Villeroy & Boch
1748





España

TARIFA 2025



SANITARIO · MUEBLES · FREGADEROS · WELLNESS · GRIFERÍA

Colores cerámicos

Colores brillantes

01 Blanco

R1 blanco alpino CeramicPlus

T2 Blanco Alpino AntiBac Cerami-cPlus

R3 Pergamon CeramicPlus

Colores mate

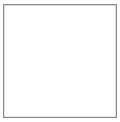

RW Stone White CeramicPlus TitanGlaze



i4 Graphite CeramicPlus TitanGlaze



AM Almond CeramicPlus TitanGlaze



R7 Pure Black CeramicPlus TitanGlaze



R8 Morning Green CeramicPlus TitanGlaze



R6 Nightfall CeramicPlus TitanGlaze



TE Teal CeramicPlus TitanGlaze

BiColour



BCW8 Rust



BCS9 Bordeaux



BCT0 Powder



BCW9 Indian Summer



BCT7 French Linen



BCT8 Coal Black



BCS4 Deep Ocean



BCS6 Frozen



BCS8 Sage Green



BCS7 Forest

Colores de tapones

96 Star White

Superficies de metal



61 cromado

Explicación de los símbolos

adecuado para griferías de 3 agujeros, agujero para grifo central perforado

adecuado para 2 griferías de 3 agujeros, agujeros centrales perforados

adecuado para griferías de 3 agujeros, 3 agujeros perforados

adecuado para griferías de 1 agujero, agujero para grifo perforado

adecuado para 2 griferías de 1 agujero, agujeros para grifo perforados

sin agujero para grifo

con rebosadero

con rebosadero invisible

sin rebosadero (en modelos sin rebosadero debe utilizarse una válvula de desagüe que no pueda cerrarse)

adecuado para grifería de 1 agujero, agujero para grifo perforado a la izquierda

adecuado para grifería de 1 agujero, agujero para grifo perforado a la derecha

Iconos

Sanitario

AntiBac — Cerámica antibacteriana

Titan Ceram — TitanCeram: cerámica de gran calidad para lavabos de líneas delicadas

Cera Soft — CeraSoft

SmartFix — Fijación oculta para semicolumna

SupraFix 3.0 — Fijación invisible para inodoros suspendidos

SupraFix compact — Fijación oculta para inodoro suspendido

Supra Fix 4.0 — Fijación invisible para inodoros suspendidos

ViFix — ##ViFix

ViClean — Inodoro ViClean con lavado

Control remoto ViClean

Viconnect cisterna para inodoro

ViFresh — ViFresh: solución de frescor integrada para el inodoro

ViFlow — Sistema de desagüe y rebose ViFlow

Combi-Pack — Juego CombiPack

Direct Flush — Inodoro sin reborde

Twist Flush — Inodoro: Sistema de descarga que utiliza la fuerza física del remolino de agua

Twist Flush[e²] — Inodoro: Sistema de descarga con tecnología de remolino a un precio revolucionario

Slim Seat — SlimSeat: asiento de inodoro delicado

Inodoro: Codo de desagüe vario

Inodoro: Codo de desagüe vario

4,5L 3L — Inodoro con sistema de ahorro de agua AQUAREDUCT volumen de aclarado: 3/4,5 litros

Pro Detect 2 — Prodetect 2 - control de enjuague radar para urinarios

1,0L — Volumen de aclarado 1,0 litros para urinarios

Válvula de cierre del enjuague ajustable

Muebles

Express Delivery — Disponibilidad garantizada de estos productos en almacén.

+Sound — Espejo con sistema de sonido

Bluetooth — Bluetooth

XL — Armario bajo: altura 520 mm

XXL — Armario bajo: altura 590 mm

zigbee — Control inteligente de la iluminación

Wellness

Sistemas de hidromasaje técnica: lado accesible

Sistemas de hidromasaje técnica: caja eléctrica

Sistemas de hidromasaje técnica: control en borde de bañera

Quaryl® — Material: Quaryl®

Colores del mobiliario

F Color del Frontal | K Color del cuerpo | P Color de la tapa / la encimera | R Color interior de estantería Finion

1 = Glass White Matt



FINION

2 = Glass Black Matt



FINION

3 = Botticino



ANTAO

AA = White Oak

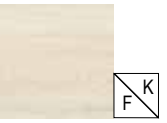

COLLARO
SUBWAY 3.0

AB = Black Oak

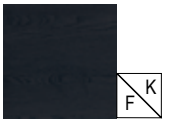

COLLARO
SUBWAY 3.0

AF = Soft Green

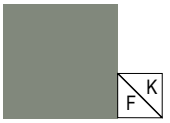

COLLARO
SKYLA
SUBWAY 3.0

AH = Wine Red

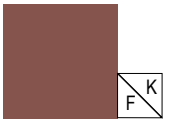

COLLARO
SUBWAY 3.0

DH = Glossy White



COLLARO
LEGATO
SUBWAY 2.0
VENTICELLO

FP = Glossy Grey

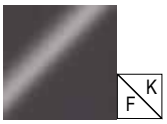

COLLARO
LEGATO
SUBWAY 2.0
VENTICELLO

GF = Glossy White Lacquer



ANTAO
FINION

GK = Anthracite Matt Lacquer



ANTAO
FINION

GM = Olive Matt Lacquer



FINION

GN = Walnut Veneer



FINION

HB = Peony Matt Lacquer



FINION

HF = Gold Matt Lacquer



FINION

HG = Midnight Blue Matt Lacquer



ANTAO
FINION

HJ = Silk Grey Matt Lacquer

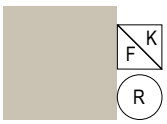

ANTAO
FINION

HK = Stone Grey Matt Lacquer

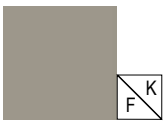

ANTAO

HL = Leaf Green Matt Lacquer

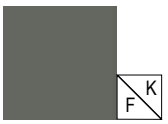

ANTAO

HM = Warm Walnut

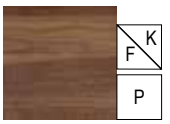

ANTAO

HN = Honey Oak

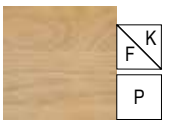

ANTAO

MS = White Matt

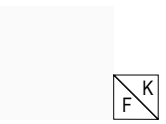

ARCHITECTURA
COLLARO
LEGATO
SUBWAY 2.0
VENTICELLO

MT = White Matt Lacquer

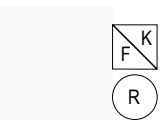

ANTAO
FINION

PC = Oak Veneer



FINION

PD = Black Matt Lacquer

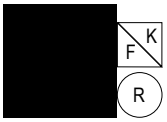

ANTAO
FINION
LEGATO

R = Glass Silver Grey



SUBWAY 2.0

RH = Kansas Oak



ARCHITECTURA
AVENTO
COLLARO
LEGATO
SKYLA
SUBWAY 3.0
VENTICELLO

RK = Stone Oak



AVENTO
COLLARO
LEGATO
SKYLA
SUBWAY 3.0
VENTICELLO

S = Glass White



SUBWAY 2.0

VE = Brilliant White



AVENTO
SKYLA
SUBWAY 3.0

VF = Pure White

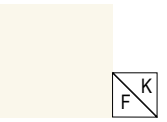

SUBWAY 3.0

VG = Truffle Grey



LEGATO

VH = Arizona Oak



AVENTO
COLLARO
LEGATO
SKYLA
SUBWAY 2.0
SUBWAY 3.0
VENTICELLO

VJ = Nordic Oak

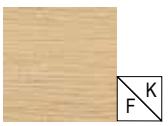

ARCHITECTURA
AVENTO
COLLARO
LEGATO
SKYLA
SUBWAY 2.0
SUBWAY 3.0
VENTICELLO

VK = Soft Grey

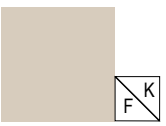

LEGATO

VL = Volcano Black

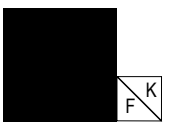

AVENTO
COLLARO
SKYLA
SUBWAY 3.0
VENTICELLO

VM = Taupe

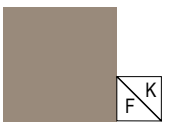

COLLARO
SUBWAY 3.0
VENTICELLO

VN = Cashmere Grey



COLLARO
SUBWAY 3.0
VENTICELLO

VQ = Marine Blue



COLLARO
SUBWAY 3.0

VR = Graphite



AVENTO
COLLARO
SKYLA
SUBWAY 3.0

VS = White

ARCHITECTURA

VT = Grey

ARCHITECTURA

ÍNDICE

INSTRUCCIONES

Sanitarios & muebles de baño	2
Wellness	2

INFORMACION GENERAL

Condiciones Generales de Venta	6-7
BiColour	14
TwistFlush	16, 330
Campeón en higiene	18
Iconos	ver la contraportada interior
Explicación de los símbolos	ver la contraportada interior
Sujeciones	19
Notas Importantes	3-5

MODIFICACIONES DE LAS GAMAS

Sanitarios & muebles de baño	8
Cocinas	9
Grifería	10
Wellness	10

INDICE NUMÉRICO

Sanitarios & muebles de baño	820-822
Cocinas	823
Grifería	827
Wellness	824-827

RESÚMENES GENERALES

AntiBac	20
Express Delivery	21
Resumen de colores sanitario y muebles	11-12
Resumen general de colores de wellness	13

SANITARIOS & MUEBLES DE BAÑO 25

COCINAS 393

DUCHAS 483

BAÑERAS & SISTEMAS DE HIDROMASAJE 545

GRIFERÍA 720

CÓMO USAR ESTA TARIFA DE PRECIOS

General

Esta lista de precios comienza con un índice que ofrece una vista general de la estructura de toda la lista.

La lista de precios se compone de las siguientes áreas:

- Parte general
- Sanitarios & muebles de baño
- Cocinas
- Duchas
- Bañeras & sistemas de hidromasaje

En la parte general obtendrá información general sobre distintos temas, como cambios en la gama, condiciones generales de venta, etc.
Puede consultar las áreas temáticas completas en el área «General» del índice.

Las áreas Cerámica de baño y mobiliario de baño, Duchas y Bañeras y sistemas de hidromasaje tienen la misma estructura. Comienzan con un índice que ofrece una vista general de la estructura de toda el área. A continuación se ofrece una perspectiva de los distintos productos y, después, se consignan todas las colecciones.

Encontrará el directorio de búsqueda en la parte posterior de esta lista de precios.

Parte de productos - Cerámica de baño y mobiliario de baño

Las distintas colecciones se incluyen en orden alfabético.
En la página inicial de cada colección encontrará información completa relativa a toda la colección como, por ejemplo, los colores disponibles.
Tenga en cuenta que no siempre están disponibles todos los colores para cada modelo. Encontrará las combinaciones de colores disponibles en las páginas de productos correspondientes.

Dentro de las colecciones, los productos se incluyen en el siguiente orden: Lavabos, lavamanos, bidés, inodoros, urinarios, muebles.

En la matriz bajo el artículo que desea, encontrará datos específicos del producto, como el número de artículo, el precio, el color, la versión, etc., así como los accesorios correspondientes.

Tenga en cuenta que los asientos de inodoro están hechos de Duroplast tintado y no se pueden adquirir en CeramicPlus.

En el pie de página encontrará los códigos de color correspondientes para los productos. Para ello, para todas las variables contenidas en el número de artículo (p. ej. «XX»), introduzca un código de color (p. ej. R1) para pedir el artículo que desea.
Para algunos artículos, existe la posibilidad de solicitar una variante decorada (ver la nota «1» después del número de artículo).
Consulte los suplementos de pago para las decoraciones en el pie de página. Allí se indica el suplemento correspondiente, así como el color a cuyo precio hay que sumar el suplemento

Parte de productos - Wellness

La parte de productos de Wellness está dividida en las siguientes áreas:

- Duchas (cerámica, Quaryl y Acryl)
- Bañeras & sistemas de hidromasaje

Las distintas colecciones se incluyen en orden alfabético.

Encontrará los códigos de barras disponibles para los productos en la vista general de colores y modelos o en la hoja separadora. En su pedido, sustituya siempre la variable «XX» al final del número del artículo por la identificación del color deseado.

Puede encargar determinadas bañeras con VILBOgrip, que evita los resbalones sobre superficies lisas como el acrílico. Encontrará el número de pedido correspondiente en el artículo en cuestión.

Con ayuda de las páginas desplegables de la derecha, puede encargar sistemas de instalación, accesorios, paneles etc., para bañeras con o sin sistemas de hidromasaje.

Distintas bañeras exentas se pueden encargar en acabado bicolor. Encontrará más información y el formulario de pedido correspondiente en las páginas de los productos correspondientes y tras el capítulo dedicado a las bañeras.

Con la ayuda del desplegable situado en la contraportada puede pedir sistemas de instalacion, accesorios, paneles etc para bañeras con o sin hidromasaje.

NOTAS IMPORTANTES

Sanitario & Muebles

Esta tarifa entra en vigor el 01 de abril de 2025 y anula las anteriores.

Los pesos, dimensiones y colores pueden variar en función de las tolerancias habituales. En caso de necesidad nos reservamos la posibilidad de modificar sin aviso previo las formas, dimensiones y otras características de nuestros artículos.

La reimpresión y reproducción bajo cualquier forma, incluso como extracto, sólo puede hacerse con la autorización del fabricante.

Información sobre los precios
Esta tarifa está destinada principalmente a la información de los consumidores sobre el nivel relativo de los precios de nuestros productos, ya que nuestra empresa no vende directamente al público.
Los precios de esta tarifa son indicativos en Euro y no son contractuales: los distribuidores, instaladores y puntos de venta fijan libremente los precios dentro de la legislación vigente, en función, entre otros, de los gastos de transporte, de los servicios, y de las garantías ofrecidas, etc. El IVA no está incluido en los precios. Se aplicará la tasa vigente en el momento del suministro.

Los precios para lavabos y bidés se refieren únicamente a la cerámica sanitaria.
Griferías y dispensadores de jabón no están incluídos en estos precios.
En los precios de los muebles la cerámica no está incluída.

Sanitario
Las materias cerámicas de Villeroy & Boch se caracterizan por su gran resistencia. Soportan las variaciones de temperatura y los vapores de agua muy caliente habituales en el sector sanitario.
La cerámica sanitaria es insensible a los ácidos y bases utilizados normalmente en el sector sanitario.Los ácidos fluorhídricos y sus derivados deben excluirse.
Nota para los palets
La penúltima columna de la tarifa corresponde a las unidades que lleva cada palet (bajo reserva de modificación).
Los agujeros para grifería y rebosadero son indicados mediante símbolos. La significación de los símbolos está indicada en la página desplegable.

Muebles
Los programas de muebles de baño de Villeroy & Boch se distinguen por sus materiales de alta calidad y su elaboración. Nuestra propia planta de producción en Alemania garantiza una alta calidad constante.

El montaje de los muebles debe encomendarse a un profesional autorizado, que lo realizará según las directrices del manual adjunto y con el material de sujeción suministrado.

En nuestra página web puede descargar otras informaciones, como los datos en 2D / 3D o los folletos.

Express Delivery *Disponibilidad garantizada de estos productos en almacén

Muebles fabricados sobre pedido
Plazo de entrega 6-8 semanas. Tener en cuenta que no siempre se pueden satisfacer las peticiones de anulación o modificación.

Información importante sobre nuestros productos con iluminación
El nuevo Reglamento Delegado (UE) 2019/2015 de la Comisión, relativo al etiquetado del consumo energético y el Reglamento (UE) 2019/2020, por el que se establecen requisitos de diseño ecológico para las fuentes luminosas se promulgaron el 05/12/2019.
Los reglamentos distinguen entre fuente luminosa y el «producto que la contiene». Para este último ya no se requiere etiquetado si la fuente luminosa se puede extraer para su inspección por las autoridades supervisoras del mercado. Tal como nosotros lo entendemos, todos los muebles y sistemas de hidromasaje iluminados de Villeroy&Boch son «productos que contienen» fuentes luminosas. En consecuencia, nuestros productos no necesitan etiquetado de eficiencia energética.
Los nuevos reglamentos se aplican a las nuevas fuentes luminosas a partir del 01/09/2021. Los requisitos de información para los productos que las contienen entran en vigor el 01/03/2022. A partir de esta fecha, cuando se requiera información sobre la clase de eficiencia energética de las fuentes luminosas instaladas en productos de Villeroy & Boch, esta se consignará únicamente en las instrucciones de instalación.
Nota: Las clases de eficiencia energética antiguas y nuevas no son comparables entre sí, puesto que se basan en métodos de cálculo distintos. A fin de impulsar la innovación técnica, los productos que antes se clasificaban como A-A++ corresponderán, en su mayoría, a las clases E-G.

Encontrarán más información en el sitio web
https://ec.europa.eu/info/energy-climate-change-environment/standards-tools-and-labels/products-labelling-rules-and-requirements/energy-label-andecodesign/energy-efficient-products/lighting_en
El reglamento establece un periodo de transición para el etiquetado en la exposición hasta el 01/03/2023. Los minoristas deben retirar todo el etiquetado energético de nuestros productos en el punto de venta antes de esa fecha.

Esta tarifa entra en vigor el 01 de abril de 2024 y anula las anteriores.

Garantía
Para todos los productos de Villeroy & Boch se aplica el plazo de garantía legal:
- Cerámica de baño 2 o 5 años
- Mueble de baño 2 años
- ViConnect y ViClean 2 años
- Asientos de inodoro, accesorios y grifería 2 años

Para más información técnica véase www.villeroy-boch.com

NOTAS IMPORTANTES

Wellness

Generalidades
Todas las bañeras y platos de ducha de Villeroy & Boch están fabricados con material acrílico sanitario de alta calidad reforzado con fibra de vidrio o con el material exclusivo Quaryl®. Quaryl® es un material desarrollado por Villeroy & Boch que se puede fundir, permitiendo así la consecución de formas especiales. Todos los productos sanitarios que se fabrican con este material están teñidos en masa, no son porosos, y mantienen su color y su brillo durante años. En casos excepcionales pueden surgir impurezas mínimas en la superficie de los productos Quaryl®. Esto es una característica del material, ya que éste se fabrica parcialmente con materias primas minerales naturales.

Diseño
El material acrílico, y, especialmente, Quaryl® se puede dar lugar sin problema a múltiples modelos, con lo que se pueden fabricar numerosos equipos para cuartos de baño. Para cada baño existe una bañera adecuada: rectangular, hexagonal, ovalada o angular. Desde modernas y minimalistas, hasta amplias y confortables, con asas y reposacabezas.

Confort
La temperatura agradable del agua del baño es absorbida rápidamente por el material acrílico y Quaryl®. Esto evita que Ud note diferencias de temperatura cuando se tumbe en su bañera para relajarse. El acrílico y Quaryl® conducen el calor de forma lenta. De este modo, el calor del agua de la bañera se mantiene durante más tiempo. Este efecto aislante tiene la ventaja de que el agua de la bañera no debe rellenarse constantemente con agua caliente.

Mantenimiento
El acrílico y Quaryl® tienen una superficie sin poros, lo que hace que las bacterias no puedan proliferar. Los restos de suciedad, cal y jabón no se pueden depositar, o apenas pueden hacerlo, en la superficie de la bañera, de modo que el mantenimiento se limita al lavado con un paño o una esponja húmeda y un producto de limpieza no abrasivo. Para el mantenimiento del sistema de hidromasaje recomendamos enjuagar el sistema con soda una vez al mes. Para la limpieza de nuestras mamparas de ducha, utilice sólo un producto de limpieza líquido y suave. De este modo, la mampara mantiene su brillo impidiendo que la suciedad y los restos de jabón se fijen con facilidad.

Material
Si se producen pequeños arañazos por la utilización de productos acrílicos de color brillante a lo largo de los años, éstos se pueden eliminar sin problema. Para ello, puede utilizarse una pasta de pulir acrílica disponible en tiendas especializadas o también un pulimento para automóviles. En caso de grandes daños en la superficie acrílica, así como para arañazos más pequeños o profundos en productos Quaryl®, debería ponerse en contacto con nuestro servicio profesional al cliente.

Seguridad e higiene
Los sistemas de hidromasaje de Villeroy & Boch satisfacen los máximos estándares de seguridad e higiene. Para garantizar la higiene, algunos de los modelos están equipados con inyectores especiales o cuentan con un sistema de limpieza totalmente automático. Este se pone en marcha automáticamente después de que el agua ha sido evacuada de la bañera. A las tuberías se les aplica aire para secarlas. La función de secado aplicándole aire a las tuberías también puede activarse manualmente, por ejemplo, cuando, al limpiar la bañera, ha penetrado agua en el sistema. Para garantizar un funcionamiento seguro, todas las bañeras de
hidromasaje poseen un filtro de cabellos especial. Este permite detener la aspiración de agua cuando el desagüe está bloqueado. Para evitar que se pueda poner en marcha la bañera de hidromasaje sin que haya agua en ésta, todos los sistemas están equipados con un dispositivo de protección contra la marcha en seco, que funciona por medio de un sensor de nivel. Todos los sistemas de hidromasaje poseen el certificado de calidad KEMA y, naturalmente, todos los sistemas también cuentan con el emblema CE. Los sistemas Whisper llevan además el certificado de calidad RAL para bañeras de hidromasaje'.

Limpieza e higiene
Las bañeras de hidromasaje de Villeroy & Boch son muy fáciles de limpiar. Después del uso es recomendable lavarlas con agua clara y secarlas mediante con una bayeta.Para fines de limpieza, todos los inyectores pueden desmontarse con los medios auxiliares adjuntos. En este caso recomendamos usar productos de limpieza no agresivos, que eliminen suavemente la suciedad depositada en la superficie de los inyectores. No aconsejamos en ningún caso utilizar aditivos o geles de baño que contengan aceite, pero el uso de sales de baño, por ejemplo, no supone ningún inconveniente, siempre que la sal se disuelva completamente. Para lograr una higiene óptima de las tuberías recomendamos limpiar la bañera de hidromasaje una vez al mes con un detergente para sistemas de hidromasaje.

Garantía
Para todos los productos de Villeroy & Boch se aplica el plazo de garantía legal:
• Bañeras, platos de ducha acrílicos y de Quaryl® 5 años
• Sistemas de hidromasaje y componentes técnicos 2 años
• Accesorios 2 años
En las bañeras y los platos de ducha de acrílico y Quaryl® ofrecemos, además, 10 años de garantía conforme a las condiciones de garantía correspondientes.

Servicio de montaje
Para el montaje de productos especiales, como mamparas de Villeroy & Boch, existe la posibilidad de contratar a nuestro personal de servicio. Para hacer uso de este servicio debe ponerse en contacto con nuestro servicio de atención al cliente para hablar en detalle sobre los costes y concertar la fecha de montaje. El montaje se realiza sin conexiones de agua y/o eléctricas. Éstas han de ser realizadas por un especialista.

Devoluciones de productos
Las devoluciones deben ser aprobadas por Villeroy & Boch.
Los siguientes productos están excluidos de forma general de una devolución:
- Productos que no están embalados como se suministraron
- Productos que tienen más de 6 meses (según la fecha de factura)
- Sistemas de hidromasaje
- Bañera independiente
- Colores especiales (no blanco y pergamon)
- Modelos especiales (ejemplo, bañeras con orificio perforado)

Información sobre precios
Los precios cotizados son precios de liquidación para los mayoristas sanitarios sin IVA, que aplican a partir del 01.04.2025. Los precios de facturación representan la base de las condiciones de facturación acordadas individualmente con el cliente.
Este no es el precio minorista recomendado por el fabricante (PVP), que puede diferir del precio de facturación.
- Los precios indicados en esta tarifa son precios de venta recomendados en euros, válidos a partir de abril de 2025.
- Bajo reserva de posibles cambios en los precios y erratas y errores de imprenta. Ningún derecho puede derivarse de precios y acabados erróneos.
- Los precios no incluyen el I.V.A.

NOTAS IMPORTANTES

Grifería

Información general
Los grifos de Villeroy & Boch no solo ofrecen una funcionalidad y durabilidad impresionantes, sino que también son eficientes en términos de consumo de agua.
Gracias al concepto TopTogether, el diseño y la funcionalidad de la cerámica para baños y las griferías de Villeroy & Boch siempre logran el conjunto perfecto.

Cuidados
Superficies de los grifos
Antes de empezar a limpiar los grifos, debe asegurase de saber exactamente qué acabado va a limpiar. Las superficies de níquel-cromo son las más comunes en la grifería.
Para preservar el brillo todo el tiempo posible, los grifos y las válvulas de Villeroy & Boch se inspeccionan con arreglo a DIN EN 248. Los acabados con colores adicionales permiten realizar una variedad de diseños. Distintos procesos, como el revestimiento en polvo o el lacado húmedo, el aluminio anodizado o los acabados galvanizados y de PVD se usan para producir diversas superficies de color. Las superficies de color son más delicadas por naturaleza, especialmente frente a los arañazos y, por tanto, necesitan una limpieza especial.

Información general de limpieza y cuidado de grifos y accesorios
Los grifos y accesorios de hoy están fabricados con una amplia gama de materiales para satisfacer las demandas del mercado en materia de diseño y funcionalidad. Por tanto, requieren el uso de productos de limpieza diferentes, cuyos ingredientes deben ser compatibles con las distintas superficies.

Agentes limpiadores
Los ácidos son un componente indispensable de los limpiadores para eliminar los depósitos de calcio. Para disfrutar de sus grifos y accesorios durante mucho tiempo, tenga en cuenta lo siguiente:
• Use únicamente productos de limpieza adecuados para la aplicación específica en cuestión.
• No use productos de limpieza que contengan ácido clorhídrico, ácido fórmico o ácido acético, porque pueden causar daños significativos incluso con un solo uso.
• También se debe limitar el uso de los agentes limpiadores que contengan ácido fosfórico.
• No se deben usar productos de limpieza que contengan agentes blanqueadores con cloro.
• Nunca se deben mezclar agentes limpiadores.
• El uso de agentes limpiadores abrasivos y de objetos tales como estropajos inadecuados y paños de microfibra puede provocar daños.

Recomendaciones para la limpieza y el cuidado de grifos y accesorios
Siga siempre las instrucciones del fabricante del agente limpiador. La siguiente información es de obligado cumplimiento:
• Es necesario limpiar con arreglo a la situación concreta.
• La dosificación y el tiempo de exposición se deben adaptar a cada objeto en particular, que no se debe exponer al agente limpiador durante más tiempo del necesario.
• La acumulación de cal se debe evitar mediante limpiezas regulares. Por tanto, debe usar un paño suave o una gamuza para retirar las gotas de agua después de cada uso.
• Los depósitos de cal existentes se deben eliminar aplicando directamente el agente limpiador.
• Si limpia con aerosol, nunca pulverice la solución de limpieza directamente sobre el grifo y los accesorios. En su lugar, pulverícela sobre el paño o la esponja y limpie con ellos la superficie, ya que el aerosol podría penetrar en cualquier ranura, abertura, etc., del grifo o los accesorios, causando daños.

Nota
• Los residuos de productos de higiene personal, tales como jabones líquidos, geles de ducha y champús pueden causar daños, por lo que se deben enjuagar con agua limpia sin dejar residuos después de usar los grifos y los accesorios.
• En las superficies ya dañadas, la exposición a agentes limpiadores puede intensificar el daño.

Instrucciones generales de seguridad y mantenimiento
• Las válvulas angulares (válvulas de cierre situadas bajo el lavabo o el bidé) y las válvulas integradas en la pared se deben activar una vez al trimestre.
• Active los termostatos una vez al mes pasando por todo el rango de temperaturas con caudal máximo, para garantizar la durabilidad del cartucho de control.
• Los aireadores y las placas frontales se deben limpiar en intervalos regulares. Para prevenir las acumulaciones graves de cal, se recomienda limpiar con un producto con base de ácido cítrico.

Cabezales de ducha, duchas manuales, rociadores corporales y rociadores de enjuague con sistema antical
Los depósitos de los eyectores de plástico en el cabezal de ducha se pueden eliminar limpiando dentro de cada eyector.

Garantía
El periodo de garantía estatutario se aplica a todos los productos de Villeroy & Boch:
Además, proporcionamos cinco años de garantía para todos nuestros grifos, de conformidad con las condiciones de la garantía pertinente.

CONDICIONES GENERALES DE VENTA DE VILLEROY & BOCH AG

División de baño y wellness - versión marzo de 2024

I. Generalidades

1. Las presentes condiciones generales de venta (en adelante, «condiciones de venta») se aplicarán, también en el futuro, a todas las ofertas, suministros y otras prestaciones de Villeroy & Boch AG, Saaruferstraße 1-3, 66693 Mettlach, incluyendo todas las filiales y sociedades del grupo empresarial (en adelante «nosotros»), a clientes que no sean consumidores según lo establecido en el art. 13 BGB (Código Civil alemán), (en adelante, «compradores»; también nos referiremos conjuntamente a los compradores y nosotros como «las partes").

2. Siempre que no se indique explícitamente lo contrario, las condiciones de venta se aplicarán durante la totalidad del periodo de la relación comercial sin que sea necesario hacer referencia a ello expresamente. No se aplicarán las condiciones comerciales del comprador, a no ser que hayan sido reconocidas por nosotros explícitamente y por escrito. Las presentes condiciones de venta se aplicarán igualmente aunque efectuemos el suministro al comprador sin objeciones a sabiendas de que existen condiciones del comprador contrarias a nuestras condiciones de ventas o divergentes de las mismas.

3. Todos los acuerdos alcanzados entre nosotros y el comprador durante la formalización del contrato se reflejarán completamente por escrito. Nuestro personal no está autorizado a realizar ofertas verbales que difieran del acuerdo contractual por escrito.

II. Ofertas

1. Nuestras ofertas serán libres y no vinculantes, a no ser que en el texto de la oferta figure lo contrario, y no constituyen una obligación de aceptar el pedido.

2. Solo se permitirá la anulación con nuestro consentimiento, siempre que al comprador no le asistan derechos de retirada y recurso. Para dar nuestro consentimiento a una anulación, es necesario que el comprador asuma todos los costes y gastos derivados de la misma, así como los demás perjuicios relacionados con ella (p. ej. lucro cesante).

III. Precios y suministros

1. En caso de que las partes no hayan acordado otro precio, este quedará fijado en función de nuestras listas de precios vigentes en cada caso en el momento de la firma del contrato. En caso de que las partes no acuerden otra cosa, además de todos los precios según lo establecido en las listas de precios, el comprador deberá abonar los costes de embalaje y envío así como el IVA y cualquier otra administrativa.

2. Si, tras la firma del contrato, soportamos incrementos en los costes, no concretamente previsibles y por causas no atribuibles a nosotros, del 5 % o más en comparación con el momento de la firma del contrato en relación con el objeto del contrato, estamos autorizados a transferir adecuadamente los costes excesivos, mediante un aumento proporcional del precio acordado (Ajuste de los precios). En el marco del ajuste de precios, se pueden contemplar los costes de producción, salariales, de material, de almacén, de energía y transporte, además de las primas de seguros y cotizaciones públicas. Los incrementos de un tipo de costes solo se traducirán en un aumento de los costes en la medida en que no se produzca compensación mediante una reducción de los costes en otros ámbitos. Demostraremos la justificación del aumento de los precios si se nos requiere. En caso de aumento de los precios superior al 10 %, el comprador está autorizado a resolver el contrato inmediatamente una vez recibida la notificación del aumento de precios.

3. Los suministros se efectuarán en función de las condiciones acordadas en el contrato. Siempre que las partes no hayan acordado explícitamente otra cosa, los suministros se efectuarán ex works (EXW Incoterms 2020).

4. Las fechas o plazos de suministro indicados en la confirmación del pedido son fechas o plazos estimados, es decir, que no son vinculantes. Únicamente serán vinculantes si figuran como tales en la confirmación del pedido.

5. Si no se estipula otra cosa por contrato, el plazo de suministro empezará a contar a partir de la recepción de la confirmación escrita del pedido.

6. Un plazo o fecha de suministro se considerarán cumplidos cuando la mercancía salga de nuestra fábrica o de nuestro almacén antes del término de la fecha o el plazo fijados o bien, en caso de que el comprador vaya a recoger la mercancía, si está lista para ser recogida en dicho momento.

7. En caso de no cumplimiento de una fecha o un plazo de suministro no vinculante (en adelante, en este punto 7, „tiempo de suministro"), solo se considerará como un retraso cuando haya finalizado también el periodo de gracia y el comprador haya enviado un requerimiento, a no ser que podamos demostrar que los motivos por los cuales no se suministró en el tiempo de suministro no vinculante y que la mercancía tampoco llegara durante el periodo de gracia no tienen nada que ver con nosotros. La duración del periodo de gracia es de una quinta parte del tiempo de suministro no vinculante. El periodo de gracia comenzará el día hábil siguiente al término del tiempo de suministro. Si la duración del periodo de gracia no consistiera en días, semanas o meses enteros, se redondeará hacia la unidad más próxima (por ejemplo, si el tiempo de suministro no vinculante son 27 días, una quinta parte serán 5,4 días, por lo que el periodo de gracia se redondeará quedando en cinco días). El tiempo de suministro no vinculante se calcula según lo establecido en el epígrafe III, punto 4.

8. Si se superara el plazo o la fecha de suministro por motivos de los cuáles no seamos responsables, especialmente en caso de que no se haya realizado a tiempo o correctamente el suministro propio, se prorrogará el tiempo de suministro por un plazo de tiempo apropiado. En tal caso, informaremos inmediatamente al comprador. Si, por motivos ajenos a nosotros, siguiéramos sin poder ofrecer adecuadamente nuestra prestación dentro de ese plazo prorrogado, informaremos al comprador inmediatamente al respecto. En ese caso, cada una de las partes tiene derecho a resolver el contrato establecido en un plazo de dos semanas a partir del momento en que hayamos informado al comprador. Una vez realizada dicha rescisión, reembolsaremos de inmediato la cantidad pagada ya por el comprador. Por lo demás, no se verán afectados los derechos y prerrogativas de las partes.

9. Tenemos derecho a la realización de entregas parciales, siempre que resulten admisibles para el comprador.

IV. Embalaje

1. Si no se acordaran especialmente otros términos, el embalaje de la mercancía se efectuará de la manera habitual en el sector según nuestro criterio.

2. Los costes de los embalajes de transporte (por ejemplo, eurocontenedores, cajas de cartón o rígidas) se facturarán al comprador. En caso de que el envío se realice en contenedores reutilizables, se facturará una cantidad en concepto de alquiler o remuneración por tiempo. Los contenedores reutilizables deberán devolverse después de inmediato al pool de reutilizables a través de la logística de recogidas. Si el cliente no cumpliera con esta obligación, se le facturarán los costes correspondientes. La devolución de embalajes se realizará en el marco y según las disposiciones que establece la ley vigente en cada caso.

3. Los costes de carga se consideran costes de envío y, como tales, correrán a cargo del comprador. En caso de que la carga se efectúe con palés del pool, estaremos a pie de calle en el trasvase durante el intercambio directo de palés con la empresa transportista. Si se recurre para ello a una empresa transportista o se emplean vehículos del cliente, el comprador deberá aportar palés intactos de recambio. Los palés que falten se le facturarán al comprador.

V. Envío

1. El envío se realiza por cuenta y riesgo del comprador.

2. El riesgo se transfiere al comprador en el momento de la entrega del objeto suministrado a la empresa transportista o al propio comprador.

3. Solo se contratarán seguros y el comprador así lo desea y está dispuesto a correr con los gastos.

4. Los daños de transporte se deben comunicar inmediatamente a la empresa transportista para su comprobación. El comprador debe asegurarse de que se documente la reclamación en las actas de envío. Las actas de envío previstas a tal efecto deberán sernos enviadas sin que tengamos que solicitarlo explícitamente.

VI. Condiciones de pago

1. Si no se acuerda lo contrario, la cantidad facturada deberá abonarse sin deducción alguna al recibir la factura. Para determinar la puntualidad del pago será determinante la fecha de recepción de dicho pago.

2. Si, una vez firmado el contrato, constatáramos el riesgo de impago por parte del comprador, ello nos autorizará a efectuar los suministros aún pendientes únicamente a cambio de un pago por adelantado o con la correspondiente garantía. Si, tras un plazo adecuado establecido por nosotros, no se hubieran efectuado dichos pagos por adelantado o garantías, podremos retirarnos en su totalidad o en parte de algunos o de todos los contratos afectados. El plazo se considerará apropiado si es de al menos diez días naturales, aunque en casos concretos el comprador tendrá la posibilidad de rebatir esta decisión si considera el plazo inapropiado. Estos derechos nos corresponderán especialmente si sabemos que el comprador ha pagado en otras ocasiones con cheques sin fondos, cuando los cheques del comprador provoquen una protesta o bien se haya presentado la solicitud de apertura de un proceso de insolvencia o se haya abierto ya un proceso de insolvencia. Ello no impedirá que podamos reclamar también otros derechos.

3. Solo se aceptarán cheques tras un acuerdo específico y solo a efectos de cumplimiento. Los gastos de descuento, de cobro y cualquier otro tipo de costes correrán a cargo del comprador.

VII. Reserva del derecho de propiedad

1. Nos reservamos la propiedad de los productos suministrados hasta el momento de la recepción de todos los pagos correspondientes a la transacción de negocios existente con el comprador; dicha reserva se refiere al saldo reconocido.

2. El comprador tiene derecho a revender la mercancía sujeta a reserva en el marco de las transacciones habituales de negocios. El comprador no podrá pignorar ni ceder como seguridad la mercancía reservada. A modo de seguridad, el comprador nos cederá ya desde ahora todas las cuentas por cobrar por el monto de la cantidad final de facturación de nuestra cuenta por cobrar (incluyendo el impuesto sobre el valor añadido) derivadas de la reventa de dichos productos, cuya cesión aceptamos. Las cuentas por cobrar que nos ceda el comprador en este contexto se refieren también al saldo reconocido así como, en caso de insolvencia del comprador, al saldo causal existente. El límite de cobertura de las cuentas a cobrar cedidas será del 110% del valor realizable de los productos reservados vendidos y suministrados en cada caso. El comprador está autorizado a cobrar dicho adeudo. Podremos revocar la autorización de cobro y el permiso de reventa si el comprador infringe obligaciones contractuales esenciales (por ejemplo, al incurrir en un retraso en el pago).

3. El comprador deberá comunicarnos de inmediato si un tercero tiene acceso a la mercancía sujeta a reserva, avisándonos ya cuando dicho acceso sea inminente. Asimismo deberá indicar a los terceros que accedan a la mercancía o que deseen hacerlo que esa mercancía es de nuestra propiedad. En caso de que se ocasionaran costes por intervenciones (p.ej., art. 771 ZPO, Ley alemana de enjuiciamiento civil), el comprador deberá reembolsarnos los costes judiciales y extrajudiciales en que hayamos incurrido, si dichos terceros no pudieran hacerlo.

4. Si se produjera una violación de las obligaciones contractuales esenciales del comprador, especialmente en caso de un retraso en el pago, tendremos derecho a retirar la mercancía vendida accediendo para ello a las dependencias del comprador. Al retirar la mercancía estamos rescindiendo el contrato. Tras haber recuperado el objeto vendido estamos autorizados a revenderlo, y la cantidad obtenida por dicha venta deberá restarse de la cantidad a pagar por el comprador (como indemnización) previa deducción de los costes de explotación oportunos. Si el comprador es culpable de la violación de sus obligaciones que ha ocasionado la rescisión del contrato, deberá pagar en concepto de gastos de transporte del objeto vendido de vuelta a nuestras instalaciones un monto de indemnización a tanto alzado del 5% del precio de compra. Esta indemnización se fijará por un monto más elevado si podemos demostrar que los daños eran más elevados, o bien más bajo si el comprador pudiera demostrar que el daño fue menor.

5. Siempre que tengamos una cuenta por cobrar, tendremos derecho a reclamar en todo momento información del comprador sobre cuál es la mercancía en reserva suministrada que se encuentra todavía en su posesión, dónde se encuentra dicha mercancía y a qué compradores se ha vendido el resto de la mercancía que le suministramos, indicando volumen, tipo y

CONDICIONES GENERALES DE VENTA DE VILLEROY & BOCH AG

División de baño y wellness - versión marzo de 2024

cantidad. Asimismo tenemos derecho a acudir en todo momento a las dependencias del comprador y ver dónde se encuentra la mercancía suministrada bajo reserva.

6. El comprador está obligado a tratar cuidadosamente la mercancía comprada y realizar por cuenta propia las tareas necesarias de mantenimiento y puesta a punto; asímismo, deberá asegurar por cuenta propia nuestra mercancía contra incendios y robo y deberá presentarnos las pólizas de dichos seguros si así lo reclamamos.

7. a) El procesamiento o la transformación del bien adquirido por parte del comprador será realizado siempre para nosotros. Si el bien adquirido es procesado con otros objetos que no son de nuestra pertenencia, adquirimos con ello la copropiedad del nuevo objeto en proporción al valor del objeto de compra (importe final de la factura, IVA incluido) respecto a los otros objetos procesados en el momento del procesamiento. Respecto al objeto surgido de este procesamiento se aplican por lo demás análogamente las normas de reserva del derecho de propiedad.

   b) Para asegurar nuestras cuentas contra él, el comprador nos cederá también las cuentas a cobrar contra un tercero derivadas de la vinculación de la mercancía comprada con un terreno.

8. A demanda del comprador, liberaremos las garantías que nos corresponden si el valor realizable de nuestras garantías sobrepasa en más de un 10% los derechos a garantizar.

VIII. Propiedades del producto

1. Quisiéramos recalcar lo siguiente: Debido a los diversos materiales y procesos de fabricación, se pueden producir con frecuencia diferencias en el color dentro de una serie, también en función de los diferentes grados de luminosidad. Debido a cuestiones de imprenta pueden producirse divergencias en el color entre las imágenes de los prospectos o catálogos y el producto en sí. Los productos de limpieza que contengan ácidos o sustancias corrosivas pueden ocasionar daños si se emplean de manera inadecuada. Las mercancías clasificadas como „de segunda categoría“ o de „calidad inferior“ son inferiores en diseño y calidad a las de „primera categoría“.

2. Nos reservamos el derecho, dentro de lo admisible, a presentar las desviaciones habituales en cuanto a la ejecución, color y forma de nuestros productos.

3. Las posibles desviaciones en las características de los productos mencionadas en los puntos 1 y 2 hacen referencia, predominantemente, a los requisitos objetivos con arreglo al art. 434, apdo. 3 del Código Civil alemán (prioridad de la definición de vicio subjetivo).

4. Si el comprador efectuara modificaciones a posteriori, sobre todo en cuanto a la decoración o alguna modificación técnica, en la mercancía suministrada por nosotros, no le estará permitido vender dichos artículos con nuestra marca, a no ser que hayamos autorizado previamente y por escrito dichas modificaciones.

IX. Prestación de garantía

1. Respecto a los derechos del comprador en caso de que existan vicios materiales o legales, se aplicarán las normas legales siempre que no se estipule otra cosa a continuación. Y, sobre todo, no se verán afectadas las normas legales especiales en caso de suministro de la mercancía al consumidor como destinatario final (recurso del proveedor según los arts. 478, 445a, 445b del Código Civil alemán).
2. Solo debemos proceder a aportar y, si procede, actualizar cualquier contenido y producto digital conectado con la mercancía en la medida en que esta obligación se derive expresamente de un acuerdo de calidad contractual.

3. Nuestra garantía se basa preferentemente en el acuerdo alcanzado sobre la calidad de los productos (véase VIII. Características de los productos).

4. Respecto a la inspección de la mercancía y la reclamación de vicios se aplicará el art. 377 HGB (Código Mercantil alemán) teniendo en cuenta que el plazo de reclamación en caso de vicios claros es de cinco diás a partir de la entrega; en caso de vicios ocultos, el plazo será de cinco diás a partir de la constatación de la deficiencia.

5. Si la mercancía presenta vicios, podremos decidir si corregimos dicha deficiencia (rectificación) o suministramos un producto sin defectos (nuevo envío).
6. El comprador deberá almacenar y tratar adecuadamente la mercancía reclamada.

7. Tendremos derecho a inspeccionar la mercancía reclamada junto con un experto o un tercero contratado por nosotros para realizar un dictamen y, si procede, establecer entre otras cosas una estimación de los costes. Si el comprador no nos presentara la mercancía reclamada en un plazo de tiempo fijado por nosotros a tal efecto para que podamos constatar los daños, declinaremos la responsabilidad sobre los daños una vez vencido dicho plazo.

8. Los derechos del comprador de reclamar vicios para obtener una indemnización o una satisfacción por gastos incurridos en vano se regirán según lo estipulado en el epígrafe X, y por lo demás se descarta dicha posibilidad.

9. Las reclamaciones por vicios prescriben en un año a contar desde la entrega del producto. En caso de reclamaciones por daños y perjuicios basadas en conducta intencionada o negligencia grave o en lesiones dolosas de la integridad física, la salud o la vida, así como en caso de aceptación de una garantía (art. 443 del Código Civil alemán), se mantiene el plazo de prescripción legal.

   El plazo de prescripción para mercancías que se hayan empleado para una construcción según el modo de empleo habitual y hayan provocado en ella un defecto será de cinco años a partir del momento en que fueron suministradas.
   La norma de prescripción establecida en el art. 445b del Código Civil alemán se mantiene sin cambios en el ámbito de aplicación mencionado en la sección IX. epígrafe 1, punto 2.

10. Nuestra responsabilidad respecto a posibles vicios no incluirá los daños causados por el desgaste habitual (por ejemplo, el desgaste de piezas metálicas por rozamiento o el desgaste a consecuencia de sustancias abrasivas) debido a la pérdida gradual de las propiedades de superficie que sea inevitable debido a las normas tecnológicas reconocidas vigentes en el momento de la firma del contrato, debido al empleo inadecuado de la mercancía, el incumplimiento de las indicaciones de limpieza, mantenimiento y utilización o bien debido a daños ocasionados por el propio comprador o por terceros.

X. Responsabilidad general

1. Nos hacemos responsables frente al comprador de posibles gastos y daños incurridos según lo establecido por la normativa legal en los casos siguientes (en adelante, en este epígrafe X denominado „indemnización“): los casos de responsabilidad que establece la ley alemana de responsabilidad del producto; en casos en los que haya habido intencionalidad o engaño; en casos de negligencia grave; en casos que supongan un peligro para la vida, la integridad física o la salud; en caso de que hayamos asumido una garantía.

2. Además nos hacemos responsables de la indemnización frente al comprador según se estipula por ley en casos de violación culpable de obligaciones contractuales esenciales. En este contexto se considerarán obligaciones contractuales esenciales todas aquellas obligaciones cuyo incumplimiento ponga en peligro la consecución del objetivo del contrato así como todas aquellas obligaciones cuyo cumplimiento es imprescindible para poder ejecutar el contrato y en cuyo cumplimiento el comprador normalmente debería poder confiar. No obstante, en caso de que dicho incumplimiento de una obligación contractual esencial se produzca a consecuencia de una negligencia leve, el monto de los derechos del comprador a una indemnización, con excepción de los casos mencionados en el epígrafe 1, se limitarán en función del alcance del daño típico previsible.

3. Si nos retrasamos en el suministro de nuestra prestación, el comprador solo podrá reclamarnos como daños la penalización contractual o el tanto alzado por daños incurrido debido a nuestro retraso y determinado en otra relación contractual en el marco de la cadena de producción, si nos advirtió explícitamente antes de firmar nuestro contrato del riesgo de que se produjeran dichos daños. Si no fuera así, el comprador solo podrá reclamar una penalización por retraso o un tanto alzado por daños que se le reclame y haya pagado en concepto de daños por retrasos por un monto máximo del 5% del valor neto de nuestro pedido. Y esto se aplicará también análogamente cuando el comprador nos reclame una exención respecto a dichas penalizaciones contractuales o un tanto alzado por daños. Las anteriores limitaciones a la responsabilidad no se aplicarán en caso de intencionalidad y negligencia grave, ni en caso de daños dolosos a la integridad física, la salud y la vida.

4. Por lo demás se descarta cualquier derecho del comprador a indemnización por daños sea cual sea la justificación legal esgrimida.

5. En la medida en que se limita o excluye nuestra responsabilidad en la presente normativa, lo mismo es también aplicable a la responsabilidad personal de nuestros representantes legales, nuestros empleados y personal auxiliar.

XI. Compensación, derecho de retención

El comprador solo tendrá derecho a compensación o a retener la mercancía en la medida en que las cantidades que reclama sean indiscutibles o jurídicamente válidas. Esta limitación no se aplica a las contrarreclamaciones del comprador debidas a vicios o al incumplimiento parcial del contrato, siempre que estas contrarreclamaciones se basen en el mismo contrato que nuestra reclamación.

XII. Derechos de protección

Todos los derechos de propiedad industrial e intelectual sobre nuestros productos, formas, imágenes, instrucciones de montaje, informes, datos y cualquier otra documentación nos corresponden a nosotros y a nuestros licenciatarios correspondientes. No se concederá al comprador ningún tipo de autorización de uso y/o explotación de dichos derechos de propiedad industrial e intelectual

XIII. Protección de datos

1. Procesamos sus datos personales (tales como nombre, dirección de correo electrónico, número de teléfono y fax) con arreglo a la legislación, particularmente al RGPD. Empleamos sus datos exclusivamente con el mismo fin con el que nos los proporciona (por ejemplo, para tramitar pedidos y pagos, para la entrega de productos) y únicamente para el ejercicio de nuestros propios fines comerciales. El fundamento jurídico para ello radica, con arreglo al artículo 6, apartado 1, letra f del RGPD; en nuestro interés legítimo en un desarrollo fluido del negocio y en la ejecución del contrato.

2. Además, gestionamos las relaciones con nuestros clientes, clientes potenciales y socios en una base de datos de gestión de relación con los clientes central. Su objetivo es poder establecer relaciones individuales con ustedes y reaccionar prontamente a sus solicitudes. El fundamento jurídico radica en nuestro interés legítimo con arreglo al artículo 6, apartado 1, letra f del RGPD, consistente en la tramitación rápida y eficiente de las consultas de los clientes, interesados y socios, así como el soporte de nuestros procesos en las áreas de servicio técnico, ventas y marketing, por parte de un socio fiable y experimentado y la reducción de los gastos propios en relación con la infraestructura de IT que debemos mantener. El proveedor de servicios técnicos del sistema de gestión de relaciones con los clientes tiene su sede en un tercer país. El tratamiento de los datos está asegurado mediante un contrato de procesamiento de datos y las cláusulas contractuales estándar de la UE acordadas con el proveedor del servicio.

3. Encontrarán más información, por ejemplo, sobre sus derechos como interesado y los datos de contacto de nuestro encargado de protección de datos en nuestra política de protección de datos, en la dirección:

   https://www.villeroy-boch.de/datenschutz.html

XIV. Vigencia de la legislación alemana, tribunal competente

1. Son vigentes las leyes de la República Federal de Alemania, a excepción de la normativa sobre la compraventa internacional de mercancías (CISG).

2. Si el comprador fuera un comerciante que firme el contrato en el marco de una transacción comercial, una entidad legal del derecho público o un estado especial público, el tribunal competente para cualquier litigio que proceda de o tenga que ver con el contrato será el correspondiente a la sede de la empresa de nuestro grupo que haya establecido el contrato en cada caso. Si la empresa de nuestro grupo que establece el contrato no tuviera jurisdicción general alguna en la República Federal de Alemania, será el tribunal competente para la sede central de Villeroy & Boch AG.

XV.

1. En el marco de estos Términos y Condiciones o en relación con los mismos según lo establecido en el artículo 12g del Reglamento (UE) 833/2014, el comprador no venderá o exportará directa o indirectamente ninguna mercancía suministrada a la Federación Rusa, o para su uso en la misma.

2. El comprador procurará por todos los medios garantizar lo establecido en el párrafo (1), para evitar la infracción en una cadena comercial más amplia, incluyendo a los posibles revendedores.

3. El comprador procurará y mantendrá mecanismos de supervisión adecuados para detectar comportamientos de terceros a lo largo de la cadena comercial, incluyendo a los posibles revendedores, que pudieran infringir el propósito del apartado (1).

4. Cualquier incumplimiento de los párrafos (1), (2) o (3) supondrá una infracción material de uno de estos Términos, de modo que Villeroy & Boch tendrá derecho a buscar los remedios adecuados, incluyendo, sin limitación:
   (i) la anulación del pedido; y
   (ii) una penalización contractual equivalente al 25% del precio total del pedido o de la mercancía, si este fuera mayor.

5. El comprador tiene la obligación de informar inmediatamente a Villeroy & Boch de cualquier problema en la aplicación de los párrafos (1), (2) o (3), incluyendo cualquier actividad de terceros relevante que pueda obstaculizar el propósito del párrafo (1). El comprador facilitará a Villeroy & Boch información sobre el cumplimiento de las obligaciones contempladas en los apartados (1), (2) y (3) en el plazo de dos semanas tras la simple solicitud de dicha información.

MODIFICACIONES DE LA GAMA - SANITARIO & MUEBLES

1. Novedades

MODELO	COLECCIÓN
Colección completa	SKYLA
4143 61 R7	FINION
4164 81 R7	FINION
4164 84 R7	FINION
4164 A1 R7	FINION
4164 A2 R7	FINION
4164 AB R7	FINION
4164 C1 R7	FINION
4164 C2 R7	FINION
4164 CB R7	FINION
4168 1B R7	FINION
4168 1H R7	FINION
4168 1L R7	FINION
4168 61 R7	FINION
4168 64 R7	FINION
4168 6C R7	FINION
4168 6L R7	FINION
4168 81 R7	FINION
4168 84 R7	FINION
4168 8C R7	FINION
4168 8L R7	FINION
4168 A1 R7	FINION
4168 A2 R7	FINION
4168 AB R7	FINION
4364 43 R7	FINION
4364 44 R7	FINION
4364 4C R7	FINION
4364 4L R7	FINION
4164 83 R7	FINION
4164 C3 R7	FINION
4164 A3 R7	FINION
A483 50 00	MORE TO SEE LITE
C553 85 00	MORE TO SEE LITE
C553 65 00	MORE TO SEE LITE
C553 50 00	MORE TO SEE LITE
C554 85 00	MORE TO SEE LITE
C554 65 00	MORE TO SEE LITE
C554 50 00	MORE TO SEE LITE
A484 85 00	MORE TO SEE LITE+
A484 65 00	MORE TO SEE LITE+
A485 50 00	MORE TO SEE LITE+
A475 16 00	MORE TO SEE SQUARE
A475 14 00	MORE TO SEE SQUARE
A475 12 00	MORE TO SEE SQUARE
A475 10 00	MORE TO SEE SQUARE
A475 80 00	MORE TO SEE SQUARE
A475 60 00	MORE TO SEE SQUARE
A475 50 00	MORE TO SEE SQUARE
A475 45 00	MORE TO SEE SQUARE
5660 C0 XX	O.NOVO
5C39 C0 XX	O.NOVO
5660 CL XX	O.NOVO
5C39 CL XX	O.NOVO
8M44 S1 XX	O.NOVO
8M82 S1 XX	O.NOVO
5A56 40 XX	OCTAGON
4670 T0 R7	SUBWAY 3.0
4610 T0 XX	SUBWAY 3.0
4610 TL XX	SUBWAY 3.0
8M85 S1 XX	SUBWAY 3.0
4A68 60 XX	VICARE
4A68 61 XX	VICARE
4A68 62 XX	VICARE
4A68 63 XX	VICARE
V16E N2 XX	VICLEAN
V16E N3 XX	VICLEAN
V22E M1 01	VICLEAN
V995 04 XX	VICLEAN ACCESORIOS
V995 71 XX	VICLEAN ACCESORIOS
V995 72 XX	VICLEAN ACCESORIOS
V995 69 XX	VICLEAN ACCESORIOS
V994 48 XX	VICONNECT
V994 42 XX	VICONNECT
6808 00 R6	ACCESORIOS
6808 00 TE	ACCESORIOS
COLORES CERÁMICOS	**COLECCIÓN**
R6, TE	ARTIS

2. Modificaciones de la gama

ANTIGUO NÚMERO DE ARTÍCULO	NUEVO NÚMERO DE ARTÍCULO	COLECCIÓN
L480 12 00	A476 12 00	ANTAO
L480 90 00	A476 90 00	ANTAO
L480 65 00	A476 65 00	ANTAO
A459 16 00	A477 16 00	MORE TO SEE LITE
A459 14 00	A477 14 00	MORE TO SEE LITE
A459 13 00	A477 13 00	MORE TO SEE LITE
A459 12 00	A477 12 00	MORE TO SEE LITE
A459 10 00	A477 10 00	MORE TO SEE LITE
A459 80 00	A477 80 00	MORE TO SEE LITE
A459 65 00	A477 65 00	MORE TO SEE LITE
A459 60 00	A477 60 00	MORE TO SEE LITE
A459 50 00	A477 50 00	MORE TO SEE LITE
A459 45 00	A477 45 00	MORE TO SEE LITE
A459 37 00	A477 37 00	MORE TO SEE LITE
A460 85 00	A478 85 00	MORE TO SEE LITE
A460 68 00	A478 65 00	MORE TO SEE LITE
A461 10 00	A479 10 00	MORE TO SEE LITE
A462 80 00	A479 80 00	MORE TO SEE LITE
A462 60 00	A479 60 00	MORE TO SEE LITE

2. Gama en curso de supresión

MODELO	COLECCIÓN	FECHA DE FINALIZACIÓN
Colección completa	O.NOVO KIDS	30.06.2025
COLORES CERÁMICOS	**COLECCIÓN**	**FECHA DE FINALIZACIÓN**
BC9A, BCP5, 9A, 9B, 9C, P4, P5	O.NOVO KIDS	30.06.2025
COLORES DE LOS MUEBLES	**COLECCIÓN**	**FECHA DE FINALIZACIÓN**
PD, VG, VK	SUBWAY 2.0	31.03.2025

En las siguientes colecciones se van a suprimir algunos artículos 31.03.2025) : ARCHITECTURA, AVENTO, COLLARO, EVANA, FINION, HOMMAGE, LEGATO, LOOP & FRIENDS, MEMENTO 2.0, MORE TO SEE, MORE TO SEE 14, MORE TO SEE LITE, O.NOVO, O.NOVO KIDS, SUBWAY 2.0, SUBWAY 3.0, SUBWAY INFINITY, VENTICELLO, VICONNECT, ACCESORIOS *

* Aquí encontrará todos los artículos correspondientes:: https://pro.villeroy-boch.com/picdb/pricelist/Delisting_ES.xlsx

MODIFICACIONES DE LA GAMA - FREGADEROS

1. Novedades

REFERENCIA	COLECCIÓN
3385 01/02	LINARA 50
3385 1F/2F	LINARA 50 FLAT

2. Gama en curso de supresión

REFERENCIA	COLECCIÓN	FECHA DE FINALIZACIÓN
6745	CONDOR 45	28.02.2025
3305	FLAVIA 60	28.02.2025
3304	FLAVIA 50	28.02.2025

MODIFICACIONES DE LA GAMA - WELLNESS

1. Novedades

MODELO	COLECCIÓN
UBQ 180 SBW 9CS00V	SUBWAY 3.0
UBQ 180 SBW 9CS00TV	
UBQ 180 SBW 9CSBCV	
UBQ 180 SBW 9CSBCTV	
UBQ 180 SBW 9CL00V	
UBQ 180 SBW 9CL00TV	
UBQ 180 SBW 9CLBCV	
UBQ 180 SBW 9CLBCTV	
UBQ 180 SBW 9CR00V	
UBQ 180 SBW 9CR00TV	
UBQ 180 SBW 9CRBCV	
UBQ 180 SBW 9CRBCTV	
COLOR	**COLECCIÓN**
R7 (Pure Black)	ANTAO, THEANO
ACCESORIOS	**DESCRIPCIÓN**
U909604-01	Combinación de desagüe y rebosadero, blanco (alpino)
U909604-33	Combinación de desagüe y rebosadero, blanco (alpino)
U909603-01	Desagüe y rebose con entrada de agua, blanco (alpino)
U909603-33	Desagüe y rebose con entrada de agua, Black Matt
U909530R7	ViFlow, Válvulas de desagüe y rebose para baños sin orificio de rebosadero visible, Pure Black
U909520R7	Válvula Push-to-Open sin función de rebose, Pure Black

2. Modificaciones de la gama

MODELO	COLECCIÓN	FECHA DE FINALIZACIÓN
UBQ 194 AVE 7V	AVEO	31.03.2025
UBA 180 LFO 2V	LOOP & FRIENDS	31.03.2025
UBA 180 LFS 2V		
UBQ 180 NEU 7V	NEXUS	31.03.2025
UBQ 145 SQR 3V	SQUARO	31.03.2025
UBQ 190 SQR 6V		
OPCIONAL		**FECHA DE FINALIZACIÓN**
Profibox 2.0		31.03.2025

MODIFICACIONES DE LA GAMA - GRIFERÍA

1. Novedades

MODELO	COLECCIÓN
Colección completa	SKYLA

2. Modificaciones de la gama

MODELO	COLECCIÓN	FECHA DE FINALIZACIÓN
TVT103505000XX	ARCHITECTURA	28.02.2025
TVZ106001000XX	DAWN	
TVZ106002000XX		
TVZ106005000XX		
TVZ106006000XX		
TVZ106007000XX		

RESUMEN DE COLORES - SANITARIO

Colecciones	Colecciones Color sanitario														Acabados de las partes metálicas	
	Blanco Alpin	Blanco Alpin CeramicPlus	Blanco Alpin AntiBac CeramicPlus**	Pergamon CeramicPlus	Stone White CeramicPlus	Graphite CeramicPlus	Almond CeramicPlus	Pure Black CeramicPlus	Morning Green CeramicPlus	Nightfall CeramicPlus	Teal CeramicPlus	Bicolour	Blanco Alpin Anti-slip	CeraSoft	Cromado	Latón noble
	01	R1	T2	R3	RW	I4	AM	R7	R8	R6	TE	BC	01	88		
ANTAO		○			○		○	○	○							
ARCHITECTURA	○	○	*												○	
ARTIS	○	○			○		○	○		○	○	○				
AVENTO	○	○			○		*	*	*						○	
COLLARO	○	○			○											
EVANA	○	○														
FINION		○			○			*								
HOMMAGE		○						○							○	○
LE VALENCE Platos de ducha														○		
LIFETIME PLUS Platos de ducha													○			
LOOP & FRIENDS	○	○			○	○	○	○								
MEMENTO 2.0	○	○			○	○		○								
MEMENTO	○	○														
OCTAGON					○			○								
O.NOVO	○	○	*	*											○	
O.NOVO / O.NOVO PLUS Platos de ducha													○			
SKYLA	○	○			○			*								
SUBWAY 3.0	○	○	*		○			*							○	
SUBWAY 2.0	○	○	*	*	*	*	*	*							○	
SUBWAY	○	○													○	
SUBWAY INFINITY Platos de ducha													○			
UNIVERSO TWISTFLUSH	○	○														
VENTICELLO	○	○			*	*		*							○	
VICARE	○	○	○													

* Solo hay determinados modelos disponibles en este color. Consulte los detalles en las páginas de datos de los productos.
** er la vista general de AntiBac, página 20

RESUMEN DE COLORES - SANITARIO

Colecciones	Colores suprimidos
	Manhattan CeramicPlus
	R5
EVANA	○
SUBWAY	○

RESUMEN DE COLORES Y MODELOS - WELLNESS

	Colores de wellness												Superficies de metal																	
																									Equipamiento (Finion, Collaro)				
	Blanco alpin	Stone White	Anthracite	Grey	Almond	Pure Black	Morning Green	Nature Anthracite	Nature Creme	Nature Grey	Nature Sand	Nature White	Chrome	Cromado mate	Blanco alpin	Anthracite	Grey	Stone White	Almond	Morning Green	Black Matt	Nature Anthracite	Nature Creme	Nature Grey	Nature Sand	Nature White	Chrome	Gold	Black Matt	White	Stone White
	01	RW	1S	3S	AL	R7	R8	1N	2N	3N	4N	5N	61	69	01	1S	3S	RW	AL	R8	33	1N	2N	3N	4N	5N	-	-	-	-	-
PLATOS DE DUCHA																															
ARCHITECTURA METALRIM*	○	○	○	○	○										○	○	○	○	○												
FUTURION FLAT	○																														
O.NOVO	○																														
PLANEO	○	○	○	○				○	○	○	○	○										○	○	○	○	○					
SQUARO INFINITY*		○	○	○	○		○									○	○	○	○	○											
SUBWAY	○																														
WALLWAY		○	○											○		○		○													
BAÑERAS																															
ANTAO [1]	○	○		○	○	○	○								○		○	○	○	○											
ANTHEUS [1]	○	○		○	○		○						○		○		○	○	○	○	○										
ARCHITECTURA	○																														
AVEO	○	○																													
AVEO NEW GENERATION [1]	○	○																													
CETUS	○																														
COLLARO [1]	○	○																									○	○	○	○	○
FINION [1]	○	○																									○	○	○	○	○
HOMMAGE [1]	○	○																													
LIBRA	○																														
LOOP & FRIENDS [1]	○	○																													
OBERON	○	○																													
OBERON 2.0 [1]	○	○											○		○			○			○										
OBERON 2.1 [1]	○	○											○		○			○			○										
O.NOVO	○																														
SQUARO	○																														
SQUARO EDGE 12	○	○											○		○			○			○										
SQUARO EDGE 12 EXCELLENCE [1]	○	○											○		○			○			○										
SUBWAY	○																														
SUBWAY 3.0 [1]	○	○													○			○			○										
THEANO Original & Curved Edition [1]	○	○		○	○	○	○						○		○		○	○	○	○	○										

[1] Algunos modelos se pueden suministrar con Colour on Demand. Detalles en las páginas de los productos correspondientes.

* Tapa de desagüe en el color mate a juego.

BICOLOUR - SANITARIO



Titan Ceram

Artis - El color en su expresión más atractiva.

Cuatro formas, nueve BiColour colores, miles de posibilidades: Artis se comercializa en una amplia gama de colores para todos los gustos, desde los más atrevidos hasta unos matices sutiles en el cuarto de baño. Los impresionantes lavabos montados en superficie siempre llaman la atención. El atractivo diseño BiColour se puede combinar con muebles Finion y Legato para crear un concepto cromático para todo el cuarto de baño.

- **4 formas:**redondo, ovalado, cuadrado y rectangular con paredes extremadamente finas hechas de TitanCeram, de alta resistencia
- **Diseño BiColour:** el esmalte coloreado del exterior y el Blanco Alpino del interior se encuentran en el fino borde
- **10 modernos tonos BiColour**





BCS4 DEEP OCEAN | BCS6 FROZEN | BCS7 FOREST | BCT8 COAL BLACK | BCW9 INDIAN SUMMER | BCS8 SAGE GREEN | BCT7 FRENCH LINEN | BCT0 POWDER | BCW8 RUST | BCS9 BORDEAUX

CONCEPTO DE COLOR ARTIS

Colores de mobiliario recomendados a juego con los lavabos Artis BiColor







Color Artis	Colores del mobiliario Antao			Colores del mobiliario Finion			Colores del mobiliario Collaro		
Bordeaux	Silk Grey Matt Laquer	Stone Grey Matt Laquer	Warm Walnut	White Matt Lacquer	Black Matt Lacquer	Peony Matt Lacquer	Soft Grey	Glossy Grey	Black Matt Lacquer
Indian Summer	White Matt Laquer	Midnight Blue Matt Lacquer	Black Matt Lacquer	Midnight Blue Matt Lacquer	Anthracite Matt Lacquer	Black Matt Lacquer	Glossy Grey	Black Oak	White Matt
Sage Green	White Matt Laquer	Silk Grey Matt Laquer	Warm Walnut	Olive Matt Lacquer	Black Matt Lacquer	Oak Veneer	Nordic Oak	Black Matt Lacquer	White Matt
Rust	Anthracite Matt Laquer	Stone Grey Matt Laquer	Honey Oak	Peony Matt Lacquer	Walnut Veneer	Black Matt Lacquer	Arizona Oak	Black Matt Lacquer	White Oak
Powder	Stone Grey Matt Laquer	Leaf Green Matt Laquer	Honey Oak	Peony Matt Lacquer	White Matt Lacquer	Black Matt Lacquer	Nordic Oak	Black Matt Lacquer	White Matt
Frozen	White Matt Laquer	Midnight Blue Matt Lacquer	Warm Walnut	White Matt Lacquer	Midnight Blue	Walnut Veneer	Kansas Oak	White Matt	Glossy Grey
Deep Ocean	White Matt Laquer	Silk Grey Matt Laquer	Honey Oak	White Matt Lacquer	Anthracite Matt Laquer	Walnut Veneer	White Matt	Soft Grey	Nordic Oak
Forest	Anthracite Matt Laquer	Silk Grey Matt Laquer	Warm Walnut	Black Matt Lacquer	White Matt Lacquer	Oak Veneer	Soft Grey	Black Oak	Arizona Oak
French Linen		Anthracite Matt Laquer	White Matt Laquer	White Matt Lacquer	Peony Matt Lacquer	Anthracite Matt Lacquer		Black Matt Lacquer	White Matt
Coal Black	Leaf Green Matt Laquer	Silk Grey Matt Laquer	Warm Walnut	Olive Matt Lacquer	White Matt Lacquer	Black Matt Lacquer	Soft Grey	Wine Red	Kansas Oak

Bañeras recomendadas a juego con los lavabos Artis BiColor

Con nuestra tecnología Colour on Demand, los paneles de las bañeras exentas se pueden suministrar en 192 colores RAL in en los colores Artis BiColour (exterior de color, interior blanco).



ANTHEUS



THEANO ORIGINAL EDITION



SQUARO EDGE



FINION



AVEO NEW GENERATION

SUBWAY 3.0



THEANO CURVED



PENÍNSULA OBERON 2.0

ANTAO



PENÍNSULA LOOP&-FRIENDS*



PENÍNSULA COLLARO **

*Las bañeras península de Loop & Friends, con interior ovalado, también están disponibles en este color. **Bañeras península: modelos centrados, de izquierda y de derecha.

TWISTFLUSH – MÁS POTENCIA, MENOS AGUA



Twist Flush Villeroy & Boch · AntiBac Villeroy & Boch · Ceramic Plus Villeroy & Boch

TwistFlush es el nuevo sistema de enjuague de inodoros que asegura un enjuague óptimo y una gran eficiencia en el uso del agua. Explota la fuerza física del agua en movimiento giratorio para lograr un enjuague limpio e higiénico.



Enjuague sin parangón

La tecnología TwistFlush (pendiente de patente) sobrepasa con creces los requisitos de la normativa*. Un giro controlado de agua en remolino genera un vórtice muy potente en la taza, de forma cónica, que enjuaga virtualmente toda la superficie interior del inodoro, eliminando la suciedad de forma eficiente.



Ahorre hasta 19 700 litros de agua al año

Con TwistFlush, ahorrará un agua valiosísima cada vez que active el enjuague. El inodoro solo usa 4,5 litros en la descarga completa y 3 litros en la parcial. Y el enjuague es tan poderoso que, generalmente, solo tiene que activarlo una vez. Esto supone que una familia pueda ahorrar hasta 19 700** litros anuales.



El futuro sin escobillas comienza aquí

La forma cónica de la taza, con paredes muy inclinadas y extra suaves evita en gran medida que se adhiera la suciedad. La potente acción de enjuague se encarga del resto. Así, la escobilla es historia.



Fuerte contra la suciedad y los gérmenes

Además de su potencia de enjuague, TwistFlush también incrementa la higiene: la taza de CeramicPlus sin reborde facilita la limpieza, mientras que AntiBac evita el 99,9% del crecimiento bacteriano. De este modo, el inodoro reduce la proliferación de gérmenes, protegiendo a todos los usuarios.



Prácticamente sin salpicaduras

Con TwistFlush, cada gota de agua se usa para el enjuague, sin salpicaduras por encima del borde del inodoro*. La acción de giro controlado implica que la potencia de enjuague se genere justo donde se necesita. El agua gira prácticamente por toda la superficie interior. No hay prácticamente salpicaduras y se reducen los aerosoles

* En cumplimiento de la norma europea EN 997

**Unidad familiar de 4 personas, en comparación con un enjuague convencional de 6 litros. Uso medio: 5 veces por persona y día, sobre la base de la información de la Agencia Federal Alemana del Medio Ambiente.

TWISTFLUSH[E³] - MÁXIMA POTENCIA DE GIRO



Twist Flush[e³] Villeroy & Boch | AntiBac Villeroy & Boch | Ceramic Plus Villeroy & Boch

Con su nuevo sistema de enjuague de inodoros TwistFlush[e³], Villeroy & Boch refina aún más la tecnología de enjuague por remolino para su uso en aseos públicos y comerciales y para construcciones residenciales en serie.



Potente acción de enjuague por remolino

El remolino de agua se dirige de modo que limpia la suciedad sin dejar rastro, por lo que rara vez se requiere un segundo enjuague. De este modo, TwistFlush[e³] no solo cumple la norma europea sobre inodoros EN 997 – en realidad, supera diez veces sus requisitos para las bolas de plástico de enjuagues. Este excelente rendimiento en el enjuague ha sido confirmado por el wfk – Institut für Angewandte Forschung GmbH (wfk – Instituto de Investigación Aplicada).*



El enjuague alcanza toda la taza del inodoro

La combinación de enjuague mediante remolino y un diseño inteligente de la taza asegura que se limpie prácticamente el 100 % de la superficie de la taza. Este rendimiento se ha comprobado con serrín y los resultados superaron significativamente los requisitos de la norma EN 997 - lo que ha confirmado el wfk - Institut für Angewandte Forschung GmbH (wfk - Instituto de Investigación Aplicada).*



Reducción en los volúmenes de enjuague

Con 3/4,5 litros por enjuague, TwistFlush[e³] es significativamente más eficiente que sistemas con 3/6 litros por enjuague. La eficiencia de este sistema de enjuague ha sido conformada por institutos de pruebas independientes. Gracias a TwistFlush[e³], una empresa con 1000 empleados puede ahorrar hasta 675 000 litros de agua al año.*



Limpieza rápida

Los inodoros con TwistFlush[e³] no tienen reborde, por lo que se limpian más fácilmente y en la mitad de tiempo que los inodoros de Villeroy & Boch con reborde.* Una empresa con unos 6400 empleados, como Villeroy & Boch, puede ahorrar más de 16 000 € al año en costes de limpieza gracias a TwistFlush[e³].

*wfk – Institut für Angewandte Forschung GmbH (wfk – Instituto de Investigación Aplicada) / WL 4093A/23

CAMPEÓN DE LA HIGIENE - SANITARIO



Nuestro campeón de la higiene

El innovador inodoro cuatro veces más limpio

Higiene, fresco, antibacteriano y de fácil limpieza - con nuestro campeón de la higiene siempre se sentirá seguro. Porque el inodoro DirectFlush Subway 2.0 sin rebordes, con la innovadora tecnología ViFresh y superficie CeramicPlus y Antibac es la perfecta solución higiénica de Villeroy & Boch. Lo mejor es el gran ahorro de agua y limpiadores que permite. Cuatro veces más higiénico, su seguridad es simplemente imbatible. CeramicPlus y AntiBac también están disponibles por separado para los inodoros DirectFlush y se pueden combinar como desee



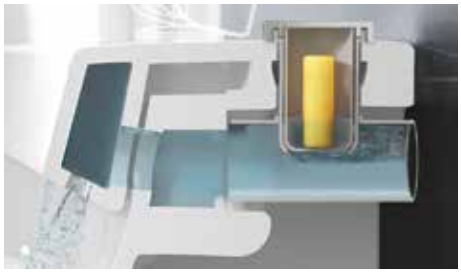



ViFresh

La solución fresca integrada

El innovador compartimento para bloques limpiadores de inodoro está integrado en la cerámica y queda prácticamente invisible. Se llena sin tocar zonas no higiénicas y proporciona un aroma fresco y un enjuague óptimo. Al desaparecer los cestillos habituales que interrumpen el paso del agua, ViFresh es idóneo para los inodoros sin rebordes.

- La solución fácil de usar para inodoros DirectFlush
- Compartimento para limpiadores integrado en la salida de agua de la cerámica
- Llenado higiénico con bloques de inodoro ordinarios o limpiadores-ambientadores en gel, sin necesidad de tocar la taza o el borde del inodoro.
- En el enjuague, los principios activos se reparten homogéneamente por toda la taza
- Se mantiene el excelente enjuague
- Instalación sencilla sin gasto adicional
- Sin pegar, sin riesgo de corrosión



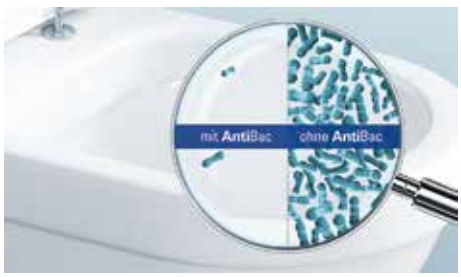

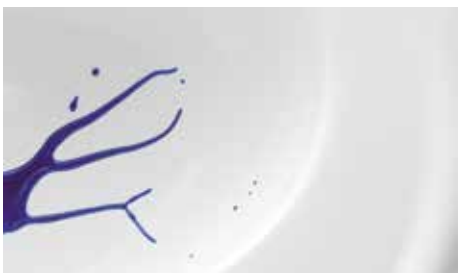

DirectFlush

La generación de inodoros sin reborde

- Enjuague de todo el interior de la taza sin salpicaduras
- Máxima capacidad de enjuague con una dirección precisa del agua
- Limpieza rápida y sencilla gracias a su diseño sin rebordes
- Higiene visible, también para el usuario

AntiBac

El esmalte antibacteriano

- Reduce probadamente el crecimiento de bacterias en más de un 99,9%***
- Para superficies cerámicas y asientos de inodoro
- Ideal para áreas con estrictas normas de higiene

CeramicPlus

El tratamiento de superficies que repele la suciedad

- El efecto antiadherente impide los depósitos de cal
- Repele la suciedad de forma duradera, con un brillo resplandeciente
- Reducción del consumo de agua*, limpiadores** y tiempo de limpieza** de hasta un 90% respecto a las superficies anteriores
- Disponible para todos los productos de cerámica sanitaria y todos los colores

* En caso de suciedad producida por agua sucia, ** En la eliminación de manchas de cal en comparación con la cerámica estándar (estudio del wfk-Forschungsinstituts für Reinigungstechnologie),
*** Confirmado por el BOKEN Quality Evaluation Institute, por la Bundesanstalt für Materialprüfung (BAM) de Berlín y por el IZORE Centrum Infectieziekten Friesland, Países Bajos

SUJECIONES - SANITARIO

SUPRAFIX 3.0

Con SupraFix 3.0, la instalación de los inodoros montados en pared puede ser realizada por una sola persona de forma rápida y sencilla; cómodamente, desde arriba, sin enganches visibles.



Las ventajas de SupraFix 3.0:

- Fácil montaje del inodoro desde arriba por una sola persona
- Instalación 2-en-1 de inodoro y asiento de inodoro con una sola fijación usando los mismos taladros
- Tuerca Vario para un montaje flexible y la exacta colocación del asiento

SUPRAFIX 4.0

SupraFix 4.0 - La siguiente generación de nuestra tecnología de montaje. Instale su inodoro montado en pared y su correspondiente taza aún con más rapidez, facilidad, precisión y comodidad - sin herramientas adicionales - desde arriba.



Ventajas adicionales de SupraFix 4.0:

- Flexibilidad de ajuste para cuando las condiciones estructurales no son óptimas
- Óptima distribución de las fuerzas en todo el panel trasero del inodoro
- Compatible con todos los sistemas de instalación del mercado

VIFIX

ViFix - El método rápido y cómodo para instalar inodoros montados en pared con lados totalmente encapsulados. Gracias a la preinstalación del enganche de ViFix, el inodoro se puede instalar aún con mayor rapidez.



Las ventajas de ViFix:

- Instalación sencilla del inodoro desde arriba a través de los taladros en la taza
- Sujeción invisible: sin tornillos ni tapas visibles
- El peso se distribuye uniformemente por todo el panel trasero del inodoro
- Instalación precisa por una sola persona
- Ahorro de tiempo gracias a la preinstalación

VISTA DE ANTIBAC - SANITARIO

Colección	Modelos
ARCHITECTURA AntiBac	modelos seleccionados vea págs. 71-99
O.NOVO AntiBac	modelos seleccionados vea págs. 246-275
SUBWAY 2.0 AntiBac	modelos seleccionados vea págs. 310-326
SUBWAY 3.0 AntiBac	modelos seleccionados vea págs. 287-309
VICARE AntiBac	modelos seleccionados vea págs. 342-349

VISTA DE CONJUNTO EXPRESS DELIVERY

Programa de muebles/Espejos	Descripción	Colores Express Delivery
ARCHITECTURA	todos los modelos	White Matt (MS), White (VS), Grey (VT)
AVENTO	todos los modelos	Brilliant White (VE), Graphite (VR), Kansas Oak (RH) y Nordic Oak (VJ) en versión de manilla 0 (cromo pulido)
FINION	todos los espejos	—
MORE TO SEE LITE	todos los espejos	—
MORE TO SEE LITE+	todos los espejos	—
MORE TO SEE SQUARE	todos los espejos	
MORE TO SEE ONE	todos los espejos	—
MY VIEW ONE	todos los modelos	—
SUBWAY 2.0	modelos seleccionados	Glossy White (DH)
SUBWAY 3.0	modelos seleccionados	Brilliant White (VE), Kansas Oak (RH) y Graphite (VR) con tirador de aluminio brillante 0, todos los espejos
SKYLA	todos los modelos	Brilliant White (VE), Graphite (VR), Kansas Oak (RH), Nordic Oak (VJ)
VENTICELLO	modelos seleccionados	Glossy White (DH) con asidero versión 1

LA APP DE VILLEROY & BOCH



PRECIOS E INFORMACIÓN DE ENTREGA ACTUALIZADOS

EL CONFIGURADOR LLENA DE VIDA LOS DESEOS DE LOS CLIENTES

HOJAS DE DATOS E INSTRUCCIONES DE INSTALACIÓN

SUGERENCIAS DE PRODUCTOS PARA IMPULSAR LAS VENTAS

CARPETA DE MUESTRAS CREADA AUTOMÁTICAMENTE

MODO OFFLINE OPCIONAL

LA HERRAMIENTA INTELIGENTE DE PLANIFICACIÓN Y ASESORAMIENTO

Ahora tiene toda la información que necesita sobre los cuartos de baño de Villeroy & Boch en la palma de la mano. Un vistazo a su smartphone, tableta o PC es todo lo que necesita para encontrar dimensiones y precios actuales aunque esté fuera de casa, o para configurar variantes de modelos y comprobar su disponibilidad mientras asesora a sus clientes.

Consíguelo en el App Store · DISPONIBLE EN Google Play · Consíguelo de Microsoft

Para smartphone, tableta y PC.
Más información en **pro.villeroy-boch.com/villeroybochapp**

SANITARIOS & MUEBLES DE BAÑO



ÍNDICE - SANITARIO & MUEBLES

INFORMACION GENERAL

Cómo usar esta tarifa de precios	2
Concepto de color Artis	15
BiColour	14
Resumen de colores sanitario y muebles	11-12
TwistFlush	16, 330
Campeón en higiene	18
Iconos	ver la contraportada interior
Modificaciones de las gamas	8
Indice Numérico	820-822
Explicación de los símbolos	ver la contraportada interior
Sujeciones	19

RESÚMENES GENERALES

Bidés	34
Urinarios	35
Lavabos	26-30
Inodoro	31-33

SANITARIO ⬭ & MUEBLES ■

Antao	⬭	■	38-70
Architectura	⬭	■	71-99
Artis	⬭		100-102
Avento	⬭	■	103-111
Collaro	⬭	■	112-153
Evana	⬭		154-155
Finion	⬭	■	156-193
Hommage	⬭		194-196
Legato		■	197-208
Loop & Friends	⬭		209-219
Memento 2.0	⬭		220-231
O.novo	⬭		246-275
Lavabos exentos	⬭		285-286
Skyla	⬭	■	276-284
Subway 3.0	⬭	■	287-309
Subway 2.0	⬭	■	310-326
Subway	⬭		327-328
Universo TwistFlush	⬭		329, 331
Venticello	⬭	■	332-341
ViCare	⬭		342-349
ViClean	⬭		360-366
Sistemas de instalación ViConnect	⬭		367-383
Asientos de inodoro	⬭		388-391
Accesorios	⬭	■	384-387

ESPEJOS Y ARMARIOS CON ESPEJO

More to See Lite	■	232-236
More to See Lite+	■	237-239
More to See Square	■	240-241
More To See One	■	242-243
My View One	■	244-245

LAVABOS SEGUN FORMA Y DIMENSION

Lavabo-encimera

800 mm Rectangular	800 mm Rectangular	800 mm Rectangular	800 mm Rectangular	800 mm Rectangular	800 mm Rectangular	800 mm Rectangular
						
Antao	**Avento**	**Collaro**	**Finion**	**Memento 2.0**	**Skyla**	**Skyla**
4A75 81 (40)	**4156 80 (104)**	**4A33 80 (115)**	**4164 81 (159)**	**4A22 80 (225)**	**5A51 80 (278)**	**5A52 L1 (278)**

Lavabo-encimera

800 mm Rectangular	800 mm Rectangular	800 mm Rectangular	800 mm Rectangular	1000 mm Rectangular	1000 mm Rectangular	1000 mm Rectangular
						
Skyla	**Subway 2.0**	**Subway 3.0**	**Venticello**	**Antao**	**Avento**	**Collaro**
5A52 R1 (279)	**7175 80 (311)**	**4A70 80 (291)**	**4104 8L (335)**	**4A76 A2 (40)**	**4156 A5 (104)**	**4A33 A5 (114)**

Lavabo-encimera

1000 mm Rectangular	1000 mm Rectangular	1000 mm Rectangular	1000 mm Rectangular	1000 mm Rectangular	1000 mm Rectangular	1000 mm Rectangular
						
Finion	**Finion**	**Memento 2.0**	**Skyla**	**Subway 2.0**	**Subway 3.0**	**Venticello**
4164 A1 (158)	**4164 A2 (158)**	**4A22 A4 (223)**	**5A51 A5 (277)**	**7175 A0 (311)**	**4A70 A5 (290)**	**4104 AK (334)**

Lavabo-encimera

1000 mm Rectangular	1000 mm Rectangular	1200 mm Rectangular	1200 mm Rectangular	1200 mm Rectangular	1200 mm Rectangular	1200 mm Rectangular
						
Venticello	**Venticello**	**Antao**	**Avento**	**Collaro**	**Finion**	**Finion**
4134 L1 (334)	**4134 R1 (334)**	**4A77 L2 (41)**	**4A23 CK (104)**	**4A33 C4 (113)**	**4164 C1 (158)**	**4164 C2 (158)**

Lavabo-encimera

1200 mm Rectangular	1200 mm Rectangular	1200 mm Rectangular	1300 mm Rectangular	1300 mm Rectangular	1300 mm Rectangular	1300 mm Rectangular
						
Memento 2.0	**Skyla**	**Venticello**	**Subway 2.0**	**Subway 3.0**	**Subway 3.0**	**Venticello**
4A22 C4 (221)	**5A51 C5 (277)**	**4104 CK (333)**	**7175 D0 (311)**	**4A70 D4 (289)**	**4A71 D5 (289)**	**4111 DL (333)**

LAVABOS SEGUN FORMA Y DIMENSION

Lavabo

500 mm Rectangular	550 mm Ovalada	550 mm Rectangular	550 mm Rectangular	550 mm Rectangular	550 mm Rectangular	550 mm Rectangular
						
Memento 2.0	**O.novo**	**Architectura**	**Architectura**	**Avento**	**Collaro**	**Skyla**
4A22 50 (227)	**4A40 55 (253)**	**4188 55 (78)**	**4A87 55 (75)**	**4A00 55 (105)**	**4A33 55 (117)**	**5A51 55 (280)**

Lavabo

550 mm Rectangular	550 mm Rectangular	550 mm angular	600 mm Ovalada	600 mm Rectangular	600 mm Rectangular	600 mm Rectangular
						
Subway 2.0	**Subway 3.0**	**O.novo**	**O.novo**	**Architectura**	**Architectura**	**Avento**
7113 55 (313)	**4A70 55 (293)**	**4A41 55 (249)**	**4A40 60 (253)**	**4188 60 (78)**	**4A87 60 (74)**	**4158 60 (105)**

Lavabo

600 mm Rectangular	600 mm Rectangular	600 mm Rectangular	600 mm Rectangular	600 mm Rectangular	600 mm Rectangular	600 mm Rectangular
						
Collaro	**Finion**	**Memento 2.0**	**Skyla**	**Subway 2.0**	**Subway 3.0**	**Venticello**
4A33 60 (116)	**4168 64 (161)**	**4A22 60 (226)**	**5A51 60 (280)**	**7113 60 (313)**	**4A70 60 (292)**	**4124 60 (335)**

Lavabo

600 mm angular	650 mm Ovalada	650 mm Rectangular	650 mm Rectangular	650 mm Rectangular	650 mm Rectangular	650 mm Rectangular
						
O.novo	**O.novo**	**Architectura**	**Architectura**	**Avento**	**Skyla**	**Subway 2.0**
4A41 60 (248)	**4A40 65 (252)**	**4188 65 (77)**	**4A87 65 (73)**	**4158 65 (105)**	**5A51 65 (279)**	**7113 65 (312)**

Lavabo

650 mm Rectangular	650 mm Rectangular	650 mm angular	750 mm Rectangular	800 mm Rectangular	800 mm Rectangular	1000 mm Rectangular
						
Subway 3.0	**Venticello**	**O.novo**	**Hommage**	**Architectura**	**Finion**	**Architectura**
4A70 65 (291)	**4124 65 (335)**	**4A41 65 (247)**	**7101 75 (195)**	**4A87 80 (72)**	**4168 81 (160)**	**4A87 A5 (72)**

LAVABOS SEGUN FORMA Y DIMENSION

Lavabo

1000 mm Rectangular



Finion
4168 1H (160)

Lavabo ViCare

560 mm Ovalada



ViCare
4119 55 (344)

600 mm Rectangular



ViCare
4A68 60 (344)

610 mm Ovalada



ViCare
4119 60 (343)

650 mm Rectangular



ViCare
5178 67 (343)

800 mm Ovalada



ViCare
4120 80 (343)

800 mm Rectangular

ViCare
4A68 80 (345)

Lavabo sobre encimera

325 mm redondo



Artis
4389 32 (101)

380 mm redondo



Loop & Friends
4A45 00 (210)

400 mm redondo



Collaro
4A18 40 (119)

418 mm redondo

Octagon
5A56 40 (286)

420 mm redondo



Loop & Friends
4A46 00 (210)

430 mm redondo



Artis
4179 43 (101)

450 mm redondo

Architectura
5A25 45 (81)

Lavabo sobre encimera

380 mm Cuadrado



Collaro
4A21 38 (119)

400 mm Asimétrico

Antao
4A72 40 (39)

410 mm Cuadrado



Artis
4178 41 (102)

485 mm Ovalada

Artis
4388 48 (102)

500 mm Rectangular



Memento 2.0
4A07 50 (228)

510 mm Asimétrico

Antao
4A73 51 (39)

550 mm Rectangular



Venticello
4113 55 (336)

Lavabo sobre encimera

560 mm Ovalada



Collaro
4A19 56 (118)

560 mm Ovalada

Loop & Friends
4A47 00 (210)

560 mm Rectangular



Collaro
4A20 56 (118)

560 mm Rectangular



Loop & Friends
4A49 00 (211)

580 mm Rectangular



Artis
4172 58 (102)

600 mm Ovalada

Architectura
5A26 60 (81)

600 mm Rectangular

Architectura
5A27 60 (81)

Lavabo sobre encimera

600 mm Rectangular

Finion
4143 61 (162)

600 mm Rectangular



Memento 2.0
4A07 60 (228)

610 mm Ovalada



Artis
4198 61 (101)

620 mm Ovalada

Loop & Friends
4A48 00 (211)

620 mm Rectangular



Loop & Friends
4A50 00 (211)

650 mm Asimétrico

Antao
4A74 65 (39)

Lavabo de encastre

390 mm redondo



Loop & Friends
4A59 00 (212)

LAVABOS SEGUN FORMA Y DIMENSION

Lavabo de encastre

450 mm redondo	450 mm redondo	505 mm Ovalada	510 mm Rectangular	560 mm Ovalada	570 mm Ovalada	600 mm Ovalada
						
Architectura	**Loop & Friends**	**Loop & Friends**	**Loop & Friends**	**O.novo**	**Loop & Friends**	**Architectura**
5A65 45 (82)	**4A60 00 (212)**	**4A61 00 (212)**	**4A64 00 (213)**	**4161 56 (256)**	**4A62 00 (213)**	**5A66 60 (82)**

Lavabo de encastre

600 mm Rectangular	600 mm Rectangular	660 mm Ovalada	675 mm Rectangular
			
Architectura	**Loop & Friends**	**Loop & Friends**	**Loop & Friends**
5A67 60 (82)	**4A65 00 (214)**	**4A63 00 (213)**	**4A66 00 (214)**

Lavabo de sotoencastre

330 mm redondo	380 mm redondo	400 mm redondo
		
Loop & Friends	**Loop & Friends**	**Architectura**
4A51 00 (214)	**4A52 00 (215)**	**5A75 45 (83)**

Lavabo de sotoencastre

430 mm Ovalada	450 mm Rectangular	485 mm Ovalada	500 mm Ovalada	530 mm Ovalada	540 mm Rectangular	560 mm Ovalada
						
Loop & Friends	**Loop & Friends**	**Loop & Friends**	**Evana**	**O.novo**	**Loop & Friends**	**Loop & Friends**
4A53 00 (215)	**4A56 00 (216)**	**4A54 00 (215)**	**6147 00 (155)**	**4162 50 (256)**	**4A57 00 (216)**	**4A55 00 (216)**

Lavabo de sotoencastre

570 mm Ovalada	570 mm Rectangular	600 mm Ovalada	615 mm Rectangular
Architectura	**Architectura**	**O.novo**	**Loop & Friends**
5A76 60 (83)	**5A77 60 (83)**	**4162 60 (256)**	**4A58 00 (217)**

Lavabo de semiencastre

550 mm Rectangular	550 mm Rectangular	550 mm Rectangular
		
Architectura	**Avento**	**Memento**
4190 55 (79)	**4A06 55 (106)**	**4133 55 (286)**

Lavamanos

360 mm Ovalada	360 mm Rectangular	360 mm Rectangular	360 mm Rectangular	360 mm Rectangular	360 mm Rectangular	360 mm Rectangular
						
O.novo	**Architectura**	**Architectura**	**Architectura**	**Architectura**	**Avento**	**Avento**
4340 36 (255)	**4373 36 (80)**	**4385 36 (77)**	**4385 37 (77)**	**4386 36 (77)**	**4300 3L (106)**	**4300 3R (107)**

LAVABOS SEGUN FORMA Y DIMENSION

Lavamanos

360 mm angular	360 mm angular	370 mm Rectangular	400 mm Rectangular	430 mm Rectangular	450 mm Ovalada	450 mm Rectangular
						
O.novo	**O.novo**	**Subway 3.0**	**Memento 2.0**	**Finion**	**O.novo**	**Architectura**
4342 36 (251)	**4343 36 (251)**	**4370 37 (295)**	**4323 40 (229)**	**4364 43 (162)**	**4340 45 (254)**	**4373 45 (80)**

Lavamanos

450 mm Rectangular	450 mm Rectangular	450 mm Rectangular	450 mm Rectangular	450 mm Rectangular	450 mm angular	480 mm Rectangular
						
Architectura	**Avento**	**Collaro**	**Subway 2.0**	**Subway 3.0**	**O.novo**	**Architectura**
4387 45 (76)	**7358 45 (106)**	**4334 45 (118)**	**7315 45 (315)**	**4370 45 (294)**	**4344 45 (250)**	**4385 48 (76)**

Lavamanos

480 mm Rectangular	480 mm Rectangular	500 mm Ovalada	500 mm Rectangular	500 mm Rectangular	500 mm Rectangular	500 mm Rectangular
						
Architectura	**Architectura**	**O.novo**	**Architectura**	**Collaro**	**Subway 2.0**	**Subway 3.0**
4385 49 (76)	**4386 48 (76)**	**4340 50 (254)**	**4373 50 (80)**	**4334 50 (117)**	**7315 50 (315)**	**4370 50 (294)**

Lavamanos

500 mm Rectangular	500 mm angular	500 mm angular
		
Venticello	**O.novo**	**O.novo**
4124 50 (336)	**4342 R5 (252)**	**4344 50 (250)**

Lavamanos angular

Angular	Angular	Angular
		
O.novo	**O.novo**	**Subway 3.0**
7310 32 (255)	**7327 40 (255)**	**4371 46 (295)**

Lavabo en serie

1000 mm Rectangular

O.novo
6820 00 (273)

Vertedero

460 mm Rectangular
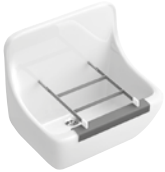
O.novo
6912 01 (274)

Fregadero

495 mm Rectangular	595 mm Rectangular
	
O.novo	**O.novo**
6321 00 (274)	**6322 00 (275)**

Fregadero doble

795 mm Rectangular

O.novo
6331 00 (274)

VISTA DE CONJUNTO INODOROS

Inodoro de fondo profundo sin reborde

suspendido	suspendido	suspendido	suspendido	suspendido	suspendido	suspendido
						
Antao	**Architectura**	**Architectura**	**Architectura**	**Architectura**	**Architectura**	**Architectura**
4674 T0 (42)	**5684 R0 (89)**	**5684 C0 (85)**	**5685 C0 (87)**	**4694 R0 (88)**	**5685 R0 (91)**	**4694 C0 (84)**

Inodoro de fondo profundo sin reborde

suspendido	suspendido	suspendido	suspendido	suspendido	suspendido	suspendido
						
Finion	**Memento 2.0**	**O.novo**	**O.novo**	**O.novo**	**O.novo**	**Subway 2.0**
4664 R0 (163)	**4633 R0 (230)**	**5C39 C0 (261)**	**5660 C0 (260)**	**5660 R0 (258)**	**7682 R0 (264)**	**5614 A1 (319)**

Inodoro de fondo profundo sin reborde

suspendido	suspendido	suspendido	suspendido
			
Subway 2.0	**Subway 3.0**	**Subway 3.0**	**Venticello**
5614 R0 (218, 318)	**4670 T0 (297)**	**4610 T0 (164, 219, 298)**	**4611 R0 (337)**

Inodoro de fondo profundo

suspendido	suspendido	suspendido
		
Architectura	**Hommage**	**O.novo**
5684 10 (90)	**6661 B0 (195)**	**5660 10 (259)**

Inodoro de fondo profundo

suspendido

Subway 2.0
5600 10 (320)

Combi-Pack

Montado en pared	Montado en pared	Montado en pared
		
Architectura	**O.novo**	**O.novo**
5684 H1 (90)	**5688 H1 (263)**	**5660 H1 (259)**

Combi-Pack sin reborde

Montado en pared	Montado en pared	Montado en pared
		
Architectura	**Architectura**	**Architectura**
4687 CL (86)	**4694 CL (85)**	**4694 HR (88)**

Combi-Pack sin reborde

Montado en pared	Montado en pared	Montado en pared	Montado en pared	Montado en pared	Montado en pared	Montado en pared
						
Architectura	**Architectura**	**Architectura**	**Architectura**	**Architectura**	**Avento**	**Avento**
5685 CL (87)	**5685 HR (91)**	**4687 HR (92)**	**5684 HR (89)**	**5684 CL (86)**	**5656 RS (109)**	**5656 HR (108)**

VISTA DE CONJUNTO INODOROS

Combi-Pack sin reborde

Montado en pared	Montado en pared	Montado en pared	Montado en pared	Montado en pared	Montado en pared	Montado en pared
						
O.novo	O.novo	O.novo	O.novo	O.novo	O.novo	Skyla
5C39 CL (261)	5660 CL (260)	5688 HR (262)	5660 HR (258)	7682 HR (265)	7667 HR (265)	4682 CL (281)

Combi-Pack sin reborde

Montado en pared	Montado en pared	Montado en pared	Montado en pared	Montado en pared	Montado en pared	Montado en pared
						
Skyla	Subway 2.0	Subway 3.0	Subway 3.0	Universo TwistFlush	Venticello	Venticello
5656 CL (281)	5614 R2 (319)	4610 TL (119, 298)	4670 TS (297)	4670 T9 (331)	4611 RS (337)	4611 RL (338)

Combi-Pack ViConnect

Inodoro de fondo profundo Compact, sin reborde

Inodoro de fondo profundo Compact

Montado en pared	suspendido	suspendido	suspendido	suspendido	suspendido	suspendido
						
O.novo	Architectura	Architectura	O.novo	O.novo	Subway 2.0	O.novo
5660 D3 (259)	4687 R0 (92)	4687 C0 (86)	7667 R0 (264)	5688 R0 (262)	5606 R0 (320)	5688 10 (263)

Inodoro de fondo profundo ViCare, sin reborde

Inodoro de fondo profundo para combinación

Combi-Pack ViCare

suspendido	suspendido	suspendido	suspendido			
						
ViCare	ViCare	ViCare	O.novo	ViCare	ViCare	ViCare
4695 R0 (347)	5649 R0 (346)	4601 R0 (348)	6623 10 (265)	4695 76 (359)	4695 75 (359)	5649 81 (359)

Combi-Pack ViCare

Inodoro de fondo profundo sin reborde

	De pie	De pie	De pie	De pie	De pie	De pie
						
ViCare	Architectura	O.novo	O.novo	O.novo	Subway 2.0	Subway 3.0
4601 82 (359)	5690 R0 (93)	7618 R0 (267)	7618 R1 (267)	4624 R0 (266)	5602 R0 (321)	4671 T0 (299)

VISTA DE CONJUNTO INODOROS

Inodoro de fondo profundo sin reborde

De pie

ViCare

4683 R0 (348)

Inodoro de fondo profundo

De pie



O.novo

5657 10 (266)

Combi-Pack

De pie

O.novo

4625 H2 (271)

De pie



O.novo

5661 H2 (270)

De pie



O.novo

5661 V1 (270)

De pie



O.novo

5661 H1 (270)

Combi-Pack sin reborde

De pie



O.novo

5661 F7 (269)

Combi-Pack sin reborde

De pie



ViCare

4620 H7 (349)

Inodoro de fondo plano sin reborde

De pie



O.novo

7619 R1 (268)

De pie

O.novo

7619 R0 (267)

Inodoro de fondo profundo para combinación sin reborde

De pie



Avento

5644 R0 (108)

De pie



O.novo

5661 R0 (268)

De pie

Subway 2.0

5617 F2 (323)

De pie

Subway 2.0

5617 R0 (322)

Inodoro de fondo profundo para combinación sin reborde

De pie



Subway 3.0

4672 T0 (300)

Inodoro de fondo profundo para combinación sin reborde Compact

De pie

Venticello

4612 R0 (338)

De pie



O.novo

5689 R0 (271)

Inodoro de fondo profundo para combinación sin reborde ViCare

De pie

ViCare

4620 R0 (349)

Inodoro de fondo profundo para combinación

De pie



Hommage

6662 10 (196)

De pie



O.novo

5661 10 (269)

De pie



O.novo

5658 10 (270)

Inodoro de fondo profundo para combinación

De pie



O.novo

5661 01 (269)

VISTA DE CONJUNTO BIDÉS

Bidé

Montado en pared	Montado en pared	Montado en pared	Montado en pared	Montado en pared	Montado en pared	Montado en pared
						
Antao	**Architectura**	**Avento**	**Finion**	**O.novo**	**Skyla**	**Subway 2.0**
5411 00 (41)	**7487 00 (84)**	**5405 00 (107)**	**4465 00 (163)**	**5460 00 (257)**	**4482 00 (281)**	**5400 00 (317)**

Bidé

Montado en pared	Montado en pared	De pie	De pie	De pie
				
Subway 3.0	**Venticello**	**O.novo**	**Subway 2.0**	**Subway 3.0**
4470 00 (296)	**4411 00 (337)**	**5461 00 (257)**	**5401 00 (317)**	**4471 00 (296)**

VISTA DE CONJUNTO URINARIOS

Urinario de aspiración

alimentación encastrada
Desagüe oculto



Architectura

5586 00 (95)

alimentación encastrada
Desagüe oculto



Architectura

5587 00 (96)

alimentación encastrada
El desagüe se puede ocultar, dependiendo del tipo de sifón



Architectura

5574 00 (94)

alimentación encastrada
El desagüe se puede ocultar, dependiendo del tipo de sifón



Subway

7513 00 (109, 324, 328)

alimentación encastrada
El desagüe se puede ocultar, dependiendo del tipo de sifón



Subway

7513 01 (109, 324, 328)

Urinario de aspiración sin reborde

alimentación encastrada
El desagüe se puede ocultar, dependiendo del tipo de sifón



O.novo

7524 00 (273)

alimentación encastrada
El desagüe se puede ocultar, dependiendo del tipo de sifón



Venticello

5504 R0 (165, 231, 339)

Urinario de aspiración sin reborde

alimentación encastrada
El desagüe se puede ocultar, dependiendo del tipo de sifón

Venticello

5504 R1 (165, 231, 339)

alimentación por arriba
El desagüe se puede ocultar, dependiendo del tipo de sifón



O.novo

7523 00 (273)

Urinario de aspiración Compact

alimentación encastrada
El desagüe se puede ocultar, dependiendo del tipo de sifón



O.novo

7557 00 (272)

alimentación encastrada
El desagüe se puede ocultar, dependiendo del tipo de sifón



O.novo

7557 01 (272)

VISTA DE CONJUNTO VICONNECT

Bastidor encastrable para inodoro



9224 27 (362, 364, 368)



9224 65 (369)



9224 75 (370)



9221 54 (369)

Bastidor encastrable para inodoro Compact



9224 76 (370)

Pro S Bastidor encastrable para inodoro



9209 96 (368)

Bastidor de fijación para inodoro



9224 84 (372)

Bastidor de fijación para inodoro



9224 79 (372)

Cisterna oculta



9224 83 (373)

Cisterna oculta Compact



9224 82 (373)

Bastidor encastrable para urinario



9219 89 (375)



9221 85 (376)

Bastidor encastrable para bidé



9221 48 (375)

Bastidor encastrable para lavabo



9221 49 (374)

Sistema de bastidor de fregadero de servicio para accesorios de grifería montados en pared



9209 40 (374)

Elemento de fijación para barras de apoyo (izquierda)



9219 83 (350, 353-354, 371)

Elemento de fijación para barras de apoyo (derecha)



9221 09 (350, 353-354, 371)

Sistema de bastidor de ducha/bañera



9209 18 (376)



9209 34 (377)

Pulsador 100 S



9224 85 (377)

Pulsador 100M



9224 85 (377)

Pulsador 200 S



9224 90 (378)

Pulsador 200G



9224 00 (378)

Pulsador ProActive+



9223 11 (379)



9223 11 (379)

Pulsador 300 S



9221 80 (379)



9221 61 (380)



9221 69 (380)

VISTA DE CONJUNTO VICONNECT

Pulsador 300G	Pulsador de urinario 100SU
	
9221 60 (380)	9219 44 (378)

ANTAO

Sanitario y Muebles

- Programa de muebles Antao
- Gama de espejos a juego Antao
- Adecuado al programa Wellness Antao
- Lavabos también a juego con los programas de muebles Collaro, Finion
- Adecuado para los lavabos de las colecciones Artis, Collaro, Finion, Loop & Friends
- Gama de grifería a juego Antao

PRO.VILLEROY-BOCH.COM/TECHNICALDRAWINGS



Colores Cerámicos

R1 = Blanco CeramicPlus
RW = Stone White CeramicPlus
AM = Almond CeramicPlus
R7 = Pure Black CeramicPlus
R8 = Morning Green CeramicPlus

Colores de los frentes / del cuerpo

GF = Glossy White Lacquer
GK = Anthracite Matt Lacquer
HG = Midnight Blue Matt Lacquer
HJ = Silk Grey Matt Lacquer
HK = Stone Grey Matt Lacquer
HL = Leaf Green Matt Lacquer
MT = White Matt Lacquer
PD = Black Matt Lacquer
HN = Honey Oak
HM = Warm Walnut

Colores de las encimeras

0 = Pintura
1 = Honey Oak
2 = Warm Walnut
3 = Botticino

Los colores AM, R7 y R8 se fabrican por encargo. Consulte los plazos de entrega al realizar el pedido.

ANTAO

€ sin I.V.A.

Pida los grifos por separado

LAVABO SOBRE ENCIMERA

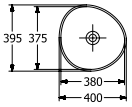

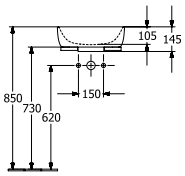

Referencia n°	Descripción		R1	RW, AM, R7, R8		pza./ pal.	kg/ pza.
4A72 40 XX	400 x 395 mm para grifería mural o grifería con cuerpo más alto, sin bancada de grifería	Titan Ceram	710,-	831,-	-	30	8

Montado en superficie, con válvula no sellable y tapa de cerámica, con plantilla para corte, set de fijación incluido, Encargue el enganche 92181700 para instalación sobre encimeras con un grosor superior a 30 mm., programa de muebles: Antao

LAVABO SOBRE ENCIMERA

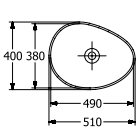

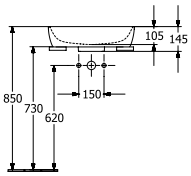

Referencia n°	Descripción		R1	RW, AM, R7, R8		pza./ pal.	kg/ pza.
4A73 51 XX	510 x 400 mm para grifería mural o grifería con cuerpo más alto, sin bancada de grifería	Titan Ceram	764,-	895,-	-	20	9,7

Montado en superficie, con válvula no sellable y tapa de cerámica, con plantilla para corte, set de fijación incluido, Encargue el enganche 92181700 para instalación sobre encimeras con un grosor superior a 30 mm., programa de muebles: Antao

LAVABO SOBRE ENCIMERA

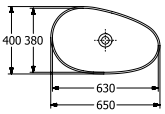

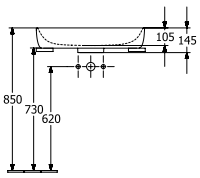

Referencia n°	Descripción		R1	RW, AM, R7, R8		pza./ pal.	kg/ pza.
4A74 65 XX	650 x 400 mm para grifería mural o grifería con cuerpo más alto, sin bancada de grifería	Titan Ceram	818,-	960,-	-	10	12,4

Montado en superficie, con válvula no sellable y tapa de cerámica, con plantilla para corte, set de fijación incluido, Encargue el enganche 92181700 para instalación sobre encimeras con un grosor superior a 30 mm., programa de muebles: Antao

Los colores AM, R7 o R8 se fabrican bajo petición. Por favor, pregunte por el plazo de entrega cuando realice una solicitud.

XX = Sustituir por el código del acabado
R1 = Blanco CeramicPlus, RW = Stone White CeramicPlus, AM = Almond CeramicPlus, R7 = Pure Black CeramicPlus, R8 = Morning Green CeramicPlus

ANTAO

€ sin I.V.A.

Pida los grifos por separado

LAVABO-ENCIMERA



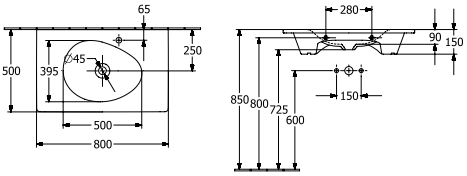

Referencia nº	Descripción	R1	RW, AM, R7, R8		pza./ pal.	kg/ pza.
4A75 81 XX	800 x 500 mm con válvula no sellable y tapa de cerámica	949,-	1.117,-	-	12	19,8
4A75 83 XX	800 x 500 mm con válvula no sellable y tapa de cerámica, sin orificio para el grifo, si se usa grifería mural, recomendamos un saliente de 195 mm, como mínimo	1.000,-	1.169,-	-	12	19,8
4A75 84 XX	800 x 500 mm incl. rebose cubierto ViFlow con tapa cerámica para la válvula	1.054,-	1.222,-	-	12	20,1
Montado en pared, seno en el centro, programa de muebles: Antao						
9221 49 00	**BASTIDOR ENCASTRABLE PARA LAVABO** 525 x 1120 x 75 mm Ver otros modelos de ViConnect en las páginas 367-383	-	-	265,-	10	8,1

LAVABO-ENCIMERA



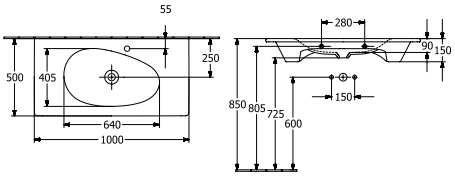

Referencia nº	Descripción	R1	RW, AM, R7, R8		pza./ pal.	kg/ pza.
4A76 A2 XX	1000 x 500 mm con válvula no sellable y tapa de cerámica	1.162,-	1.373,-	-	8	25,6
4A76 A3 XX	1000 x 500 mm con válvula no sellable y tapa de cerámica, sin orificio para el grifo, si se usa grifería mural, recomendamos un saliente de 195 mm, como mínimo	1.213,-	1.424,-	-	8	25,6
4A76 AB XX	1000 x 500 mm incl. rebose cubierto ViFlow con tapa cerámica para la válvula	1.267,-	1.478,-	-	8	24,9
Montado en pared, seno en el centro, programa de muebles: Antao						
9221 49 00	**BASTIDOR ENCASTRABLE PARA LAVABO** 525 x 1120 x 75 mm Ver otros modelos de ViConnect en las páginas 367-383	-	-	265,-	10	8,1

Los colores AM, R7 o R8 se fabrican bajo petición. Por favor, pregunte por el plazo de entrega cuando realice una solicitud.

XX = Sustituir por el código del acabado
R1 = Blanco CeramicPlus, RW = Stone White CeramicPlus, AM = Almond CeramicPlus, R7 = Pure Black CeramicPlus, R8 = Morning Green CeramicPlus

ANTAO

€ sin I.V.A.

Pida los grifos por separado

LAVABO-ENCIMERA

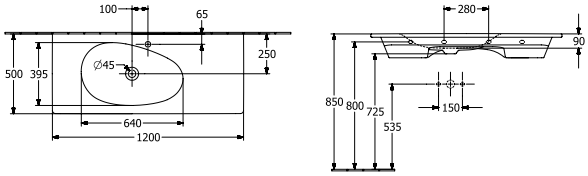

Referencia n°	Descripción	plus R1	plus RW, AM, R7, R8		pza./ pal.	kg/ pza.
4A77 L2 XX	1200 x 500 mm con válvula no sellable y tapa de cerámica	1.369,-	1.620,-	-	8	34
4A77 L3 XX	1200 x 500 mm con válvula no sellable y tapa de cerámica, sin orificio para el grifo, si se usa grifería mural, recomendamos un saliente de 195 mm, como mínimo	1.420,-	1.671,-	-	8	34
4A77 LB XX	1200 x 500 mm incl. rebose cubierto ViFlow con tapa cerámica para la válvula	1.474,-	1.725,-	-	8	34
Montado en pared, seno a la izquierda, programa de muebles: Antao						
9221 49 00	**BASTIDOR ENCASTRABLE PARA LAVABO** 525 x 1120 x 75 mm Ver otros modelos de ViConnect en las páginas 367-383	-	-	265,-	10	8,1

BIDÉ



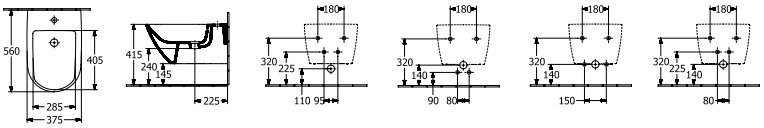

Referencia n°	Descripción	plus R1	plus RW, R7		pza./ pal.	kg/ pza.
5411 00 XX	375 x 560 mm	574,-	668,-	-		
suspendido, incl. válvula sellable y tapa de cerámica, con set de fijación para fijación oculta						
9953 00 00	**BASTIDOR DE FIJACIÓN** (opcional)	-	-	193,-		2,9
9221 48 00	**BASTIDOR ENCASTRABLE PARA BIDÉ** 525 x 1120 x 100 mm Ver otros modelos de ViConnect en las páginas 367-383	-	-	358,-	10	10,5

Los colores AM, R7 o R8 se fabrican bajo petición. Por favor, pregunte por el plazo de entrega cuando realice una solicitud.

XX = Sustituir por el código del acabado
R1 = Blanco CeramicPlus, RW = Stone White CeramicPlus, AM = Almond CeramicPlus, R7 = Pure Black CeramicPlus, R8 = Morning Green CeramicPlus

ANTAO

€ sin I.V.A.

Pida los grifos por separado

INODORO DE FONDO PROFUNDO RIMLESS
TwistFlush



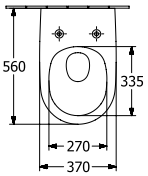

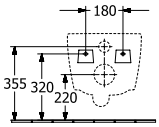

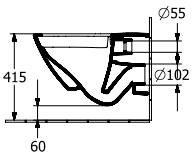

Referencia n°	Descripción	plus R1	plus RW, AM, R7, R8		pza./ pal.	kg/ pza.
4674 T0 XX	370 x 560 mm	612,-	713,-	-	12	23,8
suspendido, salida horizontal, con set de fijación "SupraFix 3.0", con el sistema economizador de agua AQUAREDUCT®: volumen de aclarado: 3 / 4,5 litros, no apto para montaje con enjuague por presión						
8M67 S1 XX	**ASIENTO CON TAPA DE INODORO** con bisagras QuickRelease y SoftClosing, bisagras de acero inoxidable	281,-	338,-	-	6	2,7
9222 87 00	**JUEGO DE PROTECCIÓN ACÚSTICA VIPROTECT** (opcional) incl. accesorios	-	-	28,-	600	0,1
9224 65 00	**BASTIDOR ENCASTRABLE PARA INODORO** para instalación en tabique seco, bañera exenta 450 x 1120 x 165 mm Ver otros modelos de ViConnect en las páginas 367-383	-	-	473,-	8	19,8
9224 27 00	**BASTIDOR ENCASTRABLE PARA INODORO** para instalación en tabique seco, Altura estándar 1120 mm, operación frontal, incl. conducto instalado de fábrica para la conexión/el cableado en el inodoro con lavado 525 x 1120 x 135 mm Ver otros modelos de ViConnect en las páginas 367-383	-	-	402,-	10	15,8

Los colores AM, R7 o R8 se fabrican bajo petición. Por favor, pregunte por el plazo de entrega cuando realice una solicitud.

XX = Sustituir por el código del acabado
R1 = Blanco CeramicPlus, RW = Stone White CeramicPlus, AM = Almond CeramicPlus, R7 = Pure Black CeramicPlus, R8 = Morning Green CeramicPlus

ANTAO

Muebles

Los números de artículo del mobiliario de baño Antao tienen la siguiente composición:

Iluminación de cajón K = no L = sí	Número de modelo	Frontal texturizado 0 = no 1 = si	Orificio para el grifo perforado 1 = no 5 = si	Material / color de los paneles 0 = Lacquer 1 = Honey Oak 2 = Warm Walnut 3 = Mármol Botticino	Color del mobiliario
K/L	01-47	Z	U	Y	XX

Diseño individual del baño

Diversas combinaciones de unidad de base, encimera en varios colores y materiales y una selección de texturas frontales e iluminación aportan a su cuarto de baño un carácter personal y único acorde a su naturaleza.

Configure su cuarto de baño siguiendo el sistema modular:



1. Iluminación de cajón (K/L):
Todos los elementos extraíbles están disponibles, opcionalmente, con iluminación LED que usa un sensor de movimiento integrado para encenderse o apagarse automáticamente al abrir o cerrar los cajones.
K = cajón sin iluminación
L = cajón con iluminación

2. Número de modelo (01-47):
Todos los números de modelo definidos, incluyendo las dimensiones e información adicional, se especifican en las páginas de detalles de los productos.

3. Frontal texturizado (Z):
Los frontales están disponibles, adicionalmente, con superficies texturizadas.



Frontal sin textura granulosa



Frontal con textura granulosa



Todos los cajones con acabado texturizado completo

Cajón superior en acabado texturizado

Área texturizada vertical frente a las bisagras

ANTAO

Muebles

Material del panel (Y):

Con lavabos sobre encimera, se pueden elegir distintos materiales para el tocador y el panel lateral:

0 = Panel lacado (solo en combinación con una unidad de base lacada en el mismo color - acabado monocromático)

1 = Honey Oak (madera maciza)

2 = Warm Walnut (madera maciza)

3 = Mármol Botticino (piedra natural)

Se pueden realizar las siguientes combinaciones de unidad de base / panel:

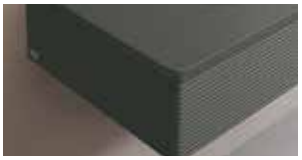

Lacado - acabado monocromático



Unidad de base de madera con encimera de madera maciza



Unidad de base lacada con encimera de madera maciza



Unidad de base de madera con encimera de mármol



Unidad de base lacada con encimera de mármol

Color del mobiliario (XX):

La amplia gama de acabados naturales e inspirados en la naturaleza aportan al mobiliario del cuarto de baño un aspecto natural. La elección del color del mobiliario se aplica a la unidad de base, compuesta por cuerpo y frontal.

Lavabos sobre encimera alternativos para el tocador Antao:

Además de los lavabos Antao, los tocadores Antao también están disponibles para lavabos sobre encimera seleccionados de otras colecciones. Las combinaciones exactas se especifican en las páginas de detalles del producto.

Siempre existe la posibilidad de montaje en pared hay otras posiciones de los grifos posibles para lavabos seleccionados, tal como se especifica en las matrices de lavabos.

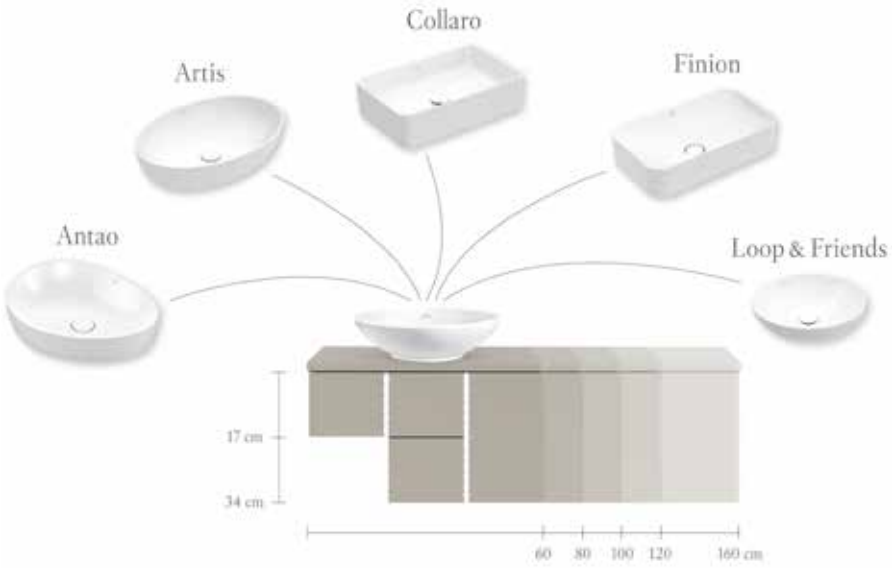

Opciones de combinación para muebles de baño con lavabos a juego de diversas colecciones

En la app de Villeroy & Boch encontrará una vista general con distintas combinaciones de nuestras unidades de tocador con lavabos a juego.
Como alternativa, puede acceder a las opciones de combinación usando el siguiente código QR:
https://pro.villeroy-boch.com/picdb/pricelist/Furniturematrix_ES.xlsx

Control de la iluminación del espejo:

Todos los espejos iluminados de la colección Antao incluyen iluminación ambiente circundante. Hay varias formas de operar la iluminación del espejo:

- mediante un interruptor con sensor táctil en el espejo
- mediante el control inteligente de la iluminación (estándar de radiofrecuencia ZIGBEE®)

Gracias al estándar de automatización doméstica Zigbee, este mueble se puede conectar con todos los puertos/umbrales que usan esta forma de transmisión, por ejemplo, Philips Hue Bridge o modelos de Amazon Echo adecuados.
No se requiere un componente Zigbee aparte para la integración en el entorno de hogar inteligente.



ANTAO

€ sin I.V.A.

Producción por encargo (tener en cuenta que no siempre se pueden satisfacer las peticiones de anulación o modificación), Los lavabos y las griferías deben pedirse por separado.

Fontal:
MDF lacado en GF, HG, GK, PD, MT, HJ, HK, HL (19 mm)
Madera maciza en HM, HN (19 mm)
MDF interior en color lacado en GF, HG, GK, PD, MT, HJ, HK, HL
Color interior a juego con la decoración en HM, HN
Grano horizontal para tocadores en HM, HN
Grano vertical para armarios altos y de media altura y aparadores en HM, HN
Cuerpo:
MDF lacado en GF, HG, GK, PD, MT, HJ, HK, HL (16 mm)
Tablero aglomerado chapado en HM, HN (16 mm)
Grano horizontal para tocadores en HM, HN
Grano vertical para armarios altos y de media altura y aparadores en HM, HN
Cuerpo interior:
Directo-laminado (16 mm) en antracita
Encimera para lavabo / Subir para ver panel lateralMDF lacado en 0 (GF, HG, GK, PD, MT, HJ, HK, HL) (19 mm)
Madera maciza en 1, 2 (HM, HN) (19 mm)
Mármol in 3 (20 mm)
Los paneles pintados solo se pueden combinar con frontal pintados con decoración a juego
Panel de cubierta para armario alto, medio y aparador Color y decoración a juego con el cuerpo
Cajones:
Función Push-to-open
Fondo antideslizante
función SoftClosing
Puertas:
Función Push-to-open
función SoftClosing
Divisiones internas:
Madera en color roble
Espejo:
Espejo iluminado (4 mm) sobre bastidor
Iluminación:
Espejo iluminado:
Con iluminación LED circundante (no sustituible), con función de atenuación continua, color de la luz de ajuste libre de blanco natural (6500 K) a blanco cálido (2700 K)
Control de la iluminación mediante interruptor con sensor al tocar el logo de la superficie del espejo o bien por control inteligente de la iluminación (estándar de radio ZIGBEE®)
Función Memory: La iluminación vuelve a la configuración de intensidad y temperatura de color que tenía antes de que fallara la corriente
Iluminación del cajón en blanco cálido (2700 K) - se enciende y apaga automáticamente al abrir y cerrar el cajón
conexión de red suelta

Por favor, tenga en cuenta:
Consulte los planos técnicos, donde encontrará más información, como las posiciones de los grifos, medidas de instalación o de fijación, etc.
La madera es un producto natural, caracterizado por su estructura irrepetible. Por tanto, cada superficie es única y puede presentar variaciones considerables en textura y matices de color. Las variaciones en color, estructura, grano o pequeños nudos y contracciones no constituyen defectos de calidad, sino evidencias de que se trata de un material natural, por lo que no pueden dar lugar a reclamaciones.

	MODULO BAJO	MODULO BAJO	MODULO BAJO	MODULO BAJO
			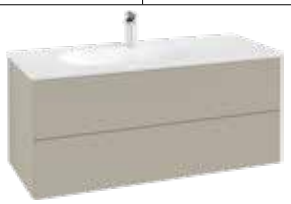	
Referencia n°	**K03Z 00 XX**	**L03Z 00 XX**	**K06Z 00 XX**	**L06Z 00 XX**
Medidas (An x Al x Pr)	1188 x 256 x 493 mm		1188 x 504 x 493 mm	
Versión del modelo	lavabo a la izquierda			
Combinable con	Antao 4A77 L2/L3/LB			
iluminación:	-	con iluminación de cajón Iluminación: 1 x LED / 17,6 W	-	con iluminación de cajón Iluminación: 2 x LED / 35,2 W
Equipamiento	1 sifón para ahorrar espacio 1 cajón con base antideslizante		1 sifón para ahorrar espacio 2 cajones con base antideslizante	
Indicación sobre normas	-	IP 44	-	IP 44
Montaje	Montado en pared			
Incluido en el suministro	set de fijación incluido, Sifón para ahorrar espacio			
Unidad de base (XX)	-	-	-	-
Lacado (XX)	1.882,-	2.294,-	2.446,-	3.115,-
Madera (XX)	2.635,-	3.047,-	3.425,-	4.093,-

XX = insertar color del frontal y del cuerpo
GF = Glossy White Lacquer, GK = Anthracite Matt Lacquer, HG = Midnight Blue Matt Lacquer, HJ = Silk Grey Matt Lacquer, HK = Stone Grey Matt Lacquer, HL = Leaf Green Matt Lacquer, MT = White Matt Lacquer, PD = Black Matt Lacquer, HN = Honey Oak, HM = Warm Walnut

Z = Textura del frontal
0 = no,1 = sí

Y = usar el color de la encimera del lavabo
0 = Pintura, 1 = Honey Oak, 2 = Warm Walnut, 3 = Botticino

ANTAO

€ sin I.V.A.

Producción por encargo (tener en cuenta que no siempre se pueden satisfacer las peticiones de anulación o modificación), Los lavabos y las griferías deben pedirse por separado.

	MODULO BAJO	MODULO BAJO	MODULO BAJO	MODULO BAJO
				
Referencia n°	**K02Z 00 XX**	**L02Z 00 XX**	**K05Z 00 XX**	**L05Z 00 XX**
Medidas (An x Al x Pr)	988 x 256 x 493 mm		988 x 504 x 496 mm	
Versión del modelo	lavabo en el centro			
Combinable con	Antao 4A76 A2/A3/AB			
iluminación:	-	con iluminación de cajón Iluminación: 1 x LED / 14,3 W	-	con iluminación de cajón Iluminación: 2 x LED / 28,6 W
Equipamiento	1 sifón para ahorrar espacio 1 cajón con base antideslizante		1 sifón para ahorrar espacio 2 cajones con base antideslizante	
Indicación sobre normas	-	IP 44	-	IP 44
Montaje	Montado en pared			
Incluido en el suministro	set de fijación incluido, Sifón para ahorrar espacio			
Unidad de base (XX)	-	-	-	-
Lacado (XX)	1.695,-	2.106,-	2.204,-	2.873,-
Madera (XX)	2.373,-	2.784,-	3.086,-	3.755,-

	MODULO BAJO	MODULO BAJO	MODULO BAJO	MODULO BAJO
				
Referencia n°	**K01Z 00 XX**	**L01Z 00 XX**	**K04Z 00 XX**	**L04Z 00 XX**
Medidas (An x Al x Pr)	788 x 256 x 496 mm		788 x 504 x 496 mm	
Versión del modelo	lavabo en el centro			
Combinable con	Antao 4A75 81/83/84			
iluminación:	-	con iluminación de cajón Iluminación: 1 x LED / 10,4 W	-	con iluminación de cajón Iluminación: 2 x LED / 20,8 W
Equipamiento	1 sifón para ahorrar espacio 1 cajón con base antideslizante		1 sifón para ahorrar espacio 2 cajones con base antideslizante	
Indicación sobre normas	-	IP 44	-	IP 44
Montaje	Montado en pared			
Incluido en el suministro	set de fijación incluido, Sifón para ahorrar espacio			
Unidad de base (XX)	-	-	-	-
Lacado (XX)	1.527,-	1.939,-	1.985,-	2.654,-
Madera (XX)	2.138,-	2.550,-	2.779,-	3.448,-

XX = insertar color del frontal y del cuerpo
GF = Glossy White Lacquer, GK = Anthracite Matt Lacquer, HG = Midnight Blue Matt Lacquer, HJ = Silk Grey Matt Lacquer, HK = Stone Grey Matt Lacquer, HL = Leaf Green Matt Lacquer, MT = White Matt Lacquer, PD = Black Matt Lacquer, HN = Honey Oak, HM = Warm Walnut

Z = Textura del frontal
0 = no,1 = sí

Y = usar el color de la encimera del lavabo
0 = Pintura, 1 = Honey Oak, 2 = Warm Walnut, 3 = Botticino

ANTAO

€ sin I.V.A.

Producción por encargo (tener en cuenta que no siempre se pueden satisfacer las peticiones de anulación o modificación), Los lavabos y las griferías deben pedirse por separado.

	MODULO BAJO	MODULO BAJO	MODULO BAJO	MODULO BAJO
				
Referencia n°	**K17Z 1Y XX**	**L17Z 1Y XX**	**K17Z 5Y XX**	**L17Z 5Y XX**
Medidas (An x Al x Pr)	1600 x 190 x 500 mm			
Versión del modelo	sin orificio para el grifo para 2 lavabos		con orificio para el grifo para 2 lavabos	
Combinable con	Antao: 4A72 40, 4A73 51, 4A74 65 Loop & Friends: 4A45 00/01, 4A46 00/01, 4A47 00/01, 4A48 00/01, 4A49 00/01, 4A50 00/01 Collaro: 4A18 40, 4A19 56, 4A21 38, 4A20 56 Artis: 4179 43,4198 61,4178 41, 4172 58 Finion: 4143 61		Antao: 4A72 40, 4A73 51, 4A74 65 Loop & Friends: 4A45 00/01, 4A47 00/01, 4A49 00/01 Collaro: 4A18 40, 4A19 56, 4A21 38, 4A20 56 Artis: 4172 58 Finion: 4143 61	
iluminación:	-	con iluminación de cajón Iluminación: 2 x LED / 22,2 W	-	con iluminación de cajón Iluminación: 2 x LED / 22,2 W
Equipamiento	2 sifones para ahorrar espacio 2 cajones con base antideslizante			
Indicación sobre normas	-	IP 44	-	IP 44
Montaje	Montado en pared			
Incluido en el suministro	set de fijación incluido, 2 sifones para ahorrar espacio			
Unidad de base (XX) / Encimera (Y)	-	-	-	-
Lacado (XX) / Lacado (0)	3.014,-	3.426,-	3.014,-	3.426,-
Lacado (XX) Madera (1/2)	3.292,-	3.703,-	3.292,-	3.703,-
Madera (XX) / Madera (1/2)	4.219,-	4.631,-	4.219,-	4.631,-
Lacado (XX) / Piedra (3)	5.795,-	6.207,-	5.795,-	6.207,-
Madera (XX) / Piedra (3)	6.722,-	7.134,-	6.722,-	7.134,-

	MODULO BAJO	MODULO BAJO	MODULO BAJO	MODULO BAJO
				
Referencia n°	**K39Z 1Y XX**	**L39Z 1Y XX**	**K39Z 5Y XX**	**L39Z 5Y XX**
Medidas (An x Al x Pr)	1600 x 360 x 500 mm			
Versión del modelo	sin orificio para el grifo para 2 lavabos		con orificio para el grifo para 2 lavabos	
Combinable con	Antao: 4A72 40, 4A73 51, 4A74 65 Loop & Friends: 4A45 00/01, 4A46 00/01, 4A47 00/01, 4A48 00/01, 4A49 00/01, 4A50 00/01 Collaro: 4A18 40, 4A19 56, 4A21 38, 4A20 56 Artis: 4179 43,4198 61,4178 41, 4172 58 Finion: 4143 61		Antao: 4A72 40, 4A73 51, 4A74 65 Loop & Friends: 4A45 00/01, 4A47 00/01, 4A49 00/01 Collaro: 4A18 40, 4A19 56, 4A21 38, 4A20 56 Artis: 4172 58 Finion: 4143 61	
iluminación:	-	con iluminación de cajón Iluminación: 2 x LED / 22,2 W	-	con iluminación de cajón Iluminación: 2 x LED / 22,2 W
Equipamiento	2 sifones para ahorrar espacio 2 cajones con base antideslizante			
Indicación sobre normas	-	IP 44	-	IP 44
Montaje	Montado en pared			
Incluido en el suministro	set de fijación incluido, 2 sifones para ahorrar espacio			
Unidad de base (XX) / Encimera (Y)	-	-	-	-
Lacado (XX) / Lacado (0)	3.245,-	3.657,-	3.245,-	3.657,-
Lacado (XX) Madera (1/2)	3.523,-	3.935,-	3.523,-	3.935,-
Madera (XX) / Madera (1/2)	4.543,-	4.955,-	4.543,-	4.955,-
Lacado (XX) / Piedra (3)	6.027,-	6.438,-	6.027,-	6.438,-
Madera (XX) / Piedra (3)	7.047,-	7.458,-	7.047,-	7.458,-

XX = insertar color del frontal y del cuerpo
GF = Glossy White Lacquer, GK = Anthracite Matt Lacquer, HG = Midnight Blue Matt Lacquer, HJ = Silk Grey Matt Lacquer, HK = Stone Grey Matt Lacquer, HL = Leaf Green Matt Lacquer, MT = White Matt Lacquer, PD = Black Matt Lacquer, HN = Honey Oak, HM = Warm Walnut

Z = Textura del frontal
0 = no,1 = sí

Y = usar el color de la encimera del lavabo
0 = Pintura, 1 = Honey Oak, 2 = Warm Walnut, 3 = Botticino

ANTAO

€ sin I.V.A.

Producción por encargo (tener en cuenta que no siempre se pueden satisfacer las peticiones de anulación o modificación), Los lavabos y las griferías deben pedirse por separado.

	MODULO BAJO	MODULO BAJO	MODULO BAJO	MODULO BAJO
				
Referencia n°	**K28Z 1Y XX**	**L28Z 1Y XX**	**K28Z 5Y XX**	**L28Z 5Y XX**
Medidas (An x Al x Pr)	1600 x 360 x 500 mm			
Versión del modelo	sin orificio para el grifo para 2 lavabos		con orificio para el grifo para 2 lavabos	
Combinable con	Antao: 4A72 40, 4A73 51, 4A74 65 Loop & Friends: 4A45 00/01, 4A46 00/01, 4A47 00/01, 4A48 00/01, 4A49 00/01, 4A50 00/01 Collaro: 4A18 40, 4A19 56, 4A21 38, 4A20 56 Artis: 4179 43,4198 61,4178 41, 4172 58 Finion: 4143 61		Antao: 4A72 40, 4A73 51, 4A74 65 Loop & Friends: 4A45 00/01, 4A47 00/01, 4A49 00/01 Collaro: 4A18 40, 4A19 56, 4A21 38, 4A20 56 Artis: 4172 58 Finion: 4143 61	
iluminación:	-	con iluminación de cajón Iluminación: 4 x LED / 44,4 W	-	con iluminación de cajón Iluminación: 4 x LED / 44,4 W
Equipamiento	2 sifones para ahorrar espacio 4 cajones con base antideslizante			
Indicación sobre normas	-	IP 44	-	IP 44
Montaje	Montado en pared			
Incluido en el suministro	set de fijación incluido, 2 sifones para ahorrar espacio			
Unidad de base (XX) / Encimera (Y)	-	-	-	-
Lacado (XX) / Lacado (0)	3.710,-	4.378,-	3.710,-	4.378,-
Lacado (XX) Madera (1/2)	3.987,-	4.656,-	3.987,-	4.656,-
Madera (XX) / Madera (1/2)	5.193,-	5.862,-	5.193,-	5.862,-
Lacado (XX) / Piedra (3)	6.491,-	7.160,-	6.491,-	7.160,-
Madera (XX) / Piedra (3)	7.696,-	8.365,-	7.696,-	8.365,-

	MODULO BAJO	MODULO BAJO	MODULO BAJO	MODULO BAJO
				
Referencia n°	**K14Z 1Y XX**	**L14Z 1Y XX**	**K14Z 5Y XX**	**L14Z 5Y XX**
Medidas (An x Al x Pr)	1600 x 190 x 500 mm			
Versión del modelo	sin orificio para el grifo lavabo en el centro		con orificio para el grifo lavabo en el centro	
Combinable con	Antao: 4A72 40, 4A73 51, 4A74 65 Loop & Friends: 4A45 00/01, 4A46 00/01, 4A47 00/01, 4A48 00/01, 4A49 00/01, 4A50 00/01 Collaro: 4A18 40, 4A19 56, 4A21 38, 4A20 56 Artis: 4179 43,4198 61,4178 41, 4172 58 Finion: 4143 61		Antao: 4A72 40, 4A73 51, 4A74 65 Loop & Friends: 4A45 00/01, 4A47 00/01, 4A49 00/01 Collaro: 4A18 40, 4A19 56, 4A21 38, 4A20 56 Artis: 4172 58 Finion: 4143 61	
iluminación:	-	con iluminación de cajón Iluminación: 2 x LED / 18,2 W	-	con iluminación de cajón Iluminación: 2 x LED / 18,2 W
Equipamiento	1 sifón para ahorrar espacio 2 cajones con base antideslizante			
Indicación sobre normas	-	IP 44	-	IP 44
Montaje	Montado en pared			
Incluido en el suministro	set de fijación incluido, Sifón para ahorrar espacio			
Unidad de base (XX) / Encimera (Y)	-	-	-	-
Lacado (XX) / Lacado (0)	3.014,-	3.426,-	3.014,-	3.426,-
Lacado (XX) Madera (1/2)	3.292,-	3.703,-	3.292,-	3.703,-
Madera (XX) / Madera (1/2)	4.219,-	4.631,-	4.219,-	4.631,-
Lacado (XX) / Piedra (3)	5.795,-	6.207,-	5.795,-	6.207,-
Madera (XX) / Piedra (3)	6.722,-	7.134,-	6.722,-	7.134,-

XX = insertar color del frontal y del cuerpo
GF = Glossy White Lacquer, GK = Anthracite Matt Lacquer, HG = Midnight Blue Matt Lacquer, HJ = Silk Grey Matt Lacquer, HK = Stone Grey Matt Lacquer, HL = Leaf Green Matt Lacquer, MT = White Matt Lacquer, PD = Black Matt Lacquer, HN = Honey Oak, HM = Warm Walnut

Z = Textura del frontal
0 = no,1 = sí

Y = usar el color de la encimera del lavabo
0 = Pintura, 1 = Honey Oak, 2 = Warm Walnut, 3 = Botticino

ANTAO

€ sin I.V.A.

Producción por encargo (tener en cuenta que no siempre se pueden satisfacer las peticiones de anulación o modificación), Los lavabos y las griferías deben pedirse por separado.

	MODULO BAJO	MODULO BAJO	MODULO BAJO	MODULO BAJO
				
Referencia n°	**K36Z 1Y XX**	**L36Z 1Y XX**	**K36Z 5Y XX**	**L36Z 5Y XX**
Medidas (An x Al x Pr)	1600 x 360 x 500 mm			
Versión del modelo	sin orificio para el grifo lavabo en el centro		con orificio para el grifo lavabo en el centro	
Combinable con	Antao: 4A72 40, 4A73 51, 4A74 65 Loop & Friends: 4A45 00/01, 4A46 00/01, 4A47 00/01, 4A48 00/01, 4A49 00/01, 4A50 00/01 Collaro: 4A18 40, 4A19 56, 4A21 38, 4A20 56 Artis: 4179 43,4198 61,4178 41, 4172 58 Finion: 4143 61		Antao: 4A72 40, 4A73 51, 4A74 65 Loop & Friends: 4A45 00/01, 4A47 00/01, 4A49 00/01 Collaro: 4A18 40, 4A19 56, 4A21 38, 4A20 56 Artis: 4172 58 Finion: 4143 61	
iluminación:	-	con iluminación de cajón Iluminación: 2 x LED / 18,2 W	-	con iluminación de cajón Iluminación: 2 x LED / 18,2 W
Equipamiento	1 sifón para ahorrar espacio 2 cajones con base antideslizante			
Indicación sobre normas	-	IP 44	-	IP 44
Montaje	Montado en pared			
Incluido en el suministro	set de fijación incluido, Sifón para ahorrar espacio			
Unidad de base (XX) / Encimera (Y)	-	-	-	-
Lacado (XX) / Lacado (0)	3.245,-	3.657,-	3.245,-	3.657,-
Lacado (XX) Madera (1/2)	3.523,-	3.935,-	3.523,-	3.935,-
Madera (XX) / Madera (1/2)	4.543,-	4.955,-	4.543,-	4.955,-
Lacado (XX) / Piedra (3)	6.027,-	6.438,-	6.027,-	6.438,-
Madera (XX) / Piedra (3)	7.047,-	7.458,-	7.047,-	7.458,-

	MODULO BAJO	MODULO BAJO	MODULO BAJO	MODULO BAJO
				
Referencia n°	**K25Z 1Y XX**	**L25Z 1Y XX**	**K25Z 5Y XX**	**L25Z 5Y XX**
Medidas (An x Al x Pr)	1600 x 360 x 500 mm			
Versión del modelo	sin orificio para el grifo lavabo en el centro		con orificio para el grifo lavabo en el centro	
Combinable con	Antao: 4A72 40, 4A73 51, 4A74 65 Loop & Friends: 4A45 00/01, 4A46 00/01, 4A47 00/01, 4A48 00/01, 4A49 00/01, 4A50 00/01 Collaro: 4A18 40, 4A19 56, 4A21 38, 4A20 56 Artis: 4179 43,4198 61,4178 41, 4172 58 Finion: 4143 61		Antao: 4A72 40, 4A73 51, 4A74 65 Loop & Friends: 4A45 00/01, 4A47 00/01, 4A49 00/01 Collaro: 4A18 40, 4A19 56, 4A21 38, 4A20 56 Artis: 4172 58 Finion: 4143 61	
iluminación:	-	con iluminación de cajón Iluminación: 4 x LED / 36,4 W	-	con iluminación de cajón Iluminación: 4 x LED / 36,4 W
Equipamiento	1 sifón para ahorrar espacio 4 cajones con base antideslizante			
Indicación sobre normas	-	IP 44	-	IP 44
Montaje	Montado en pared			
Incluido en el suministro	set de fijación incluido, Sifón para ahorrar espacio			
Unidad de base (XX) / Encimera (Y)	-	-	-	-
Lacado (XX) / Lacado (0)	3.710,-	4.378,-	3.710,-	4.378,-
Lacado (XX) Madera (1/2)	3.987,-	4.656,-	3.987,-	4.656,-
Madera (XX) / Madera (1/2)	5.193,-	5.862,-	5.193,-	5.862,-
Lacado (XX) / Piedra (3)	6.491,-	7.160,-	6.491,-	7.160,-
Madera (XX) / Piedra (3)	7.696,-	8.365,-	7.696,-	8.365,-

XX = insertar color del frontal y del cuerpo
GF = Glossy White Lacquer, GK = Anthracite Matt Lacquer, HG = Midnight Blue Matt Lacquer, HJ = Silk Grey Matt Lacquer, HK = Stone Grey Matt Lacquer, HL = Leaf Green Matt Lacquer, MT = White Matt Lacquer, PD = Black Matt Lacquer, HN = Honey Oak, HM = Warm Walnut

Z = Textura del frontal
0 = no,1 = sí

Y = usar el color de la encimera del lavabo
0 = Pintura, 1 = Honey Oak, 2 = Warm Walnut, 3 = Botticino

ANTAO

€ sin I.V.A.

Producción por encargo (tener en cuenta que no siempre se pueden satisfacer las peticiones de anulación o modificación), Los lavabos y las griferías deben pedirse por separado.

	MODULO BAJO	MODULO BAJO	MODULO BAJO	MODULO BAJO
				
Referencia n°	**K15Z 1Y XX**	**L15Z 1Y XX**	**K15Z 5Y XX**	**L15Z 5Y XX**
Medidas (An x Al x Pr)	1600 x 190 x 500 mm			
Versión del modelo	sin orificio para el grifo lavabo a la izquierda		con orificio para el grifo lavabo a la izquierda	
Combinable con	Antao: 4A72 40, 4A73 51, 4A74 65 Loop & Friends: 4A45 00/01, 4A46 00/01, 4A47 00/01, 4A48 00/01, 4A49 00/01, 4A50 00/01 Collaro: 4A18 40, 4A19 56, 4A21 38, 4A20 56 Artis: 4179 43,4198 61,4178 41, 4172 58 Finion: 4143 61		Antao: 4A72 40, 4A73 51, 4A74 65 Loop & Friends: 4A45 00/01, 4A47 00/01, 4A49 00/01 Collaro: 4A18 40, 4A19 56, 4A21 38, 4A20 56 Artis: 4172 58 Finion: 4143 61	
iluminación:	-	con iluminación de cajón Iluminación: 2 x LED / 22,2 W	-	con iluminación de cajón Iluminación: 2 x LED / 22,2 W
Equipamiento	1 sifón para ahorrar espacio 2 cajones con base antideslizante			
Indicación sobre normas	-	IP 44	-	IP 44
Montaje	Montado en pared			
Incluido en el suministro	set de fijación incluido, Sifón para ahorrar espacio			
Unidad de base (XX) / Encimera (Y)	-	-	-	-
Lacado (XX) / Lacado (0)	3.014,-	3.426,-	3.014,-	3.426,-
Lacado (XX) Madera (1/2)	3.292,-	3.703,-	3.292,-	3.703,-
Madera (XX) / Madera (1/2)	4.219,-	4.631,-	4.219,-	4.631,-
Lacado (XX) / Piedra (3)	5.795,-	6.207,-	5.795,-	6.207,-
Madera (XX) / Piedra (3)	6.722,-	7.134,-	6.722,-	7.134,-

	MODULO BAJO	MODULO BAJO	MODULO BAJO	MODULO BAJO
				
Referencia n°	**K37Z 1Y XX**	**L37Z 1Y XX**	**K37Z 5Y XX**	**L37Z 5Y XX**
Medidas (An x Al x Pr)	1600 x 360 x 500 mm			
Versión del modelo	sin orificio para el grifo lavabo a la izquierda		con orificio para el grifo lavabo a la izquierda	
Combinable con	Antao: 4A72 40, 4A73 51, 4A74 65 Loop & Friends: 4A45 00/01, 4A46 00/01, 4A47 00/01, 4A48 00/01, 4A49 00/01, 4A50 00/01 Collaro: 4A18 40, 4A19 56, 4A21 38, 4A20 56 Artis: 4179 43,4198 61,4178 41, 4172 58 Finion: 4143 61		Antao: 4A72 40, 4A73 51, 4A74 65 Loop & Friends: 4A45 00/01, 4A47 00/01, 4A49 00/01 Collaro: 4A18 40, 4A19 56, 4A21 38, 4A20 56 Artis: 4172 58 Finion: 4143 61	
iluminación:	-	con iluminación de cajón Iluminación: 2 x LED / 22,2 W	-	con iluminación de cajón Iluminación: 2 x LED / 22,2 W
Equipamiento	1 sifón para ahorrar espacio 2 cajones con base antideslizante			
Indicación sobre normas	-	IP 44	-	IP 44
Montaje	Montado en pared			
Incluido en el suministro	set de fijación incluido, Sifón para ahorrar espacio			
Unidad de base (XX) / Encimera (Y)	-	-	-	-
Lacado (XX) / Lacado (0)	3.245,-	3.657,-	3.245,-	3.657,-
Lacado (XX) Madera (1/2)	3.523,-	3.935,-	3.523,-	3.935,-
Madera (XX) / Madera (1/2)	4.543,-	4.955,-	4.543,-	4.955,-
Lacado (XX) / Piedra (3)	6.027,-	6.438,-	6.027,-	6.438,-
Madera (XX) / Piedra (3)	7.047,-	7.458,-	7.047,-	7.458,-

XX = insertar color del frontal y del cuerpo
GF = Glossy White Lacquer, GK = Anthracite Matt Lacquer, HG = Midnight Blue Matt Lacquer, HJ = Silk Grey Matt Lacquer, HK = Stone Grey Matt Lacquer, HL = Leaf Green Matt Lacquer, MT = White Matt Lacquer, PD = Black Matt Lacquer, HN = Honey Oak, HM = Warm Walnut

Z = Textura del frontal
0 = no,1 = sí

Y = usar el color de la encimera del lavabo
0 = Pintura, 1 = Honey Oak, 2 = Warm Walnut, 3 = Botticino

ANTAO

€ sin I.V.A.

Producción por encargo (tener en cuenta que no siempre se pueden satisfacer las peticiones de anulación o modificación), Los lavabos y las griferías deben pedirse por separado.

	MODULO BAJO	MODULO BAJO	MODULO BAJO	MODULO BAJO
				
Referencia n°	**K26Z 1Y XX**	**L26Z 1Y XX**	**K26Z 5Y XX**	**L26Z 5Y XX**
Medidas (An x Al x Pr)	1600 x 360 x 500 mm			
Versión del modelo	sin orificio para el grifo lavabo a la izquierda		con orificio para el grifo lavabo a la izquierda	
Combinable con	Antao: 4A72 40, 4A73 51, 4A74 65 Loop & Friends: 4A45 00/01, 4A46 00/01, 4A47 00/01, 4A48 00/01, 4A49 00/01, 4A50 00/01 Collaro: 4A18 40, 4A19 56, 4A21 38, 4A20 56 Artis: 4179 43,4198 61,4178 41, 4172 58 Finion: 4143 61		Antao: 4A72 40, 4A73 51, 4A74 65 Loop & Friends: 4A45 00/01, 4A47 00/01, 4A49 00/01 Collaro: 4A18 40, 4A19 56, 4A21 38, 4A20 56 Artis: 4172 58 Finion: 4143 61	
iluminación:	-	con iluminación de cajón Iluminación: 4 x LED / 44,4 W	-	con iluminación de cajón Iluminación: 4 x LED / 44,4 W
Equipamiento	1 sifón para ahorrar espacio 4 cajones con base antideslizante			
Indicación sobre normas	-	IP 44	-	IP 44
Montaje	Montado en pared			
Incluido en el suministro	set de fijación incluido, Sifón para ahorrar espacio			
Unidad de base (XX) / Encimera (Y)	-	-	-	-
Lacado (XX) / Lacado (0)	3.710,-	4.378,-	3.710,-	4.378,-
Lacado (XX) Madera (1/2)	3.987,-	4.656,-	3.987,-	4.656,-
Madera (XX) / Madera (1/2)	5.193,-	5.862,-	5.193,-	5.862,-
Lacado (XX) / Piedra (3)	6.491,-	7.160,-	6.491,-	7.160,-
Madera (XX) / Piedra (3)	7.696,-	8.365,-	7.696,-	8.365,-

	MODULO BAJO	MODULO BAJO	MODULO BAJO	MODULO BAJO
				
Referencia n°	**K16Z 1Y XX**	**L16Z 1Y XX**	**K16Z 5Y XX**	**L16Z 5Y XX**
Medidas (An x Al x Pr)	1600 x 190 x 500 mm			
Versión del modelo	sin orificio para el grifo lavabo a la derecha		con orificio para el grifo lavabo a la derecha	
Combinable con	Antao: 4A72 40, 4A73 51, 4A74 65 Loop & Friends: 4A45 00/01, 4A46 00/01, 4A47 00/01, 4A48 00/01, 4A49 00/01, 4A50 00/01 Collaro: 4A18 40, 4A19 56, 4A21 38, 4A20 56 Artis: 4179 43,4198 61,4178 41, 4172 58 Finion: 4143 61		Antao: 4A72 40, 4A73 51, 4A74 65 Loop & Friends: 4A45 00/01, 4A47 00/01, 4A49 00/01 Collaro: 4A18 40, 4A19 56, 4A21 38, 4A20 56 Artis: 4172 58 Finion: 4143 61	
iluminación:	-	con iluminación de cajón Iluminación: 2 x LED / 22,2 W	-	con iluminación de cajón Iluminación: 2 x LED / 22,2 W
Equipamiento	1 sifón para ahorrar espacio 2 cajones con base antideslizante			
Indicación sobre normas	-	IP 44	-	IP 44
Montaje	Montado en pared			
Incluido en el suministro	set de fijación incluido, Sifón para ahorrar espacio			
Unidad de base (XX) / Encimera (Y)	-	-	-	-
Lacado (XX) / Lacado (0)	3.014,-	3.426,-	3.014,-	3.426,-
Lacado (XX) Madera (1/2)	3.292,-	3.703,-	3.292,-	3.703,-
Madera (XX) / Madera (1/2)	4.219,-	4.631,-	4.219,-	4.631,-
Lacado (XX) / Piedra (3)	5.795,-	6.207,-	5.795,-	6.207,-
Madera (XX) / Piedra (3)	6.722,-	7.134,-	6.722,-	7.134,-

XX = insertar color del frontal y del cuerpo
GF = Glossy White Lacquer, GK = Anthracite Matt Lacquer, HG = Midnight Blue Matt Lacquer, HJ = Silk Grey Matt Lacquer, HK = Stone Grey Matt Lacquer, HL = Leaf Green Matt Lacquer, MT = White Matt Lacquer, PD = Black Matt Lacquer, HN = Honey Oak, HM = Warm Walnut

Z = Textura del frontal
0 = no,1 = sí

Y = usar el color de la encimera del lavabo
0 = Pintura, 1 = Honey Oak, 2 = Warm Walnut, 3 = Botticino

ANTAO

€ sin I.V.A.

Producción por encargo (tener en cuenta que no siempre se pueden satisfacer las peticiones de anulación o modificación), Los lavabos y las griferías deben pedirse por separado.

	MODULO BAJO	MODULO BAJO	MODULO BAJO	MODULO BAJO
				
Referencia n°	**K38Z 1Y XX**	**L38Z 1Y XX**	**K38Z 5Y XX**	**L38Z 5Y XX**
Medidas (An x Al x Pr)	1600 x 360 x 500 mm			
Versión del modelo	sin orificio para el grifo lavabo a la derecha		con orificio para el grifo lavabo a la derecha	
Combinable con	Antao: 4A72 40, 4A73 51, 4A74 65 Loop & Friends: 4A45 00/01, 4A46 00/01, 4A47 00/01, 4A48 00/01, 4A49 00/01, 4A50 00/01 Collaro: 4A18 40, 4A19 56, 4A21 38, 4A20 56 Artis: 4179 43,4198 61,4178 41, 4172 58 Finion: 4143 61		Antao: 4A72 40, 4A73 51, 4A74 65 Loop & Friends: 4A45 00/01, 4A47 00/01, 4A49 00/01 Collaro: 4A18 40, 4A19 56, 4A21 38, 4A20 56 Artis: 4172 58 Finion: 4143 61	
iluminación:	-	con iluminación de cajón Iluminación: 2 x LED / 22,2 W	-	con iluminación de cajón Iluminación: 2 x LED / 22,2 W
Equipamiento	1 sifón para ahorrar espacio 2 cajones con base antideslizante			
Indicación sobre normas	-	IP 44	-	IP 44
Montaje	Montado en pared			
Incluido en el suministro	set de fijación incluido, Sifón para ahorrar espacio			
Unidad de base (XX) / Encimera (Y)	-	-	-	-
Lacado (XX) / Lacado (0)	3.245,-	3.657,-	3.245,-	3.657,-
Lacado (XX) Madera (1/2)	3.523,-	3.935,-	3.523,-	3.935,-
Madera (XX) / Madera (1/2)	4.543,-	4.955,-	4.543,-	4.955,-
Lacado (XX) / Piedra (3)	6.027,-	6.438,-	6.027,-	6.438,-
Madera (XX) / Piedra (3)	7.047,-	7.458,-	7.047,-	7.458,-

XX = insertar color del frontal y del cuerpo
GF = Glossy White Lacquer, GK = Anthracite Matt Lacquer, HG = Midnight Blue Matt Lacquer, HJ = Silk Grey Matt Lacquer, HK = Stone Grey Matt Lacquer, HL = Leaf Green Matt Lacquer, MT = White Matt Lacquer, PD = Black Matt Lacquer, HN = Honey Oak, HM = Warm Walnut

Z = Textura del frontal
0 = no,1 = sí

Y = usar el color de la encimera del lavabo
0 = Pintura, 1 = Honey Oak, 2 = Warm Walnut, 3 = Botticino

ANTAO

€ sin I.V.A.

Producción por encargo (tener en cuenta que no siempre se pueden satisfacer las peticiones de anulación o modificación), Los lavabos y las griferías deben pedirse por separado.

	MODULO BAJO	MODULO BAJO	MODULO BAJO	MODULO BAJO
				
Referencia n°	**K27Z 1Y XX**	**L27Z 1Y XX**	**K27Z 5Y XX**	**L27Z 5Y XX**
Medidas (An x Al x Pr)	1600 x 360 x 500 mm			
Versión del modelo	sin orificio para el grifo lavabo a la derecha		con orificio para el grifo lavabo a la derecha	
Combinable con	Antao: 4A72 40, 4A73 51, 4A74 65 Loop & Friends: 4A45 00/01, 4A46 00/01, 4A47 00/01, 4A48 00/01, 4A49 00/01, 4A50 00/01 Collaro: 4A18 40, 4A19 56, 4A21 38, 4A20 56 Artis: 4179 43,4198 61,4178 41, 4172 58 Finion: 4143 61		Antao: 4A72 40, 4A73 51, 4A74 65 Loop & Friends: 4A45 00/01, 4A47 00/01, 4A49 00/01 Collaro: 4A18 40, 4A19 56, 4A21 38, 4A20 56 Artis: 4172 58 Finion: 4143 61	
iluminación:	-	con iluminación de cajón Iluminación: 4 x LED / 44,4 W	-	con iluminación de cajón Iluminación: 4 x LED / 44,4 W
Equipamiento	1 sifón para ahorrar espacio 4 cajones con base antideslizante			
Indicación sobre normas	-	IP 44	-	IP 44
Montaje	Montado en pared			
Incluido en el suministro	set de fijación incluido, Sifón para ahorrar espacio			
Unidad de base (XX) / Encimera (Y)	-	-	-	-
Lacado (XX) / Lacado (0)	3.710,-	4.378,-	3.710,-	4.378,-
Lacado (XX) Madera (1/2)	3.987,-	4.656,-	3.987,-	4.656,-
Madera (XX) / Madera (1/2)	5.193,-	5.862,-	5.193,-	5.862,-
Lacado (XX) / Piedra (3)	6.491,-	7.160,-	6.491,-	7.160,-
Madera (XX) / Piedra (3)	7.696,-	8.365,-	7.696,-	8.365,-

	MODULO BAJO	MODULO BAJO	MODULO BAJO	MODULO BAJO
				
Referencia n°	**K13Z 1Y XX**	**L13Z 1Y XX**	**K13Z 5Y XX**	**L13Z 5Y XX**
Medidas (An x Al x Pr)	1200 x 190 x 500 mm			
Versión del modelo	sin orificio para el grifo para 2 lavabos		con orificio para el grifo para 2 lavabos	
Combinable con	Antao: 4A72 40, 4A73 51 Loop & Friends: 4A45 00/01, 4A46 00/01, 4A47 00/01 Collaro: 4A18 40, 4A19 56, 4A21 38, 4A20 56 Artis: 4179 43,4178 41		Antao: 4A72 40, 4A73 51 Loop & Friends: 4A45 00/01, 4A47 00/01 Collaro: 4A18 40, 4A19 56, 4A21 38, 4A20 56	
iluminación:	-	con iluminación de cajón Iluminación: 1 x LED / 17,6 W	-	con iluminación de cajón Iluminación: 1 x LED / 17,6 W
Equipamiento	2 sifones para ahorrar espacio 1 cajón con base antideslizante			
Indicación sobre normas	-	IP 44	-	IP 44
Montaje	Montado en pared			
Incluido en el suministro	set de fijación incluido, 2 sifones para ahorrar espacio			
Unidad de base (XX) / Encimera (Y)	-	-	-	-
Lacado (XX) / Lacado (0)	2.446,-	2.858,-	2.446,-	2.858,-
Lacado (XX) Madera (1/2)	2.672,-	3.084,-	2.672,-	3.084,-
Madera (XX) / Madera (1/2)	3.425,-	3.836,-	3.425,-	3.836,-
Lacado (XX) / Piedra (3)	4.704,-	5.115,-	4.704,-	5.115,-
Madera (XX) / Piedra (3)	5.457,-	5.868,-	5.457,-	5.868,-

XX = insertar color del frontal y del cuerpo
GF = Glossy White Lacquer, GK = Anthracite Matt Lacquer, HG = Midnight Blue Matt Lacquer, HJ = Silk Grey Matt Lacquer, HK = Stone Grey Matt Lacquer, HL = Leaf Green Matt Lacquer, MT = White Matt Lacquer, PD = Black Matt Lacquer, HN = Honey Oak, HM = Warm Walnut

Z = Textura del frontal
0 = no,1 = sí

Y = usar el color de la encimera del lavabo
0 = Pintura, 1 = Honey Oak, 2 = Warm Walnut, 3 = Botticino

ANTAO

€ sin I.V.A.

Producción por encargo (tener en cuenta que no siempre se pueden satisfacer las peticiones de anulación o modificación), Los lavabos y las griferías deben pedirse por separado.

	MODULO BAJO	MODULO BAJO	MODULO BAJO	MODULO BAJO
				
Referencia n°	**K35Z 1Y XX**	**L35Z 1Y XX**	**K35Z 5Y XX**	**L35Z 5Y XX**
Medidas (An x Al x Pr)	1200 x 360 x 500 mm			
Versión del modelo	sin orificio para el grifo para 2 lavabos		con orificio para el grifo para 2 lavabos	
Combinable con	Antao: 4A72 40, 4A73 51 Loop & Friends: 4A45 00/01, 4A46 00/01, 4A47 00/01 Collaro: 4A18 40, 4A19 56, 4A21 38, 4A20 56 Artis: 4179 43,4178 41		Antao: 4A72 40, 4A73 51 Loop & Friends: 4A45 00/01, 4A47 00/01 Collaro: 4A18 40, 4A19 56, 4A21 38, 4A20 56	
iluminación:	-	con iluminación de cajón Iluminación: 1 x LED / 17,6 W	-	con iluminación de cajón Iluminación: 1 x LED / 17,6 W
Equipamiento	2 sifones para ahorrar espacio 1 cajón con base antideslizante			
Indicación sobre normas	-	IP 44	-	IP 44
Montaje	Montado en pared			
Incluido en el suministro	set de fijación incluido, 2 sifones para ahorrar espacio			
Unidad de base (XX) / Encimera (Y)	-	-	-	-
Lacado (XX) / Lacado (0)	2.633,-	3.045,-	2.633,-	3.045,-
Lacado (XX) Madera (1/2)	2.860,-	3.271,-	2.860,-	3.271,-
Madera (XX) / Madera (1/2)	3.687,-	4.099,-	3.687,-	4.099,-
Lacado (XX) / Piedra (3)	4.891,-	5.302,-	4.891,-	5.302,-
Madera (XX) / Piedra (3)	5.719,-	6.131,-	5.719,-	6.131,-

	MODULO BAJO	MODULO BAJO	MODULO BAJO	MODULO BAJO
				
Referencia n°	**K24Z 1Y XX**	**L24Z 1Y XX**	**K24Z 5Y XX**	**L24Z 5Y XX**
Medidas (An x Al x Pr)	1200 x 360 x 500 mm			
Versión del modelo	sin orificio para el grifo para 2 lavabos		con orificio para el grifo para 2 lavabos	
Combinable con	Antao: 4A72 40, 4A73 51 Loop & Friends: 4A45 00/01, 4A46 00/01, 4A47 00/01 Collaro: 4A18 40, 4A19 56, 4A21 38, 4A20 56 Artis: 4179 43,4178 41		Antao: 4A72 40, 4A73 51 Loop & Friends: 4A45 00/01, 4A47 00/01 Collaro: 4A18 40, 4A19 56, 4A21 38, 4A20 56	
iluminación:	-	con iluminación de cajón Iluminación: 2 x LED / 35,2 W	-	con iluminación de cajón Iluminación: 2 x LED / 35,2 W
Equipamiento	2 sifones para ahorrar espacio 2 cajones con base antideslizante			
Indicación sobre normas	-	IP 44	-	IP 44
Montaje	Montado en pared			
Incluido en el suministro	set de fijación incluido, 2 sifones para ahorrar espacio			
Unidad de base (XX) / Encimera (Y)	-	-	-	-
Lacado (XX) / Lacado (0)	3.010,-	3.679,-	3.010,-	3.679,-
Lacado (XX) Madera (1/2)	3.236,-	3.905,-	3.236,-	3.905,-
Madera (XX) / Madera (1/2)	4.215,-	4.884,-	4.215,-	4.884,-
Lacado (XX) / Piedra (3)	5.267,-	5.936,-	5.267,-	5.936,-
Madera (XX) / Piedra (3)	6.246,-	6.915,-	6.246,-	6.915,-

XX = insertar color del frontal y del cuerpo
GF = Glossy White Lacquer, GK = Anthracite Matt Lacquer, HG = Midnight Blue Matt Lacquer, HJ = Silk Grey Matt Lacquer, HK = Stone Grey Matt Lacquer, HL = Leaf Green Matt Lacquer, MT = White Matt Lacquer, PD = Black Matt Lacquer, HN = Honey Oak, HM = Warm Walnut

Z = Textura del frontal
0 = no,1 = sí

Y = usar el color de la encimera del lavabo
0 = Pintura, 1 = Honey Oak, 2 = Warm Walnut, 3 = Botticino

ANTAO

€ sin I.V.A.

Producción por encargo (tener en cuenta que no siempre se pueden satisfacer las peticiones de anulación o modificación), Los lavabos y las griferías deben pedirse por separado.

	MODULO BAJO	MODULO BAJO	MODULO BAJO	MODULO BAJO
				
Referencia n°	**K10Z 1Y XX**	**L10Z 1Y XX**	**K10Z 5Y XX**	**L10Z 5Y XX**
Medidas (An x Al x Pr)	1200 x 190 x 500 mm			
Versión del modelo	sin orificio para el grifo lavabo en el centro		con orificio para el grifo lavabo en el centro	
Combinable con	Antao: 4A72 40, 4A73 51, 4A74 65 Loop & Friends: 4A45 00/01, 4A46 00/01, 4A47 00/01, 4A48 00/01, 4A49 00/01, 4A50 00/01 Collaro: 4A18 40, 4A19 56, 4A21 38, 4A20 56 Artis: 4179 43,4198 61,4178 41, 4172 58 Finion: 4143 61		Antao: 4A72 40, 4A73 51, 4A74 65 Loop & Friends: 4A45 00/01, 4A47 00/01, 4A49 00/01 Collaro: 4A18 40, 4A19 56, 4A21 38, 4A20 56 Artis: 4172 58 Finion: 4143 61	
iluminación:	-	con iluminación de cajón Iluminación: 1 x LED / 17,6 W	-	con iluminación de cajón Iluminación: 1 x LED / 17,6 W
Equipamiento	1 sifón para ahorrar espacio 1 cajón con base antideslizante			
Indicación sobre normas	-	IP 44	-	IP 44
Montaje	Montado en pared			
Incluido en el suministro	set de fijación incluido, Sifón para ahorrar espacio			
Unidad de base (XX) / Encimera (Y)	-	-	-	-
Lacado (XX) / Lacado (0)	2.446,-	2.858,-	2.446,-	2.858,-
Lacado (XX) Madera (1/2)	2.672,-	3.084,-	2.672,-	3.084,-
Madera (XX) / Madera (1/2)	3.425,-	3.836,-	3.425,-	3.836,-
Lacado (XX) / Piedra (3)	4.704,-	5.115,-	4.704,-	5.115,-
Madera (XX) / Piedra (3)	5.457,-	5.868,-	5.457,-	5.868,-

XX = insertar color del frontal y del cuerpo
GF = Glossy White Lacquer, GK = Anthracite Matt Lacquer, HG = Midnight Blue Matt Lacquer, HJ = Silk Grey Matt Lacquer, HK = Stone Grey Matt Lacquer, HL = Leaf Green Matt Lacquer, MT = White Matt Lacquer, PD = Black Matt Lacquer, HN = Honey Oak, HM = Warm Walnut

Z = Textura del frontal
0 = no,1 = sí

Y = usar el color de la encimera del lavabo
0 = Pintura, 1 = Honey Oak, 2 = Warm Walnut, 3 = Botticino

ANTAO

€ sin I.V.A.

Producción por encargo (tener en cuenta que no siempre se pueden satisfacer las peticiones de anulación o modificación), Los lavabos y las griferías deben pedirse por separado.

	MODULO BAJO	MODULO BAJO	MODULO BAJO	MODULO BAJO
				
Referencia n°	**K32Z 1Y XX**	**L32Z 1Y XX**	**K32Z 5Y XX**	**L32Z 5Y XX**
Medidas (An x Al x Pr)	1200 x 360 x 500 mm			
Versión del modelo	sin orificio para el grifo lavabo en el centro		con orificio para el grifo lavabo en el centro	
Combinable con	Antao: 4A72 40, 4A73 51, 4A74 65 Loop & Friends: 4A45 00/01, 4A46 00/01, 4A47 00/01, 4A48 00/01, 4A49 00/01, 4A50 00/01 Collaro: 4A18 40, 4A19 56, 4A21 38, 4A20 56 Artis: 4179 43,4198 61,4178 41, 4172 58 Finion: 4143 61		Antao: 4A72 40, 4A73 51, 4A74 65 Loop & Friends: 4A45 00/01, 4A47 00/01, 4A49 00/01 Collaro: 4A18 40, 4A19 56, 4A21 38, 4A20 56 Artis: 4172 58 Finion: 4143 61	
iluminación:	-	con iluminación de cajón Iluminación: 1 x LED / 17,6 W	-	con iluminación de cajón Iluminación: 1 x LED / 17,6 W
Equipamiento	1 sifón para ahorrar espacio 1 cajón con base antideslizante			
Indicación sobre normas	-	IP 44	-	IP 44
Montaje	Montado en pared			
Incluido en el suministro	set de fijación incluido, Sifón para ahorrar espacio			
Unidad de base (XX) / Encimera (Y)	-	-	-	-
Lacado (XX) / Lacado (0)	2.633,-	3.045,-	2.633,-	3.045,-
Lacado (XX) Madera (1/2)	2.860,-	3.271,-	2.860,-	3.271,-
Madera (XX) / Madera (1/2)	3.687,-	4.099,-	3.687,-	4.099,-
Lacado (XX) / Piedra (3)	4.891,-	5.302,-	4.891,-	5.302,-
Madera (XX) / Piedra (3)	5.719,-	6.131,-	5.719,-	6.131,-

XX = insertar color del frontal y del cuerpo
GF = Glossy White Lacquer, GK = Anthracite Matt Lacquer, HG = Midnight Blue Matt Lacquer, HJ = Silk Grey Matt Lacquer, HK = Stone Grey Matt Lacquer, HL = Leaf Green Matt Lacquer, MT = White Matt Lacquer, PD = Black Matt Lacquer, HN = Honey Oak, HM = Warm Walnut

Z = Textura del frontal
0 = no,1 = sí

Y = usar el color de la encimera del lavabo
0 = Pintura, 1 = Honey Oak, 2 = Warm Walnut, 3 = Botticino

ANTAO

€ sin I.V.A.

Producción por encargo (tener en cuenta que no siempre se pueden satisfacer las peticiones de anulación o modificación), Los lavabos y las griferías deben pedirse por separado.

	MODULO BAJO	MODULO BAJO	MODULO BAJO	MODULO BAJO
				
Referencia n°	**K21Z 1Y XX**	**L21Z 1Y XX**	**K21Z 5Y XX**	**L21Z 5Y XX**
Medidas (An x Al x Pr)	1200 x 360 x 500 mm			
Versión del modelo	sin orificio para el grifo lavabo en el centro		con orificio para el grifo lavabo en el centro	
Combinable con	Antao: 4A72 40, 4A73 51, 4A74 65 Loop & Friends: 4A45 00/01, 4A46 00/01, 4A47 00/01, 4A48 00/01, 4A49 00/01, 4A50 00/01 Collaro: 4A18 40, 4A19 56, 4A21 38, 4A20 56 Artis: 4179 43,4198 61,4178 41, 4172 58 Finion: 4143 61		Antao: 4A72 40, 4A73 51, 4A74 65 Loop & Friends: 4A45 00/01, 4A47 00/01, 4A49 00/01 Collaro: 4A18 40, 4A19 56, 4A21 38, 4A20 56 Artis: 4172 58 Finion: 4143 61	
iluminación:	-	con iluminación de cajón Iluminación: 2 x LED / 35,2 W	-	con iluminación de cajón Iluminación: 2 x LED / 35,2 W
Equipamiento	1 sifón para ahorrar espacio 2 cajones con base antideslizante			
Indicación sobre normas	-	IP 44	-	IP 44
Montaje	Montado en pared			
Incluido en el suministro	set de fijación incluido, Sifón para ahorrar espacio			
Unidad de base (XX) / Encimera (Y)	-	-	-	-
Lacado (XX) / Lacado (0)	3.010,-	3.679,-	3.010,-	3.679,-
Lacado (XX) Madera (1/2)	3.236,-	3.905,-	3.236,-	3.905,-
Madera (XX) / Madera (1/2)	4.215,-	4.884,-	4.215,-	4.884,-
Lacado (XX) / Piedra (3)	5.267,-	5.936,-	5.267,-	5.936,-
Madera (XX) / Piedra (3)	6.246,-	6.915,-	6.246,-	6.915,-

	MODULO BAJO	MODULO BAJO	MODULO BAJO	MODULO BAJO
				
Referencia n°	**K11Z 1Y XX**	**L11Z 1Y XX**	**K11Z 5Y XX**	**L11Z 5Y XX**
Medidas (An x Al x Pr)	1200 x 190 x 500 mm			
Versión del modelo	sin orificio para el grifo lavabo a la izquierda		con orificio para el grifo lavabo a la izquierda	
Combinable con	Antao: 4A72 40, 4A73 51 Loop & Friends: 4A45 00/01, 4A46 00/01, 4A47 00/01, 4A49 00/01 Collaro: 4A18 40, 4A19 56, 4A21 38, 4A20 56 Artis: 4179 43,4178 41, 4172 58		Antao: 4A72 40, 4A73 51 Loop & Friends: 4A45 00/01, 4A47 00/01, 4A49 00/01 Collaro: 4A18 40, 4A19 56, 4A21 38, 4A20 56 Artis: 4172 58	
iluminación:	-	con iluminación de cajón Iluminación: 1 x LED / 17,6 W	-	con iluminación de cajón Iluminación: 1 x LED / 17,6 W
Equipamiento	1 sifón para ahorrar espacio 1 cajón con base antideslizante			
Indicación sobre normas	-	IP 44	-	IP 44
Montaje	Montado en pared			
Incluido en el suministro	set de fijación incluido, Sifón para ahorrar espacio			
Unidad de base (XX) / Encimera (Y)	-	-	-	-
Lacado (XX) / Lacado (0)	2.446,-	2.858,-	2.446,-	2.858,-
Lacado (XX) Madera (1/2)	2.672,-	3.084,-	2.672,-	3.084,-
Madera (XX) / Madera (1/2)	3.425,-	3.836,-	3.425,-	3.836,-
Lacado (XX) / Piedra (3)	4.704,-	5.115,-	4.704,-	5.115,-
Madera (XX) / Piedra (3)	5.457,-	5.868,-	5.457,-	5.868,-

XX = insertar color del frontal y del cuerpo
GF = Glossy White Lacquer, GK = Anthracite Matt Lacquer, HG = Midnight Blue Matt Lacquer, HJ = Silk Grey Matt Lacquer, HK = Stone Grey Matt Lacquer, HL = Leaf Green Matt Lacquer, MT = White Matt Lacquer, PD = Black Matt Lacquer, HN = Honey Oak, HM = Warm Walnut

Z = Textura del frontal
0 = no,1 = sí

Y = usar el color de la encimera del lavabo
0 = Pintura, 1 = Honey Oak, 2 = Warm Walnut, 3 = Botticino

ANTAO

€ sin I.V.A.

Producción por encargo (tener en cuenta que no siempre se pueden satisfacer las peticiones de anulación o modificación), Los lavabos y las griferías deben pedirse por separado.

	MODULO BAJO	MODULO BAJO	MODULO BAJO	MODULO BAJO
				
Referencia n°	**K33Z 1Y XX**	**L33Z 1Y XX**	**K33Z 5Y XX**	**L33Z 5Y XX**
Medidas (An x Al x Pr)	1200 x 360 x 500 mm			
Versión del modelo	sin orificio para el grifo lavabo a la izquierda		con orificio para el grifo lavabo a la izquierda	
Combinable con	Antao: 4A72 40, 4A73 51 Loop & Friends: 4A45 00/01, 4A46 00/01, 4A47 00/01, 4A49 00/01 Collaro: 4A18 40, 4A19 56, 4A21 38, 4A20 56 Artis: 4179 43,4178 41, 4172 58		Antao: 4A72 40, 4A73 51 Loop & Friends: 4A45 00/01, 4A47 00/01, 4A49 00/01 Collaro: 4A18 40, 4A19 56, 4A21 38, 4A20 56 Artis: 4172 58	
iluminación:	-	con iluminación de cajón Iluminación: 1 x LED / 17,6 W	-	con iluminación de cajón Iluminación: 1 x LED / 17,6 W
Equipamiento	1 sifón para ahorrar espacio 1 cajón con base antideslizante			
Indicación sobre normas	-	IP 44	-	IP 44
Montaje	Montado en pared			
Incluido en el suministro	set de fijación incluido, Sifón para ahorrar espacio			
Unidad de base (XX) / Encimera (Y)	-	-	-	-
Lacado (XX) / Lacado (0)	2.633,-	3.045,-	2.633,-	3.045,-
Lacado (XX) Madera (1/2)	2.860,-	3.271,-	2.860,-	3.271,-
Madera (XX) / Madera (1/2)	3.687,-	4.099,-	3.687,-	4.099,-
Lacado (XX) / Piedra (3)	4.891,-	5.302,-	4.891,-	5.302,-
Madera (XX) / Piedra (3)	5.719,-	6.131,-	5.719,-	6.131,-

	MODULO BAJO	MODULO BAJO	MODULO BAJO	MODULO BAJO
				
Referencia n°	**K22Z 1Y XX**	**L22Z 1Y XX**	**K22Z 5Y XX**	**L22Z 5Y XX**
Medidas (An x Al x Pr)	1200 x 360 x 500 mm			
Versión del modelo	sin orificio para el grifo lavabo a la izquierda		con orificio para el grifo lavabo a la izquierda	
Combinable con	Antao: 4A72 40, 4A73 51 Loop & Friends: 4A45 00/01, 4A46 00/01, 4A47 00/01, 4A49 00/01 Collaro: 4A18 40, 4A19 56, 4A21 38, 4A20 56 Artis: 4179 43,4178 41, 4172 58		Antao: 4A72 40, 4A73 51 Loop & Friends: 4A45 00/01, 4A47 00/01, 4A49 00/01 Collaro: 4A18 40, 4A19 56, 4A21 38, 4A20 56 Artis: 4172 58	
iluminación:	-	con iluminación de cajón Iluminación: 2 x LED / 35,2 W	-	con iluminación de cajón Iluminación: 2 x LED / 35,2 W
Equipamiento	1 sifón para ahorrar espacio 2 cajones con base antideslizante			
Indicación sobre normas	-	IP 44	-	IP 44
Montaje	Montado en pared			
Incluido en el suministro	set de fijación incluido, Sifón para ahorrar espacio			
Unidad de base (XX) / Encimera (Y)	-	-	-	-
Lacado (XX) / Lacado (0)	3.010,-	3.679,-	3.010,-	3.679,-
Lacado (XX) Madera (1/2)	3.236,-	3.905,-	3.236,-	3.905,-
Madera (XX) / Madera (1/2)	4.215,-	4.884,-	4.215,-	4.884,-
Lacado (XX) / Piedra (3)	5.267,-	5.936,-	5.267,-	5.936,-
Madera (XX) / Piedra (3)	6.246,-	6.915,-	6.246,-	6.915,-

XX = insertar color del frontal y del cuerpo
GF = Glossy White Lacquer, GK = Anthracite Matt Lacquer, HG = Midnight Blue Matt Lacquer, HJ = Silk Grey Matt Lacquer, HK = Stone Grey Matt Lacquer, HL = Leaf Green Matt Lacquer, MT = White Matt Lacquer, PD = Black Matt Lacquer, HN = Honey Oak, HM = Warm Walnut

Z = Textura del frontal
0 = no,1 = sí

Y = usar el color de la encimera del lavabo
0 = Pintura, 1 = Honey Oak, 2 = Warm Walnut, 3 = Botticino

ANTAO

€ sin I.V.A.

Producción por encargo (tener en cuenta que no siempre se pueden satisfacer las peticiones de anulación o modificación), Los lavabos y las griferías deben pedirse por separado.

	MODULO BAJO	MODULO BAJO	MODULO BAJO	MODULO BAJO
				
Referencia n°	**K12Z 1Y XX**	**L12Z 1Y XX**	**K12Z 5Y XX**	**L12Z 5Y XX**
Medidas (An x Al x Pr)	1200 x 190 x 500 mm			
Versión del modelo	sin orificio para el grifo lavabo a la derecha		con orificio para el grifo lavabo a la derecha	
Combinable con	Antao: 4A72 40, 4A73 51 Loop & Friends: 4A45 00/01, 4A46 00/01, 4A47 00/01, 4A49 00/01 Collaro: 4A18 40, 4A19 56, 4A21 38, 4A20 56 Artis: 4179 43,4178 41, 4172 58		Antao: 4A72 40, 4A73 51 Loop & Friends: 4A45 00/01, 4A47 00/01, 4A49 00/01 Collaro: 4A18 40, 4A19 56, 4A21 38, 4A20 56 Artis: 4172 58	
iluminación:	-	con iluminación de cajón Iluminación: 1 x LED / 17,6 W	-	con iluminación de cajón Iluminación: 1 x LED / 17,6 W
Equipamiento	1 sifón para ahorrar espacio 1 cajón con base antideslizante			
Indicación sobre normas	-	IP 44	-	IP 44
Montaje	Montado en pared			
Incluido en el suministro	set de fijación incluido, Sifón para ahorrar espacio			
Unidad de base (XX) / Encimera (Y)	-	-	-	-
Lacado (XX) / Lacado (0)	2.446,-	2.858,-	2.446,-	2.858,-
Lacado (XX) Madera (1/2)	2.672,-	3.084,-	2.672,-	3.084,-
Madera (XX) / Madera (1/2)	3.425,-	3.836,-	3.425,-	3.836,-
Lacado (XX) / Piedra (3)	4.704,-	5.115,-	4.704,-	5.115,-
Madera (XX) / Piedra (3)	5.457,-	5.868,-	5.457,-	5.868,-

	MODULO BAJO	MODULO BAJO	MODULO BAJO	MODULO BAJO
				
Referencia n°	**K34Z 1Y XX**	**L34Z 1Y XX**	**K34Z 5Y XX**	**L34Z 5Y XX**
Medidas (An x Al x Pr)	1200 x 360 x 500 mm			
Versión del modelo	sin orificio para el grifo lavabo a la derecha		con orificio para el grifo lavabo a la derecha	
Combinable con	Antao: 4A72 40, 4A73 51 Loop & Friends: 4A45 00/01, 4A46 00/01, 4A47 00/01, 4A49 00/01 Collaro: 4A18 40, 4A19 56, 4A21 38, 4A20 56 Artis: 4179 43,4178 41, 4172 58		Antao: 4A72 40, 4A73 51 Loop & Friends: 4A45 00/01, 4A47 00/01, 4A49 00/01 Collaro: 4A18 40, 4A19 56, 4A21 38, 4A20 56 Artis: 4172 58	
iluminación:	-	con iluminación de cajón Iluminación: 1 x LED / 17,6 W	-	con iluminación de cajón Iluminación: 1 x LED / 17,6 W
Equipamiento	1 sifón para ahorrar espacio 1 cajón con base antideslizante			
Indicación sobre normas	-	IP 44	-	IP 44
Montaje	Montado en pared			
Incluido en el suministro	set de fijación incluido, Sifón para ahorrar espacio			
Unidad de base (XX) / Encimera (Y)	-	-	-	-
Lacado (XX) / Lacado (0)	2.633,-	3.045,-	2.633,-	3.045,-
Lacado (XX) Madera (1/2)	2.860,-	3.271,-	2.860,-	3.271,-
Madera (XX) / Madera (1/2)	3.687,-	4.099,-	3.687,-	4.099,-
Lacado (XX) / Piedra (3)	4.891,-	5.302,-	4.891,-	5.302,-
Madera (XX) / Piedra (3)	5.719,-	6.131,-	5.719,-	6.131,-

XX = insertar color del frontal y del cuerpo
GF = Glossy White Lacquer, GK = Anthracite Matt Lacquer, HG = Midnight Blue Matt Lacquer, HJ = Silk Grey Matt Lacquer, HK = Stone Grey Matt Lacquer, HL = Leaf Green Matt Lacquer, MT = White Matt Lacquer, PD = Black Matt Lacquer, HN = Honey Oak, HM = Warm Walnut

Z = Textura del frontal
0 = no,1 = sí

Y = usar el color de la encimera del lavabo
0 = Pintura, 1 = Honey Oak, 2 = Warm Walnut, 3 = Botticino

ANTAO

€ sin I.V.A.

Producción por encargo (tener en cuenta que no siempre se pueden satisfacer las peticiones de anulación o modificación), Los lavabos y las griferías deben pedirse por separado.

	MODULO BAJO	MODULO BAJO	MODULO BAJO	MODULO BAJO
				
Referencia n°	**K23Z 1Y XX**	**L23Z 1Y XX**	**K23Z 5Y XX**	**L23Z 5Y XX**
Medidas (An x Al x Pr)	1200 x 360 x 500 mm			
Versión del modelo	sin orificio para el grifo lavabo a la derecha		con orificio para el grifo lavabo a la derecha	
Combinable con	Antao: 4A72 40, 4A73 51 Loop & Friends: 4A45 00/01, 4A46 00/01, 4A47 00/01, 4A49 00/01 Collaro: 4A18 40, 4A19 56, 4A21 38, 4A20 56 Artis: 4179 43,4178 41, 4172 58		Antao: 4A72 40, 4A73 51 Loop & Friends: 4A45 00/01, 4A47 00/01, 4A49 00/01 Collaro: 4A18 40, 4A19 56, 4A21 38, 4A20 56 Artis: 4172 58	
iluminación:	-	con iluminación de cajón Iluminación: 2 x LED / 35,2 W	-	con iluminación de cajón Iluminación: 2 x LED / 35,2 W
Equipamiento	1 sifón para ahorrar espacio 2 cajones con base antideslizante			
Indicación sobre normas	-	IP 44	-	IP 44
Montaje	Montado en pared			
Incluido en el suministro	set de fijación incluido, Sifón para ahorrar espacio			
Unidad de base (XX) / Encimera (Y)	-	-	-	-
Lacado (XX) / Lacado (0)	3.010,-	3.679,-	3.010,-	3.679,-
Lacado (XX) Madera (1/2)	3.236,-	3.905,-	3.236,-	3.905,-
Madera (XX) / Madera (1/2)	4.215,-	4.884,-	4.215,-	4.884,-
Lacado (XX) / Piedra (3)	5.267,-	5.936,-	5.267,-	5.936,-
Madera (XX) / Piedra (3)	6.246,-	6.915,-	6.246,-	6.915,-

XX = insertar color del frontal y del cuerpo
GF = Glossy White Lacquer, GK = Anthracite Matt Lacquer, HG = Midnight Blue Matt Lacquer, HJ = Silk Grey Matt Lacquer, HK = Stone Grey Matt Lacquer, HL = Leaf Green Matt Lacquer, MT = White Matt Lacquer, PD = Black Matt Lacquer, HN = Honey Oak, HM = Warm Walnut

Z = Textura del frontal
0 = no,1 = sí

Y = usar el color de la encimera del lavabo
0 = Pintura, 1 = Honey Oak, 2 = Warm Walnut, 3 = Botticino

ANTAO

€ sin I.V.A.

Producción por encargo (tener en cuenta que no siempre se pueden satisfacer las peticiones de anulación o modificación), Los lavabos y las griferías deben pedirse por separado.

	MODULO BAJO	MODULO BAJO	MODULO BAJO	MODULO BAJO
				
Referencia n°	**K09Z 1Y XX**	**L09Z 1Y XX**	**K09Z 5Y XX**	**L09Z 5Y XX**
Medidas (An x Al x Pr)	1000 x 190 x 500 mm			
Versión del modelo	sin orificio para el grifo lavabo en el centro		con orificio para el grifo lavabo en el centro	
Combinable con	Antao: 4A72 40, 4A73 51, 4A74 65 Loop & Friends: 4A45 00/01, 4A46 00/01, 4A47 00/01, 4A48 00/01, 4A49 00/01, 4A50 00/01 Collaro: 4A18 40, 4A19 56, 4A21 38, 4A20 56 Artis: 4179 43,4198 61,4178 41, 4172 58 Finion: 4143 61		Antao: 4A72 40, 4A73 51, 4A74 65 Loop & Friends: 4A45 00/01, 4A47 00/01, 4A49 00/01 Collaro: 4A18 40, 4A19 56, 4A21 38, 4A20 56 Artis: 4172 58 Finion: 4143 61	
iluminación:	-	con iluminación de cajón Iluminación: 1 x LED / 14,3 W	-	con iluminación de cajón Iluminación: 1 x LED / 14,3 W
Equipamiento	1 sifón para ahorrar espacio 1 cajón con base antideslizante			
Indicación sobre normas	-	IP 44	-	IP 44
Montaje	Montado en pared			
Incluido en el suministro	set de fijación incluido, Sifón para ahorrar espacio			
Unidad de base (XX) / Encimera (Y)	-	-	-	-
Lacado (XX) / Lacado (0)	2.203,-	2.615,-	2.203,-	2.615,-
Lacado (XX) Madera (1/2)	2.407,-	2.818,-	2.407,-	2.818,-
Madera (XX) / Madera (1/2)	3.085,-	3.497,-	3.085,-	3.497,-
Lacado (XX) / Piedra (3)	4.236,-	4.648,-	4.236,-	4.648,-
Madera (XX) / Piedra (3)	4.915,-	5.326,-	4.915,-	5.326,-

XX = insertar color del frontal y del cuerpo
GF = Glossy White Lacquer, GK = Anthracite Matt Lacquer, HG = Midnight Blue Matt Lacquer, HJ = Silk Grey Matt Lacquer, HK = Stone Grey Matt Lacquer, HL = Leaf Green Matt Lacquer, MT = White Matt Lacquer, PD = Black Matt Lacquer, HN = Honey Oak, HM = Warm Walnut

Z = Textura del frontal
0 = no,1 = sí

Y = usar el color de la encimera del lavabo
0 = Pintura, 1 = Honey Oak, 2 = Warm Walnut, 3 = Botticino

ANTAO

€ sin I.V.A.

Producción por encargo (tener en cuenta que no siempre se pueden satisfacer las peticiones de anulación o modificación), Los lavabos y las griferías deben pedirse por separado.

	MODULO BAJO	MODULO BAJO	MODULO BAJO	MODULO BAJO
				
Referencia n°	**K31Z 1Y XX**	**L31Z 1Y XX**	**K31Z 5Y XX**	**L31Z 5Y XX**
Medidas (An x Al x Pr)	1000 x 360 x 500 mm			
Versión del modelo	sin orificio para el grifo lavabo en el centro		con orificio para el grifo lavabo en el centro	
Combinable con	Antao: 4A72 40, 4A73 51, 4A74 65 Loop & Friends: 4A45 00/01, 4A46 00/01, 4A47 00/01, 4A48 00/01, 4A49 00/01, 4A50 00/01 Collaro: 4A18 40, 4A19 56, 4A21 38, 4A20 56 Artis: 4179 43,4198 61,4178 41, 4172 58 Finion: 4143 61		Antao: 4A72 40, 4A73 51, 4A74 65 Loop & Friends: 4A45 00/01, 4A47 00/01, 4A49 00/01 Collaro: 4A18 40, 4A19 56, 4A21 38, 4A20 56 Artis: 4172 58 Finion: 4143 61	
iluminación:	-	con iluminación de cajón Iluminación: 1 x LED / 14,3 W	-	con iluminación de cajón Iluminación: 1 x LED / 14,3 W
Equipamiento	1 sifón para ahorrar espacio 1 cajón con base antideslizante			
Indicación sobre normas	-	IP 44	-	IP 44
Montaje	Montado en pared			
Incluido en el suministro	set de fijación incluido, Sifón para ahorrar espacio			
Unidad de base (XX) / Encimera (Y)	-	-	-	-
Lacado (XX) / Lacado (0)	2.373,-	2.784,-	2.373,-	2.784,-
Lacado (XX) Madera (1/2)	2.577,-	2.988,-	2.577,-	2.988,-
Madera (XX) / Madera (1/2)	3.323,-	3.734,-	3.323,-	3.734,-
Lacado (XX) / Piedra (3)	4.406,-	4.818,-	4.406,-	4.818,-
Madera (XX) / Piedra (3)	5.152,-	5.564,-	5.152,-	5.564,-

XX = insertar color del frontal y del cuerpo
GF = Glossy White Lacquer, GK = Anthracite Matt Lacquer, HG = Midnight Blue Matt Lacquer, HJ = Silk Grey Matt Lacquer, HK = Stone Grey Matt Lacquer, HL = Leaf Green Matt Lacquer, MT = White Matt Lacquer, PD = Black Matt Lacquer, HN = Honey Oak, HM = Warm Walnut

Z = Textura del frontal
0 = no,1 = sí

Y = usar el color de la encimera del lavabo
0 = Pintura, 1 = Honey Oak, 2 = Warm Walnut, 3 = Botticino

ANTAO

€ sin I.V.A.

Producción por encargo (tener en cuenta que no siempre se pueden satisfacer las peticiones de anulación o modificación), Los lavabos y las griferías deben pedirse por separado.

	MODULO BAJO	MODULO BAJO	MODULO BAJO	MODULO BAJO
				
Referencia n°	**K20Z 1Y XX**	**L20Z 1Y XX**	**K20Z 5Y XX**	**L20Z 5Y XX**
Medidas (An x Al x Pr)	1000 x 360 x 500 mm			
Versión del modelo	sin orificio para el grifo lavabo en el centro		con orificio para el grifo lavabo en el centro	
Combinable con	Antao: 4A72 40, 4A73 51, 4A74 65 Loop & Friends: 4A45 00/01, 4A46 00/01, 4A47 00/01, 4A48 00/01, 4A49 00/01, 4A50 00/01 Collaro: 4A18 40, 4A19 56, 4A21 38, 4A20 56 Artis: 4179 43,4198 61,4178 41, 4172 58 Finion: 4143 61		Antao: 4A72 40, 4A73 51, 4A74 65 Loop & Friends: 4A45 00/01, 4A47 00/01, 4A49 00/01 Collaro: 4A18 40, 4A19 56, 4A21 38, 4A20 56 Artis: 4172 58 Finion: 4143 61	
iluminación:	-	con iluminación de cajón Iluminación: 2 x LED / 28,6 W	-	con iluminación de cajón Iluminación: 2 x LED / 28,6 W
Equipamiento	1 sifón para ahorrar espacio 2 cajones con base antideslizante			
Indicación sobre normas	-	IP 44	-	IP 44
Montaje	Montado en pared			
Incluido en el suministro	set de fijación incluido, Sifón para ahorrar espacio			
Unidad de base (XX) / Encimera (Y)	-	-	-	-
Lacado (XX) / Lacado (0)	2.712,-	3.381,-	2.712,-	3.381,-
Lacado (XX) Madera (1/2)	2.916,-	3.585,-	2.916,-	3.585,-
Madera (XX) / Madera (1/2)	3.798,-	4.467,-	3.798,-	4.467,-
Lacado (XX) / Piedra (3)	4.746,-	5.415,-	4.746,-	5.415,-
Madera (XX) / Piedra (3)	5.628,-	6.296,-	5.628,-	6.296,-

XX = insertar color del frontal y del cuerpo
GF = Glossy White Lacquer, GK = Anthracite Matt Lacquer, HG = Midnight Blue Matt Lacquer, HJ = Silk Grey Matt Lacquer, HK = Stone Grey Matt Lacquer, HL = Leaf Green Matt Lacquer, MT = White Matt Lacquer, PD = Black Matt Lacquer, HN = Honey Oak, HM = Warm Walnut

Z = Textura del frontal
0 = no,1 = sí

Y = usar el color de la encimera del lavabo
0 = Pintura, 1 = Honey Oak, 2 = Warm Walnut, 3 = Botticino

ANTAO

€ sin I.V.A.

Producción por encargo (tener en cuenta que no siempre se pueden satisfacer las peticiones de anulación o modificación), Los lavabos y las griferías deben pedirse por separado.

	MODULO BAJO	MODULO BAJO	MODULO BAJO	MODULO BAJO
				
Referencia n°	**K08Z 1Y XX**	**L08Z 1Y XX**	**K08Z 5Y XX**	**L08Z 5Y XX**
Medidas (An x Al x Pr)	800 x 190 x 500 mm			
Versión del modelo	sin orificio para el grifo lavabo en el centro		con orificio para el grifo lavabo en el centro	
Combinable con	Antao: 4A72 40, 4A73 51, 4A74 65 Loop & Friends: 4A45 00/01, 4A46 00/01, 4A47 00/01, 4A48 00/01, 4A49 00/01, 4A50 00/01 Collaro: 4A18 40, 4A19 56, 4A21 38, 4A20 56 Artis: 4179 43,4198 61,4178 41, 4172 58 Finion: 4143 61		Antao: 4A72 40, 4A73 51, 4A74 65 Loop & Friends: 4A45 00/01, 4A47 00/01, 4A49 00/01 Collaro: 4A18 40, 4A19 56, 4A21 38, 4A20 56 Artis: 4172 58 Finion: 4143 61	
iluminación:	-	con iluminación de cajón Iluminación: 1 x LED / 10,4 W	-	con iluminación de cajón Iluminación: 1 x LED / 10,4 W
Equipamiento	1 sifón para ahorrar espacio 1 cajón con base antideslizante			
Indicación sobre normas	-	IP 44	-	IP 44
Montaje	Montado en pared			
Incluido en el suministro	set de fijación incluido, Sifón para ahorrar espacio			
Unidad de base (XX) / Encimera (Y)	-	-	-	-
Lacado (XX) / Lacado (0)	1.985,-	2.397,-	1.985,-	2.397,-
Lacado (XX) Madera (1/2)	2.168,-	2.580,-	2.168,-	2.580,-
Madera (XX) / Madera (1/2)	2.779,-	3.191,-	2.779,-	3.191,-
Lacado (XX) / Piedra (3)	3.818,-	4.229,-	3.818,-	4.229,-
Madera (XX) / Piedra (3)	4.428,-	4.839,-	4.428,-	4.839,-

XX = insertar color del frontal y del cuerpo
GF = Glossy White Lacquer, GK = Anthracite Matt Lacquer, HG = Midnight Blue Matt Lacquer, HJ = Silk Grey Matt Lacquer, HK = Stone Grey Matt Lacquer, HL = Leaf Green Matt Lacquer, MT = White Matt Lacquer, PD = Black Matt Lacquer, HN = Honey Oak, HM = Warm Walnut

Z = Textura del frontal
0 = no,1 = sí

Y = usar el color de la encimera del lavabo
0 = Pintura, 1 = Honey Oak, 2 = Warm Walnut, 3 = Botticino

ANTAO

€ sin I.V.A.

Producción por encargo (tener en cuenta que no siempre se pueden satisfacer las peticiones de anulación o modificación), Los lavabos y las griferías deben pedirse por separado.

	MODULO BAJO	MODULO BAJO	MODULO BAJO	MODULO BAJO
				
Referencia n°	**K30Z 1Y XX**	**L30Z 1Y XX**	**K30Z 5Y XX**	**L30Z 5Y XX**
Medidas (An x Al x Pr)	800 x 360 x 500 mm			
Versión del modelo	sin orificio para el grifo lavabo en el centro		con orificio para el grifo lavabo en el centro	
Combinable con	Antao: 4A72 40, 4A73 51, 4A74 65 Loop & Friends: 4A45 00/01, 4A46 00/01, 4A47 00/01, 4A48 00/01, 4A49 00/01, 4A50 00/01 Collaro: 4A18 40, 4A19 56, 4A21 38, 4A20 56 Artis: 4179 43,4198 61,4178 41, 4172 58 Finion: 4143 61		Antao: 4A72 40, 4A73 51, 4A74 65 Loop & Friends: 4A45 00/01, 4A47 00/01, 4A49 00/01 Collaro: 4A18 40, 4A19 56, 4A21 38, 4A20 56 Artis: 4172 58 Finion: 4143 61	
iluminación:	-	con iluminación de cajón Iluminación: 1 x LED / 10,4 W	-	con iluminación de cajón Iluminación: 1 x LED / 10,4 W
Equipamiento	1 sifón para ahorrar espacio 1 cajón con base antideslizante			
Indicación sobre normas	-	IP 44	-	IP 44
Montaje	Montado en pared			
Incluido en el suministro	set de fijación incluido, Sifón para ahorrar espacio			
Unidad de base (XX) / Encimera (Y)	-	-	-	-
Lacado (XX) / Lacado (0)	2.137,-	2.549,-	2.137,-	2.549,-
Lacado (XX) Madera (1/2)	2.320,-	2.732,-	2.320,-	2.732,-
Madera (XX) / Madera (1/2)	2.992,-	3.404,-	2.992,-	3.404,-
Lacado (XX) / Piedra (3)	3.970,-	4.381,-	3.970,-	4.381,-
Madera (XX) / Piedra (3)	4.641,-	5.052,-	4.641,-	5.052,-

XX = insertar color del frontal y del cuerpo
GF = Glossy White Lacquer, GK = Anthracite Matt Lacquer, HG = Midnight Blue Matt Lacquer, HJ = Silk Grey Matt Lacquer, HK = Stone Grey Matt Lacquer, HL = Leaf Green Matt Lacquer, MT = White Matt Lacquer, PD = Black Matt Lacquer, HN = Honey Oak, HM = Warm Walnut

Z = Textura del frontal
0 = no,1 = sí

Y = usar el color de la encimera del lavabo
0 = Pintura, 1 = Honey Oak, 2 = Warm Walnut, 3 = Botticino

ANTAO

€ sin I.V.A.

Producción por encargo (tener en cuenta que no siempre se pueden satisfacer las peticiones de anulación o modificación), Los lavabos y las griferías deben pedirse por separado.

	MODULO BAJO	MODULO BAJO	MODULO BAJO	MODULO BAJO
				
Referencia n°	**K19Z 1Y XX**	**L19Z 1Y XX**	**K19Z 5Y XX**	**L19Z 5Y XX**
Medidas (An x Al x Pr)	800 x 360 x 500 mm			
Versión del modelo	sin orificio para el grifo lavabo en el centro		con orificio para el grifo lavabo en el centro	
Combinable con	Antao: 4A72 40, 4A73 51, 4A74 65 Loop & Friends: 4A45 00/01, 4A46 00/01, 4A47 00/01, 4A48 00/01, 4A49 00/01, 4A50 00/01 Collaro: 4A18 40, 4A19 56, 4A21 38, 4A20 56 Artis: 4179 43,4198 61,4178 41, 4172 58 Finion: 4143 61		Antao: 4A72 40, 4A73 51, 4A74 65 Loop & Friends: 4A45 00/01, 4A47 00/01, 4A49 00/01 Collaro: 4A18 40, 4A19 56, 4A21 38, 4A20 56 Artis: 4172 58 Finion: 4143 61	
iluminación:	-	con iluminación de cajón Iluminación: 2 x LED / 20,8 W	-	con iluminación de cajón Iluminación: 2 x LED / 20,8 W
Equipamiento	1 sifón para ahorrar espacio 2 cajones con base antideslizante			
Indicación sobre normas	-	IP 44	-	IP 44
Montaje	Montado en pared			
Incluido en el suministro	set de fijación incluido, Sifón para ahorrar espacio			
Unidad de base (XX) / Encimera (Y)	-	-	-	-
Lacado (XX) / Lacado (0)	2.443,-	3.112,-	2.443,-	3.112,-
Lacado (XX) Madera (1/2)	2.626,-	3.295,-	2.626,-	3.295,-
Madera (XX) / Madera (1/2)	3.420,-	4.089,-	3.420,-	4.089,-
Lacado (XX) / Piedra (3)	4.275,-	4.944,-	4.275,-	4.944,-
Madera (XX) / Piedra (3)	5.069,-	5.738,-	5.069,-	5.738,-

XX = insertar color del frontal y del cuerpo
GF = Glossy White Lacquer, GK = Anthracite Matt Lacquer, HG = Midnight Blue Matt Lacquer, HJ = Silk Grey Matt Lacquer, HK = Stone Grey Matt Lacquer, HL = Leaf Green Matt Lacquer, MT = White Matt Lacquer, PD = Black Matt Lacquer, HN = Honey Oak, HM = Warm Walnut

Z = Textura del frontal
0 = no,1 = sí

Y = usar el color de la encimera del lavabo
0 = Pintura, 1 = Honey Oak, 2 = Warm Walnut, 3 = Botticino

ANTAO

€ sin I.V.A.

Producción por encargo (tener en cuenta que no siempre se pueden satisfacer las peticiones de anulación o modificación), Los lavabos y las griferías deben pedirse por separado.

	MODULO BAJO	MODULO BAJO	MODULO BAJO	MODULO BAJO
				
Referencia n°	**K07Z 1Y XX**	**L07Z 1Y XX**	**K07Z 5Y XX**	**L07Z 5Y XX**
Medidas (An x Al x Pr)	600 x 190 x 500 mm			
Versión del modelo	sin orificio para el grifo lavabo en el centro		con orificio para el grifo lavabo en el centro	
Combinable con	Antao: 4A72 40, 4A73 51 Loop & Friends: 4A45 00/01, 4A46 00/01, 4A47 00/01, 4A49 00/01 Collaro: 4A18 40, 4A19 56, 4A21 38, 4A20 56 Artis: 4179 43, 4178 41, 4172 58		Antao: 4A72 40, 4A73 51 Loop & Friends: 4A45 00/01, 4A47 00/01, 4A49 00/01 Collaro: 4A18 40, 4A19 56, 4A21 38, 4A20 56 Artis: 4172 58	
iluminación:	-	con iluminación de cajón Iluminación: 1 x LED / 7,2 W	-	con iluminación de cajón Iluminación: 1 x LED / 7,2 W
Equipamiento	1 sifón para ahorrar espacio 1 cajón con base antideslizante			
Indicación sobre normas	-	IP 44	-	IP 44
Montaje	Montado en pared			
Incluido en el suministro	set de fijación incluido, Sifón para ahorrar espacio			
Unidad de base (XX) / Encimera (Y)	-	-	-	-
Lacado (XX) / Lacado (0)	1.788,-	2.200,-	1.788,-	2.200,-
Lacado (XX) Madera (1/2)	1.953,-	2.365,-	1.953,-	2.365,-
Madera (XX) / Madera (1/2)	2.504,-	2.915,-	2.504,-	2.915,-
Lacado (XX) / Piedra (3)	3.439,-	3.851,-	3.439,-	3.851,-
Madera (XX) / Piedra (3)	3.989,-	4.401,-	3.989,-	4.401,-

	MODULO BAJO	MODULO BAJO	MODULO BAJO	MODULO BAJO
				
Referencia n°	**K29Z 1Y XX**	**L29Z 1Y XX**	**K29Z 5Y XX**	**L29Z 5Y XX**
Medidas (An x Al x Pr)	600 x 360 x 500 mm			
Versión del modelo	sin orificio para el grifo lavabo en el centro		con orificio para el grifo lavabo en el centro	
Combinable con	Antao: 4A72 40, 4A73 51 Loop & Friends: 4A45 00/01, 4A46 00/01, 4A47 00/01, 4A49 00/01 Collaro: 4A18 40, 4A19 56, 4A21 38, 4A20 56 Artis: 4179 43, 4178 41, 4172 58		Antao: 4A72 40, 4A73 51 Loop & Friends: 4A45 00/01, 4A47 00/01, 4A49 00/01 Collaro: 4A18 40, 4A19 56, 4A21 38, 4A20 56 Artis: 4172 58	
iluminación:	-	con iluminación de cajón Iluminación: 1 x LED / 7,2 W	-	con iluminación de cajón Iluminación: 1 x LED / 7,2 W
Equipamiento	1 sifón para ahorrar espacio 1 cajón con base antideslizante			
Indicación sobre normas	-	IP 44	-	IP 44
Montaje	Montado en pared			
Incluido en el suministro	set de fijación incluido, Sifón para ahorrar espacio			
Unidad de base (XX) / Encimera (Y)	-	-	-	-
Lacado (XX) / Lacado (0)	1.926,-	2.338,-	1.926,-	2.338,-
Lacado (XX) Madera (1/2)	2.091,-	2.503,-	2.091,-	2.503,-
Madera (XX) / Madera (1/2)	2.697,-	3.109,-	2.697,-	3.109,-
Lacado (XX) / Piedra (3)	3.577,-	3.988,-	3.577,-	3.988,-
Madera (XX) / Piedra (3)	4.182,-	4.593,-	4.182,-	4.593,-

XX = insertar color del frontal y del cuerpo
GF = Glossy White Lacquer, GK = Anthracite Matt Lacquer, HG = Midnight Blue Matt Lacquer, HJ = Silk Grey Matt Lacquer, HK = Stone Grey Matt Lacquer, HL = Leaf Green Matt Lacquer, MT = White Matt Lacquer, PD = Black Matt Lacquer, HN = Honey Oak, HM = Warm Walnut

Z = Textura del frontal
0 = no,1 = sí

Y = usar el color de la encimera del lavabo
0 = Pintura, 1 = Honey Oak, 2 = Warm Walnut, 3 = Botticino

ANTAO

€ sin I.V.A.

Producción por encargo (tener en cuenta que no siempre se pueden satisfacer las peticiones de anulación o modificación), Los lavabos y las griferías deben pedirse por separado.

	MODULO BAJO	MODULO BAJO	MODULO BAJO	MODULO BAJO
				
Referencia n°	**K18Z 1Y XX**	**L18Z 1Y XX**	**K18Z 5Y XX**	**L18Z 5Y XX**
Medidas (An x Al x Pr)	600 x 360 x 500 mm			
Versión del modelo	sin orificio para el grifo lavabo en el centro		con orificio para el grifo lavabo en el centro	
Combinable con	Antao: 4A72 40, 4A73 51 Loop & Friends: 4A45 00/01, 4A46 00/01, 4A47 00/01, 4A49 00/01, Collaro: 4A18 40, 4A19 56, 4A21 38, 4A20 56 Artis: 4179 43, 4178 41, 4172 58		Antao: 4A72 40, 4A73 51 Loop & Friends: 4A45 00/01, 4A47 00/01, 4A49 00/01 Collaro: 4A18 40, 4A19 56, 4A21 38, 4A20 56 Artis: 4172 58	
iluminación:	-	con iluminación de cajón Iluminación: 2x LED / 14,4W	-	con iluminación de cajón Iluminación: 2x LED / 14,4W
Equipamiento	1 sifón para ahorrar espacio 2 cajones con base antideslizante			
Indicación sobre normas	-	IP 44	-	IP 44
Montaje	Montado en pared			
Incluido en el suministro	set de fijación incluido, Sifón para ahorrar espacio			
Unidad de base (XX) / Encimera (Y)	-	-	-	-
Lacado (XX) / Lacado (0)	2.201,-	2.870,-	2.201,-	2.870,-
Lacado (XX) Madera (1/2)	2.366,-	3.035,-	2.366,-	3.035,-
Madera (XX) / Madera (1/2)	3.082,-	3.751,-	3.082,-	3.751,-
Lacado (XX) / Piedra (3)	3.852,-	4.520,-	3.852,-	4.520,-
Madera (XX) / Piedra (3)	4.567,-	5.236,-	4.567,-	5.236,-

	MUEBLE AUXILIAR	MUEBLE AUXILIAR	MUEBLE AUXILIAR	MUEBLE AUXILIAR
				
Referencia n°	**K42Z 0Y XX**	**L42Z 0Y XX**	**K41Z 0Y XX**	**L41Z 0Y XX**
Medidas (An x Al x Pr)	1600 x 268 x 500 mm		1200 x 268 x 500 mm	
iluminación:	-	con iluminación de cajón Iluminación: 2 x LED / 22,2 W	-	con iluminación de cajón Iluminación: 1 x LED / 17,6 W
Equipamiento	2 cajones con base antideslizante		1 cajón con base antideslizante	
Indicación sobre normas	-	IP 44	-	IP 44
Montaje	Montado en pared			
Incluido en el suministro	set de fijación incluido			
Unidad de base (XX) / Encimera (Y)	-	-	-	-
Lacado (XX) / Lacado (0)	3.014,-	3.426,-	2.446,-	2.858,-
Lacado (XX) Madera (1/2)	3.292,-	3.703,-	2.672,-	3.084,-
Madera (XX) / Madera (1/2)	4.219,-	4.631,-	3.425,-	3.836,-
Lacado (XX) / Piedra (3)	5.795,-	6.207,-	4.704,-	5.115,-
Madera (XX) / Piedra (3)	6.722,-	7.134,-	5.457,-	5.868,-

XX = insertar color del frontal y del cuerpo
GF = Glossy White Lacquer, GK = Anthracite Matt Lacquer, HG = Midnight Blue Matt Lacquer, HJ = Silk Grey Matt Lacquer, HK = Stone Grey Matt Lacquer, HL = Leaf Green Matt Lacquer, MT = White Matt Lacquer, PD = Black Matt Lacquer, HN = Honey Oak, HM = Warm Walnut

Z = Textura del frontal
0 = no,1 = sí

Y = usar el color de la encimera del lavabo
0 = Pintura, 1 = Honey Oak, 2 = Warm Walnut, 3 = Botticino

ANTAO

€ sin I.V.A.

Producción por encargo (tener en cuenta que no siempre se pueden satisfacer las peticiones de anulación o modificación), Los lavabos y las griferías deben pedirse por separado.

	MUEBLE AUXILIAR	MUEBLE AUXILIAR
		
Referencia n°	**K40Z 0Y XX**	**L40Z 0Y XX**
Medidas (An x Al x Pr)	1000 x 268 x 500 mm	
iluminación:	-	con iluminación de cajón Iluminación: 1 x LED / 14,3 W
Equipamiento	1 cajón con base antideslizante	
Indicación sobre normas	-	IP 44
Montaje	Montado en pared	
Incluido en el suministro	set de fijación incluido	
Unidad de base (XX) / Encimera (Y)	-	-
Lacado (XX) / Lacado (0)	2.203,-	2.615,-
Lacado (XX) Madera (1/2)	2.407,-	2.818,-
Madera (XX) / Madera (1/2)	3.085,-	3.497,-
Lacado (XX) / Piedra (3)	4.236,-	4.648,-
Madera (XX) / Piedra (3)	4.915,-	5.326,-

	ARMARIO DE MEDIANA ALTURA	ARMARIO DE MEDIANA ALTURA	ARMARIO DE MEDIANA ALTURA	ARMARIO DE MEDIANA ALTURA
				
Referencia n°	**K43Z 00 XX**	**L43Z 00 XX**	**K44Z 00 XX**	**L44Z 00 XX**
Medidas (An x Al x Pr)	414 x 1039 x 356 mm			
Bisagras	bisagras a la izquierda		bisagras a la derecha	
iluminación:	-	con iluminación de cajón Iluminación: 1 x LED / 3,9 W	-	con iluminación de cajón Iluminación: 1 x LED / 3,9 W
Equipamiento	1 cajón con base antideslizante 1 x puerta 1 x estante fijo 1 x estante de cristal			
Indicación sobre normas	-	IP 44	-	IP 44
Montaje	Montado en pared			
Incluido en el suministro	set de fijación incluido			
Unidad de base (XX) / Encimera	-	-	-	-
Lacado (XX) / Lacado (0)	1.376,-	1.787,-	1.376,-	1.787,-
Madera (XX) / Madera	1.926,-	2.338,-	1.926,-	2.338,-

XX = insertar color del frontal y del cuerpo
GF = Glossy White Lacquer, GK = Anthracite Matt Lacquer, HG = Midnight Blue Matt Lacquer, HJ = Silk Grey Matt Lacquer, HK = Stone Grey Matt Lacquer, HL = Leaf Green Matt Lacquer, MT = White Matt Lacquer, PD = Black Matt Lacquer, HN = Honey Oak, HM = Warm Walnut

Z = Textura del frontal
0 = no,1 = sí

Y = usar el color de la encimera del lavabo
0 = Pintura, 1 = Honey Oak, 2 = Warm Walnut, 3 = Botticino

ANTAO

€ sin I.V.A.

Producción por encargo (tener en cuenta que no siempre se pueden satisfacer las peticiones de anulación o modificación), Los lavabos y las griferías deben pedirse por separado.

	ARMARIO ALTO	ARMARIO ALTO	APARADOR	APARADOR
				
Referencia n°	**K45Z 00 XX**	**K46Z 00 XX**	**K47Z 00 XX**	**L47Z 00 XX**
Medidas (An x Al x Pr)	414 x 1719 x 287 mm		814 x 1039 x 356 mm	
Bisagras	bisagras a la izquierda	bisagras a la derecha	-	
iluminación:	-	-	-	con iluminación de cajón Iluminación: 2 x LED / 22,2 W
Equipamiento	1 x puerta 3 x estante de cristal 1 x estante fijo		2 cajones con base antideslizante 2 x puerta 1 x estante de cristal 1 x estante fijo	
Indicación sobre normas	-			IP 44
Montaje	Montado en pared			
Incluido en el suministro	set de fijación incluido			
Unidad de base (XX) / Encimera	-	-	-	-
Lacado (XX) / Lacado (0)	1.514,-	1.514,-	1.788,-	2.457,-
Madera (XX) / Madera	2.119,-	2.119,-	2.504,-	3.172,-

	ESPEJO	ESPEJO	ESPEJO
	Express Delivery	Express Delivery	Express Delivery
Referencia n°	**A476 12 00**	**A476 90 00**	**A476 65 00**
Medidas (An x Al x Pr)	1200 x 805 x 38 mm	900 x 885 x 38 mm	650 x 707 x 38 mm
iluminación:	Iluminación: Iluminación de 1 LED / 24,0 W	Iluminación: Iluminación de 1 LED / 20,4 W	Iluminación: Iluminación de 1 LED / 15,2 W
Indicación sobre normas	IP 44		
Montaje	Montado en pared		
Incluido en el suministro	set de fijación incluido		
	1.201,-	1.064,-	971,-

	PAQUETE DE ACCESORIOS 1	PAQUETE DE ACCESORIOS 2	PAQUETE DE ACCESORIOS 3
			
Referencia n°	**K490 00 00**	**K491 00 00**	**K492 00 00**
Descripción	adecuado para todos los cajones bajos	adecuado para todos los cajones medios y altos	apto para los paquetes de accesorios 1 y 2
Equipamiento	1 pieza de bastidor, roble (173x323x43) 1 cazuela, roble (160x103x50) 1 pieza transversal, para cazuela 1 tapa de cazuela (160x103x7)	1 pieza de bastidor para cajón, roble (alto 173x323x80) 1 caja, roble (160x103x110) 1 pieza transversal, alta, roble (160x103x84) 1 tapa de cazuela (160x103x7)	1 soporte para esmalte de uñas, roble (160x103x20) 1 soporte para barra de labios, roble (160x103x10)
	179,-	243,-	94,-

XX = insertar color del frontal y del cuerpo
GF = Glossy White Lacquer, GK = Anthracite Matt Lacquer, HG = Midnight Blue Matt Lacquer, HJ = Silk Grey Matt Lacquer, HK = Stone Grey Matt Lacquer, HL = Leaf Green Matt Lacquer, MT = White Matt Lacquer, PD = Black Matt Lacquer, HN = Honey Oak, HM = Warm Walnut

Z = Textura del frontal
0 = no,1 = sí

Y = usar el color de la encimera del lavabo
0 = Pintura, 1 = Honey Oak, 2 = Warm Walnut, 3 = Botticino

ARCHITECTURA

Sanitario y Muebles

- Programa de muebles Architectura
- Lavabos también a juego con los programas de muebles Collaro, Legato
- adecuados para todos los programas de espejos & armarios con espejo
- Gama de grifería a juego Architectura
- Adecuado al programa Wellness Architectura
- Nuevos inodoros suspendidos con tecnología TwistFlush[e³]

PRO.VILLEROY-BOCH.COM/TECHNICALDRAWINGS



Colores Cerámicos

01 = Blanco

R1 = Blanco CeramicPlus

T2 = Blanco AntiBac CeramicPlus

Colores de los frentes / del cuerpo

MS = White Matt

VS = White

VT = Grey

RH = Oak Kansas

VJ = Nordic Oak

ARCHITECTURA

€ sin I.V.A.

Modelo registrado
Pida los grifos por separado

LAVABO


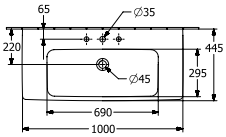

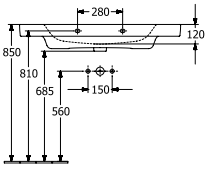

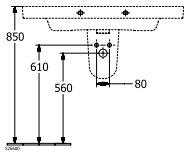

Referencia nº	Descripción	01	R1	T2		pza./ pal.	kg/ pza.
4A87 A5 XX	1000 x 445 mm	702,-	807,-	-	-	8	28,9
4A87 A2 XX	1000 x 445 mm	702,-	807,-	-	-	8	28,9
4A87 A6 XX	1000 x 445 mm	753,-	858,-	-	-	8	28,9
4A87 A3 XX	1000 x 445 mm	753,-	858,-	-	-	8	28,9

Montado en pared, seno en el centro, programa de muebles: Architectura
Para más información sobre las válvulas adecuadas, consulte las páginas 384-387
Atención: en los modelos sin rebosadero debe utilizarse una válvula de desagüe que no pueda cerrarse

5266 00 XX	**SEMICOLUMNA** set de fijación incluido	106,-	211,-	-	-	40	8,4
9221 49 00	**BASTIDOR ENCASTRABLE PARA LAVABO** 525 x 1120 x 75 mm Ver otros modelos de ViConnect en las páginas 367-383	-	-	-	265,-	10	8,1

LAVABO


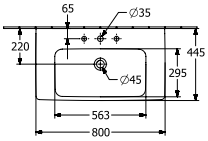

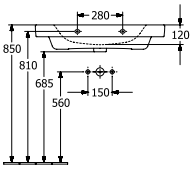

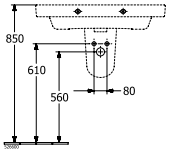

Referencia nº	Descripción	01	R1	T2		pza./ pal.	kg/ pza.
4A87 80 XX	800 x 445 mm	545,-	651,-	-	-	12	24,3
4A87 81 XX	800 x 445 mm	545,-	651,-	-	-	12	24,3
4A87 82 XX	800 x 445 mm	597,-	703,-	-	-	12	24,3
4A87 83 XX	800 x 445 mm	597,-	703,-	-	-	12	24,3

Montado en pared, seno en el centro, programa de muebles: Architectura
Para más información sobre las válvulas adecuadas, consulte las páginas 384-387
Atención: en los modelos sin rebosadero debe utilizarse una válvula de desagüe que no pueda cerrarse

5266 00 XX	**SEMICOLUMNA** set de fijación incluido	106,-	211,-	-	-	40	8,4
9221 49 00	**BASTIDOR ENCASTRABLE PARA LAVABO** 525 x 1120 x 75 mm Ver otros modelos de ViConnect en las páginas 367-383	-	-	-	265,-	10	8,1

XX = Sustituir por el código del acabado
01 = Blanco, R1 = Blanco CeramicPlus, T2 = Blanco AntiBac CeramicPlus

ARCHITECTURA

€ sin I.V.A.

Modelo registrado
Pida los grifos por separado

LAVABO



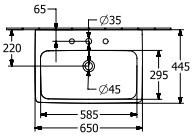

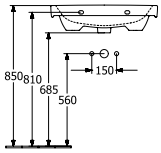

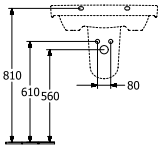

Referencia n°	Descripción	01	R1	T2		pza./ pal.	kg/ pza.
4A87 65 XX	650 x 445 mm AntiBac	254,-	359,-	424,-	-	16	19,2
4A87 66 XX	650 x 445 mm AntiBac	254,-	359,-	424,-	-	16	19,2
4A87 67 XX	650 x 445 mm AntiBac	306,-	411,-	475,-	-	16	19,2
4A87 68 XX	650 x 445 mm AntiBac	306,-	411,-	475,-	-	16	19,2

Montado en pared, seno en el centro, programa de muebles: Architectura
Para más información sobre las válvulas adecuadas, consulte las páginas 384-387
Atención: en los modelos sin rebosadero debe utilizarse una válvula de desagüe que no pueda cerrarse

5266 00 XX	**SEMICOLUMNA** set de fijación incluido	106,-	211,-	-	-	40	8,4
9221 49 00	**BASTIDOR ENCASTRABLE PARA LAVABO** 525 x 1120 x 75 mm Ver otros modelos de ViConnect en las páginas 367-383	-	-	-	265,-	10	8,1

LAVABO



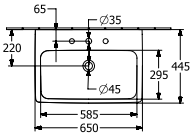

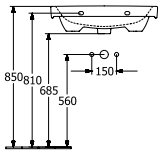

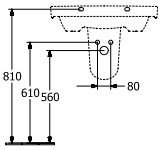

Referencia n°	Descripción	01	R1	T2		pza./ pal.	kg/ pza.
4A87 KG XX	650 x 445 mm AntiBac	291,-	396,-	461,-	-	16	19,2
4A87 KL XX	650 x 445 mm AntiBac	291,-	396,-	461,-	-	16	19,2
4A87 KJ XX	650 x 445 mm AntiBac	343,-	448,-	512,-	-	16	19,2
4A87 KF XX	650 x 445 mm AntiBac	343,-	448,-	512,-	-	16	19,2

Montado en pared, parte inferior biselada, seno en el centro, programa de muebles: Architectura
Para más información sobre las válvulas adecuadas, consulte las páginas 384-387
Atención: en los modelos sin rebosadero debe utilizarse una válvula de desagüe que no pueda cerrarse

5266 00 XX	**SEMICOLUMNA** set de fijación incluido	106,-	211,-	-	-	40	8,4
9221 49 00	**BASTIDOR ENCASTRABLE PARA LAVABO** 525 x 1120 x 75 mm Ver otros modelos de ViConnect en las páginas 367-383	-	-	-	265,-	10	8,1

XX = Sustituir por el código del acabado
01 = Blanco, R1 = Blanco CeramicPlus, T2 = Blanco AntiBac CeramicPlus

ARCHITECTURA

€ sin I.V.A.

Modelo registrado
Pida los grifos por separado

LAVABO



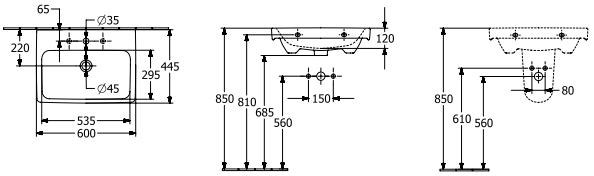

Referencia n°	Descripción	01	R1	T2		pza./ pal.	kg/ pza.
4A87 60 XX	600 x 445 mm AntiBac	189,-	294,-	360,-	-	16	17,8
4A87 61 XX	600 x 445 mm AntiBac	189,-	294,-	360,-	-	16	17,8
4A87 62 XX	600 x 445 mm AntiBac	241,-	346,-	412,-	-	16	17,8
4A87 63 XX	600 x 445 mm AntiBac	241,-	346,-	412,-	-	16	17,8

Montado en pared, seno en el centro, programa de muebles: Architectura
Para más información sobre las válvulas adecuadas, consulte las páginas 384-387
Atención: en los modelos sin rebosadero debe utilizarse una válvula de desagüe que no pueda cerrarse

5266 00 XX	**SEMICOLUMNA** set de fijación incluido	106,-	211,-	-	-	40	8,4
9221 49 00	**BASTIDOR ENCASTRABLE PARA LAVABO** 525 x 1120 x 75 mm Ver otros modelos de ViConnect en las páginas 367-383	-	-	-	265,-	10	8,1

LAVABO



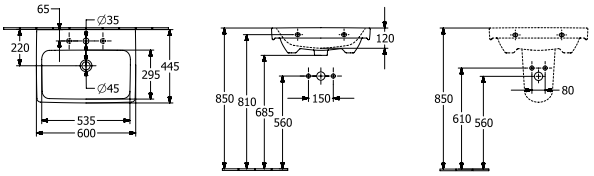

Referencia n°	Descripción	01	R1	T2		pza./ pal.	kg/ pza.
4A87 6G XX	600 x 445 mm AntiBac	226,-	331,-	397,-	-	16	17,8
4A87 6L XX	600 x 445 mm AntiBac	226,-	331,-	397,-	-	16	17,8
4A87 6J XX	600 x 445 mm AntiBac	278,-	383,-	449,-	-	16	17,8
4A87 6F XX	600 x 445 mm AntiBac	278,-	383,-	449,-	-	16	17,8

Montado en pared, parte inferior biselada, seno en el centro, programa de muebles: Architectura
Para más información sobre las válvulas adecuadas, consulte las páginas 384-387
Atención: en los modelos sin rebosadero debe utilizarse una válvula de desagüe que no pueda cerrarse

5266 00 XX	**SEMICOLUMNA** set de fijación incluido	106,-	211,-	-	-	40	8,4
9221 49 00	**BASTIDOR ENCASTRABLE PARA LAVABO** 525 x 1120 x 75 mm Ver otros modelos de ViConnect en las páginas 367-383	-	-	-	265,-	10	8,1

XX = Sustituir por el código del acabado
01 = Blanco, R1 = Blanco CeramicPlus, T2 = Blanco AntiBac CeramicPlus

ARCHITECTURA

€ sin I.V.A.

Modelo registrado
Pida los grifos por separado

LAVABO


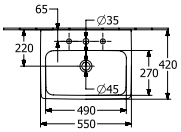

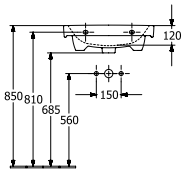

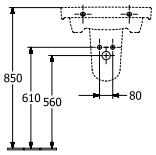

Referencia n°	Descripción	01	R1	T2		pza./ pal.	kg/ pza.
4A87 55 XX	550 x 420 mm AntiBac	180,-	285,-	351,-	-	18	16,1
4A87 56 XX	550 x 420 mm AntiBac	180,-	285,-	351,-	-	18	16,1
4A87 57 XX	550 x 420 mm AntiBac	232,-	336,-	402,-	-	18	16,1
4A87 58 XX	550 x 420 mm AntiBac	232,-	336,-	402,-	-	18	16,1

Montado en pared, seno en el centro, programa de muebles: Architectura
Para más información sobre las válvulas adecuadas, consulte las páginas 384-387
Atención: en los modelos sin rebosadero debe utilizarse una válvula de desagüe que no pueda cerrarse

5266 00 XX	**SEMICOLUMNA** set de fijación incluido	106,-	211,-	-	-	40	8,4
9221 49 00	**BASTIDOR ENCASTRABLE PARA LAVABO** 525 x 1120 x 75 mm Ver otros modelos de ViConnect en las páginas 367-383	-	-	-	265,-	10	8,1

LAVABO


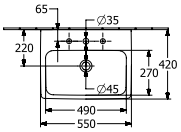

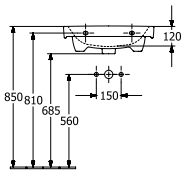

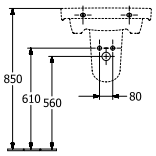

Referencia n°	Descripción	01	R1	T2		pza./ pal.	kg/ pza.
4A87 MG XX	550 x 420 mm AntiBac	217,-	322,-	388,-	-	18	16,1
4A87 ML XX	550 x 420 mm AntiBac	217,-	322,-	388,-	-	18	16,1
4A87 MJ XX	550 x 420 mm AntiBac	269,-	374,-	439,-	-	18	16,1
4A87 MF XX	550 x 420 mm AntiBac	269,-	374,-	439,-	-	18	16,1

Montado en pared, parte inferior biselada, seno en el centro, programa de muebles: Architectura
Para más información sobre las válvulas adecuadas, consulte las páginas 384-387
Atención: en los modelos sin rebosadero debe utilizarse una válvula de desagüe que no pueda cerrarse

5266 00 XX	**SEMICOLUMNA** set de fijación incluido	106,-	211,-	-	-	40	8,4
9221 49 00	**BASTIDOR ENCASTRABLE PARA LAVABO** 525 x 1120 x 75 mm Ver otros modelos de ViConnect en las páginas 367-383	-	-	-	265,-	10	8,1

XX = Sustituir por el código del acabado
01 = Blanco, R1 = Blanco CeramicPlus, T2 = Blanco AntiBac CeramicPlus

ARCHITECTURA

€ sin I.V.A.

Modelo registrado
Pida los grifos por separado

LAVAMANOS



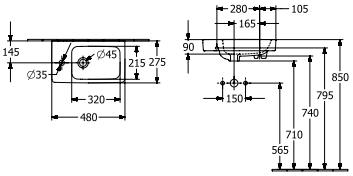

Referencia n°	Descripción	01	R1	T2		pza./ pal.	kg/ pza.
4385 48 XX	480 x 275 mm	148,-	253,-	-	-	48	8,6
4385 49 XX	480 x 275 mm	148,-	253,-	-	-	48	8,6

Montado en pared, seno a la derecha, no admite grifería de 3 agujeros, programa de muebles: Architectura
Para más información sobre las válvulas adecuadas, consulte las páginas 384-387
Atención: en los modelos sin rebosadero debe utilizarse una válvula de desagüe que no pueda cerrarse

LAVAMANOS



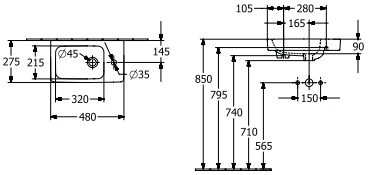

Referencia n°	Descripción	01	R1	T2		pza./ pal.	kg/ pza.
4386 48 XX	480 x 275 mm	148,-	253,-	-	-	48	8,6
4386 49 XX	480 x 275 mm	148,-	253,-	-	-	48	8,6

Montado en pared, seno a la izquierda, no admite grifería de 3 agujeros, programa de muebles: Architectura
Para más información sobre las válvulas adecuadas, consulte las páginas 384-387
Atención: en los modelos sin rebosadero debe utilizarse una válvula de desagüe que no pueda cerrarse

LAVAMANOS



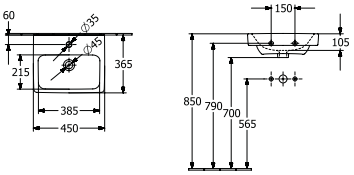

Referencia n°	Descripción	01	R1	T2		pza./ pal.	kg/ pza.
4387 45 XX	450 x 365 mm	148,-	253,-	-	-	24	12,3
4387 46 XX	450 x 365 mm	148,-	253,-	-	-	24	12,3

Montado en pared, seno en el centro, no admite grifería de 3 agujeros, programa de muebles: Architectura
Para más información sobre las válvulas adecuadas, consulte las páginas 384-387
Atención: en los modelos sin rebosadero debe utilizarse una válvula de desagüe que no pueda cerrarse

XX = Sustituir por el código del acabado
01 = Blanco, R1 = Blanco CeramicPlus, T2 = Blanco AntiBac CeramicPlus

ARCHITECTURA

€ sin I.V.A.

Modelo registrado
Pida los grifos por separado

LAVAMANOS



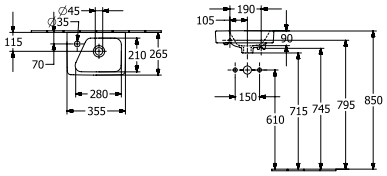

Referencia n°	Descripción	01	R1	T2		pza./ pal.	kg/ pza.
4385 36 XX	360 x 265 mm	111,-	216,-	-	-	48	6,6
4385 37 XX	360 x 265 mm	111,-	216,-	-	-	48	6,6

Montado en pared, seno a la derecha, no admite grifería de 3 agujeros, programa de muebles: Architectura
Para más información sobre las válvulas adecuadas, consulte las páginas 384-387
Atención: en los modelos sin rebosadero debe utilizarse una válvula de desagüe que no pueda cerrarse

LAVAMANOS



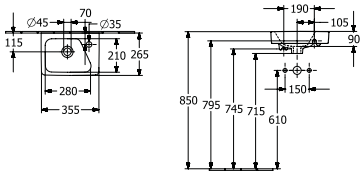

Referencia n°	Descripción	01	R1	T2		pza./ pal.	kg/ pza.
4386 36 XX	360 x 265 mm	111,-	216,-	-	-	48	6,6
4386 37 XX	360 x 265 mm	111,-	216,-	-	-	48	6,6

Montado en pared, seno a la izquierda, no admite grifería de 3 agujeros, programa de muebles: Architectura
Para más información sobre las válvulas adecuadas, consulte las páginas 384-387
Atención: en los modelos sin rebosadero debe utilizarse una válvula de desagüe que no pueda cerrarse

LAVABO



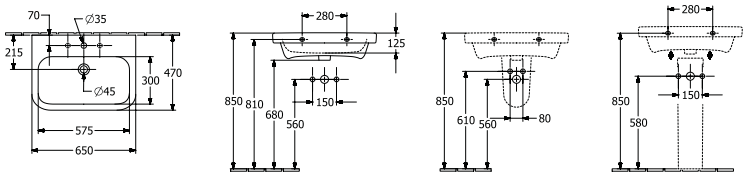

Referencia n°	Descripción	01	R1	T2		pza./ pal.	kg/ pza.
4188 65 XX	650 x 470 mm	253,-	359,-	-	-	14	20,3
4188 66 XX	650 x 470 mm	253,-	359,-	-	-	14	20,3

Montado en pared
Para más información sobre las válvulas adecuadas, consulte las páginas 384-387
Atención: en los modelos sin rebosadero debe utilizarse una válvula de desagüe que no pueda cerrarse

5265 00 XX	**PEDESTAL**	86,-	191,-	-	-	56	7,9
7264 60 XX	**SEMICOLUMNA** SmartFix no combinable con grifería de 3 agujeros, con set de fijación "SmartFix"	237,-	-	-	-	45	7,1
9221 49 00	**BASTIDOR ENCASTRABLE PARA LAVABO** 525 x 1120 x 75 mm Ver otros modelos de ViConnect en las páginas 367-383	-	-	-	265,-	10	8,1

XX = Sustituir por el código del acabado
01 = Blanco, R1 = Blanco CeramicPlus, T2 = Blanco AntiBac CeramicPlus

ARCHITECTURA

€ sin I.V.A.

Modelo registrado
Pida los grifos por separado

LAVABO


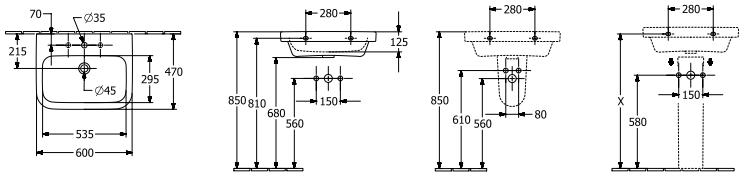

Referencia nº	Descripción	01	R1	T2		pza./ pal.	kg/ pza.
4188 60 XX	600 x 470 mm	189,-	294,-	-	-	16	19,5
4188 61 XX	600 x 470 mm	189,-	294,-	-	-	16	19,5

Montado en pared
Para más información sobre las válvulas adecuadas, consulte las páginas 384-387
Atención: en los modelos sin rebosadero debe utilizarse una válvula de desagüe que no pueda cerrarse

5265 00 XX	PEDESTAL	86,-	191,-	-	-	56	7,9
7264 60 XX	SEMICOLUMNA no combinable con grifería de 3 agujeros, con set de fijación "SmartFix"	237,-	-	-	-	45	7,1
9221 49 00	BASTIDOR ENCASTRABLE PARA LAVABO 525 x 1120 x 75 mm Ver otros modelos de ViConnect en las páginas 367-383	-	-	-	265,-	10	8,1

LAVABO


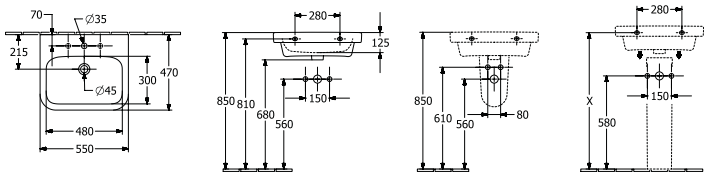

Referencia nº	Descripción	01	R1	T2		pza./ pal.	kg/ pza.
4188 55 XX	550 x 470 mm	192,-	297,-	-	-	16	18,7
4188 56 XX	550 x 470 mm	192,-	297,-	-	-	16	18,7

Montado en pared
Para más información sobre las válvulas adecuadas, consulte las páginas 384-387
Atención: en los modelos sin rebosadero debe utilizarse una válvula de desagüe que no pueda cerrarse

5265 00 XX	PEDESTAL	86,-	191,-	-	-	56	7,9
7264 60 XX	SEMICOLUMNA no combinable con grifería de 3 agujeros, con set de fijación "SmartFix"	237,-	-	-	-	45	7,1
9221 49 00	BASTIDOR ENCASTRABLE PARA LAVABO 525 x 1120 x 75 mm Ver otros modelos de ViConnect en las páginas 367-383	-	-	-	265,-	10	8,1

LAVABO


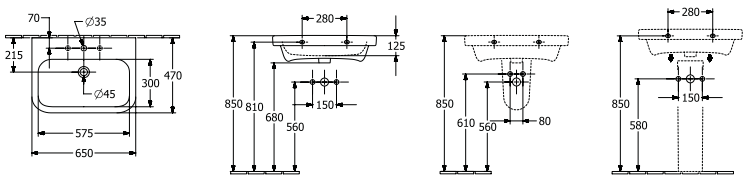

Referencia nº	Descripción	01	R1	T2		pza./ pal.	kg/ pza.
4188 KG XX	650 x 470 mm	290,-	396,-	-	-	10	20,3

Montado en pared, parte inferior biselada, con plantilla para corte
Para más información sobre las válvulas adecuadas, consulte las páginas 384-387

9221 49 00	BASTIDOR ENCASTRABLE PARA LAVABO 525 x 1120 x 75 mm Ver otros modelos de ViConnect en las páginas 367-383	-	-	-	265,-	10	8,1

XX = Sustituir por el código del acabado
01 = Blanco, R1 = Blanco CeramicPlus, T2 = Blanco AntiBac CeramicPlus

ARCHITECTURA

€ sin I.V.A.

Modelo registrado
Pida los grifos por separado

LAVABO

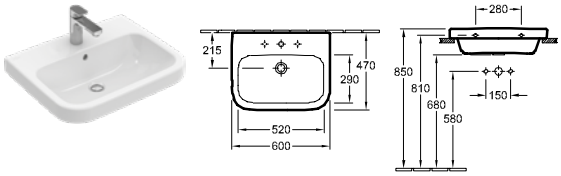

Referencia nº	Descripción	01	R1	T2		pza./ pal.	kg/ pza.
4188 6G XX	600 x 470 mm	226,-	331,-	-	-	10	19,5

Montado en pared, parte inferior biselada, con plantilla para corte
Para más información sobre las válvulas adecuadas, consulte las páginas 384-387

9221 49 00	**BASTIDOR ENCASTRABLE PARA LAVABO** 525 x 1120 x 75 mm Ver otros modelos de ViConnect en las páginas 367-383	-	-	-	265,-	10	8,1

LAVABO

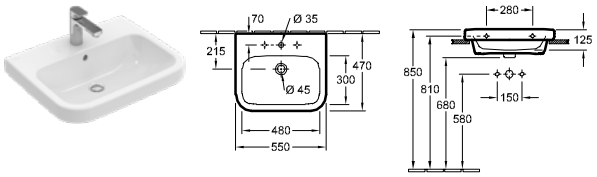

Referencia nº	Descripción	01	R1	T2		pza./ pal.	kg/ pza.
4188 5G XX	550 x 470 mm	229,-	334,-	-	-	14	18,7

Montado en pared, parte inferior biselada, con plantilla para corte
Para más información sobre las válvulas adecuadas, consulte las páginas 384-387

9221 49 00	**BASTIDOR ENCASTRABLE PARA LAVABO** 525 x 1120 x 75 mm Ver otros modelos de ViConnect en las páginas 367-383	-	-	-	265,-	10	8,1

LAVABO DE SEMIENCASTRE

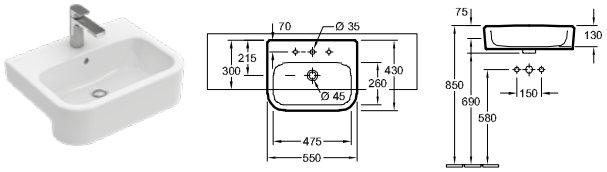

Referencia nº	Descripción	01	R1	T2		pza./ pal.	kg/ pza.
4190 55 XX	550 x 430 mm	234,-	339,-	-	-	10	16,5
4190 56 XX	550 x 430 mm	234,-	339,-	-	-	10	16,5

De semiencastre
Para más información sobre las válvulas adecuadas, consulte las páginas 384-387
Atención: en los modelos sin rebosadero debe utilizarse una válvula de desagüe que no pueda cerrarse

XX = Sustituir por el código del acabado
01 = Blanco, R1 = Blanco CeramicPlus, T2 = Blanco AntiBac CeramicPlus

ARCHITECTURA

€ sin I.V.A.

Modelo registrado
Pida los grifos por separado

LAVAMANOS

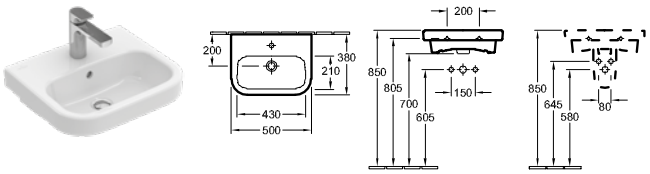

Referencia nº	Descripción	01	plus R1	plus T2		pza./ pal.	kg/ pza.
4373 50 XX	500 x 380 mm	153,-	259,-	-	-	24	12,9
4373 51 XX	500 x 380 mm	153,-	259,-	-	-	24	12,9

Montado en pared
Para más información sobre las válvulas adecuadas, consulte las páginas 384-387
Atención: en los modelos sin rebosadero debe utilizarse una válvula de desagüe que no pueda cerrarse

7264 60 XX	**SEMICOLUMNA** SmartFix no combinable con grifería de 3 agujeros, con set de fijación "SmartFix"	237,-	-	-	-	45	7,1
9221 49 00	**BASTIDOR ENCASTRABLE PARA LAVABO** 525 x 1120 x 75 mm Ver otros modelos de ViConnect en las páginas 367-383	-	-	-	265,-	10	8,1

LAVAMANOS

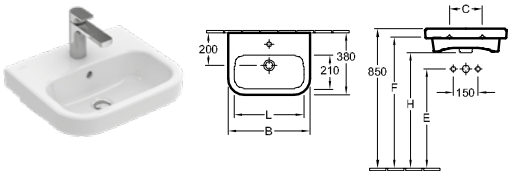

Referencia nº	Descripción	01	plus R1	plus T2		pza./ pal.	kg/ pza.
4373 45 XX	450 x 380 mm	156,-	261,-	-	-	24	12
4373 46 XX	450 x 380 mm	156,-	261,-	-	-	24	12

Montado en pared
Para más información sobre las válvulas adecuadas, consulte las páginas 384-387
Atención: en los modelos sin rebosadero debe utilizarse una válvula de desagüe que no pueda cerrarse

9221 49 00	**BASTIDOR ENCASTRABLE PARA LAVABO** 525 x 1120 x 75 mm Ver otros modelos de ViConnect en las páginas 367-383	-	-	-	265,-	10	8,1

LAVAMANOS

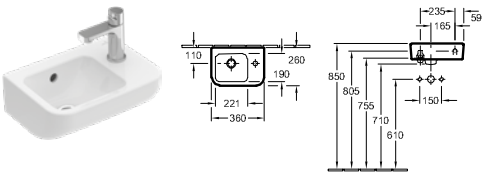

Referencia nº	Descripción	01	plus R1	plus T2		pza./ pal.	kg/ pza.
4373 36 XX	360 x 260 mm adecuado para grifería de 1 agujero, agujero para grifo perforado a la derecha	123,-	228,-	-	-	48	7
4373 37 XX	360 x 260 mm adecuado para grifería de 1 agujero, agujero para grifo perforado a la derecha	123,-	228,-	-	-	48	7

Montado en pared, set de fijación incluido
Para más información sobre las válvulas adecuadas, consulte las páginas 384-387
Atención: en los modelos sin rebosadero debe utilizarse una válvula de desagüe que no pueda cerrarse

XX = Sustituir por el código del acabado
01 = Blanco, R1 = Blanco CeramicPlus, T2 = Blanco AntiBac CeramicPlus

ARCHITECTURA

€ sin I.V.A.

Modelo registrado
Pida los grifos por separado

LAVABO SOBRE ENCIMERA

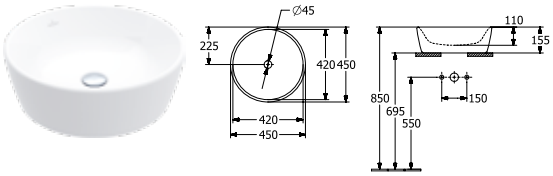

Referencia n°	Descripción	01	R1	T2		pza./ pal.	kg/ pza.
5A25 45 XX	450 mm diámetro para grifería mural o grifería con cuerpo más alto, sin bancada de grifería	296,-	401,-	-	-	14	12,3
5A25 46 XX	450 mm diámetro para grifería mural o grifería con cuerpo más alto, sin bancada de grifería	296,-	401,-	-	-	14	12,3

Montado en superficie, incl. juego de sujeción con plantilla recortable, programa de muebles: Legato, Collaro
Para más información sobre las válvulas adecuadas, consulte las páginas 384-387
Atención: en los modelos sin rebosadero debe utilizarse una válvula de desagüe que no pueda cerrarse

LAVABO SOBRE ENCIMERA

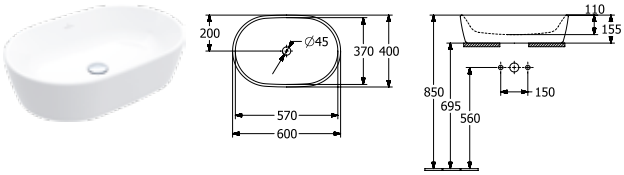

Referencia n°	Descripción	01	R1	T2		pza./ pal.	kg/ pza.
5A26 60 XX	600 x 400 mm para grifería mural o grifería con cuerpo más alto, sin bancada de grifería	344,-	449,-	-	-	10	14
5A26 61 XX	600 x 400 mm para grifería mural o grifería con cuerpo más alto, sin bancada de grifería	344,-	449,-	-	-	10	14

Montado en superficie, incl. juego de sujeción con plantilla recortable, programa de muebles: Legato, Collaro
Para más información sobre las válvulas adecuadas, consulte las páginas 384-387
Atención: en los modelos sin rebosadero debe utilizarse una válvula de desagüe que no pueda cerrarse

LAVABO SOBRE ENCIMERA

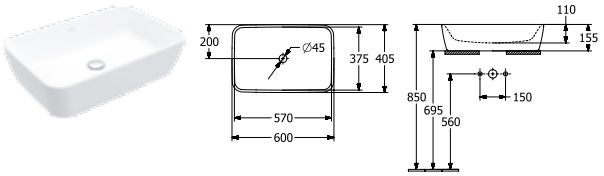

Referencia n°	Descripción	01	R1	T2		pza./ pal.	kg/ pza.
5A27 60 XX	600 x 405 mm para grifería mural o grifería con cuerpo más alto, sin bancada de grifería	344,-	449,-	-	-	10	16,5
5A27 61 XX	600 x 400 mm para grifería mural o grifería con cuerpo más alto, sin bancada de grifería	344,-	449,-	-	-	10	16,5

Montado en superficie, incl. juego de sujeción con plantilla recortable, programa de muebles: Legato, Collaro
Para más información sobre las válvulas adecuadas, consulte las páginas 384-387
Atención: en los modelos sin rebosadero debe utilizarse una válvula de desagüe que no pueda cerrarse

XX = Sustituir por el código del acabado
01 = Blanco, R1 = Blanco CeramicPlus, T2 = Blanco AntiBac CeramicPlus

ARCHITECTURA

€ sin I.V.A.

Modelo registrado
Pida los grifos por separado

LAVABO DE ENCASTRE

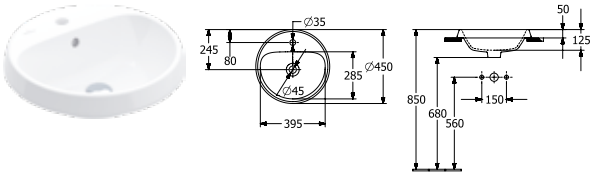

Referencia n°	Descripción	01	R1	T2		pza./ pal.	kg/ pza.
5A65 45 XX	450 mm diámetro adecuado para grifería de 1 agujero, agujero para grifo perforado	221,-	326,-	-	-	14	8,1
5A65 46 XX	450 mm diámetro adecuado para grifería de 1 agujero, agujero para grifo perforado	221,-	326,-	-	-	14	8,1

Integrado, Parte inferior no esmaltada, con plantilla para corte
Para más información sobre las válvulas adecuadas, consulte las páginas 384-387
Atención: en los modelos sin rebosadero debe utilizarse una válvula de desagüe que no pueda cerrarse

LAVABO DE ENCASTRE

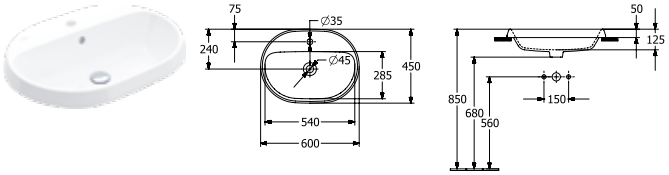

Referencia n°	Descripción	01	R1	T2		pza./ pal.	kg/ pza.
5A66 60 XX	600 x 450 mm adecuado para grifería de 3 agujeros, agujero para grifo central perforado	272,-	377,-	-	-	10	11
5A66 61 XX	600 x 450 mm adecuado para grifería de 3 agujeros, agujero para grifo central perforado	272,-	377,-	-	-	10	11

Integrado, Parte inferior no esmaltada, con plantilla para corte
Para más información sobre las válvulas adecuadas, consulte las páginas 384-387
Atención: en los modelos sin rebosadero debe utilizarse una válvula de desagüe que no pueda cerrarse

LAVABO DE ENCASTRE

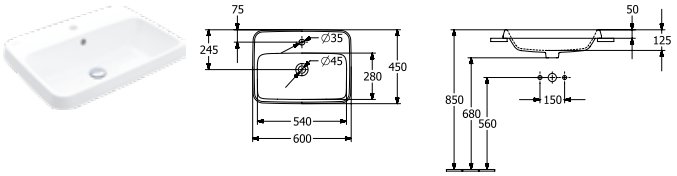

Referencia n°	Descripción	01	R1	T2		pza./ pal.	kg/ pza.
5A67 60 XX	600 x 450 mm adecuado para grifería de 3 agujeros, agujero para grifo central perforado	272,-	377,-	-	-	10	12
5A67 61 XX	600 x 450 mm adecuado para grifería de 3 agujeros, agujero para grifo central perforado	272,-	377,-	-	-	10	12

Integrado, Parte inferior no esmaltada, con plantilla para corte
Para más información sobre las válvulas adecuadas, consulte las páginas 384-387
Atención: en los modelos sin rebosadero debe utilizarse una válvula de desagüe que no pueda cerrarse

XX = Sustituir por el código del acabado
01 = Blanco, R1 = Blanco CeramicPlus, T2 = Blanco AntiBac CeramicPlus

ARCHITECTURA

€ sin I.V.A.

Modelo registrado
Pida los grifos por separado

LAVABO DE SOTOENCASTRE

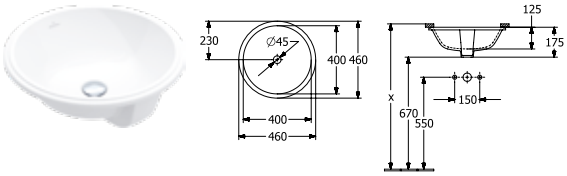

Referencia n°	Descripción	01	R1	T2		pza./ pal.	kg/ pza.
5A75 45 XX	400 mm diámetro sin bancada de grifería	242,-	348,-	-	-	10	8
5A75 46 XX	400 mm diámetro sin bancada de grifería	242,-	348,-	-	-	10	8

Bajo encimera, exterior no esmaltado, incl. juego de sujeción con plantilla recortable
Para más información sobre las válvulas adecuadas, consulte las páginas 384-387
Atención: en los modelos sin rebosadero debe utilizarse una válvula de desagüe que no pueda cerrarse

LAVABO DE SOTOENCASTRE

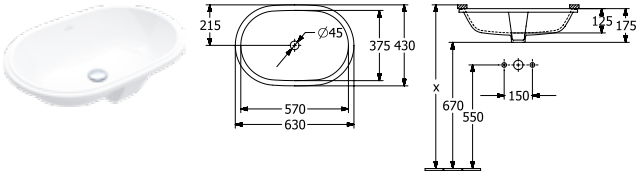

Referencia n°	Descripción	01	R1	T2		pza./ pal.	kg/ pza.
5A76 60 XX	570 x 375 mm sin bancada de grifería	300,-	405,-	-	-	10	9
5A76 61 XX	570 x 375 mm sin bancada de grifería	300,-	405,-	-	-	10	9

Bajo encimera, exterior no esmaltado, incl. juego de sujeción con plantilla recortable
Para más información sobre las válvulas adecuadas, consulte las páginas 384-387
Atención: en los modelos sin rebosadero debe utilizarse una válvula de desagüe que no pueda cerrarse

LAVABO DE SOTOENCASTRE

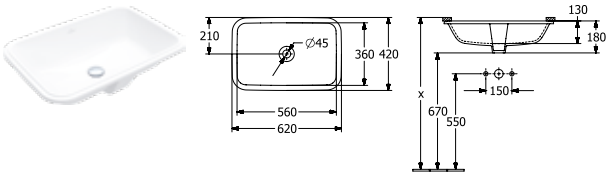

Referencia n°	Descripción	01	R1	T2		pza./ pal.	kg/ pza.
5A77 60 XX	570 x 370 mm sin bancada de grifería	300,-	405,-	-	-	10	10
5A77 61 XX	570 x 370 mm sin bancada de grifería	300,-	405,-	-	-	10	10

Bajo encimera, exterior no esmaltado, incl. juego de sujeción con plantilla recortable
Para más información sobre las válvulas adecuadas, consulte las páginas 384-387
Atención: en los modelos sin rebosadero debe utilizarse una válvula de desagüe que no pueda cerrarse

XX = Sustituir por el código del acabado
01 = Blanco, R1 = Blanco CeramicPlus, T2 = Blanco AntiBac CeramicPlus

ARCHITECTURA

€ sin I.V.A.

Modelo registrado
Pida los grifos por separado

BIDÉ



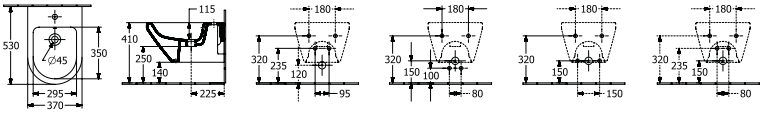

Referencia nº	Descripción	01	plus R1	plus T2		pza./ pal.	kg/ pza.
7487 00 XX	370 x 270 x 530 mm	309,-	414,-	-	-	16	19,3
suspendido, con set de fijación para fijación oculta Para más información sobre las válvulas adecuadas, consulte las páginas 384-387							
9953 00 00	**BASTIDOR DE FIJACIÓN** (opcional)	-	-	-	193,-		2,9
9221 48 00	**BASTIDOR ENCASTRABLE PARA BIDÉ** 525 x 1120 x 100 mm Ver otros modelos de ViConnect en las páginas 367-383	-	-	-	358,-	10	10,5

INODORO DE FONDO PROFUNDO RIMLESS

TwistFlush[e³]



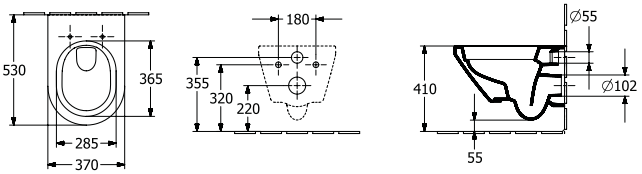

Referencia nº	Descripción	01	plus R1	plus T2		pza./ pal.	kg/ pza.
4694 C0 XX	370 x 530 mm ViFix · 6/3 L · Twist Flush[e³] · AntiBac	285,-	387,-	451,-	-	14	21
suspendido, salida horizontal, El juego de sujeción «ViFix« está premontado, saliente 530 mm, altura de asient: 410 mm, con el sistema economizador de agua AQUAREDUCT®: volumen de aclarado: 3 / 4,5 litros, no apto para montaje con enjuague por presión							
98M9 C1 01	**ASIENTO CON TAPA DE INODORO** con bisagras QuickRelease y SoftClosing, bisagras de acero inoxidable	163,-	-	-	-	72	2,6
98M9 D1 01	**ASIENTO CON TAPA DE INODORO** bisagras de acero inoxidable	146,-	-	-	-	90	2,6
8M70 S1 01	**ASIENTO CON TAPA DE INODORO** con bisagras QuickRelease y SoftClosing, bisagras de acero inoxidable	163,-	-	-	-	90	3
8M70 61 01	**ASIENTO CON TAPA DE INODORO** bisagras de acero inoxidable	146,-	-	-	-	90	3
9M70 S1 01	**ASIENTO CON TAPA DE INODORO SLIMSEAT** con bisagras QuickRelease y SoftClosing, bisagras de acero inoxidable Slim Seat	224,-	-	-	-	90	3
9M70 61 01	**ASIENTO CON TAPA DE INODORO SLIMSEAT** bisagras de acero inoxidable Slim Seat	178,-	-	-	-	90	3
9953 00 00	**BASTIDOR DE FIJACIÓN** (opcional)	-	-	-	193,-		2,9
9222 87 00	**JUEGO DE PROTECCIÓN ACÚSTICA VIPROTECT** (opcional) incl. accesorios	-	-	-	28,-	600	0,1
9224 27 00	**BASTIDOR ENCASTRABLE PARA INODORO** para instalación en tabique seco, Altura estándar 1120 mm, operación frontal, incl. conducto instalado de fábrica para la conexión/el cableado en el inodoro con lavado 525 x 1120 x 135 mm Ver otros modelos de ViConnect en las páginas 367-383	-	-	-	402,-	10	15,8

XX = Sustituir por el código del acabado
01 = Blanco, R1 = Blanco CeramicPlus, T2 = Blanco AntiBac CeramicPlus

ARCHITECTURA

€ sin I.V.A.

Modelo registrado
Pida los grifos por separado

COMBI-PACK
TwistFlush[e³]



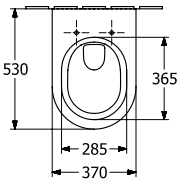

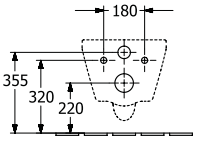

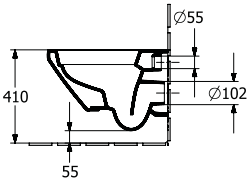

Referencia n°	Descripción	01	R1	T2		pza./ pal.	kg/ pza.
4694 CL XX	Embalaje en caja individual, suspendido, salida horizontal consiste en: Inodoro de fondo profundo TwistFlush[e³] 4694 C0 XX, Asiento con bisagras QuickRelease y SoftClosing 98M9 C1 01, El juego de sujeción «ViFix« está premontado	445,-	547,-	-	-	12	21

INODORO DE FONDO PROFUNDO RIMLESS
TwistFlush[e³]


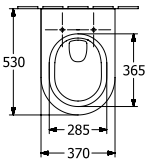

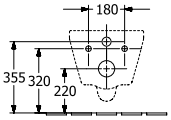

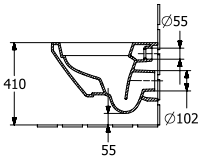

Referencia n°	Descripción	01	R1	T2		pza./ pal.	kg/ pza.
5684 C0 XX	370 x 530 mm	279,-	385,-	452,-	-	14	21
suspendido, salida horizontal, con el sistema economizador de agua AQUAREDUCT®: volumen de aclarado: 3 / 4,5 litros, no apto para montaje con enjuague por presión							
98M9 C1 01	**ASIENTO CON TAPA DE INODORO** con bisagras QuickRelease y SoftClosing, bisagras de acero inoxidable	163,-	-	-	-	72	2,6
98M9 D1 01	**ASIENTO CON TAPA DE INODORO** bisagras de acero inoxidable	146,-	-	-	-	90	2,6
8M70 S1 01	**ASIENTO CON TAPA DE INODORO** con bisagras QuickRelease y SoftClosing, bisagras de acero inoxidable	163,-	-	-	-	90	3
8M70 61 01	**ASIENTO CON TAPA DE INODORO** bisagras de acero inoxidable	146,-	-	-	-	90	3
9M70 S1 01	**ASIENTO CON TAPA DE INODORO SLIMSEAT** con bisagras QuickRelease y SoftClosing, bisagras de acero inoxidable	224,-	-	-	-	90	3
9M70 61 01	**ASIENTO CON TAPA DE INODORO SLIMSEAT** bisagras de acero inoxidable	178,-	-	-	-	90	3
9953 00 00	**BASTIDOR DE FIJACIÓN** (opcional)	-	-	-	193,-		2,9
9222 87 00	**JUEGO DE PROTECCIÓN ACÚSTICA VIPROTECT** (opcional) incl. accesorios	-	-	-	28,-	600	0,1
9224 27 00	**BASTIDOR ENCASTRABLE PARA INODORO** para instalación en tabique seco, Altura estándar 1120 mm, operación frontal, incl. conducto instalado de fábrica para la conexión/el cableado en el inodoro con lavado 525 x 1120 x 135 mm Ver otros modelos de ViConnect en las páginas 367-383	-	-	-	402,-	10	15,8

XX = Sustituir por el código del acabado
01 = Blanco, R1 = Blanco CeramicPlus, T2 = Blanco AntiBac CeramicPlus

ARCHITECTURA

€ sin I.V.A.

Modelo registrado
Pida los grifos por separado

COMBI-PACK
TwistFlush[e³]



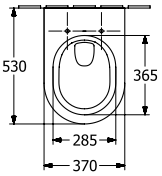

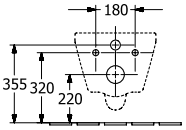

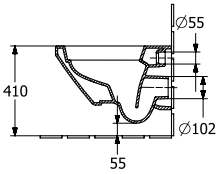

Referencia n°	Descripción	01	R1	T2		pza./ pal.	kg/ pza.
5684 CL XX	Embalaje en caja individual, suspendido, salida horizontal consiste en: Inodoro de fondo profundo TwistFlush[e³] 5684 C0 XX, Asiento con bisagras QuickRelease y SoftClosing 98M9 C1 01	402,-	507,-	-	-	12	21

INODORO DE FONDO PROFUNDO RIMLESS COMPACTO
TwistFlush[e³]


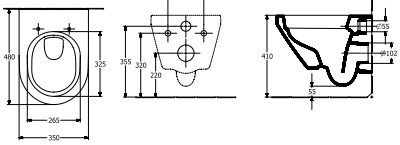

Referencia n°	Descripción	01	R1	T2		pza./ pal.	kg/ pza.
4687 C0 XX	350 x 480 mm	357,-	463,-	529,-	-	14	18,5
suspendido, salida horizontal, con el sistema economizador de agua AQUAREDUCT®: volumen de aclarado: 3 / 4,5 litros, no apto para montaje con enjuague por presión							
9M66 S2 01	**ASIENTO CON TAPA DE INODORO COMPACT** con bisagras QuickRelease y SoftClosing, bisagras de acero inoxidable	215,-	-	-	-	90	2,7
9953 00 00	**BASTIDOR DE FIJACIÓN** (opcional)	-	-	-	193,-		2,9
9222 87 00	**JUEGO DE PROTECCIÓN ACÚSTICA VIPROTECT** (opcional) incl. accesorios	-	-	-	28,-	600	0,1
9224 65 00	**BASTIDOR ENCASTRABLE PARA INODORO** para instalación en tabique seco, bañera exenta 450 x 1120 x 165 mm Ver otros modelos de ViConnect en las páginas 367-383	-	-	-	473,-	8	19,8
9224 27 00	**BASTIDOR ENCASTRABLE PARA INODORO** para instalación en tabique seco, Altura estándar 1120 mm, operación frontal, incl. conducto instalado de fábrica para la conexión/el cableado en el inodoro con lavado 525 x 1120 x 135 mm Ver otros modelos de ViConnect en las páginas 367-383	-	-	-	402,-	10	15,8

COMBI-PACK
TwistFlush[e³]



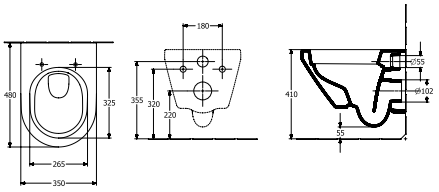

Referencia n°	Descripción	01	R1	T2		pza./ pal.	kg/ pza.
4687 CL XX	Embalaje en caja individual, suspendido, salida horizontal consiste en: Inodoro de fondo profundo compact TwistFlush[e³] 5684 C0 XX, Asiento con bisagras QuickRelease y SoftClosing 9M66 S2 01	465,-	570,-	-	-	12	18,5

XX = Sustituir por el código del acabado
01 = Blanco, R1 = Blanco CeramicPlus, T2 = Blanco AntiBac CeramicPlus

ARCHITECTURA

€ sin I.V.A.

Modelo registrado
Pida los grifos por separado

INODORO DE FONDO PROFUNDO RIMLESS
TwistFlush[e³]

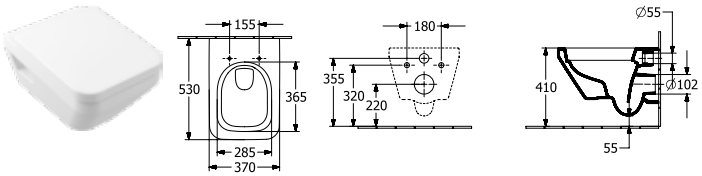

Referencia n°	Descripción	01	plus R1	plus T2		pza./ pal.	kg/ pza.
5685 C0 XX	370 x 530 mm	307,-	412,-	478,-	-	14	21
suspendido, salida horizontal, con el sistema economizador de agua AQUAREDUCT®: volumen de aclarado: 3 / 4,5 litros, no apto para montaje con enjuague por presión							
9M58 S1 01	**ASIENTO CON TAPA DE INODORO** con bisagras QuickRelease y SoftClosing, bisagras de acero inoxidable	163,-	-	-	-	72	2,7
9M60 61 01	**ASIENTO CON TAPA DE INODORO** bisagras de acero inoxidable	146,-	-	-	-	144	2,6
9M81 S1 01	**ASIENTO CON TAPA DE INODORO SLIMSEAT** con bisagras QuickRelease y SoftClosing, bisagras de acero inoxidable	224,-	-	-	-	40	2,7
9953 00 00	**BASTIDOR DE FIJACIÓN** (opcional)	-	-	-	193,-		2,9
9222 87 00	**JUEGO DE PROTECCIÓN ACÚSTICA VIPROTECT** (opcional) incl. accesorios	-	-	-	28,-	600	0,1
9224 27 00	**BASTIDOR ENCASTRABLE PARA INODORO** para instalación en tabique seco, Altura estándar 1120 mm, operación frontal, incl. conducto instalado de fábrica para la conexión/el cableado en el inodoro con lavado 525 x 1120 x 135 mm Ver otros modelos de ViConnect en las páginas 367-383	-	-	-	402,-	10	15,8

COMBI-PACK
TwistFlush[e³]

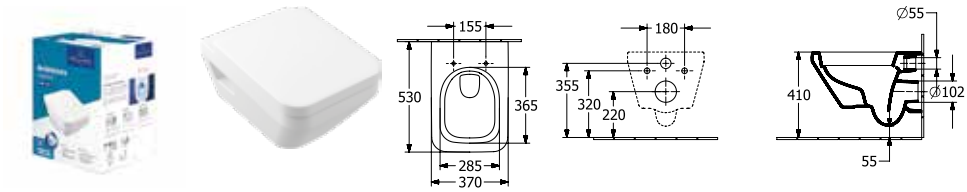

Referencia n°	Descripción	01	plus R1	plus T2		pza./ pal.	kg/ pza.
5685 CL XX	Embalaje en caja individual, suspendido, salida horizontal consiste en: Inodoro de fondo profundo TwistFlush[e³] 5685 C0 XX, Asiento con bisagras QuickRelease y SoftClosing 9M58 S1 01	402,-	507,-	-	-	12	21

XX = Sustituir por el código del acabado
01 = Blanco, R1 = Blanco CeramicPlus, T2 = Blanco AntiBac CeramicPlus

ARCHITECTURA

€ sin I.V.A.

Modelo registrado
Pida los grifos por separado

INODORO DE FONDO PROFUNDO RIMLESS
DirectFlush
con sujeción oculta

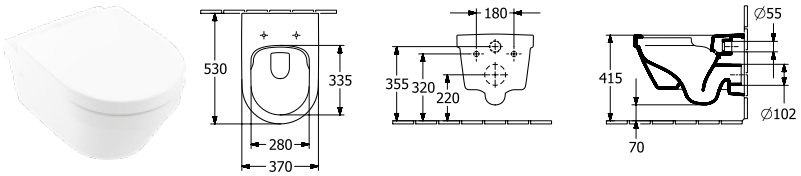

Referencia n°	Descripción	01	R1	T2		pza./ pal.	kg/ pza.
4694 R0 XX	370 x 530 mm	362,-	467,-	-	-	14	24,7
suspendido, salida horizontal, set de fijación incluido, con el sistema economizador de agua AQUAREDUCT®: volumen de aclarado: 3 / 4,5 litros, no apto para montaje con enjuague por presión							
98M9 C1 01	**ASIENTO CON TAPA DE INODORO** con bisagras QuickRelease y SoftClosing, bisagras de acero inoxidable	163,-	-	-	-	72	2,6
98M9 D1 01	**ASIENTO CON TAPA DE INODORO** bisagras de acero inoxidable	146,-	-	-	-	90	2,6
9M70 S1 01	**ASIENTO CON TAPA DE INODORO SLIMSEAT** con bisagras QuickRelease y SoftClosing, bisagras de acero inoxidable	224,-	-	-	-	90	3
9M70 61 01	**ASIENTO CON TAPA DE INODORO SLIMSEAT** bisagras de acero inoxidable	178,-	-	-	-	90	3
9M63 61 01	**ASIENTO** con eje de bisagra continuo, bisagras de acero inoxidable	170,-	-	-	-	90	1,7
9953 00 00	**BASTIDOR DE FIJACIÓN** (opcional)	-	-	-	193,-		2,9
9222 87 00	**JUEGO DE PROTECCIÓN ACÚSTICA VIPROTECT** (opcional) incl. accesorios	-	-	-	28,-	600	0,1
9224 27 00	**BASTIDOR ENCASTRABLE PARA INODORO** para instalación en tabique seco, Altura estándar 1120 mm, operación frontal, incl. conducto instalado de fábrica para la conexión/el cableado en el inodoro con lavado 525 x 1120 x 135 mm Ver otros modelos de ViConnect en las páginas 367-383	-	-	-	402,-	10	15,8

COMBI-PACK
DirectFlush

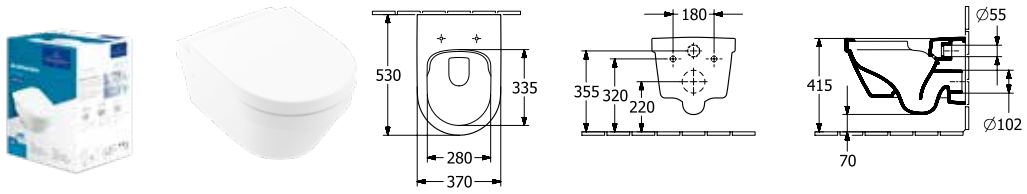

Referencia n°	Descripción	01	R1	T2		pza./ pal.	kg/ pza.
4694 HR XX	Embalaje en caja individual, suspendido, salida horizontal consiste en: Inodoro de fondo profundo DirectFlush 4694 R0 XX, Asiento con bisagras QuickRelease y SoftClosing 98M9 C1 01	477,-	582,-	-	-	12	24,7

XX = Sustituir por el código del acabado
01 = Blanco, R1 = Blanco CeramicPlus, T2 = Blanco AntiBac CeramicPlus

ARCHITECTURA

€ sin I.V.A.

Modelo registrado
Pida los grifos por separado

INODORO DE FONDO PROFUNDO RIMLESS
anteriormente Targa Architectura, DirectFlush

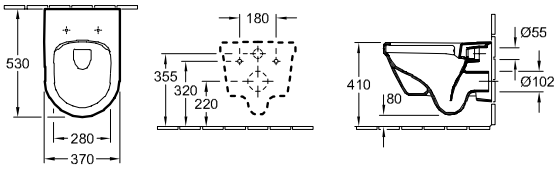

Referencia n°	Descripción	01	R1	T2		pza./ pal.	kg/ pza.
5684 R0 XX	370 x 530 mm	279,-	385,-	452,-	-	14	20,3
suspendido, salida horizontal, con el sistema economizador de agua AQUAREDUCT®: volumen de aclarado: 3 / 4,5 litros, no apto para montaje con enjuague por presión							
98M9 C1 01	**ASIENTO CON TAPA DE INODORO** con bisagras QuickRelease y SoftClosing, bisagras de acero inoxidable	163,-	-	-	-	72	2,6
98M9 D1 01	**ASIENTO CON TAPA DE INODORO** bisagras de acero inoxidable	146,-	-	-	-	90	2,6
9M70 S1 01	**ASIENTO CON TAPA DE INODORO SLIMSEAT** con bisagras QuickRelease y SoftClosing, bisagras de acero inoxidable	224,-	-	-	-	90	3
9M70 61 01	**ASIENTO CON TAPA DE INODORO SLIMSEAT** bisagras de acero inoxidable	178,-	-	-	-	90	3
9M63 61 01	**ASIENTO** con eje de bisagra continuo, bisagras de acero inoxidable	170,-	-	-	-	90	1,7
9953 00 00	**BASTIDOR DE FIJACIÓN** (opcional)	-	-	-	193,-		2,9
9222 87 00	**JUEGO DE PROTECCIÓN ACÚSTICA VIPROTECT** (opcional) incl. accesorios	-	-	-	28,-	600	0,1
9224 27 00	**BASTIDOR ENCASTRABLE PARA INODORO** para instalación en tabique seco, Altura estándar 1120 mm, operación frontal, incl. conducto instalado de fábrica para la conexión/el cableado en el inodoro con lavado 525 x 1120 x 135 mm Ver otros modelos de ViConnect en las páginas 367-383	-	-	-	402,-	10	15,8

COMBI-PACK
DirectFlush



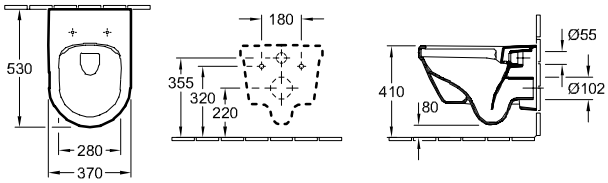

Referencia n°	Descripción	01	R1	T2		pza./ pal.	kg/ pza.
5684 HR XX	Embalaje en caja individual, suspendido, salida horizontal consiste en: Inodoro de fondo profundo DirectFlush 5684 R0 XX, Asiento con bisagras QuickRelease y SoftClosing 98M9 C1 01	462,-	567,-	-	-	12	25,1

XX = Sustituir por el código del acabado
01 = Blanco, R1 = Blanco CeramicPlus, T2 = Blanco AntiBac CeramicPlus

ARCHITECTURA

€ sin I.V.A.

Modelo registrado
Pida los grifos por separado

INODORO DE FONDO PROFUNDO
anteriormente Targa Architectura

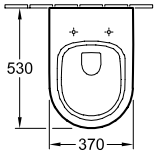

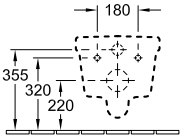

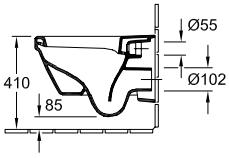

Referencia n°	Descripción	01	plus R1	plus T2		pza./ pal.	kg/ pza.
5684 10 XX	370 x 530 mm	267,-	372,-	-	-	14	25
suspendido, salida horizontal, con el sistema economizador de agua AQUAREDUCT®: volumen de aclarado: 3 / 4,5 litros							
98M9 C1 01	**ASIENTO CON TAPA DE INODORO** con bisagras QuickRelease y SoftClosing, bisagras de acero inoxidable	163,-	-	-	-	72	2,6
98M9 D1 01	**ASIENTO CON TAPA DE INODORO** bisagras de acero inoxidable	146,-	-	-	-	90	2,6
9M70 S1 01	**ASIENTO CON TAPA DE INODORO SLIMSEAT** con bisagras QuickRelease y SoftClosing, bisagras de acero inoxidable	224,-	-	-	-	90	3
9M70 61 01	**ASIENTO CON TAPA DE INODORO SLIMSEAT** bisagras de acero inoxidable	178,-	-	-	-	90	3
9M63 61 01	**ASIENTO** con eje de bisagra continuo, bisagras de acero inoxidable	170,-	-	-	-	90	1,7
9953 00 00	**BASTIDOR DE FIJACIÓN** (opcional)	-	-	-	193,-		2,9
9222 87 00	**JUEGO DE PROTECCIÓN ACÚSTICA VIPROTECT** (opcional) incl. accesorios	-	-	-	28,-	600	0,1
9224 27 00	**BASTIDOR ENCASTRABLE PARA INODORO** para instalación en tabique seco, Altura estándar 1120 mm, operación frontal, incl. conducto instalado de fábrica para la conexión/el cableado en el inodoro con lavado 525 x 1120 x 135 mm Ver otros modelos de ViConnect en las páginas 367-383	-	-	-	402,-	10	15,8

COMBI-PACK
anteriormente Targa Architectura



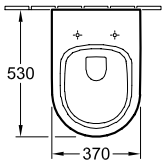

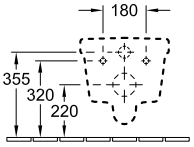

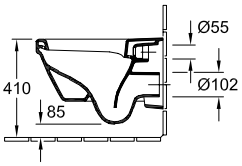

Referencia n°	Descripción	01	plus R1	plus T2		pza./ pal.	kg/ pza.
5684 H1 XX	Embalaje en caja individual, suspendido, salida horizontal consiste en: Inodoro de fondo profundo 5684 10 XX, Asiento con bisagras QuickRelease y SoftClosing 98M9 C1 01	399,-	504,-	-	-	12	25

XX = Sustituir por el código del acabado
01 = Blanco, R1 = Blanco CeramicPlus, T2 = Blanco AntiBac CeramicPlus

ARCHITECTURA

€ sin I.V.A.

Modelo registrado
Pida los grifos por separado

INODORO DE FONDO PROFUNDO RIMLESS
DirectFlush



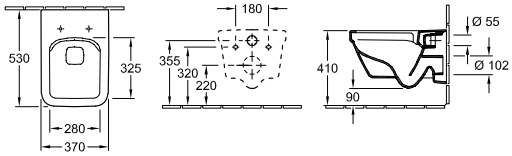

Referencia n°	Descripción	01	plus R1	plus T2		pza./ pal.	kg/ pza.
5685 R0 XX	370 x 530 mm	307,-	412,-	478,-	-	14	22,3
suspendido, salida horizontal, con el sistema economizador de agua AQUAREDUCT®: volumen de aclarado: 3 / 4,5 litros, no apto para montaje con enjuague por presión							
9M58 S1 01	**ASIENTO CON TAPA DE INODORO** con bisagras QuickRelease y SoftClosing, bisagras de acero inoxidable	163,-	-	-	-	72	2,7
9M60 61 01	**ASIENTO CON TAPA DE INODORO** bisagras de acero inoxidable	146,-	-	-	-	144	2,6
9M81 S1 01	**ASIENTO CON TAPA DE INODORO SLIMSEAT** con bisagras QuickRelease y SoftClosing, bisagras de acero inoxidable	224,-	-	-	-	40	2,7
9953 00 00	**BASTIDOR DE FIJACIÓN** (opcional)	-	-	-	193,-		2,9
9222 87 00	**JUEGO DE PROTECCIÓN ACÚSTICA VIPROTECT** (opcional) incl. accesorios	-	-	-	28,-	600	0,1
9224 27 00	**BASTIDOR ENCASTRABLE PARA INODORO** para instalación en tabique seco, Altura estándar 1120 mm, operación frontal, incl. conducto instalado de fábrica para la conexión/el cableado en el inodoro con lavado 525 x 1120 x 135 mm Ver otros modelos de ViConnect en las páginas 367-383	-	-	-	402,-	10	15,8

COMBI-PACK
DirectFlush



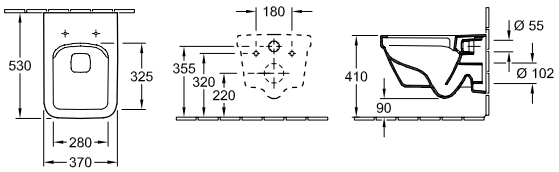

Referencia n°	Descripción	01	plus R1	plus T2		pza./ pal.	kg/ pza.
5685 HR XX	Embalaje en caja individual, suspendido, salida horizontal consiste en: Inodoro de fondo profundo DirectFlush 5685 R0 XX, Asiento con bisagras QuickRelease y SoftClosing 9M58 S1 01	525,-	630,-	-	-	12	22,5

XX = Sustituir por el código del acabado
01 = Blanco, R1 = Blanco CeramicPlus, T2 = Blanco AntiBac CeramicPlus

ARCHITECTURA

€ sin I.V.A.

Modelo registrado
Pida los grifos por separado

INODORO DE FONDO PROFUNDO RIMLESS COMPACTO
DirectFlush

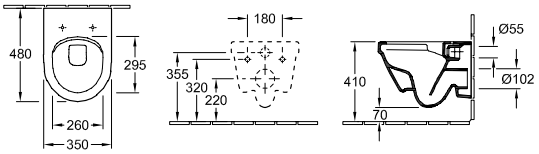

Referencia n°	Descripción	01	R1	T2		pza./ pal.	kg/ pza.
4687 R0 XX	350 x 480 mm	357,-	463,-	529,-	-	14	18
	suspendido, salida horizontal, con el sistema economizador de agua AQUAREDUCT®: volumen de aclarado: 3 / 4,5 litros, no apto para montaje con enjuague por presión						
9M66 S2 01	**ASIENTO CON TAPA DE INODORO COMPACT** con bisagras QuickRelease y SoftClosing, bisagras de acero inoxidable	215,-	-	-	-	90	2,7
9M66 E1 01	**ASIENTO CON TAPA DE INODORO COMPACT** bisagras de acero inoxidable	194,-	-	-	-	90	3
9953 00 00	**BASTIDOR DE FIJACIÓN** (opcional)	-	-	-	193,-		2,9
9222 87 00	**JUEGO DE PROTECCIÓN ACÚSTICA VIPROTECT** (opcional) incl. accesorios	-	-	-	28,-	600	0,1
9224 65 00	**BASTIDOR ENCASTRABLE PARA INODORO** para instalación en tabique seco, bañera exenta 450 x 1120 x 165 mm Ver otros modelos de ViConnect en las páginas 367-383	-	-	-	473,-	8	19,8
9224 27 00	**BASTIDOR ENCASTRABLE PARA INODORO** para instalación en tabique seco, Altura estándar 1120 mm, operación frontal, incl. conducto instalado de fábrica para la conexión/el cableado en el inodoro con lavado 525 x 1120 x 135 mm Ver otros modelos de ViConnect en las páginas 367-383	-	-	-	402,-	10	15,8

COMBI-PACK
DirectFlush



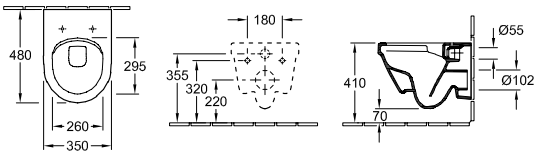

Referencia n°	Descripción	01	R1	T2		pza./ pal.	kg/ pza.
4687 HR XX	Embalaje en caja individual, suspendido, salida horizontal consiste en: Inodoro de fondo profundo DirectFlush 4687 R0 XX, Asiento con bisagras QuickRelease y SoftClosing 9M66 S2 01	441,-	546,-	-	-	12	17,9

XX = Sustituir por el código del acabado
01 = Blanco, R1 = Blanco CeramicPlus, T2 = Blanco AntiBac CeramicPlus

ARCHITECTURA

€ sin I.V.A.

Modelo registrado
Pida los grifos por separado

INODORO DE FONDO PROFUNDO RIMLESS
DirectFlush

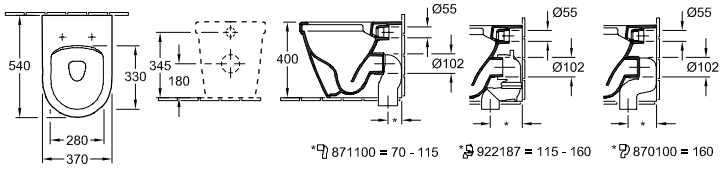

Referencia n°	Descripción	01	plus R1	plus T2		pza./ pal.	kg/ pza.
5690 R0 XX	370 x 540 mm Direct Flush	304,-	409,-	-	-	12	27,6
de pie, pegado a pared, salida horizontal, con set de fijación para fijación oculta, con el sistema economizador de agua AQUAREDUCT®: volumen de aclarado: 3 / 4,5 litros							
98M9 C1 01	**ASIENTO CON TAPA DE INODORO** con bisagras QuickRelease y SoftClosing, bisagras de acero inoxidable	163,-	-	-	-	72	2,6
98M9 D1 01	**ASIENTO CON TAPA DE INODORO** bisagras de acero inoxidable	146,-	-	-	-	90	2,6
9M70 S1 01	**ASIENTO CON TAPA DE INODORO SLIMSEAT** con bisagras QuickRelease y SoftClosing, bisagras de acero inoxidable Slim Seat	224,-	-	-	-	90	3
9M70 61 01	**ASIENTO CON TAPA DE INODORO SLIMSEAT** bisagras de acero inoxidable Slim Seat	178,-	-	-	-	90	3
8711 00 00	**CODO DE DESAGÜE VARIO** para salida vertical para instalación cerca de la pared 70 - 115 mm	-	-	-	144,-	100	0,7
9221 87 00	**CODO DE DESAGÜE VARIO** para salida vertical para instalación cerca de la pared 115 - 160 mm	-	-	-	144,-		2
8701 00 00	**CODO DE DESAGÜE VARIO** para salida vertical para instalación cerca de la pared 160 mm	-	-	-	144,-	100	0,7

ASIENTO CON TAPA DE INODORO SLIMSEAT
anteriormente Targa Architectura

Referencia n°	Descripción	01				pza./ pal.	kg/ pza.
9M70 S1 01	con bisagras QuickRelease y SoftClosing, bisagras de acero inoxidable Slim Seat	224,-	-	-	-	90	3
9M70 61 01	bisagras de acero inoxidable Slim Seat	178,-	-	-	-	90	3

ASIENTO CON TAPA DE INODORO

Referencia n°	Descripción	01				pza./ pal.	kg/ pza.
8M70 S1 01	con bisagras QuickRelease y SoftClosing, bisagras de acero inoxidable	163,-	-	-	-	90	3
8M70 61 01	bisagras de acero inoxidable	146,-	-	-	-	90	3

XX = Sustituir por el código del acabado
01 = Blanco, R1 = Blanco CeramicPlus, T2 = Blanco AntiBac CeramicPlus

ARCHITECTURA

€ sin I.V.A.

Modelo registrado
Pida los grifos por separado

ASIENTO CON TAPA DE INODORO SLIMSEAT

Referencia nº	Descripción	01				pza./ pal.	kg/ pza.
9M81 S1 01	con bisagras QuickRelease y SoftClosing, bisagras de acero inoxidable (Slim Seat)	224,-	-	-	-	40	2,7

ASIENTO CON TAPA DE INODORO
anteriormente Targa Architectura



Referencia nº	Descripción	01				pza./ pal.	kg/ pza.
98M9 C1 01	con bisagras QuickRelease y SoftClosing, bisagras de acero inoxidable	163,-	-	-	-	72	2,6

URINARIO DE ASPIRACIÓN
anteriormente Targa Architectura



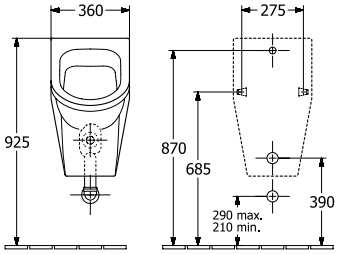

Referencia nº	Descripción	01	R1	T2		pza./ pal.	kg/ pza.
5574 00 XX	360 x 620 x 385 mm minimiza las salpicaduras	303,-	407,-	-	-	20	18,6
5574 05 XX	360 x 620 x 385 mm minimiza las salpicaduras con objeto diana	363,-	468,-	-	-	20	18,6
5574 20 XX	360 x 620 x 385 mm minimiza las salpicaduras, con rejilla cerámica	352,-	457,-	-	-	20	18,6
5574 25 XX	360 x 620 x 385 mm minimiza las salpicaduras, con rejilla cerámica con objeto diana	413,-	518,-	-	-	20	18,6
set de fijación incluido, alimentación encastrada, El desagüe se puede ocultar, dependiendo del tipo de sifón							
9326 00 00	**SIFÓN ESPECIAL** (1,0L) evacuación oculta, Volumen de aclarado: 1,0 l (opcional)	-	-	-	141,-	320	0,1
9327 00 00	**SIFÓN ESPECIAL** (1,0L) evacuación aparente, Volumen de aclarado: 1,0 l (opcional)	-	-	-	106,-	90	0,2
9319 00 00	**RACOR DE EMPALME** compuesto por: roseta, codo, tubo de 150 mm (opcional)	-	-	-	147,-		0,2
9933 00 00	**TUBERÍA DE ALIMENTACIÓN** (opcional)	-	-	-	65,-	200	0,1
9190 B1 00	**PRODETECT 2 ENJUAGUE RADAR PARA URINARIOS** (Pro Detect 2) Sistema electrónico de enjuague del urinario, con pilas (requiere 6 pilas AAA de 1,5 V), tubo roscado conexión de alimentación 1/2" (opcional)	-	-	-	1.117,-	40	0,9
9190 N1 00	**PRODETECT 2 ENJUAGUE RADAR PARA URINARIOS** (Pro Detect 2) Sistema electrónico de enjuague del urinario, con electricidad (110 - 240 V), admite Bluetooth con adaptador opcional, tubo roscado conexión de alimentación 1/2" (opcional)	-	-	-	1.081,-	40	1
9190 61 00	**ADAPTADOR DE BLUETOOTH** (Pro Detect 2) adaptador de Bluetooth para 9190 N1para el cambio de funciones y mantenimiento inalámbricos, incl. aplicación gratuita para iOS y Android, adecuada para smartphones y tabletas (opcional)	-	-	-	339,-		0
9190 57 00	**ADAPTADOR DE CORRIENTE ELECTRICA** (Pro Detect 2) recomendación: para la instalación con conexión de red 9190 N1 00 (opcional)	-	-	-	133,-		0
9221 85 00	**BASTIDOR ENCASTRABLE PARA URINARIO** 525 x 1120 x 80 mm Ver otros modelos de ViConnect en las páginas 367-383	-	-	-	489,-	10	7,2
9219 89 00	**BASTIDOR ENCASTRABLE PARA URINARIO** 525 x 1120 x 98 mm Ver otros modelos de ViConnect en las páginas 367-383	-	-	-	489,-	10	8,1

XX = Sustituir por el código del acabado
01 = Blanco, R1 = Blanco CeramicPlus, T2 = Blanco AntiBac CeramicPlus

ARCHITECTURA

€ sin I.V.A.

Modelo registrado
Pida los grifos por separado

URINARIO DE ASPIRACIÓN

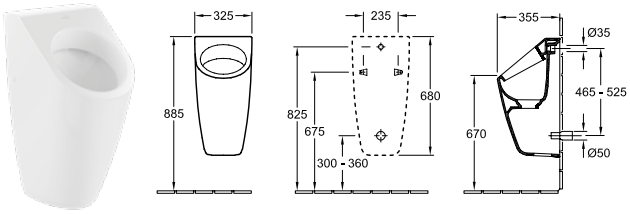

Referencia n°	Descripción	01	plus R1	plus T2		pza./ pal.	kg/ pza.
5586 00 XX	325 x 680 x 355 mm	780,-	885,-	-	-	9	22,6
5586 05 XX	325 x 680 x 355 mm con objeto diana	780,-	885,-	-	-	9	22,6
incl. desagüe, compuesto por cartucho sifónico ViChange y tapa cerámica del desagüe, set de fijación incluido, alimentación encastrada, Desagüe oculto							
8706 20 00	**CARTUCHO DE SIFÓN VICHANGE** (pieza de recambio necesaria) 1 cartucho sifónico de recambio incl. 1 guante, 1 bolsa para eliminación por juego	-	-	-	47,-		0,1
8706 10 00	**CARTUCHO DE SIFÓN VICHANGE** (pieza de recambio necesaria) 10 cartuchos para cambio de sifón ViChange, incl. 1 guante, 1 bolsa para desechar por juego	-	-	-	383,-		0,1
9933 00 00	**TUBERÍA DE ALIMENTACIÓN** (opcional)	-	-	-	65,-	200	0,1
9220 67 00	**CONECTOR FLEXIBLE PARA LA ENTRADA DE AGUA** no adecuado para montaje con ProDetect (opcional)	-	-	-	145,-		0,3
9190 B1 00	**PRODETECT 2 ENJUAGUE RADAR PARA URINARIOS** Pro Detect 2 Sistema electrónico de enjuague del urinario, con pilas (requiere 6 pilas AAA de 1,5 V), tubo roscado conexión de alimentación 1/2" (opcional)	-	-	-	1.117,-	40	0,9
9190 N1 00	**PRODETECT 2 ENJUAGUE RADAR PARA URINARIOS** Pro Detect 2 Sistema electrónico de enjuague del urinario, con electricidad (110 - 240 V), admite Bluetooth con adaptador opcional, tubo roscado conexión de alimentación 1/2" (opcional)	-	-	-	1.081,-	40	1
9190 61 00	**ADAPTADOR DE BLUETOOTH** Pro Detect 2 adaptador de Bluetooth para 9190 N1para el cambio de funciones y mantenimiento inalámbricos, incl. aplicación gratuita para iOS y Android, adecuada para smartphones y tabletas (opcional)	-	-	-	339,-		0
9190 57 00	**ADAPTADOR DE CORRIENTE ELECTRICA** Pro Detect 2 recomendación: para la instalación con conexión de red 9190 N1 00 (opcional)	-	-	-	133,-		0
9221 85 00	**BASTIDOR ENCASTRABLE PARA URINARIO** 525 x 1120 x 80 mm Ver otros modelos de ViConnect en las páginas 367-383	-	-	-	489,-	10	7,2
9219 89 00	**BASTIDOR ENCASTRABLE PARA URINARIO** 525 x 1120 x 98 mm Ver otros modelos de ViConnect en las páginas 367-383	-	-	-	489,-	10	8,1

XX = Sustituir por el código del acabado
01 = Blanco, R1 = Blanco CeramicPlus, T2 = Blanco AntiBac CeramicPlus

ARCHITECTURA

€ sin I.V.A.

Modelo registrado
Pida los grifos por separado

URINARIO DE ASPIRACIÓN



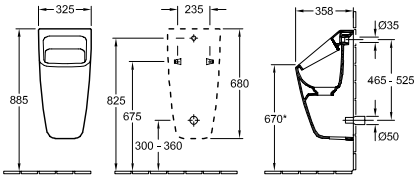

Referencia n°	Descripción	01	R1	T2		pza./ pal.	kg/ pza.
5587 00 XX	325 x 680 x 355 mm	780,-	885,-	-	-	9	24,3
5587 05 XX	325 x 680 x 355 mm con objeto diana	780,-	885,-	-	-	9	24,3
incl. desagüe, compuesto por cartucho sifónico ViChange y tapa cerámica del desagüe, set de fijación incluido, alimentación encastrada, Desagüe oculto							
8706 20 00	**CARTUCHO DE SIFÓN VICHANGE** (pieza de recambio necesaria) 1 cartucho sifónico de recambio incl. 1 guante, 1 bolsa para eliminación por juego	-	-	-	47,-		0,1
8706 10 00	**CARTUCHO DE SIFÓN VICHANGE** (pieza de recambio necesaria) 10 cartuchos para cambio de sifón ViChange, incl. 1 guante, 1 bolsa para desechar por juego	-	-	-	383,-		0,1
9933 00 00	**TUBERÍA DE ALIMENTACIÓN** (opcional)	-	-	-	65,-	200	0,1
9220 67 00	**CONECTOR FLEXIBLE PARA LA ENTRADA DE AGUA** no adecuado para montaje con ProDetect (opcional)	-	-	-	145,-		0,3
9190 B1 00	**PRODETECT 2 ENJUAGUE RADAR PARA URINARIOS** Pro Detect 2 Sistema electrónico de enjuague del urinario, con pilas (requiere 6 pilas AAA de 1,5 V), tubo roscado conexión de alimentación 1/2" (opcional)	-	-	-	1.117,-	40	0,9
9190 N1 00	**PRODETECT 2 ENJUAGUE RADAR PARA URINARIOS** Pro Detect 2 Sistema electrónico de enjuague del urinario, con electricidad (110 - 240 V), admite Bluetooth con adaptador opcional, tubo roscado conexión de alimentación 1/2" (opcional)	-	-	-	1.081,-	40	1
9190 61 00	**ADAPTADOR DE BLUETOOTH** Pro Detect 2 adaptador de Bluetooth para 9190 N1para el cambio de funciones y mantenimiento inalámbricos, incl. aplicación gratuita para iOS y Android, adecuada para smartphones y tabletas (opcional)	-	-	-	339,-		0
9190 57 00	**ADAPTADOR DE CORRIENTE ELECTRICA** Pro Detect 2 recomendación: para la instalación con conexión de red 9190 N1 00 (opcional)	-	-	-	133,-		0
9221 85 00	**BASTIDOR ENCASTRABLE PARA URINARIO** 525 x 1120 x 80 mm Ver otros modelos de ViConnect en las páginas 367-383	-	-	-	489,-	10	7,2
9219 89 00	**BASTIDOR ENCASTRABLE PARA URINARIO** 525 x 1120 x 98 mm Ver otros modelos de ViConnect en las páginas 367-383	-	-	-	489,-	10	8,1

XX = Sustituir por el código del acabado
01 = Blanco, R1 = Blanco CeramicPlus, T2 = Blanco AntiBac CeramicPlus

ARCHITECTURA

€ sin I.V.A.

Modelo registrado

Producción por encargo (tener en cuenta que no siempre se pueden satisfacer las peticiones de anulación o modificación), Los lavabos y las griferías deben pedirse por separado.

Express Delivery Estos productos siempre se pueden suministrar desde el almacén en los colores: **White Matt (MS), White (VS), Grey (VT)**

Fontal:
tablero aglomerado con revestimiento directo de MS, VS, VT, RH, VJ (16 mm)
grano horizontal en RH, VJ
color interior a juego con la decoración
Cuerpo:
tablero aglomerado con revestimiento directo de MS, VS, VT, RH, VJ (16 mm)
grano horizontal en RH, VJ
color interior a juego con la decoración
Cajones:
función SoftClosing
Puertas:
función SoftClosing
Mangos:
Cromado, fijado a la parte delantera

Por favor, tenga en cuenta:
Consulte los planos técnicos, donde encontrará más información, como las posiciones de los grifos, medidas de instalación o de fijación, etc.

	MODULO BAJO	MODULO BAJO	MODULO BAJO	MODULO BAJO
				
	Express Delivery	Express Delivery	Express Delivery	Express Delivery
Referencia n°	**B895 00 XX**	**B894 00 XX**	**B893 00 XX**	**B892 00 XX**
Medidas (An x Al x Pr)	950 x 520 x 420 mm	950 x 470 x 420 mm	750 x 520 x 420 mm	750 x 470 x 420 mm
Versión del modelo	lavabo en el centro			
Combinable con	Architectura: 4A87 A5		Architectura: 4A87 80	
Equipamiento	2 x puerta	1 x cajón	2 x puerta	1 x cajón
Montaje	Montado en pared			
MS, RH, VJ, VS, VT	537,-	563,-	487,-	545,-

	MODULO BAJO	MODULO BAJO	MODULO BAJO	MODULO BAJO
				
	Express Delivery	Express Delivery	Express Delivery	Express Delivery
Referencia n°	**B891 00 XX**	**B890 00 XX**	**B889 00 XX**	**B888 00 XX**
Medidas (An x Al x Pr)	600 x 520 x 420 mm	600 x 470 x 420 mm	550 x 520 x 420 mm	
Versión del modelo	lavabo en el centro			
Bisagras	-			bisagras a la izquierda
Combinable con	Architectura: 4A87 65		Architectura: 4A87 60	
Equipamiento	2 x puerta	1 x cajón	2 x puerta 1 x espacio abierto	1 x puerta
Montaje	Montado en pared			
MS, RH, VJ, VS, VT	436,-	529,-	440,-	385,-

XX = insertar color del frontal y del cuerpo
MS = White Matt, VS = White, VT = Grey, RH = Oak Kansas, VJ = Nordic Oak

ARCHITECTURA

€ sin I.V.A.

Modelo registrado

Producción por encargo (tener en cuenta que no siempre se pueden satisfacer las peticiones de anulación o modificación), Los lavabos y las griferías deben pedirse por separado.

Express Delivery Estos productos siempre se pueden suministrar desde el almacén en los colores: **White Matt (MS), White (VS), Grey (VT)**

	MODULO BAJO	MODULO BAJO	MODULO BAJO	MODULO BAJO
				
	Express Delivery	Express Delivery	Express Delivery	Express Delivery
Referencia n°	**B888 01 XX**	**B887 00 XX**	**B886 00 XX**	**B886 01 XX**
Medidas (An x Al x Pr)	550 x 520 x 420 mm	550 x 470 x 420 mm	500 x 520 x 397 mm	
Versión del modelo	lavabo en el centro			
Bisagras	bisagras a la derecha	-	bisagras a la izquierda	bisagras a la derecha
Combinable con	Architectura: 4A87 60		Architectura: 4A87 55	
Equipamiento	1 x puerta	1 x cajón	1 x puerta	
Montaje	Montado en pared			
MS, RH, VJ, VS, VT	385,-	512,-	368,-	368,-

	MODULO BAJO	MODULO BAJO	MODULO BAJO	MODULO BAJO
				
	Express Delivery	Express Delivery	Express Delivery	Express Delivery
Referencia n°	**B885 00 XX**	**B884 00 XX**	**B884 01 XX**	**B883 00 XX**
Medidas (An x Al x Pr)	500 x 470 x 397 mm	430 x 520 x 255 mm		
Versión del modelo	lavabo en el centro			
Bisagras	-	bisagras a la izquierda	bisagras a la derecha	bisagras a la izquierda
Combinable con	Architectura: 4A87 55	Architectura: 4385 48/4386 48		
Equipamiento	1 x cajón	1 x puerta 1 x espacio abierto		1 x puerta
Montaje	Montado en pared			
MS, RH, VJ, VS, VT	495,-	364,-	364,-	347,-

	MODULO BAJO	MODULO BAJO	MODULO BAJO	MODULO BAJO
				
	Express Delivery	Express Delivery	Express Delivery	Express Delivery
Referencia n°	**B883 01 XX**	**B882 00 XX**	**B882 01 XX**	**B881 00 XX**
Medidas (An x Al x Pr)	430 x 520 x 255 mm	400 x 520 x 345 mm		400 x 470 x 345 mm
Versión del modelo	lavabo en el centro			
Bisagras	bisagras a la derecha	bisagras a la izquierda	bisagras a la derecha	-
Combinable con	Architectura: 4385 48/4386 48	Architectura: 4387 45		
Equipamiento	1 x puerta			1 x cajón
Montaje	Montado en pared			
MS, RH, VJ, VS, VT	347,-	330,-	330,-	478,-

XX = insertar color del frontal y del cuerpo
MS = White Matt, VS = White, VT = Grey, RH = Oak Kansas, VJ = Nordic Oak

ARCHITECTURA

€ sin I.V.A.

Modelo registrado

Producción por encargo (tener en cuenta que no siempre se pueden satisfacer las peticiones de anulación o modificación), Los lavabos y las griferías deben pedirse por separado.

Express Delivery Estos productos siempre se pueden suministrar desde el almacén en los colores: **White Matt (MS), White (VS), Grey (VT)**

	MODULO BAJO	MODULO BAJO	MODULO BAJO	MODULO BAJO
				
	Express Delivery	Express Delivery	Express Delivery	Express Delivery
Referencia n°	**B879 00 XX**	**B879 01 XX**	**B880 00 XX**	**B880 01 XX**
Medidas (An x Al x Pr)	310 x 520 x 261 mm	310 x 520 x 243 mm		
Versión del modelo	lavabo en el centro			
Bisagras	bisagras a la izquierda	bisagras a la derecha	bisagras a la izquierda	bisagras a la derecha
Combinable con	Architectura: 4385 36/4386 36			
Equipamiento	1 x puerta		1 x puerta 1 x espacio abierto	
Montaje	Montado en pared			
MS, RH, VJ, VS, VT	313,-	313,-	347,-	347,-

	ARMARIO ALTO	ARMARIO ALTO	ARMARIO ALTO	ARMARIO ALTO
				
	Express Delivery	Express Delivery	Express Delivery	Express Delivery
Referencia n°	**B896 00 XX**	**B896 01 XX**	**B897 00 XX**	**B897 01 XX**
Medidas (An x Al x Pr)	350 x 1400 x 346 mm			
Bisagras	bisagras a la izquierda	bisagras a la derecha	bisagras a la izquierda	bisagras a la derecha
Equipamiento	1 x puerta 3 x estante de cristal		2 x puerta 1 x espacio abierto 2 x estante de cristal	
Montaje	Montado en pared			
MS, RH, VJ, VS, VT	541,-	541,-	583,-	583,-

XX = insertar color del frontal y del cuerpo
MS = White Matt, VS = White, VT = Grey, RH = Oak Kansas, VJ = Nordic Oak

ARTIS

Sanitario

PRO.VILLEROY-BOCH.COM/TECHNICALDRAWINGS

- Lavabos también a juego con los programas de muebles Antao, Collaro, Finion, Legato
- Inodoro Universo TwistFlush a juego
- adecuados para todos los programas de espejos & armarios con espejo
- Bañeras a juego: Antheus, Antao, Aveo New Generation, Collaro, Finion, Loop & Friends, Oberon 2.0, Squaro Excellence, Squaro Edge 12, Theano Original Edition, Theano Curved
- Gama de grifería a juego Conum, Dawn Two



Colores Cerámicos

01 = Blanco

R1 = Blanco CeramicPlus

RW = Stone White CeramicPlus

R7 = Pure Black CeramicPlus

AM = Almond CeramicPlus

R6 = Nightfall CeramicPlus

TE = Teal CeramicPlus

Colores Cerámicos Bicolor

BCW8 = Rust

BCS9 = Bordeaux

BCT0 = Powder

BCW9 = Indian Summer

BCT7 = French Linen

BCT8 = Coal Black

BCS4 = Deep Ocean

BCS6 = Frozen

BCS8 = Sage Green

BCS7 = Forest

Debido al uso de distintos materiales, pueden aparecer diferencias de color entre las ilustraciones y los productos. Para más información ver página 23

ARTIS

€ sin I.V.A.

Pida los grifos por separado

LAVABO SOBRE ENCIMERA



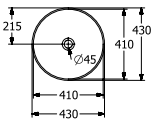

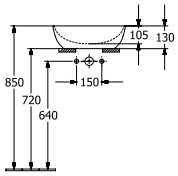

Referencia n°	Descripción		01	R1	RW, R7, AM, R6, TE	BC	pza./ pal.	kg/ pza.
4179 43 XX	430 mm diámetro para grifería mural o grifería con cuerpo más alto, sin bancada de grifería	Titan Ceram	649,-	754,-	884,-	917,-	18	8,2

Montado en superficie, con plantilla para corte, set de fijación incluido, programa de muebles: Antao, Collaro, Finion, Legato
Para más información sobre las válvulas adecuadas, consulte las páginas 384-387
Atención: en los modelos sin rebosadero debe utilizarse una válvula de desagüe que no pueda cerrarse

LAVABO SOBRE ENCIMERA



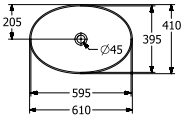

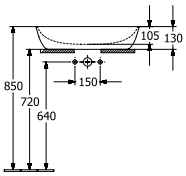

Referencia n°	Descripción		01	R1	RW, R7, AM, R6, TE	BC	pza./ pal.	kg/ pza.
4198 61 XX	610 x 410 mm para grifería mural o grifería con cuerpo más alto, sin bancada de grifería	Titan Ceram	713,-	818,-	960,-	996,-	10	8,9

Montado en superficie, con plantilla para corte, set de fijación incluido, programa de muebles: Antao, Collaro, Finion, Legato
Para más información sobre las válvulas adecuadas, consulte las páginas 384-387
Atención: en los modelos sin rebosadero debe utilizarse una válvula de desagüe que no pueda cerrarse

LAVABO SOBRE ENCIMERA



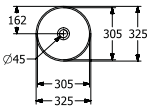

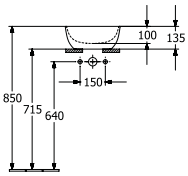

Referencia n°	Descripción		01	R1	RW, R7, AM, R6, TE	BC	pza./ pal.	kg/ pza.
4389 32 XX	325 mm diámetro para grifería mural o grifería con cuerpo más alto, sin bancada de grifería	Titan Ceram	364,-	469,-	541,-	560,-	30	5,5

Montado en superficie, con plantilla para corte, set de fijación incluido, programa de muebles: Collaro
Para más información sobre las válvulas adecuadas, consulte las páginas 384-387
Atención: en los modelos sin rebosadero debe utilizarse una válvula de desagüe que no pueda cerrarse

Los colores R7, AM, R6, TE y todos los tonos BiColour se producen bajo pedido. Al realizar su pedido, consulte los plazos de entrega.

XX = Sustituir por el código del acabado
01 = Blanco, R1 = Blanco CeramicPlus, RW = Stone White CeramicPlus, R7 = Pure Black CeramicPlus, AM = Almond CeramicPlus, R6 = Nightfall CeramicPlus, TE = Teal CeramicPlus
Bicolour:
BCW8 = Rust, BCS9 = Bordeaux, BCT0 = Powder, BCW9 = Indian Summer, BCT7 = French Linen, BCT8 = Coal Black, BCS4 = Deep Ocean, BCS6 = Frozen, BCS8 = Sage Green, BCS7 = Forest

ARTIS

€ sin I.V.A.

Pida los grifos por separado

LAVABO SOBRE ENCIMERA

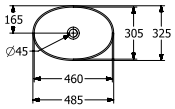

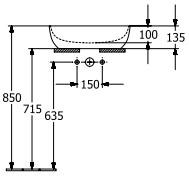

Referencia n°	Descripción	01	R1	RW, R7, AM, R6, TE	BC	pza./ pal.	kg/ pza.
4388 48 XX	485 x 325 mm para grifería mural o grifería con cuerpo más alto, sin bancada de grifería Titan Ceram	421,-	526,-	610,-	632,-	20	7,9

Montado en superficie, con plantilla para corte, set de fijación incluido, programa de muebles: Collaro
Para más información sobre las válvulas adecuadas, consulte las páginas 384-387
Atención: en los modelos sin rebosadero debe utilizarse una válvula de desagüe que no pueda cerrarse

LAVABO SOBRE ENCIMERA



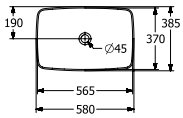

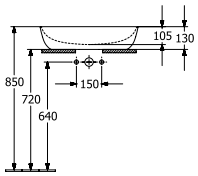

Referencia n°	Descripción	01	R1	RW, R7, AM, R6, TE	BC	pza./ pal.	kg/ pza.
4172 58 XX	580 x 380 mm para grifería mural o grifería con cuerpo más alto, sin bancada de grifería Titan Ceram	697,-	803,-	942,-	975,-	10	12,1

Montado en superficie, con plantilla para corte, set de fijación incluido, programa de muebles: Antao, Collaro, Finion, Legato
Para más información sobre las válvulas adecuadas, consulte las páginas 384-387
Atención: en los modelos sin rebosadero debe utilizarse una válvula de desagüe que no pueda cerrarse

LAVABO SOBRE ENCIMERA



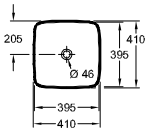

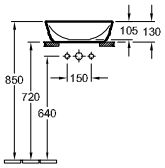

Referencia n°	Descripción	01	R1	RW, R7, AM, R6, TE	BC	pza./ pal.	kg/ pza.
4178 41 XX	410 x 410 mm para grifería mural o grifería con cuerpo más alto, sin bancada de grifería Titan Ceram	640,-	745,-	873,-	906,-	12	8,2

Montado en superficie, con plantilla para corte, set de fijación incluido, programa de muebles: Antao, Collaro, Finion, Legato
Para más información sobre las válvulas adecuadas, consulte las páginas 384-387
Atención: en los modelos sin rebosadero debe utilizarse una válvula de desagüe que no pueda cerrarse

Los colores R7, AM, R6, TE y todos los tonos BiColour se producen bajo pedido. Al realizar su pedido, consulte los plazos de entrega.

XX = Sustituir por el código del acabado
01 = Blanco, R1 = Blanco CeramicPlus, RW = Stone White CeramicPlus, R7 = Pure Black CeramicPlus, AM = Almond CeramicPlus, R6 = Nightfall CeramicPlus, TE = Teal CeramicPlus
Bicolour:
BCW8 = Rust, BCS9 = Bordeaux, BCT0 = Powder, BCW9 = Indian Summer, BCT7 = French Linen, BCT8 = Coal Black, BCS4 = Deep Ocean, BCS6 = Frozen, BCS8 = Sage Green, BCS7 = Forest

AVENTO

Sanitario y Muebles

- Programa de muebles Avento
- adecuados para todos los programas de espejos & armarios con espejo
- Adecuado al programa Wellness Avento
- Gama de grifería a juego Dawn One, Subway 3.0, Liberty, Architectura Square, Architectura, O.novo

PRO.VILLEROY-BOCH.COM/TECHNICALDRAWINGS



Colores Cerámicos

01 = Blanco

R1 = Blanco CeramicPlus

RW = Stone White CeramicPlus

R7 = Pure Black CeramicPlus

R8 = Morning Green CeramicPlus

AM = Almond CeramicPlus

Colores de los frentes / del cuerpo

VE = Brilliant White

VL = Volcano Black

VR = Graphite

RH = Oak Kansas

RK = Stone Oak

VH = Arizona Oak

VJ = Nordic Oak

Los colores AM, R7 y R8 se fabrican por encargo. Consulte los plazos de entrega al realizar el pedido.

AVENTO

€ sin I.V.A.

Pida los grifos por separado

LAVABO-ENCIMERA DOBLE



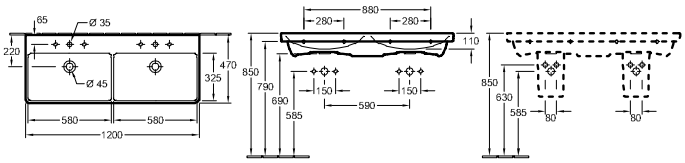

Referencia n°	Descripción	01	R1	RW		pza./ pal.	kg/ pza.
4A23 CK XX	1200 x 470 mm 2×	1.046,-	1.151,-	1.360,-	-	8	35,4
	Montado en pared, programa de muebles: Avento Para más información sobre las válvulas adecuadas y CAP, consulte las páginas 384-387						
5244 00 XX	**SEMICOLUMNA** no combinable con grifería de 3 agujeros, con set de fijación "SmartFix"	256,-	361,-	-	-	40	9,7
9221 49 00	**BASTIDOR ENCASTRABLE PARA LAVABO** 525 x 1120 x 75 mm Ver otros modelos de ViConnect en las páginas 367-383	-	-	-	265,-	10	8,1

LAVABO-ENCIMERA



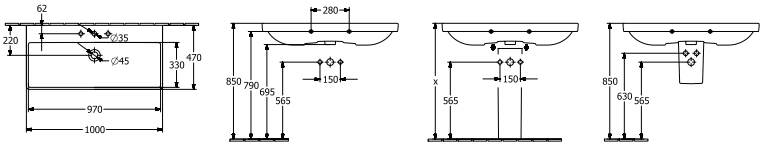

Referencia n°	Descripción	01	R1	RW		pza./ pal.	kg/ pza.
4156 A4 XX	1000 x 470 mm 2×	791,-	896,-	1.055,-	-	8	28,3
4156 A5 XX	1000 x 470 mm	791,-	896,-	1.055,-	-	8	29,1
	Montado en pared, programa de muebles: Avento Para más información sobre las válvulas adecuadas y CAP, consulte las páginas 384-387						
5244 00 XX	**SEMICOLUMNA** no combinable con grifería de 3 agujeros, con set de fijación "SmartFix"	256,-	361,-	-	-	40	9,7
9221 49 00	**BASTIDOR ENCASTRABLE PARA LAVABO** 525 x 1120 x 75 mm Ver otros modelos de ViConnect en las páginas 367-383	-	-	-	265,-	10	8,1

LAVABO-ENCIMERA



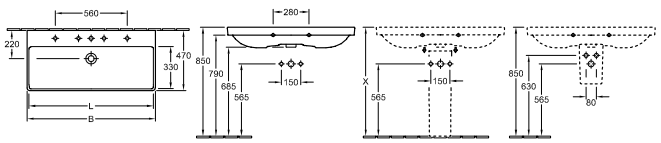

Referencia n°	B	L
415680XX	800	770

Referencia n°	Descripción	01	R1	RW		pza./ pal.	kg/ pza.
4156 80 XX	800 x 470 mm	631,-	736,-	862,-	-	12	22,5
	Montado en pared, programa de muebles: Avento Para más información sobre las válvulas adecuadas y CAP, consulte las páginas 384-387						
5244 00 XX	**SEMICOLUMNA** no combinable con grifería de 3 agujeros, con set de fijación "SmartFix"	256,-	361,-	-	-	40	9,7
9221 49 00	**BASTIDOR ENCASTRABLE PARA LAVABO** 525 x 1120 x 75 mm Ver otros modelos de ViConnect en las páginas 367-383	-	-	-	265,-	10	8,1

Los colores AM, R7 o R8 se fabrican bajo petición. Por favor, pregunte por el plazo de entrega cuando realice una solicitud.

XX = Sustituir por el código del acabado
01 = Blanco, R1 = Blanco CeramicPlus, RW = Stone White CeramicPlus, R7 = Pure Black CeramicPlus, R8 = Morning Green CeramicPlus, AM = Almond CeramicPlus

AVENTO

€ sin I.V.A.

Pida los grifos por separado

LAVABO


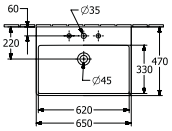

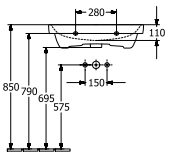

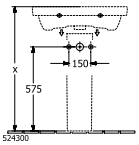

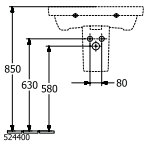

Referencia nº	Descripción	01	R1	RW		pza./ pal.	kg/ pza.
4158 65 XX	650 x 470 mm ○○○ ⬭	260,-	365,-	418,-	-	16	19
	Montado en pared, programa de muebles: Avento Para más información sobre las válvulas adecuadas y CAP, consulte las páginas 384-387						
5244 00 XX	**SEMICOLUMNA** no combinable con grifería de 3 agujeros, con set de fijación "SmartFix"	256,-	361,-	-	-	40	9,7
9221 49 00	**BASTIDOR ENCASTRABLE PARA LAVABO** 525 x 1120 x 75 mm Ver otros modelos de ViConnect en las páginas 367-383	-	-	-	265,-	10	8,1

LAVABO


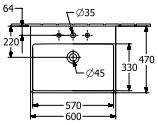

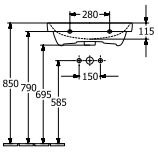

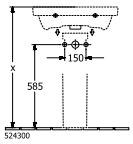

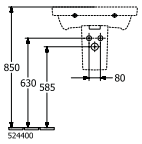

Referencia nº	Descripción	01	R1	RW		pza./ pal.	kg/ pza.
4158 60 XX	600 x 470 mm ○○○ ⬭	213,-	318,-	360,-	-	18	16,5
	Montado en pared, programa de muebles: Avento Para más información sobre las válvulas adecuadas y CAP, consulte las páginas 384-387						
5244 00 XX	**SEMICOLUMNA** no combinable con grifería de 3 agujeros, con set de fijación "SmartFix"	256,-	361,-	-	-	40	9,7
9221 49 00	**BASTIDOR ENCASTRABLE PARA LAVABO** 525 x 1120 x 75 mm Ver otros modelos de ViConnect en las páginas 367-383	-	-	-	265,-	10	8,1

LAVABO COMPACT


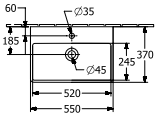

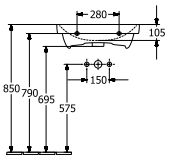

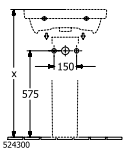

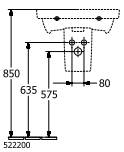

Referencia nº	Descripción	01	R1	RW		pza./ pal.	kg/ pza.
4A00 55 XX	550 x 370 mm ○ ⬭	206,-	312,-	352,-	-	27	13
	Montado en pared, programa de muebles: Avento Para más información sobre las válvulas adecuadas y CAP, consulte las páginas 384-387						
5222 00 XX	**SEMICOLUMNA** no combinable con grifería de 3 agujeros, set de fijación incluido	287,-	392,-	-	-	50	7,7
9221 49 00	**BASTIDOR ENCASTRABLE PARA LAVABO** 525 x 1120 x 75 mm Ver otros modelos de ViConnect en las páginas 367-383	-	-	-	265,-	10	8,1

Los colores AM, R7 o R8 se fabrican bajo petición. Por favor, pregunte por el plazo de entrega cuando realice una solicitud.

XX = Sustituir por el código del acabado
01 = Blanco, R1 = Blanco CeramicPlus, RW = Stone White CeramicPlus, R7 = Pure Black CeramicPlus, R8 = Morning Green CeramicPlus, AM = Almond CeramicPlus

AVENTO

€ sin I.V.A.

Pida los grifos por separado

LAVABO DE SEMIENCASTRE



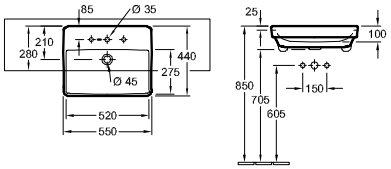

Referencia nº	Descripción	01	R1	RW		pza./ pal.	kg/ pza.
4A06 55 XX	550 x 440 mm	466,-	571,-	665,-	-	12	14,7

De semiencastre, con plantilla para corte, set de fijación incluido
Para más información sobre las válvulas adecuadas, consulte las páginas 384-387
Atención: en los modelos sin rebosadero debe utilizarse una válvula de desagüe que no pueda cerrarse

LAVAMANOS



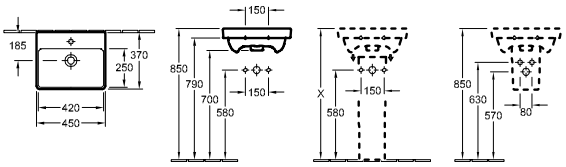

Referencia nº	Descripción	01	R1	RW		pza./ pal.	kg/ pza.
7358 45 XX	450 x 370 mm	180,-	286,-	322,-	-	48	10,4
	Montado en pared, programa de muebles: Avento						
	Para más información sobre las válvulas adecuadas, consulte las páginas 384-387						
5222 00 XX	**SEMICOLUMNA** no combinable con grifería de 3 agujeros, set de fijación incluido	287,-	392,-	-	-	50	7,7
9221 49 00	**BASTIDOR ENCASTRABLE PARA LAVABO** 525 x 1120 x 75 mm Ver otros modelos de ViConnect en las páginas 367-383	-	-	-	265,-	10	8,1

LAVAMANOS



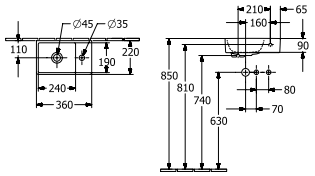

Referencia nº	Descripción	01	R1	RW, AM, R7, R8		pza./ pal.	kg/ pza.
4300 3L XX	360 x 220 mm	182,-	287,-	323,-	-	90	5,5
	Montado en pared, seno a la izquierda, programa de muebles: Avento						
	Para más información sobre las válvulas adecuadas, consulte las páginas 384-387						
	Atención: en los modelos sin rebosadero debe utilizarse una válvula de desagüe que no pueda cerrarse						

Los colores AM, R7 o R8 se fabrican bajo petición. Por favor, pregunte por el plazo de entrega cuando realice una solicitud.

XX = Sustituir por el código del acabado
01 = Blanco, R1 = Blanco CeramicPlus, RW = Stone White CeramicPlus, R7 = Pure Black CeramicPlus, R8 = Morning Green CeramicPlus, AM = Almond CeramicPlus

AVENTO

€ sin I.V.A.

Pida los grifos por separado

LAVAMANOS



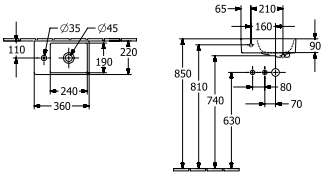

Referencia nº	Descripción	01	plus R1	plus RW, AM, R7, R8		pza./ pal.	kg/ pza.
4300 3R XX	360 x 220 mm	182,-	287,-	323,-	-	90	5,5

Montado en pared, seno a la derecha, programa de muebles: Avento
Para más información sobre las válvulas adecuadas, consulte las páginas 384-387
Atención: en los modelos sin rebosadero debe utilizarse una válvula de desagüe que no pueda cerrarse

BIDÉ



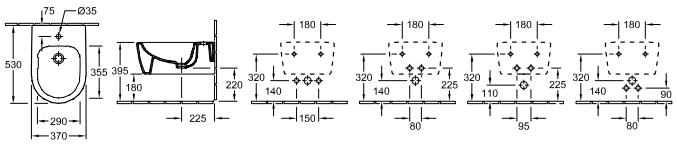

Referencia nº	Descripción	01	plus R1	plus RW		pza./ pal.	kg/ pza.
5405 00 XX	370 x 530 mm	347,-	452,-	521,-	-	12	18,9
	suspendido, con set de fijación para fijación oculta						
	Para más información sobre las válvulas adecuadas, consulte las páginas 384-387						
9953 00 00	**BASTIDOR DE FIJACIÓN** (opcional)	-	-	-	193,-		2,9
9223 78 61	**SIFÓN DE DISEÑO** (opcional) cromado (opcional)	-	-	-	94,-		0,5
9221 48 00	**BASTIDOR ENCASTRABLE PARA BIDÉ** 525 x 1120 x 100 mm Ver otros modelos de ViConnect en las páginas 367-383	-	-	-	358,-	10	10,5

Los colores AM, R7 o R8 se fabrican bajo petición. Por favor, pregunte por el plazo de entrega cuando realice una solicitud.

XX = Sustituir por el código del acabado
01 = Blanco, R1 = Blanco CeramicPlus, RW = Stone White CeramicPlus, R7 = Pure Black CeramicPlus, R8 = Morning Green CeramicPlus, AM = Almond CeramicPlus

AVENTO

€ sin I.V.A.

Pida los grifos por separado

INODORO DE FONDO PROFUNDO RIMLESS, CON CISTERNA A COMBINAR
DirectFlush



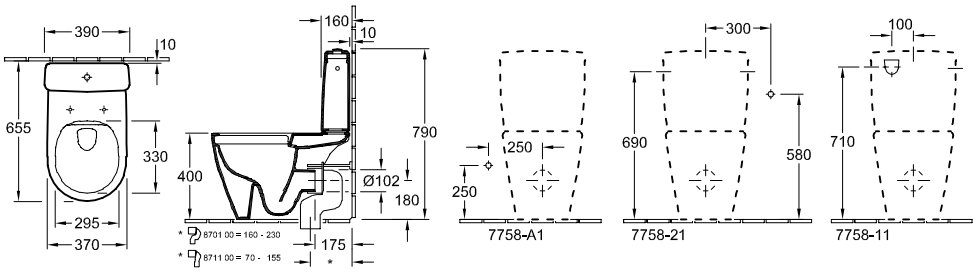

Referencia n°	Descripción	01	plus R1	plus RW		pza./ pal.	kg/ pza.
5644 R0 XX	370 x 640 mm Direct Flush	458,-	563,-	655,-	-	8	29
de pie, salida horizontal, con set de fijación para fijación oculta, con el sistema economizador de agua AQUAREDUCT®: volumen de aclarado: 3 / 4,5 litros							
7758 11 XX	**CISTERNA** alimentación bilateral o por detrás, mecanismo de descarga con botón economizador DualFlush, cromado	174,-	279,-	314,-	-	20	12,6
7758 A1 XX	**CISTERNA** alimentación por debajo, mecanismo de descarga con botón economizador DualFlush, cromado	174,-	279,-	-	-	20	12,1
9M77 C1 XX	**ASIENTO CON TAPA DE INODORO** con bisagras QuickRelease y SoftClosing, bisagras de acero inoxidable	223,-	-	290,-	-	108	2,6
9M87 S1 01	**ASIENTO CON TAPA DE INODORO SLIMSEAT** con bisagras QuickRelease y SoftClosing, bisagras de acero inoxidable Slim Seat	223,-	-	-	-	72	2,9
8701 00 00	**CODO DE DESAGÜE VARIO** para salida vertical 160 - 230 mm	-	-	-	144,-	100	0,7
8711 00 00	**CODO DE DESAGÜE VARIO** para salida vertical 70 - 155 mm	-	-	-	144,-	100	0,7

COMBI-PACK
DirectFlush



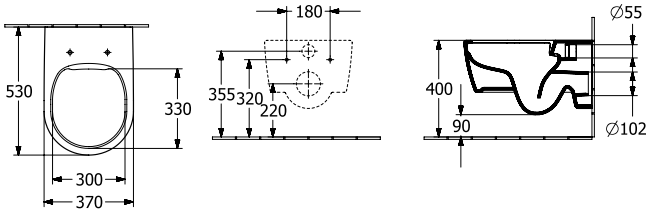

Referencia n°	Descripción	01	plus R1	plus RW		pza./ pal.	kg/ pza.
5656 HR XX	Embalaje en caja individual, suspendido, salida horizontal consiste en: Inodoro de fondo profundo DirectFlush 5656 R0 XX, Asiento con bisagras QuickRelease y SoftClosing 9M77 C1 XX Combi-Pack Direct Flush	545,-	650,-	759,-	-	12	22,9

Los colores AM, R7 o R8 se fabrican bajo petición. Por favor, pregunte por el plazo de entrega cuando realice una solicitud.

XX = Sustituir por el código del acabado
01 = Blanco, R1 = Blanco CeramicPlus, RW = Stone White CeramicPlus, R7 = Pure Black CeramicPlus, R8 = Morning Green CeramicPlus, AM = Almond CeramicPlus

AVENTO

€ sin I.V.A.

Pida los grifos por separado

COMBI-PACK
DirectFlush



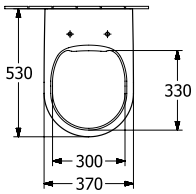

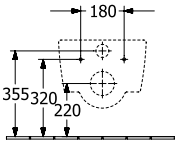

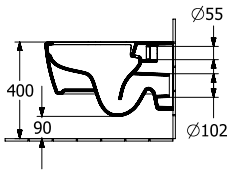

Referencia n°	Descripción	01	plus R1	plus RW		pza./ pal.	kg/ pza.
5656 RS XX	Embalaje en caja individual, suspendido, salida horizontal consiste en: Inodoro de fondo profundo DirectFlush 5656 R0 XX, SlimSeat con bisagras QuickRelease y SoftClosing 9M87 S1 01	545,-	650,-	-	-	12	21,9

Para AVENTO recomendamos el urinario SUBWAY 7513 01/00

URINARIO DE ASPIRACIÓN


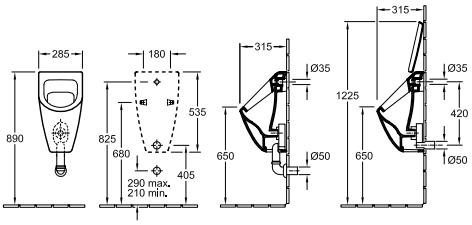

Referencia n°	Descripción	01	plus R1	plus RW		pza./ pal.	kg/ pza.
7513 01 XX	285 x 535 x 315 mm para tapa	638,-	743,-	871,-	-	15	16,8
7513 00 XX	285 x 535 x 315 mm sin tapa	577,-	682,-	799,-	-	15	16,8
con set de fijación para fijación oculta, alimentación encastrada, El desagüe se puede ocultar, dependiendo del tipo de sifón							
9956 S1 XX	**TAPA** con bisagras SoftClosing, bisagras cromadas	256,-	-	308,-	-	90	2
9326 00 00	**SIFÓN ESPECIAL** evacuación oculta, Volumen de aclarado: 1,0 l (opcional)	-	-	-	141,-	320	0,1
9327 00 00	**SIFÓN ESPECIAL** evacuación aparente, Volumen de aclarado: 1,0 l (opcional)	-	-	-	106,-	90	0,2
9319 00 00	**RACOR DE EMPALME** compuesto por: roseta, codo, tubo de 150 mm (opcional)	-	-	-	147,-		0,2
9933 00 00	**TUBERÍA DE ALIMENTACIÓN** (opcional)	-	-	-	65,-	200	0,1
9190 B1 00	**PRODETECT 2 ENJUAGUE RADAR PARA URINARIOS** Sistema electrónico de enjuague del urinario, con pilas (requiere 6 pilas AAA de 1,5 V), tubo roscado conexión de alimentación 1/2" (opcional)	-	-	-	1.117,-	40	0,9
9190 N1 00	**PRODETECT 2 ENJUAGUE RADAR PARA URINARIOS** Sistema electrónico de enjuague del urinario, con electricidad (110 - 240 V), admite Bluetooth con adaptador opcional, tubo roscado conexión de alimentación 1/2" (opcional)	-	-	-	1.081,-	40	1
9190 61 00	**ADAPTADOR DE BLUETOOTH** adaptador de Bluetooth para 9190 N1para el cambio de funciones y mantenimiento inalámbricos, incl. aplicación gratuita para iOS y Android, adecuada para smartphones y tabletas (opcional)	-	-	-	339,-		0
9190 57 00	**ADAPTADOR DE CORRIENTE ELECTRICA** recomendación: para la instalación con conexión de red 9190 N1 00 (opcional)	-	-	-	133,-		0
9221 85 00	**BASTIDOR ENCASTRABLE PARA URINARIO** 525 x 1120 x 80 mm Ver otros modelos de ViConnect en las páginas 367-383	-	-	-	489,-	10	7,2
9219 89 00	**BASTIDOR ENCASTRABLE PARA URINARIO** 525 x 1120 x 98 mm Ver otros modelos de ViConnect en las páginas 367-383	-	-	-	489,-	10	8,1

Los colores AM, R7 o R8 se fabrican bajo petición. Por favor, pregunte por el plazo de entrega cuando realice una solicitud.

XX = Sustituir por el código del acabado
01 = Blanco, R1 = Blanco CeramicPlus, RW = Stone White CeramicPlus, R7 = Pure Black CeramicPlus, R8 = Morning Green CeramicPlus, AM = Almond CeramicPlus

AVENTO

€ sin I.V.A.

Producción por encargo (tener en cuenta que no siempre se pueden satisfacer las peticiones de anulación o modificación), Los lavabos y las griferías deben pedirse por separado.

Express Delivery Estos productos siempre están disponibles en existencias en los colores: **Blanco Brillante (VE), Grafito (VR), Roble Kansas (RH), Roble Nórdico (VJ) con tirador 0 (color cromo brillante).**

Fontal:
Tablero aglomerado con laminado de aplicación directa en AA, MS, RH, RK, VH, VJ (8 mm)
Tablero aglomerado con laminado de aplicación directa en RH, RK, VH, VJ (16 mm)
grano horizontal en RH, RK, VH, VJ
color interior a juego con la decoración
Cuerpo:
Tablero aglomerado con laminado de aplicación directa en AA, MS, RH, RK, VH, VJ (8 mm)
Tablero aglomerado con laminado de aplicación directa en RH, RK, VH, VJ (16 mm)
grano horizontal en RH, RK, VH, VJ
color interior a juego con la decoración
Cajones:
función SoftClosing
Puertas:
función SoftClosing
Mangos:
cromo brilante
Aluminio lacado

Por favor, tenga en cuenta:
Consulte los planos técnicos, donde encontrará más información, como las posiciones de los grifos, medidas de instalación o de fijación, etc.

	MODULO BAJO	MODULO BAJO	MODULO BAJO
			
	Express Delivery	Express Delivery	Express Delivery
Referencia n°	**A893 Y0 XX**	**A892 Y0 XX**	**A891 Y0 XX**
Medidas (An x Al x Pr)	1180 x 514 x 484 mm	980 x 514 x 484 mm	780 x 514 x 484 mm
Versión del modelo	lavabo en el centro		
Combinable con	Avento 4A23 CK	Avento 4156 A4/A5	Avento 4156 80
Equipamiento	4 x cajón	2 x cajón	
Montaje	Montado en pared		
Incluido en el suministro	set de fijación incluido		
RH, RK, VE, VH, VJ, VL, VR	1.465,-	760,-	717,-

	MODULO BAJO	MODULO BAJO	MODULO BAJO	MODULO BAJO
				
	Express Delivery	Express Delivery	Express Delivery	Express Delivery
Referencia n°	**A890 Y0 XX**	**A889 Y0 XX**	**A888 Y0 XX**	**A888 Y1 XX**
Medidas (An x Al x Pr)	630 x 514 x 484 mm	580 x 514 x 484 mm	530 x 514 x 384 mm	
Versión del modelo	lavabo en el centro			
Bisagras	-		bisagras a la izquierda	bisagras a la derecha
Combinable con	Avento 4158 65	Avento 4158 60	Avento 4A00 55	
Equipamiento	2 x cajón		1 x puerta	
Montaje	Montado en pared			
Incluido en el suministro	set de fijación incluido			
RH, RK, VE, VH, VJ, VL, VR	684,-	677,-	525,-	525,-

XX = insertar color del frontal y del cuerpo
VE = Brilliant White, VL = Volcano Black, VR = Graphite, RH = Oak Kansas,
RK = Stone Oak, VH = Arizona Oak, VJ = Nordic Oak

Y = insertar por el código de los asideros
0 = Cromo Brillante, 1 = Volcano Black

AVENTO

€ sin I.V.A.

Producción por encargo (tener en cuenta que no siempre se pueden satisfacer las peticiones de anulación o modificación), Los lavabos y las griferías deben pedirse por separado.

Express Delivery Estos productos siempre están disponibles en existencias en los colores: **Blanco Brillante (VE), Grafito (VR), Roble Kansas (RH), Roble Nórdico (VJ) con tirador 0 (color cromo brillante).**

	MODULO BAJO	MODULO BAJO	MODULO BAJO	MODULO BAJO
				
	Express Delivery	Express Delivery	Express Delivery	Express Delivery
Referencia n°	**A887 Y0 XX**	**A887 Y1 XX**	**A876 Y0 XX**	**A876 Y1 XX**
Medidas (An x Al x Pr)	430 x 514 x 384 mm		340 x 514 x 234 mm	
Versión del modelo	lavabo en el centro			
Bisagras	bisagras a la izquierda	bisagras a la derecha	bisagras a la izquierda	bisagras a la derecha
Combinable con	Avento 7358 45		Avento 4300 3L/3R	
Equipamiento	1 x puerta			
Montaje	Montado en pared			
Incluido en el suministro	set de fijación incluido			
Indicación	-		Se requiere un sifón si se combina un lavamanos con un tocador	
RH, RK, VE, VH, VJ, VL, VR	496,-	496,-	419,-	419,-

	ARMARIO ALTO	ARMARIO ALTO	MODULO LATERAL	MODULO LATERAL
				
	Express Delivery	Express Delivery	Express Delivery	Express Delivery
Referencia n°	**A894 Y0 XX**	**A894 Y1 XX**	**A895 Y0 XX**	**A895 Y1 XX**
Medidas (An x Al x Pr)	350 x 1760 x 404 mm		350 x 890 x 405 mm	
Bisagras	bisagras a la izquierda	bisagras a la derecha	bisagras a la izquierda	bisagras a la derecha
Equipamiento	2 x puerta 4 x estante de cristal		1 x puerta 2 x estante de cristal	
Montaje	Montado en pared			
Incluido en el suministro	set de fijación incluido			
RH, RK, VE, VH, VJ, VL, VR	788,-	788,-	690,-	690,-

XX = insertar color del frontal y del cuerpo
VE = Brilliant White, VL = Volcano Black, VR = Graphite, RH = Oak Kansas,
RK = Stone Oak, VH = Arizona Oak, VJ = Nordic Oak

Y = insertar por el código de los asideros
0 = Cromo Brillante, 1 = Volcano Black

COLLARO

Sanitario y Muebles

PRO.VILLEROY-BOCH.COM/TECHNICALDRAWINGS

- Programa de muebles Collaro
- Lavabos también a juego con los programas de muebles Antao, Finion, Legato
- Adecuado para los lavabos de las colecciones Antao, Architectura, Artis, Finion, Loop & Friends, Memento 2.0, Venticello
- adecuados para todos los programas de espejos & armarios con espejo
- Adecuado al programa Wellness Collaro
- Gama de grifería a juego Liberty



Colores Cerámicos

01 = Blanco

R1 = Blanco CeramicPlus

RW = Stone White CeramicPlus

Colores de los frentes / del cuerpo

AA = White Oak

RH = Oak Kansas

RK = Stone Oak

VH = Arizona Oak

VJ = Nordic Oak

AB = Black Oak

AF = Soft Green

AH = Wine Red

DH = Glossy White

FP = Glossy Grey

MS = White Matt

VL = Volcano Black

VM = Taupe

VN = Cashmere Grey

VQ = Marine Blue

VR = Graphite

COLLARO

€ sin I.V.A.

Pida los grifos por separado

LAVABO-ENCIMERA

Modelo registrado

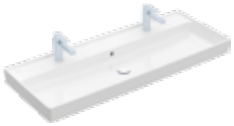

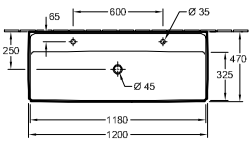

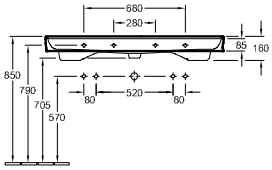

Referencia nº	Descripción		01	R1	RW		pza./ pal.	kg/ pza.
4A33 C4 XX	1200 x 470 mm 2×O ⬭ con dos grifos monomando y activación independiente o en conexión con una válvula rodillera, así como con una válvula push-open. No debe superarse un caudal máximo de 7,5 l/min. por grifo.	Titan Ceram	941,-	1.045,-	1.234,-	-	8	32,4
4A33 C1 XX	1200 x 470 mm 2×O ⊘	Titan Ceram	941,-	1.045,-	1.234,-	-	8	32,4

Montado en pared, programa de muebles: Collaro
Para más información sobre las válvulas adecuadas y CAP, consulte las páginas 384-387
Atención: en los modelos sin rebosadero debe utilizarse una válvula de desagüe que no pueda cerrarse

9221 49 00	**BASTIDOR ENCASTRABLE PARA LAVABO** 525 x 1120 x 75 mm Ver otros modelos de ViConnect en las páginas 367-383		-	-	-	265,-	10	8,1

LAVABO-ENCIMERA

Modelo registrado



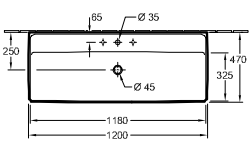

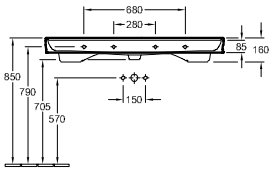

Referencia nº	Descripción		01	R1	RW		pza./ pal.	kg/ pza.
4A33 C5 XX	1200 x 470 mm ○O○ ⬭	Titan Ceram	941,-	1.045,-	1.234,-	-	8	32,4
4A33 C2 XX	1200 x 470 mm ○O○ ⊘	Titan Ceram	941,-	1.045,-	1.234,-	-	8	32,4

Montado en pared, programa de muebles: Collaro
Para más información sobre las válvulas adecuadas y CAP, consulte las páginas 384-387
En los modelos sin función de rebose se debe emplear una válvula sin cierre o ViFlow (rebose oculto).

9221 49 00	**BASTIDOR ENCASTRABLE PARA LAVABO** 525 x 1120 x 75 mm Ver otros modelos de ViConnect en las páginas 367-383		-	-	-	265,-	10	8,1

LAVABO-ENCIMERA

Modelo registrado



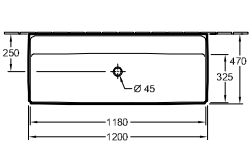

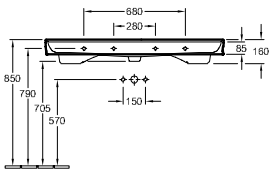

Referencia nº	Descripción		01	R1	RW		pza./ pal.	kg/ pza.
4A33 C3 XX	1200 x 470 mm ⊠ ⊘	Titan Ceram	992,-	1.097,-	1.285,-	-	8	32,4

Montado en pared, si se usa grifería mural, recomendamos un saliente de 210 mm, como mínimo, programa de muebles: Collaro
Para más información sobre las válvulas adecuadas y CAP, consulte las páginas 384-387
Atención: en los modelos sin rebosadero debe utilizarse una válvula de desagüe que no pueda cerrarse

9221 49 00	**BASTIDOR ENCASTRABLE PARA LAVABO** 525 x 1120 x 75 mm Ver otros modelos de ViConnect en las páginas 367-383		-	-	-	265,-	10	8,1

XX = Sustituir por el código del acabado
01 = Blanco, R1 = Blanco CeramicPlus, RW = Stone White CeramicPlus

COLLARO

€ sin I.V.A.

Pida los grifos por separado

LAVABO-ENCIMERA

Modelo registrado



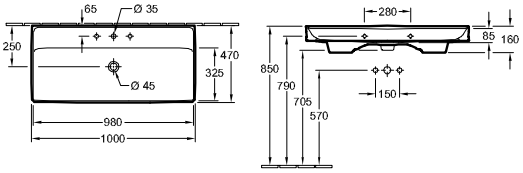

Referencia nº	Descripción		01	R1	RW		pza./ pal.	kg/ pza.
4A33 A5 XX	1000 x 470 mm	Titan Ceram	746,-	852,-	1.001,-	-	8	27,9
4A33 A2 XX	1000 x 470 mm	Titan Ceram	746,-	852,-	1.001,-	-	8	27,9

Montado en pared, programa de muebles: Collaro
Para más información sobre las válvulas adecuadas y CAP, consulte las páginas 384-387
En los modelos sin función de rebose se debe emplear una válvula sin cierre o ViFlow (rebose oculto).

9221 49 00	**BASTIDOR ENCASTRABLE PARA LAVABO** 525 x 1120 x 75 mm Ver otros modelos de ViConnect en las páginas 367-383		-	-	-	265,-	10	8,1

LAVABO-ENCIMERA

Modelo registrado



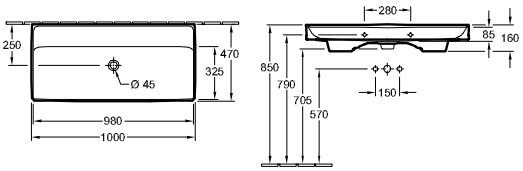

Referencia nº	Descripción		01	R1	RW		pza./ pal.	kg/ pza.
4A33 A3 XX	1000 x 470 mm	Titan Ceram	797,-	903,-	1.053,-	-	8	27,9

Montado en pared, si se usa grifería mural, recomendamos un saliente de 210 mm, como mínimo, programa de muebles: Collaro
Para más información sobre las válvulas adecuadas y CAP, consulte las páginas 384-387
Atención: en los modelos sin rebosadero debe utilizarse una válvula de desagüe que no pueda cerrarse

9221 49 00	**BASTIDOR ENCASTRABLE PARA LAVABO** 525 x 1120 x 75 mm Ver otros modelos de ViConnect en las páginas 367-383		-	-	-	265,-	10	8,1

LAVABO-ENCIMERA

Modelo registrado



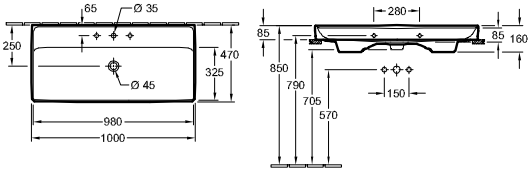

Referencia nº	Descripción		01	R1	RW		pza./ pal.	kg/ pza.
4A33 1G XX	1000 x 470 mm	Titan Ceram	831,-	937,-	1.087,-	-	8	27,5

Montado en pared, parte inferior biselada, programa de muebles: Collaro
Para más información sobre las válvulas adecuadas y CAP, consulte las páginas 384-387

9221 49 00	**BASTIDOR ENCASTRABLE PARA LAVABO** 525 x 1120 x 75 mm Ver otros modelos de ViConnect en las páginas 367-383		-	-	-	265,-	10	8,1

XX = Sustituir por el código del acabado
01 = Blanco, R1 = Blanco CeramicPlus, RW = Stone White CeramicPlus

COLLARO

€ sin I.V.A.

Pida los grifos por separado

LAVABO-ENCIMERA

Modelo registrado



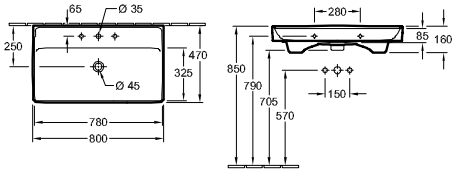

Referencia nº	Descripción		01	R1	RW		pza./ pal.	kg/ pza.
4A33 80 XX	800 x 470 mm	Titan Ceram	698,-	804,-	943,-	-	12	21,2
4A33 81 XX	800 x 470 mm	Titan Ceram	698,-	804,-	943,-	-	12	21,2

Montado en pared, programa de muebles: Collaro
Para más información sobre las válvulas adecuadas y CAP, consulte las páginas 384-387
En los modelos sin función de rebose se debe emplear una válvula sin cierre o ViFlow (rebose oculto).

9221 49 00	**BASTIDOR ENCASTRABLE PARA LAVABO** 525 x 1120 x 75 mm Ver otros modelos de ViConnect en las páginas 367-383		-	-	-	265,-	10	8,1

LAVABO-ENCIMERA

Modelo registrado



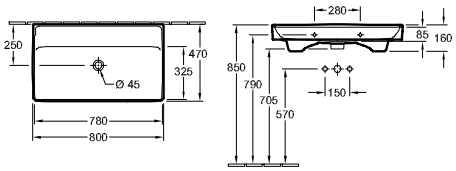

Referencia nº	Descripción		01	R1	RW		pza./ pal.	kg/ pza.
4A33 83 XX	800 x 470 mm	Titan Ceram	749,-	855,-	994,-	-	12	21,2

Montado en pared, si se usa grifería mural, recomendamos un saliente de 210 mm, como mínimo, programa de muebles: Collaro
Para más información sobre las válvulas adecuadas y CAP, consulte las páginas 384-387
Atención: en los modelos sin rebosadero debe utilizarse una válvula de desagüe que no pueda cerrarse

9221 49 00	**BASTIDOR ENCASTRABLE PARA LAVABO** 525 x 1120 x 75 mm Ver otros modelos de ViConnect en las páginas 367-383		-	-	-	265,-	10	8,1

LAVABO-ENCIMERA

Modelo registrado



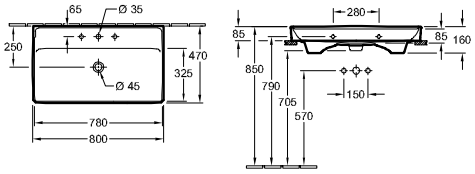

Referencia nº	Descripción		01	R1	RW		pza./ pal.	kg/ pza.
4A33 8G XX	800 x 470 mm	Titan Ceram	783,-	889,-	1.028,-	-	12	21,2

Montado en pared, parte inferior biselada, programa de muebles: Collaro
Para más información sobre las válvulas adecuadas y CAP, consulte las páginas 384-387

9221 49 00	**BASTIDOR ENCASTRABLE PARA LAVABO** 525 x 1120 x 75 mm Ver otros modelos de ViConnect en las páginas 367-383		-	-	-	265,-	10	8,1

XX = Sustituir por el código del acabado
01 = Blanco, R1 = Blanco CeramicPlus, RW = Stone White CeramicPlus

COLLARO

€ sin I.V.A.

Pida los grifos por separado

LAVABO

Modelo registrado



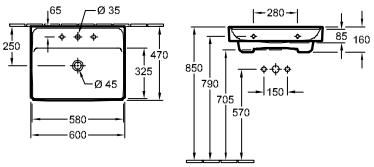

Referencia nº	Descripción	01	plus R1	plus RW		pza./ pal.	kg/ pza.
4A33 60 XX	600 x 470 mm Titan Ceram	368,-	473,-	546,-	-	18	17,4
4A33 61 XX	600 x 470 mm Titan Ceram	368,-	473,-	546,-	-	18	17,4
4A33 63 XX	600 x 470 mm si se usa grifería mural, recomendamos un saliente de 210 mm, como mínimo Titan Ceram	420,-	525,-	598,-	-	18	17,4

Montado en pared, programa de muebles: Collaro
Para más información sobre las válvulas adecuadas y CAP, consulte las páginas 384-387
En los modelos sin función de rebose se debe emplear una válvula sin cierre o ViFlow (rebose oculto).

9221 49 00	**BASTIDOR ENCASTRABLE PARA LAVABO** 525 x 1120 x 75 mm Ver otros modelos de ViConnect en las páginas 367-383	-	-	-	265,-	10	8,1

LAVABO

Modelo registrado



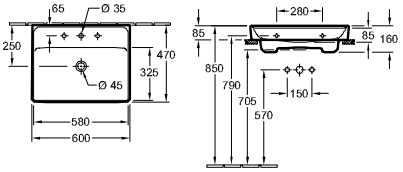

Referencia nº	Descripción	01	plus R1	plus RW		pza./ pal.	kg/ pza.
4A33 6G XX	600 x 470 mm Titan Ceram	454,-	559,-	632,-	-	10	18,1

Montado en pared, parte inferior biselada, programa de muebles: Collaro
Para más información sobre las válvulas adecuadas y CAP, consulte las páginas 384-387

9221 49 00	**BASTIDOR ENCASTRABLE PARA LAVABO** 525 x 1120 x 75 mm Ver otros modelos de ViConnect en las páginas 367-383	-	-	-	265,-	10	8,1

XX = Sustituir por el código del acabado
01 = Blanco, R1 = Blanco CeramicPlus, RW = Stone White CeramicPlus

COLLARO

€ sin I.V.A.

Pida los grifos por separado

LAVABO

Modelo registrado



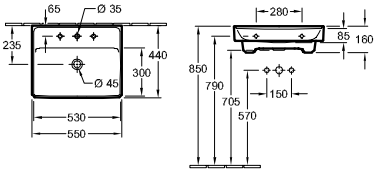

Referencia nº	Descripción	01	R1	RW		pza./ pal.	kg/ pza.
4A33 55 XX	550 x 440 mm	350,-	454,-	525,-	-	18	16,4
4A33 56 XX	550 x 440 mm	350,-	454,-	525,-	-	18	16,4
4A33 58 XX	550 x 440 mm si se usa grifería mural, recomendamos un saliente de 210 mm, como mínimo	401,-	505,-	576,-	-	18	16,4

Montado en pared, programa de muebles: Collaro
Para más información sobre las válvulas adecuadas y CAP, consulte las páginas 384-387
En los modelos sin función de rebose se debe emplear una válvula sin cierre o ViFlow (rebose oculto).

9221 49 00	**BASTIDOR ENCASTRABLE PARA LAVABO** 525 x 1120 x 75 mm Ver otros modelos de ViConnect en las páginas 367-383	-	-	-	265,-	10	8,1

LAVAMANOS

Modelo registrado



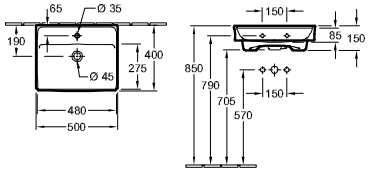

Referencia nº	Descripción	01	R1	RW		pza./ pal.	kg/ pza.
4334 50 XX	500 x 400 mm	288,-	393,-	451,-	-	24	13,3
4334 51 XX	500 x 400 mm	288,-	393,-	451,-	-	24	13,3

Montado en pared, programa de muebles: Collaro
Para más información sobre las válvulas adecuadas y CAP, consulte las páginas 384-387
En los modelos sin función de rebose se debe emplear una válvula sin cierre o ViFlow (rebose oculto).

9221 49 00	**BASTIDOR ENCASTRABLE PARA LAVABO** 525 x 1120 x 75 mm Ver otros modelos de ViConnect en las páginas 367-383	-	-	-	265,-	10	8,1

LAVAMANOS

Modelo registrado



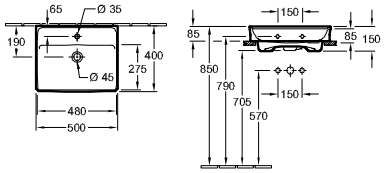

Referencia nº	Descripción	01	R1	RW		pza./ pal.	kg/ pza.
4334 5G XX	500 x 400 mm	374,-	478,-	536,-	-	16	13,4

Montado en pared, parte inferior biselada, programa de muebles: Collaro
Para más información sobre las válvulas adecuadas y CAP, consulte las páginas 384-387

9221 49 00	**BASTIDOR ENCASTRABLE PARA LAVABO** 525 x 1120 x 75 mm Ver otros modelos de ViConnect en las páginas 367-383	-	-	-	265,-	10	8,1

XX = Sustituir por el código del acabado
01 = Blanco, R1 = Blanco CeramicPlus, RW = Stone White CeramicPlus

COLLARO

€ sin I.V.A.

Pida los grifos por separado

LAVAMANOS

Modelo registrado



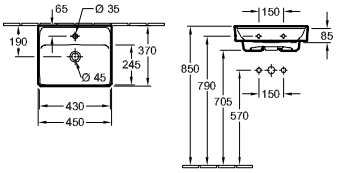

Referencia n°	Descripción		01	R1	RW		pza./ pal.	kg/ pza.
4334 45 XX	450 x 370 mm	Titan Ceram	275,-	379,-	434,-	-	36	11,2
4334 46 XX	450 x 370 mm	Titan Ceram	275,-	379,-	434,-	-	36	11,2

Montado en pared, programa de muebles: Antao, Collaro
Para más información sobre las válvulas adecuadas y CAP, consulte las páginas 384-387
En los modelos sin función de rebose se debe emplear una válvula sin cierre o ViFlow (rebose oculto).

9221 49 00	**BASTIDOR ENCASTRABLE PARA LAVABO** 525 x 1120 x 75 mm Ver otros modelos de ViConnect en las páginas 367-383		-	-	-	265,-	10	8,1

LAVABO SOBRE ENCIMERA



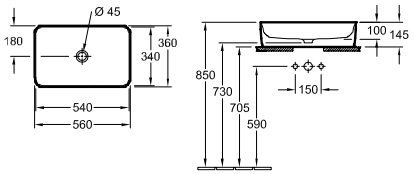

Referencia n°	Descripción		01	R1	RW		pza./ pal.	kg/ pza.
4A20 56 XX	560 x 360 mm para grifería mural o grifería con cuerpo más alto, sin bancada de grifería	Titan Ceram	387,-	491,-	569,-	-	10	14,4

Montado en superficie, recomendación: montaje con distancia mínima entre la parte posterior del lavabo y la pared de 50 mm, con plantilla para corte, set de fijación incluido, si se usa grifería mural, recomendamos un saliente de 210 mm, como mínimo, programa de muebles: Antao, Legato, Collaro, Finion
Para más información sobre las válvulas adecuadas y CAP, consulte las páginas 384-387
Atención: en los modelos sin rebosadero debe utilizarse una válvula de desagüe que no pueda cerrarse

LAVABO SOBRE ENCIMERA



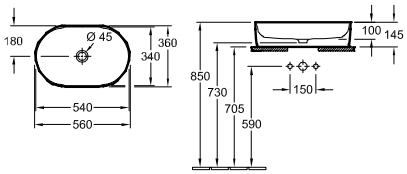

Referencia n°	Descripción		01	R1	RW		pza./ pal.	kg/ pza.
4A19 56 XX	560 x 360 mm para grifería mural o grifería con cuerpo más alto, sin bancada de grifería	Titan Ceram	387,-	491,-	569,-	-	16	12

Montado en superficie, recomendación: montaje con distancia mínima entre la parte posterior del lavabo y la pared de 50 mm, con plantilla para corte, set de fijación incluido, si se usa grifería mural, recomendamos un saliente de 210 mm, como mínimo, programa de muebles: Antao, Collaro, Finion, Legato
Para más información sobre las válvulas adecuadas y CAP, consulte las páginas 384-387
Atención: en los modelos sin rebosadero debe utilizarse una válvula de desagüe que no pueda cerrarse

XX = Sustituir por el código del acabado
01 = Blanco, R1 = Blanco CeramicPlus, RW = Stone White CeramicPlus

COLLARO

€ sin I.V.A.

Pida los grifos por separado

LAVABO SOBRE ENCIMERA



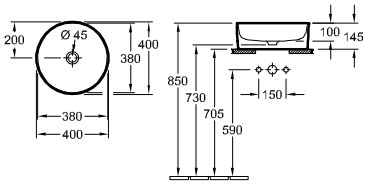

Referencia n°	Descripción	01	plus R1	plus RW		pza./ pal.	kg/ pza.
4A18 40 XX	400 mm diámetro para grifería mural o grifería con cuerpo más alto, sin bancada de grifería Titan Ceram	368,-	473,-	546,-	-	30	9,4

Montado en superficie, recomendación: montaje con distancia mínima entre la parte posterior del lavabo y la pared de 50 mm, con plantilla para corte, set de fijación incluido, si se usa grifería mural, recomendamos un saliente de 210 mm, como mínimo, programa de muebles: Antao, Collaro, Legato, Finion
Para más información sobre las válvulas adecuadas y CAP, consulte las páginas 384-387
Atención: en los modelos sin rebosadero debe utilizarse una válvula de desagüe que no pueda cerrarse

LAVABO SOBRE ENCIMERA



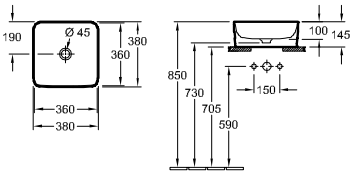

Referencia n°	Descripción	01	plus R1	plus RW		pza./ pal.	kg/ pza.
4A21 38 XX	380 x 380 mm para grifería mural o grifería con cuerpo más alto, sin bancada de grifería Titan Ceram	371,-	476,-	551,-	-	30	10,7

Montado en superficie, recomendación: montaje con distancia mínima entre la parte posterior del lavabo y la pared de 50 mm, con plantilla para corte, set de fijación incluido, si se usa grifería mural, recomendamos un saliente de 210 mm, como mínimo, programa de muebles: Antao, Collaro, Legato, Finion
Para más información sobre las válvulas adecuadas y CAP, consulte las páginas 384-387
Atención: en los modelos sin rebosadero debe utilizarse una válvula de desagüe que no pueda cerrarse

Para COLLARO, recomendamos el inodoro Subway 3.0 4610 TL

COMBI-PACK

TwistFlush



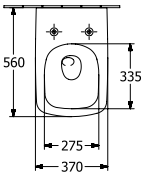

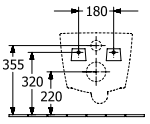

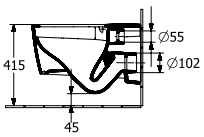

Referencia n°	Descripción	01	plus R1	plus RW		pza./ pal.	kg/ pza.
4610 TL XX	Embalaje en caja individual, suspendido, salida horizontal consiste en: Inodoro de fondo profundo TwistFlush 4610 T0 XX, Asiento con bisagras QuickRelease y SoftClosing 8M85 S1 XX Combi-Pack · Supra Fix 4.0 · Twist Flush · NUEVO	781,-	886,-	-	-	12	23,5

XX = Sustituir por el código del acabado
01 = Blanco, R1 = Blanco CeramicPlus, RW = Stone White CeramicPlus

COLLARO

€ sin I.V.A.

Producción por encargo (tener en cuenta que no siempre se pueden satisfacer las peticiones de anulación o modificación), Los lavabos y las griferías deben pedirse por separado., Solicite el kit de automatización doméstica ZigBee® para el tocador C585 00 00 para operar los muebles con iluminación por separado.

Muebles

Control de la iluminación actualizado para muebles con iluminación LED

Anteriormente
Uso del mando a distancia para operar la iluminación de ambiente para el tirador del tocador Collaro.



Ahora
Iluminación de ambiente operada mediante un sensor táctil en el lateral del tocador. También hay controles inteligentes disponibles para instalar con el kit disponible por separado (C585 00 00). Gracias al estándar de automatización doméstica Zigbee, este mueble se puede conectar con todos los puertos/umbrales que usan esta forma de transmisión, por ejemplo, Philips Hue Bridge o modelos de Amazon Echo adecuados.



Los números de modelos anteriores para modelos **con** iluminación LED se deben sustituir por los nuevos números de modelo. El sistema convertirá automáticamente los pedidos que usen los números de modelo antiguos al número de modelo nuevo. Por ejemplo:

C011 L0 → C011 B0

L = Código antiguo para modelos con iluminación LED

B = Código nuevo para modelos con iluminación LED

Opciones de combinación para muebles de baño con lavabos a juego de diversas colecciones

En la app de Villeroy & Boch encontrará una vista general con distintas combinaciones de nuestras unidades de tocador con lavabos a juego.
Como alternativa, puede acceder a las opciones de combinación usando el siguiente código QR:

https://pro.villeroy-boch.com/picdb/pricelist/Furniturematrix_ES.xlsx

COLLARO

€ sin I.V.A.

Producción por encargo (tener en cuenta que no siempre se pueden satisfacer las peticiones de anulación o modificación), Los lavabos y las griferías deben pedirse por separado., Solicite el kit de automatización doméstica ZigBee® para el tocador C585 00 00 para operar los muebles con iluminación por separado.

Fontal:
Lámina de acrílico MDF en DH, FP (16 mm)
Tablero aglomerado con laminado de aplicación directa en MS, RH, RK, VH, VJ, AA (16 mm)
Tablero aglomerado pintado en AB, AF, AH, VL, VM, VN, VR, VQ (16 mm)
Grano horizontal en AA, AB, RH, RK, VH, VJ
color interior a juego para DH, FP
Color interior a juego con la decoración para AA, AB, AF, AH, MS, RH, RK, VH, VJ, VL, VM, VN, VR, VQ
Cuerpo:
Lámina de acrílico MDF en DH, FP (8 mm)
Tablero aglomerado con laminado de aplicación directa en AA, MS, RH, RK, VH, VJ (8 mm)
Tablero aglomerado pintado en AB, AH, VL, VM, VN, VQ, VR (8 mm)
Grano horizontal en AA, AB, RH, RK, VH, VJ
Cuerpo interior:
tablero aglomerado con revestimiento directo de antracita
Encimera del lavabo:
MDF acabado pintado en DH, FP (8 mm)
Tablero aglomerado con laminado de aplicación directa en AA, MS, RH, RK, VH, VJ (8 mm)
Tablero aglomerado pintado en AB, AH, VL, VM, VN, VQ, VR (8 mm)
Los posibles orificios para grifos se pretaladran de fábrica en la encimera del lavabo y se pueden abrir en el lugar de instalación en función del modelo de lavabo y de la situación de la instalación
Cajones:
Fondo antideslizante
función SoftClosing
Puertas:
función SoftClosing
Mangos:
tirador en Aluminium lacado
Divisiones internas:
divisiones de cristal ajustables (8mm)
cajas de accesorios hechas de plástico gris traslúcido
Iluminación:
iluminación LED integrada
con función de atenuación continua
color de la luz ajustable libremente, desde luz diurna (6500 K) a blanco cálido (2700 K)
Control de la iluminación mediante interruptor con sensor táctil en el lateral de la unidad de tocador o control inteligente de la iluminación (estándar de radiofrecuencia Zigbee) con el KIT DE AUTOMATIZACIÓN DOMÉSTICA ZIGBEE® C585 00 00.
Función Memory: La iluminación vuelve a la configuración de intensidad y temperatura de color que tenía antes de que fallara la corriente
conexión de red suelta
Combinaciones de colores de superficies de muebles y tiradores:
Superficie del mueble en VM combinado con tirador en Taupe
Superficie del mueble en AB, AH, VL, VQ combinado con tirador en Volcano Black
Superficie del mueble en AF, VN, VJ combinado con tirador en Cashmere Grey
Superficie del mueble en AA, DH, MS combinado con tirador en White Matt
Superficie del mueble en FP, RH, RK, VH, VR combinado con tirador en Graphite

Por favor, tenga en cuenta:
Consulte los planos técnicos, donde encontrará más información, como las posiciones de los grifos, medidas de instalación o de fijación, etc.
Las imágenes de lavabos incluidas son representativas de todas las combinaciones de lavabos posibles.

	PAQUETE DE ACCESORIOS 1
Equipamiento	1 x divisor de cajón de vidrio alto 2 x divisor de cajón de vidrio bajo 1 x caja de accesorios L

	MODULO BAJO	MODULO BAJO	MODULO BAJO	MODULO BAJO
				
Referencia n°	**C147 00 XX**	**C147 B0 XX**	**C140 00 XX**	**C140 B0 XX**
Medidas (An x Al x Pr)	1261 x 610 x 480 mm		1196 x 603 x 498 mm	
Versión del modelo	lavabo en el centro			
Combinable con	Venticello 4111 DL/DJ		Finion: 4164 C1/C2/C3/CB	
iluminación:	-	iluminación LED Iluminación: 1x LED / 9,4 W	-	iluminación LED Iluminación: 1 x LED / 3,1 x W
Equipamiento	2x Paquete de accesorios 1 4 x cajón con alfombrilla antideslizante			
Montaje	Montado en pared			
Incluido en el suministro	set de fijación incluido			
AA, AB, AF, AH, DH, FP, MS, RH, RK, VH, VJ, VL, VM, VN, VQ, VR	2.279,-	2.575,-	2.137,-	2.433,-

XX = insertar color del frontal y del cuerpo
AA = White Oak, RH = Oak Kansas, RK = Stone Oak, VH = Arizona Oak, VJ = Nordic Oak, AB = Black Oak, AF = Soft Green, AH = Wine Red, DH = Glossy White, FP = Glossy Grey, MS = White Matt, VL = Volcano Black, VM = Taupe, VN = Cashmere Grey, VQ = Marine Blue, VR = Graphite

COLLARO

€ sin I.V.A.

Producción por encargo (tener en cuenta que no siempre se pueden satisfacer las peticiones de anulación o modificación), Los lavabos y las griferías deben pedirse por separado., Solicite el kit de automatización doméstica ZigBee® para el tocador C585 00 00 para operar los muebles con iluminación por separado.

	MODULO BAJO	MODULO BAJO	MODULO BAJO	MODULO BAJO
				
Referencia n°	**C146 00 XX**	**C146 B0 XX**	**C012 00 XX**	**C012 B0 XX**
Medidas (An x Al x Pr)	1161 x 610 x 480 mm		1154 x 546 x 444 mm	
Versión del modelo	lavabo en el centro			
Combinable con	Venticello 4104 /CL/CJ Venticello 4104 CK: Disponible únicamente con válvula push-to-open		Collaro 4A33 C1/C2/C3/C5	
iluminación:	-	iluminación LED Iluminación: 1x LED / 8,6 W	-	iluminación LED Iluminación: 1x LED / 8,6 W
Equipamiento	2x Paquete de accesorios 1 4 x cajón con alfombrilla antideslizante			
Montaje	Montado en pared			
Incluido en el suministro	set de fijación incluido			
Indicación	-		lavabo encimera 4A33 C4, posible únicamente en combinación con una válvula push-open	
AA, AB, AF, AH, DH, FP, MS, RH, RK, VH, VJ, VL, VM, VN, VQ, VR	2.137,-	2.433,-	2.137,-	2.433,-

	MODULO BAJO	MODULO BAJO	MODULO BAJO	MODULO BAJO
				
Referencia n°	**C139 00 XX**	**C139 B0 XX**	**C145 00 XX**	**C145 B0 XX**
Medidas (An x Al x Pr)	996 x 603 x 498 mm		961 x 610 x 480 mm	
Versión del modelo	lavabo en el centro			
Combinable con	Finion: 4164 A1/A2/A3/AB		Venticello 4104 /AL/AJ Venticello 4104 AK: Disponible únicamente con válvula push-to-open	
iluminación:	-	iluminación LED Iluminación: 1 x LED / 3,1 x W	-	iluminación LED Iluminación: 1x LED / 7,0 W
Equipamiento	1x Paquete de accesorios 1 2 x cajón con alfombrilla antideslizante			
Montaje	Montado en pared			
Incluido en el suministro	set de fijación incluido			
AA, AB, AF, AH, DH, FP, MS, RH, RK, VH, VJ, VL, VM, VN, VQ, VR	1.471,-	1.768,-	1.471,-	1.768,-

XX = insertar color del frontal y del cuerpo
AA = White Oak, RH = Oak Kansas, RK = Stone Oak, VH = Arizona Oak, VJ = Nordic Oak, AB = Black Oak, AF = Soft Green, AH = Wine Red, DH = Glossy White, FP = Glossy Grey, MS = White Matt, VL = Volcano Black, VM = Taupe, VN = Cashmere Grey, VQ = Marine Blue, VR = Graphite

COLLARO

€ sin I.V.A.

Producción por encargo (tener en cuenta que no siempre se pueden satisfacer las peticiones de anulación o modificación), Los lavabos y las griferías deben pedirse por separado., Solicite el kit de automatización doméstica ZigBee® para el tocador C585 00 00 para operar los muebles con iluminación por separado.

	MODULO BAJO	MODULO BAJO	MODULO BAJO	MODULO BAJO
				
Referencia n°	**C011 00 XX**	**C011 B0 XX**	**C138 00 XX**	**C138 B0 XX**
Medidas (An x Al x Pr)	954 x 546 x 444 mm		796 x 603 x 498 mm	
Versión del modelo	lavabo en el centro			
Combinable con	Collaro 4A33 A2/A3/A5		Finion: 4164 81/83/84	
iluminación:	-	iluminación LED Iluminación: 1x LED / 7,0 W	-	iluminación LED Iluminación: 1 x LED / 3,1 x W
Equipamiento	1x Paquete de accesorios 1 2 x cajón con alfombrilla antideslizante			
Montaje	Montado en pared			
Incluido en el suministro	set de fijación incluido			
AA, AB, AF, AH, DH, FP, MS, RH, RK, VH, VJ, VL, VM, VN, VQ, VR	1.471,-	1.768,-	1.354,-	1.649,-

	MODULO BAJO	MODULO BAJO	MODULO BAJO	MODULO BAJO
				
Referencia n°	**C144 00 XX**	**C144 B0 XX**	**C010 00 XX**	**C010 B0 XX**
Medidas (An x Al x Pr)	761 x 610 x 480 mm		754 x 546 x 444 mm	
Versión del modelo	lavabo en el centro			
Combinable con	Venticello 4104 8L/8J		Collaro 4A33 80/81/83	
iluminación:	-	iluminación LED Iluminación: 1x LED / 5,5 W	-	iluminación LED Iluminación: 1x LED / 5,5 W
Equipamiento	1x Paquete de accesorios 1 2 x cajón con alfombrilla antideslizante			
Montaje	Montado en pared			
Incluido en el suministro	set de fijación incluido			
AA, AB, AF, AH, DH, FP, MS, RH, RK, VH, VJ, VL, VM, VN, VQ, VR	1.354,-	1.649,-	1.354,-	1.649,-

XX = insertar color del frontal y del cuerpo
AA = White Oak, RH = Oak Kansas, RK = Stone Oak, VH = Arizona Oak, VJ = Nordic Oak, AB = Black Oak, AF = Soft Green, AH = Wine Red, DH = Glossy White, FP = Glossy Grey, MS = White Matt, VL = Volcano Black, VM = Taupe, VN = Cashmere Grey, VQ = Marine Blue, VR = Graphite

COLLARO

€ sin I.V.A.

Producción por encargo (tener en cuenta que no siempre se pueden satisfacer las peticiones de anulación o modificación), Los lavabos y las griferías deben pedirse por separado., Solicite el kit de automatización doméstica ZigBee® para el tocador C585 00 00 para operar los muebles con iluminación por separado.

	MODULO BAJO	MODULO BAJO	MODULO BAJO	MODULO BAJO
				
Referencia n°	**C143 00 XX**	**C143 B0 XX**	**C142 00 XX**	**C142 B0 XX**
Medidas (An x Al x Pr)	611 x 610 x 480 mm		561 x 610 x 480 mm	
Versión del modelo	lavabo en el centro			
Combinable con	Venticello 4124 65/67		Venticello 4124 60/62	
iluminación:	-	iluminación LED Iluminación: 1 x LED / 4,2 W	-	iluminación LED Iluminación: 1 x LED / 3,9 W
Equipamiento	1x Paquete de accesorios 1 2 x cajón con alfombrilla antideslizante			
Montaje	Montado en pared			
Incluido en el suministro	set de fijación incluido			
AA, AB, AF, AH, DH, FP, MS, RH, RK, VH, VJ, VL, VM, VN, VQ, VR	1.188,-	1.484,-	1.135,-	1.431,-

	MODULO BAJO	MODULO BAJO	MODULO BAJO	MODULO BAJO
				
Referencia n°	**C008 00 XX**	**C008 B0 XX**	**C007 00 XX**	**C007 B0 XX**
Medidas (An x Al x Pr)	554 x 546 x 444 mm		510 x 546 x 414 mm	
Versión del modelo	lavabo en el centro			
Combinable con	Collaro 4A33 60/61/63		Collaro 4A33 55/56/58	
iluminación:	-	iluminación LED Iluminación: 1 x LED / 3,9 W	-	iluminación LED Iluminación: 1x LED / 3,6 W
Equipamiento	1x Paquete de accesorios 1 2 x cajón con alfombrilla antideslizante		1 x caja de accesorios L 2 x cajón con alfombrilla antideslizante	
Montaje	Montado en pared			
Incluido en el suministro	set de fijación incluido			
AA, AB, AF, AH, DH, FP, MS, RH, RK, VH, VJ, VL, VM, VN, VQ, VR	1.135,-	1.431,-	1.070,-	1.364,-

XX = insertar color del frontal y del cuerpo
AA = White Oak, RH = Oak Kansas, RK = Stone Oak, VH = Arizona Oak, VJ = Nordic Oak, AB = Black Oak, AF = Soft Green, AH = Wine Red, DH = Glossy White, FP = Glossy Grey, MS = White Matt, VL = Volcano Black, VM = Taupe, VN = Cashmere Grey, VQ = Marine Blue, VR = Graphite

COLLARO

€ sin I.V.A.

Producción por encargo (tener en cuenta que no siempre se pueden satisfacer las peticiones de anulación o modificación), Los lavabos y las griferías deben pedirse por separado., Solicite el kit de automatización doméstica ZigBee® para el tocador C585 00 00 para operar los muebles con iluminación por separado.

	MODULO BAJO	MODULO BAJO	MODULO BAJO	MODULO BAJO
				
Referencia n°	**C141 00 XX**	**C141 B0 XX**	**C006 00 XX**	**C006 B0 XX**
Medidas (An x Al x Pr)	472 x 610 x 404 mm		460 x 546 x 374 mm	
Versión del modelo	lavabo en el centro			
Combinable con	Venticello 4124 50		Collaro 4334 50/51	
iluminación:	-	iluminación LED Iluminación: 1 x LED / 3,1 x W	-	iluminación LED Iluminación: 1 x LED / 3,1 x W
Equipamiento	1 x caja de accesorios L 2 x cajón con alfombrilla antideslizante			
Montaje	Montado en pared			
Incluido en el suministro	set de fijación incluido			
AA, AB, AF, AH, DH, FP, MS, RH, RK, VH, VJ, VL, VM, VN, VQ, VR	1.051,-	1.346,-	1.051,-	1.346,-

	MODULO BAJO	MODULO BAJO
		
Referencia n°	**C005 00 XX**	**C005 01 XX**
Medidas (An x Al x Pr)	410 x 546 x 344 mm	
Versión del modelo	lavabo en el centro	
Bisagras	bisagras a la izquierda	bisagras a la derecha
Combinable con	Collaro 4334 45/46	
Equipamiento	1 x puerta 1 x estante	
Montaje	Montado en pared	
Incluido en el suministro	set de fijación incluido	
AA, AB, AF, AH, DH, FP, MS, RH, RK, VH, VJ, VL, VM, VN, VQ, VR	714,-	714,-

XX = insertar color del frontal y del cuerpo
AA = White Oak, RH = Oak Kansas, RK = Stone Oak, VH = Arizona Oak, VJ = Nordic Oak, AB = Black Oak, AF = Soft Green, AH = Wine Red, DH = Glossy White, FP = Glossy Grey, MS = White Matt, VL = Volcano Black, VM = Taupe, VN = Cashmere Grey, VQ = Marine Blue, VR = Graphite

COLLARO

€ sin I.V.A.

Producción por encargo (tener en cuenta que no siempre se pueden satisfacer las peticiones de anulación o modificación), Los lavabos y las griferías deben pedirse por separado., Solicite el kit de automatización doméstica ZigBee® para el tocador C585 00 00 para operar los muebles con iluminación por separado.

	MODULO BAJO	MODULO BAJO	MODULO BAJO	MODULO BAJO
				
Referencia n°	**C021 00 XX**	**C021 B0 XX**	**C024 00 XX**	**C024 B0 XX**
Medidas (An x Al x Pr)	1600 x 548 x 500 mm			
Versión del modelo	para 2 lavabos			
Combinable con	Collaro 4334 5G Memento 2.0 4A22 5F/5G/5J/5L Memento 2.0 4A22 6F/6G/6J/6L		Collaro 4A33 6G Finion 4168 6C/6L	
iluminación:	-	iluminación LED Iluminación: 1 x LED / 12 W	-	iluminación LED Iluminación: 1 x LED / 12 W
Equipamiento	2x Paquete de accesorios 1 4 x cajón con alfombrilla antideslizante			
Montaje	Montado en pared			
Incluido en el suministro	set de fijación incluido			
AA, AB, AF, AH, DH, FP, MS, RH, RK, VH, VJ, VL, VM, VN, VQ, VR	3.297,-	3.625,-	3.297,-	3.625,-

	MODULO BAJO	MODULO BAJO	MODULO BAJO	MODULO BAJO
				
Referencia n°	**C052 00 XX**	**C052 B0 XX**	**C107 00 XX**	**C107 B0 XX**
Medidas (An x Al x Pr)	1600 x 548 x 500 mm			
Versión del modelo	para 2 lavabos			
Combinable con	Architectura 5A25 45/46, 5A26 60/61, 5A27 60/61 Artis 4179 43, 4198 61, 4172 58, 4178 41 Finion 4143 61 Loop & Friends 4A45 00/01, 4A46 00/01, 4A47 00/01, 4A48 00/01, 4A49 00/01, 4A50 00/01 Antao: 4A72 40, 4A73 51, 4A74 65 Collaro 4A18 40, 4A21 38, 4A19 56, 4A20 56	Collaro 4A18 40, 4A21 38, 4A19 56, 4A20 56 Architectura 5A25 45/46, 5A26 60/61, 5A27 60/61 Artis 4179 43, 4198 61, 4172 58, 4178 41 Finion 4143 61 Loop & Friends 4A45 00/01, 4A46 00/01, 4A47 00/01, 4A48 00/01, 4A49 00/01, 4A50 00/01 Antao: 4A72 40, 4A73 51, 4A74 65	Finion 4364 4L/4C	
iluminación:	-	iluminación LED Iluminación: 1 x LED / 12 W	-	iluminación LED Iluminación: 1 x LED / 12 W
Equipamiento	2x Paquete de accesorios 1 4 x cajón con alfombrilla antideslizante			
Montaje	Montado en pared			
Incluido en el suministro	set de fijación incluido			
AA, AB, AF, AH, DH, FP, MS, RH, RK, VH, VJ, VL, VM, VN, VQ, VR	3.297,-	3.625,-	3.297,-	3.625,-

XX = insertar color del frontal y del cuerpo
AA = White Oak, RH = Oak Kansas, RK = Stone Oak, VH = Arizona Oak, VJ = Nordic Oak, AB = Black Oak, AF = Soft Green, AH = Wine Red, DH = Glossy White, FP = Glossy Grey, MS = White Matt, VL = Volcano Black, VM = Taupe, VN = Cashmere Grey, VQ = Marine Blue, VR = Graphite

COLLARO

€ sin I.V.A.

Producción por encargo (tener en cuenta que no siempre se pueden satisfacer las peticiones de anulación o modificación), Los lavabos y las griferías deben pedirse por separado., Solicite el kit de automatización doméstica ZigBee® para el tocador C585 00 00 para operar los muebles con iluminación por separado.

	MODULO BAJO	MODULO BAJO	MODULO BAJO	MODULO BAJO
				
Referencia n°	**C123 00 XX**	**C123 B0 XX**	**C137 00 XX**	**C137 B0 XX**
Medidas (An x Al x Pr)	1600 x 548 x 500 mm			
Versión del modelo	para 2 lavabos			
Combinable con	Venticello 4113 55		Memento 2.0 4A07 60/61	
iluminación:	-	iluminación LED Iluminación: 1 x LED / 12 W	-	iluminación LED Iluminación: 1 x LED / 12 W
Equipamiento	2x Paquete de accesorios 1 4 x cajón con alfombrilla antideslizante			
Montaje	Montado en pared			
Incluido en el suministro	set de fijación incluido			
AA, AB, AF, AH, DH, FP, MS, RH, RK, VH, VJ, VL, VM, VN, VQ, VR	3.297,-	3.625,-	3.297,-	3.625,-

	MODULO BAJO	MODULO BAJO	MODULO BAJO	MODULO BAJO
				
Referencia n°	**C025 00 XX**	**C025 B0 XX**	**C028 00 XX**	**C028 B0 XX**
Medidas (An x Al x Pr)	1600 x 548 x 500 mm			
Versión del modelo	lavabo en el centro			
Combinable con	Collaro 4A33 6G Finion 4168 6C/6L		Collaro 4A33 8G Finion 4168 8C/8L Memento 2.0 4A22 8F/8G/8J/8L	
iluminación:	-	iluminación LED Iluminación: 1 x LED / 12 W	-	iluminación LED Iluminación: 1 x LED / 12 W
Equipamiento	2x Paquete de accesorios 1 4 x cajón con alfombrilla antideslizante			
Montaje	Montado en pared			
Incluido en el suministro	set de fijación incluido			
AA, AB, AF, AH, DH, FP, MS, RH, RK, VH, VJ, VL, VM, VN, VQ, VR	3.297,-	3.625,-	3.297,-	3.625,-

XX = insertar color del frontal y del cuerpo
AA = White Oak, RH = Oak Kansas, RK = Stone Oak, VH = Arizona Oak, VJ = Nordic Oak, AB = Black Oak, AF = Soft Green, AH = Wine Red, DH = Glossy White, FP = Glossy Grey, MS = White Matt, VL = Volcano Black, VM = Taupe, VN = Cashmere Grey, VQ = Marine Blue, VR = Graphite

COLLARO

€ sin I.V.A.

Producción por encargo (tener en cuenta que no siempre se pueden satisfacer las peticiones de anulación o modificación), Los lavabos y las griferías deben pedirse por separado., Solicite el kit de automatización doméstica ZigBee® para el tocador C585 00 00 para operar los muebles con iluminación por separado.

	MODULO BAJO	MODULO BAJO	MODULO BAJO	MODULO BAJO
				
Referencia n°	**C031 00 XX**	**C031 B0 XX**	**C049 00 XX**	**C049 B0 XX**
Medidas (An x Al x Pr)	1600 x 548 x 500 mm			
Versión del modelo	lavabo en el centro			
Combinable con	Collaro 4A33 1G Finion 4168 1B/1H/1L Memento 2.0 4A22 CF/CG/CH/CJCL, 4A22 1F/1G/1H/1J/1K		Architectura 5A25 45/46, 5A26 60/61, 5A27 60/61 Artis 4179 43, 4198 61, 4172 58, 4178 41 Finion 4143 61 Loop & Friends 4A45 00/01, 4A46 00/01, 4A47 00/01, 4A48 00/01, 4A49 00/01, 4A50 00/01 Antao: 4A72 40, 4A73 51, 4A74 65 Collaro 4A18 40, 4A21 38, 4A19 56, 4A20 56	Collaro 4A18 40, 4A21 38, 4A19 56, 4A20 56 Architectura 5A25 45/46, 5A26 60/61, 5A27 60/61 Artis 4179 43, 4198 61, 4172 58, 4178 41 Finion 4143 61 Loop & Friends 4A45 00/01, 4A46 00/01, 4A47 00/01, 4A48 00/01, 4A49 00/01, 4A50 00/01 Antao: 4A72 40, 4A73 51, 4A74 65
iluminación:	-	iluminación LED Iluminación: 1 x LED / 12 W	-	iluminación LED Iluminación: 1 x LED / 12 W
Equipamiento	2x Paquete de accesorios 1 4 x cajón con alfombrilla antideslizante			
Montaje	Montado en pared			
Incluido en el suministro	set de fijación incluido			
AA, AB, AF, AH, DH, FP, MS, RH, RK, VH, VJ, VL, VM, VN, VQ, VR	3.297,-	3.625,-	3.297,-	3.625,-

	MODULO BAJO	MODULO BAJO	MODULO BAJO	MODULO BAJO
				
Referencia n°	**C077 00 XX**	**C077 B0 XX**	**C104 00 XX**	**C104 B0 XX**
Medidas (An x Al x Pr)	1600 x 548 x 500 mm			
Versión del modelo	lavabo en el centro			
Combinable con	Collaro 4334 5G Memento 2.0 4A22 6F/6G/6J/6L, 4A22 5F/5G/5J/5L		Finion 4364 4L/4C	
iluminación:	-	iluminación LED Iluminación: 1 x LED / 12 W	-	iluminación LED Iluminación: 1 x LED / 12 W
Equipamiento	2x Paquete de accesorios 1 4 x cajón con alfombrilla antideslizante			
Montaje	Montado en pared			
Incluido en el suministro	set de fijación incluido			
AA, AB, AF, AH, DH, FP, MS, RH, RK, VH, VJ, VL, VM, VN, VQ, VR	3.297,-	3.626,-	3.297,-	3.626,-

XX = insertar color del frontal y del cuerpo
AA = White Oak, RH = Oak Kansas, RK = Stone Oak, VH = Arizona Oak, VJ = Nordic Oak, AB = Black Oak, AF = Soft Green, AH = Wine Red, DH = Glossy White, FP = Glossy Grey, MS = White Matt, VL = Volcano Black, VM = Taupe, VN = Cashmere Grey, VQ = Marine Blue, VR = Graphite

COLLARO

€ sin I.V.A.

Producción por encargo (tener en cuenta que no siempre se pueden satisfacer las peticiones de anulación o modificación), Los lavabos y las griferías deben pedirse por separado., Solicite el kit de automatización doméstica ZigBee® para el tocador C585 00 00 para operar los muebles con iluminación por separado.

	MODULO BAJO	MODULO BAJO	MODULO BAJO	MODULO BAJO
				
Referencia n°	**C120 00 XX**	**C120 B0 XX**	**C134 00 XX**	**C134 B0 XX**
Medidas (An x Al x Pr)	1600 x 548 x 500 mm			
Versión del modelo	lavabo en el centro			
Combinable con	Venticello 4113 55		Memento 2.0 4A07 60/61	
iluminación:	-	iluminación LED Iluminación: 1 x LED / 12 W	-	iluminación LED Iluminación: 1 x LED / 12 W
Equipamiento	2x Paquete de accesorios 1 4 x cajón con alfombrilla antideslizante			
Montaje	Montado en pared			
Incluido en el suministro	set de fijación incluido			
AA, AB, AF, AH, DH, FP, MS, RH, RK, VH, VJ, VL, VM, VN, VQ, VR	3.297,-	3.626,-	3.297,-	3.626,-

	MODULO BAJO	MODULO BAJO	MODULO BAJO	MODULO BAJO
				
Referencia n°	**C022 00 XX**	**C022 B0 XX**	**C026 00 XX**	**C026 B0 XX**
Medidas (An x Al x Pr)	1600 x 548 x 500 mm			
Versión del modelo	lavabo a la izquierda			
Combinable con	Collaro 4A33 6G Finion 4168 6C/6L		Collaro 4A33 8G Finion 4168 8C/8L Memento 2.0 4A22 8F/8G/8J/8L	
iluminación:	-	iluminación LED Iluminación: 1 x LED / 12 W	-	iluminación LED Iluminación: 1 x LED / 12 W
Equipamiento	2x Paquete de accesorios 1 4 x cajón con alfombrilla antideslizante			
Montaje	Montado en pared			
Incluido en el suministro	set de fijación incluido			
AA, AB, AF, AH, DH, FP, MS, RH, RK, VH, VJ, VL, VM, VN, VQ, VR	3.297,-	3.625,-	3.297,-	3.625,-

XX = insertar color del frontal y del cuerpo
AA = White Oak, RH = Oak Kansas, RK = Stone Oak, VH = Arizona Oak, VJ = Nordic Oak, AB = Black Oak, AF = Soft Green, AH = Wine Red, DH = Glossy White, FP = Glossy Grey, MS = White Matt, VL = Volcano Black, VM = Taupe, VN = Cashmere Grey, VQ = Marine Blue, VR = Graphite

COLLARO

€ sin I.V.A.

Producción por encargo (tener en cuenta que no siempre se pueden satisfacer las peticiones de anulación o modificación), Los lavabos y las griferías deben pedirse por separado., Solicite el kit de automatización doméstica ZigBee® para el tocador C585 00 00 para operar los muebles con iluminación por separado.

	MODULO BAJO	MODULO BAJO	MODULO BAJO	MODULO BAJO
				
Referencia n°	**C029 00 XX**	**C029 B0 XX**	**C050 00 XX**	**C050 B0 XX**
Medidas (An x Al x Pr)	1600 x 548 x 500 mm			
Versión del modelo	lavabo a la izquierda			
Combinable con	Collaro 4A33 1G Finion 4168 1B/1H/1L Memento 2.0 4A22 1F/1G/1H/1J/1K		Architectura 5A25 45/46, 5A26 60/61, 5A27 60/61 Artis 4179 43, 4198 61, 4172 58, 4178 41 Finion 4143 61 Loop & Friends 4A45 00/01, 4A46 00/01, 4A47 00/01, 4A48 00/01, 4A49 00/01, 4A50 00/01 Antao: 4A72 40, 4A73 51, 4A74 65 Collaro 4A18 40, 4A21 38, 4A19 56, 4A20 56	Collaro 4A18 40, 4A21 38, 4A19 56, 4A20 56 Architectura 5A25 45/46, 5A26 60/61, 5A27 60/61 Artis 4179 43, 4198 61, 4172 58, 4178 41 Finion 4143 61 Loop & Friends 4A45 00/01, 4A46 00/01, 4A47 00/01, 4A48 00/01, 4A49 00/01, 4A50 00/01 Antao: 4A72 40, 4A73 51, 4A74 65
iluminación:	-	iluminación LED Iluminación: 1 x LED / 12 W	-	iluminación LED Iluminación: 1 x LED / 12 W
Equipamiento	2x Paquete de accesorios 1 4 x cajón con alfombrilla antideslizante			
Montaje	Montado en pared			
Incluido en el suministro	set de fijación incluido			
AA, AB, AF, AH, DH, FP, MS, RH, RK, VH, VJ, VL, VM, VN, VQ, VR	3.297,-	3.625,-	3.297,-	3.625,-

	MODULO BAJO	MODULO BAJO	MODULO BAJO	MODULO BAJO
				
Referencia n°	**C078 00 XX**	**C078 B0 XX**	**C105 00 XX**	**C105 B0 XX**
Medidas (An x Al x Pr)	1600 x 548 x 500 mm			
Versión del modelo	lavabo a la izquierda			
Combinable con	Collaro 4334 5G Memento 2.0 4A22 6F/6G/6J/6L, 4A22 5F/5G/5J/5L		Finion 4364 4L/4C	
iluminación:	-	iluminación LED Iluminación: 1 x LED / 12 W	-	iluminación LED Iluminación: 1 x LED / 12 W
Equipamiento	2x Paquete de accesorios 1 4 x cajón con alfombrilla antideslizante			
Montaje	Montado en pared			
Incluido en el suministro	set de fijación incluido			
AA, AB, AF, AH, DH, FP, MS, RH, RK, VH, VJ, VL, VM, VN, VQ, VR	3.297,-	3.626,-	3.297,-	3.626,-

XX = insertar color del frontal y del cuerpo
AA = White Oak, RH = Oak Kansas, RK = Stone Oak, VH = Arizona Oak, VJ = Nordic Oak, AB = Black Oak, AF = Soft Green, AH = Wine Red, DH = Glossy White, FP = Glossy Grey, MS = White Matt, VL = Volcano Black, VM = Taupe, VN = Cashmere Grey, VQ = Marine Blue, VR = Graphite

COLLARO

€ sin I.V.A.

Producción por encargo (tener en cuenta que no siempre se pueden satisfacer las peticiones de anulación o modificación), Los lavabos y las griferías deben pedirse por separado., Solicite el kit de automatización doméstica ZigBee® para el tocador C585 00 00 para operar los muebles con iluminación por separado.

	MODULO BAJO	MODULO BAJO	MODULO BAJO	MODULO BAJO
				
Referencia n°	**C121 00 XX**	**C121 B0 XX**	**C135 00 XX**	**C135 B0 XX**
Medidas (An x Al x Pr)	1600 x 548 x 500 mm			
Versión del modelo	lavabo a la izquierda			
Combinable con	Venticello 4113 55		Memento 2.0 4A07 60/61	
iluminación:	-	iluminación LED Iluminación: 1 x LED / 12 W	-	iluminación LED Iluminación: 1 x LED / 12 W
Equipamiento	2x Paquete de accesorios 1 4 x cajón con alfombrilla antideslizante			
Montaje	Montado en pared			
Incluido en el suministro	set de fijación incluido			
AA, AB, AF, AH, DH, FP, MS, RH, RK, VH, VJ, VL, VM, VN, VQ, VR	3.297,-	3.626,-	3.297,-	3.626,-

	MODULO BAJO	MODULO BAJO	MODULO BAJO	MODULO BAJO
				
Referencia n°	**C023 00 XX**	**C023 B0 XX**	**C027 00 XX**	**C027 B0 XX**
Medidas (An x Al x Pr)	1600 x 548 x 500 mm			
Versión del modelo	lavabo a la derecha			
Combinable con	Collaro 4A33 6G Finion 4168 6C/6L		Collaro 4A33 8G Finion 4168 8C/8L Memento 2.0 4A22 8F/8G/8J/8L	
iluminación:	-	iluminación LED Iluminación: 1 x LED / 12 W	-	iluminación LED Iluminación: 1 x LED / 12 W
Equipamiento	2x Paquete de accesorios 1 4 x cajón con alfombrilla antideslizante			
Montaje	Montado en pared			
Incluido en el suministro	set de fijación incluido			
AA, AB, AF, AH, DH, FP, MS, RH, RK, VH, VJ, VL, VM, VN, VQ, VR	3.297,-	3.625,-	3.297,-	3.625,-

XX = insertar color del frontal y del cuerpo
AA = White Oak, RH = Oak Kansas, RK = Stone Oak, VH = Arizona Oak, VJ = Nordic Oak, AB = Black Oak, AF = Soft Green, AH = Wine Red, DH = Glossy White, FP = Glossy Grey, MS = White Matt, VL = Volcano Black, VM = Taupe, VN = Cashmere Grey, VQ = Marine Blue, VR = Graphite

COLLARO

€ sin I.V.A.

Producción por encargo (tener en cuenta que no siempre se pueden satisfacer las peticiones de anulación o modificación), Los lavabos y las griferías deben pedirse por separado., Solicite el kit de automatización doméstica ZigBee® para el tocador C585 00 00 para operar los muebles con iluminación por separado.

	MODULO BAJO	MODULO BAJO	MODULO BAJO	MODULO BAJO
				
Referencia n°	**C030 00 XX**	**C030 B0 XX**	**C051 00 XX**	**C051 B0 XX**
Medidas (An x Al x Pr)	1600 x 548 x 500 mm			
Versión del modelo	lavabo a la derecha			
Combinable con	Collaro 4A33 1G Finion 4168 1B/1H/1L Memento 2.0 4A22 1F/1G/1H/1J/1K		Architectura 5A25 45/46, 5A26 60/61, 5A27 60/61 Artis 4179 43, 4198 61, 4172 58, 4178 41 Finion 4143 61 Loop & Friends 4A45 00/01, 4A46 00/01, 4A47 00/01, 4A48 00/01, 4A49 00/01, 4A50 00/01 Antao: 4A72 40, 4A73 51, 4A74 65 Collaro 4A18 40, 4A21 38, 4A19 56, 4A20 56	Collaro 4A18 40, 4A21 38, 4A19 56, 4A20 56 Architectura 5A25 45/46, 5A26 60/61, 5A27 60/61 Artis 4179 43, 4198 61, 4172 58, 4178 41 Finion 4143 61 Loop & Friends 4A45 00/01, 4A46 00/01, 4A47 00/01, 4A48 00/01, 4A49 00/01, 4A50 00/01 Antao: 4A72 40, 4A73 51, 4A74 65
iluminación:	-	iluminación LED Iluminación: 1 x LED / 12 W	-	iluminación LED Iluminación: 1 x LED / 12 W
Equipamiento	2x Paquete de accesorios 1 4 x cajón con alfombrilla antideslizante			
Montaje	Montado en pared			
Incluido en el suministro	set de fijación incluido			
AA, AB, AF, AH, DH, FP, MS, RH, RK, VH, VJ, VL, VM, VN, VQ, VR	3.297,-	3.625,-	3.297,-	3.625,-

	MODULO BAJO	MODULO BAJO	MODULO BAJO	MODULO BAJO
				
Referencia n°	**C079 00 XX**	**C079 B0 XX**	**C106 00 XX**	**C106 B0 XX**
Medidas (An x Al x Pr)	1600 x 548 x 500 mm			
Versión del modelo	lavabo a la derecha			
Combinable con	Collaro 4334 5G Memento 2.0 4A22 6F/6G/6J/6L, 4A22 5F/5G/5J/5L		Finion 4364 4L/4C	
iluminación:	-	iluminación LED Iluminación: 1 x LED / 12 W	-	iluminación LED Iluminación: 1 x LED / 12 W
Equipamiento	2x Paquete de accesorios 1 4 x cajón con alfombrilla antideslizante			
Montaje	Montado en pared			
Incluido en el suministro	set de fijación incluido			
AA, AB, AF, AH, DH, FP, MS, RH, RK, VH, VJ, VL, VM, VN, VQ, VR	3.297,-	3.626,-	3.297,-	3.626,-

XX = insertar color del frontal y del cuerpo
AA = White Oak, RH = Oak Kansas, RK = Stone Oak, VH = Arizona Oak, VJ = Nordic Oak, AB = Black Oak, AF = Soft Green, AH = Wine Red, DH = Glossy White, FP = Glossy Grey, MS = White Matt, VL = Volcano Black, VM = Taupe, VN = Cashmere Grey, VQ = Marine Blue, VR = Graphite

COLLARO

€ sin I.V.A.

Producción por encargo (tener en cuenta que no siempre se pueden satisfacer las peticiones de anulación o modificación), Los lavabos y las griferías deben pedirse por separado., Solicite el kit de automatización doméstica ZigBee® para el tocador C585 00 00 para operar los muebles con iluminación por separado.

	MODULO BAJO	MODULO BAJO	MODULO BAJO	MODULO BAJO
				
Referencia n°	**C122 00 XX**	**C122 B0 XX**	**C136 00 XX**	**C136 B0 XX**
Medidas (An x Al x Pr)	1600 x 548 x 500 mm			
Versión del modelo	lavabo a la derecha			
Combinable con	Venticello 4113 55		Memento 2.0 4A07 60/61	
iluminación:	-	iluminación LED Iluminación: 1 x LED / 12 W	-	iluminación LED Iluminación: 1 x LED / 12 W
Equipamiento	2x Paquete de accesorios 1 4 x cajón con alfombrilla antideslizante			
Montaje	Montado en pared			
Incluido en el suministro	set de fijación incluido			
AA, AB, AF, AH, DH, FP, MS, RH, RK, VH, VJ, VL, VM, VN, VQ, VR	3.297,-	3.626,-	3.297,-	3.626,-

	MODULO BAJO	MODULO BAJO	MODULO BAJO	MODULO BAJO
				
Referencia n°	**C048 00 XX**	**C048 B0 XX**	**C076 00 XX**	**C076 B0 XX**
Medidas (An x Al x Pr)	1400 x 548 x 500 mm			
Versión del modelo	para 2 lavabos			
Combinable con	Architectura 5A25 45/46, 5A26 60/61, 5A27 60/61 Artis 4179 43, 4198 61, 4172 58, 4178 41 Finion 4143 61 Loop & Friends 4A45 00/01, 4A46 00/01, 4A47 00/01, 4A48 00/01, 4A49 00/01, 4A50 00/01 Antao: 4A72 40, 4A73 51, 4A74 65 Collaro 4A18 40, 4A21 38, 4A19 56, 4A20 56	Collaro 4A18 40, 4A21 38, 4A19 56, 4A20 56 Architectura 5A25 45/46, 5A26 60/61, 5A27 60/61 Artis 4179 43, 4198 61, 4172 58, 4178 41 Finion 4143 61 Loop & Friends 4A45 00/01, 4A46 00/01, 4A47 00/01, 4A48 00/01, 4A49 00/01, 4A50 00/01 Antao: 4A72 40, 4A73 51, 4A74 65	Collaro 4334 5G Memento 2.0 4A22 5F/5G/5J/5L	
iluminación:	-	iluminación LED Iluminación: 1 x LED / 10,4 W	-	iluminación LED Iluminación: 1 x LED / 10,4 W
Equipamiento	2x Paquete de accesorios 1 4 x cajón con alfombrilla antideslizante			
Montaje	Montado en pared			
Incluido en el suministro	set de fijación incluido			
AA, AB, AF, AH, DH, FP, MS, RH, RK, VH, VJ, VL, VM, VN, VQ, VR	2.914,-	3.243,-	2.914,-	3.243,-

XX = insertar color del frontal y del cuerpo
AA = White Oak, RH = Oak Kansas, RK = Stone Oak, VH = Arizona Oak, VJ = Nordic Oak, AB = Black Oak, AF = Soft Green, AH = Wine Red, DH = Glossy White, FP = Glossy Grey, MS = White Matt, VL = Volcano Black, VM = Taupe, VN = Cashmere Grey, VQ = Marine Blue, VR = Graphite

COLLARO

€ sin I.V.A.

Producción por encargo (tener en cuenta que no siempre se pueden satisfacer las peticiones de anulación o modificación), Los lavabos y las griferías deben pedirse por separado., Solicite el kit de automatización doméstica ZigBee® para el tocador C585 00 00 para operar los muebles con iluminación por separado.

	MODULO BAJO	MODULO BAJO	MODULO BAJO	MODULO BAJO
				
Referencia n°	**C103 00 XX**	**C103 B0 XX**	**C119 00 XX**	**C119 B0 XX**
Medidas (An x Al x Pr)	1400 x 548 x 500 mm			
Versión del modelo	para 2 lavabos			
Combinable con	Finion 4364 4L/4C		Venticello 4113 55	
iluminación:	-	iluminación LED Iluminación: 1 x LED / 10,4 W	-	iluminación LED Iluminación: 1 x LED / 10,4 W
Equipamiento	2x Paquete de accesorios 1 4 x cajón con alfombrilla antideslizante			
Montaje	Montado en pared			
Incluido en el suministro	set de fijación incluido			
AA, AB, AF, AH, DH, FP, MS, RH, RK, VH, VJ, VL, VM, VN, VQ, VR	2.914,-	3.243,-	2.914,-	3.243,-

	MODULO BAJO	MODULO BAJO	MODULO BAJO	MODULO BAJO
				
Referencia n°	**C084 00 XX**	**C084 B0 XX**	**C088 00 XX**	**C088 B0 XX**
Medidas (An x Al x Pr)	1400 x 548 x 500 mm			
Versión del modelo	lavabo en el centro			
Combinable con	Collaro 4A33 6G Finion 4168 6C/6L		Collaro 4A33 8G Finion 4168 8C/8L Memento 2.0 4A22 8F/8G/8J/8L	
iluminación:	-	iluminación LED Iluminación: 1 x LED / 10,4 W	-	iluminación LED Iluminación: 1 x LED / 10,4 W
Equipamiento	2x Paquete de accesorios 1 4 x cajón con alfombrilla antideslizante			
Montaje	Montado en pared			
Incluido en el suministro	set de fijación incluido			
AA, AB, AF, AH, DH, FP, MS, RH, RK, VH, VJ, VL, VM, VN, VQ, VR	2.914,-	3.243,-	2.914,-	3.243,-

XX = insertar color del frontal y del cuerpo
AA = White Oak, RH = Oak Kansas, RK = Stone Oak, VH = Arizona Oak, VJ = Nordic Oak, AB = Black Oak, AF = Soft Green, AH = Wine Red, DH = Glossy White, FP = Glossy Grey, MS = White Matt, VL = Volcano Black, VM = Taupe, VN = Cashmere Grey, VQ = Marine Blue, VR = Graphite

COLLARO

€ sin I.V.A.

Producción por encargo (tener en cuenta que no siempre se pueden satisfacer las peticiones de anulación o modificación), Los lavabos y las griferías deben pedirse por separado., Solicite el kit de automatización doméstica ZigBee® para el tocador C585 00 00 para operar los muebles con iluminación por separado.

	MODULO BAJO	MODULO BAJO	MODULO BAJO	MODULO BAJO
				
Referencia n°	**C092 00 XX**	**C092 B0 XX**	**C045 00 XX**	**C045 B0 XX**
Medidas (An x Al x Pr)	1400 x 548 x 500 mm			
Versión del modelo	lavabo en el centro			
Combinable con	Collaro 4A33 1G Finion 4168 1B/1H/1L Memento 2.0 4A22 1F/1G/1H/1J/1K Memento 2.0 4A22 CF/CG/CH/CJ/CL		Architectura 5A25 45/46, 5A26 60/61, 5A27 60/61 Artis 4179 43, 4198 61, 4172 58, 4178 41 Finion 4143 61 Loop & Friends 4A45 00/01, 4A46 00/01, 4A47 00/01, 4A48 00/01, 4A49 00/01, 4A50 00/01 Antao: 4A72 40, 4A73 51, 4A74 65 Collaro 4A18 40, 4A21 38, 4A19 56, 4A20 56	Collaro 4A18 40, 4A21 38, 4A19 56, 4A20 56 Architectura 5A25 45/46, 5A26 60/61, 5A27 60/61 Artis 4179 43, 4198 61, 4172 58, 4178 41 Finion 4143 61 Loop & Friends 4A45 00/01, 4A46 00/01, 4A47 00/01, 4A48 00/01, 4A49 00/01, 4A50 00/01 Antao: 4A72 40, 4A73 51, 4A74 65
iluminación:	-	iluminación LED Iluminación: 1 x LED / 10,4 W	-	iluminación LED Iluminación: 1 x LED / 10,4 W
Equipamiento	2x Paquete de accesorios 1 4 x cajón con alfombrilla antideslizante			
Montaje	Montado en pared			
Incluido en el suministro	set de fijación incluido			
AA, AB, AF, AH, DH, FP, MS, RH, RK, VH, VJ, VL, VM, VN, VQ, VR	2.914,-	3.243,-	2.914,-	3.243,-

	MODULO BAJO	MODULO BAJO	MODULO BAJO	MODULO BAJO
				
Referencia n°	**C073 00 XX**	**C073 B0 XX**	**C100 00 XX**	**C100 B0 XX**
Medidas (An x Al x Pr)	1400 x 548 x 500 mm			
Versión del modelo	lavabo en el centro			
Combinable con	Collaro 4334 5G Memento 2.0 4A22 6F/6G/6J/6L, 4A22 5F/5G/5J/5L		Finion 4364 4L/4C	
iluminación:	-	iluminación LED Iluminación: 1 x LED / 10,4 W	-	iluminación LED Iluminación: 1 x LED / 10,4 W
Equipamiento	2x Paquete de accesorios 1 4 x cajón con alfombrilla antideslizante			
Montaje	Montado en pared			
Incluido en el suministro	set de fijación incluido			
AA, AB, AF, AH, DH, FP, MS, RH, RK, VH, VJ, VL, VM, VN, VQ, VR	2.914,-	3.243,-	2.914,-	3.243,-

XX = insertar color del frontal y del cuerpo
AA = White Oak, RH = Oak Kansas, RK = Stone Oak, VH = Arizona Oak, VJ = Nordic Oak, AB = Black Oak, AF = Soft Green, AH = Wine Red, DH = Glossy White, FP = Glossy Grey, MS = White Matt, VL = Volcano Black, VM = Taupe, VN = Cashmere Grey, VQ = Marine Blue, VR = Graphite

COLLARO

€ sin I.V.A.

Producción por encargo (tener en cuenta que no siempre se pueden satisfacer las peticiones de anulación o modificación), Los lavabos y las griferías deben pedirse por separado., Solicite el kit de automatización doméstica ZigBee® para el tocador C585 00 00 para operar los muebles con iluminación por separado.

	MODULO BAJO	MODULO BAJO	MODULO BAJO	MODULO BAJO
				
Referencia n°	**C116 00 XX**	**C116 B0 XX**	**C131 00 XX**	**C131 B0 XX**
Medidas (An x Al x Pr)	1400 x 548 x 500 mm			
Versión del modelo	lavabo en el centro			
Combinable con	Venticello 4113 55		Memento 2.0 4A07 60/61	
iluminación:	-	iluminación LED Iluminación: 1 x LED / 10,4 W	-	iluminación LED Iluminación: 1 x LED / 10,4 W
Equipamiento	2x Paquete de accesorios 1 4 x cajón con alfombrilla antideslizante			
Montaje	Montado en pared			
Incluido en el suministro	set de fijación incluido			
AA, AB, AF, AH, DH, FP, MS, RH, RK, VH, VJ, VL, VM, VN, VQ, VR	2.914,-	3.243,-	2.914,-	3.243,-

	MODULO BAJO	MODULO BAJO	MODULO BAJO	MODULO BAJO
				
Referencia n°	**C085 00 XX**	**C085 B0 XX**	**C089 00 XX**	**C089 B0 XX**
Medidas (An x Al x Pr)	1400 x 548 x 500 mm			
Versión del modelo	lavabo a la izquierda			
Combinable con	Collaro 4A33 6G Finion 4168 6C/6L		Collaro 4A33 8G Finion 4168 8C/8L Memento 2.0 4A22 8F/8G/8J/8L	
iluminación:	-	iluminación LED Iluminación: 1 x LED / 10,4 W	-	iluminación LED Iluminación: 1 x LED / 10,4 W
Equipamiento	2x Paquete de accesorios 1 4 x cajón con alfombrilla antideslizante			
Montaje	Montado en pared			
Incluido en el suministro	set de fijación incluido			
AA, AB, AF, AH, DH, FP, MS, RH, RK, VH, VJ, VL, VM, VN, VQ, VR	2.914,-	3.243,-	2.914,-	3.243,-

XX = insertar color del frontal y del cuerpo
AA = White Oak, RH = Oak Kansas, RK = Stone Oak, VH = Arizona Oak, VJ = Nordic Oak, AB = Black Oak, AF = Soft Green, AH = Wine Red, DH = Glossy White, FP = Glossy Grey, MS = White Matt, VL = Volcano Black, VM = Taupe, VN = Cashmere Grey, VQ = Marine Blue, VR = Graphite

COLLARO

€ sin I.V.A.

Producción por encargo (tener en cuenta que no siempre se pueden satisfacer las peticiones de anulación o modificación), Los lavabos y las griferías deben pedirse por separado., Solicite el kit de automatización doméstica ZigBee® para el tocador C585 00 00 para operar los muebles con iluminación por separado.

	MODULO BAJO	MODULO BAJO	MODULO BAJO	MODULO BAJO
				
Referencia n°	**C046 00 XX**	**C046 B0 XX**	**C074 00 XX**	**C074 B0 XX**
Medidas (An x Al x Pr)	1400 x 548 x 500 mm			
Versión del modelo	lavabo a la izquierda			
Combinable con	Architectura 5A25 45/46, 5A26 60/61, 5A27 60/61 Artis 4179 43, 4198 61, 4172 58, 4178 41 Finion 4143 61 Loop & Friends 4A45 00/01, 4A46 00/01, 4A47 00/01, 4A48 00/01, 4A49 00/01, 4A50 00/01 Antao: 4A72 40, 4A73 51, 4A74 65 Collaro 4A18 40, 4A21 38, 4A19 56, 4A20 56	Collaro 4A18 40, 4A21 38, 4A19 56, 4A20 56 Architectura 5A25 45/46, 5A26 60/61, 5A27 60/61 Artis 4179 43, 4198 61, 4172 58, 4178 41 Finion 4143 61 Loop & Friends 4A45 00/01, 4A46 00/01, 4A47 00/01, 4A48 00/01, 4A49 00/01, 4A50 00/01 Antao: 4A72 40, 4A73 51, 4A74 65	Collaro 4334 5G Memento 2.0 4A22 6F/6G/6J/6L, 4A22 5F/5G/5J/5L	
iluminación:	-	iluminación LED Iluminación: 1 x LED / 10,4 W	-	iluminación LED Iluminación: 1 x LED / 10,4 W
Equipamiento	2x Paquete de accesorios 1 4 x cajón con alfombrilla antideslizante			
Montaje	Montado en pared			
Incluido en el suministro	set de fijación incluido			
AA, AB, AF, AH, DH, FP, MS, RH, RK, VH, VJ, VL, VM, VN, VQ, VR	2.914,-	3.243,-	2.914,-	3.243,-

	MODULO BAJO	MODULO BAJO	MODULO BAJO	MODULO BAJO
				
Referencia n°	**C101 00 XX**	**C101 B0 XX**	**C117 00 XX**	**C117 B0 XX**
Medidas (An x Al x Pr)	1400 x 548 x 500 mm			
Versión del modelo	lavabo a la izquierda			
Combinable con	Finion 4364 4L/4C		Venticello 4113 55	
iluminación:	-	iluminación LED Iluminación: 1 x LED / 10,4 W	-	iluminación LED Iluminación: 1 x LED / 10,4 W
Equipamiento	2x Paquete de accesorios 1 4 x cajón con alfombrilla antideslizante			
Montaje	Montado en pared			
Incluido en el suministro	set de fijación incluido			
AA, AB, AF, AH, DH, FP, MS, RH, RK, VH, VJ, VL, VM, VN, VQ, VR	2.914,-	3.243,-	2.914,-	3.243,-

XX = insertar color del frontal y del cuerpo
AA = White Oak, RH = Oak Kansas, RK = Stone Oak, VH = Arizona Oak, VJ = Nordic Oak, AB = Black Oak, AF = Soft Green, AH = Wine Red, DH = Glossy White, FP = Glossy Grey, MS = White Matt, VL = Volcano Black, VM = Taupe, VN = Cashmere Grey, VQ = Marine Blue, VR = Graphite

COLLARO

€ sin I.V.A.

Producción por encargo (tener en cuenta que no siempre se pueden satisfacer las peticiones de anulación o modificación), Los lavabos y las griferías deben pedirse por separado., Solicite el kit de automatización doméstica ZigBee® para el tocador C585 00 00 para operar los muebles con iluminación por separado.

	MODULO BAJO	MODULO BAJO	MODULO BAJO	MODULO BAJO
				
Referencia n°	**C132 00 XX**	**C132 B0 XX**	**C086 00 XX**	**C086 B0 XX**
Medidas (An x Al x Pr)	1400 x 548 x 500 mm			
Versión del modelo	lavabo a la izquierda		lavabo a la derecha	
Combinable con	Memento 2.0 4A07 60/61		Collaro 4A33 6G Finion 4168 6C/6L	
iluminación:	-	iluminación LED Iluminación: 1 x LED / 10,4 W	-	iluminación LED Iluminación: 1 x LED / 10,4 W
Equipamiento	2x Paquete de accesorios 1 4 x cajón con alfombrilla antideslizante			
Montaje	Montado en pared			
Incluido en el suministro	set de fijación incluido			
AA, AB, AF, AH, DH, FP, MS, RH, RK, VH, VJ, VL, VM, VN, VQ, VR	2.914,-	3.243,-	2.914,-	3.243,-

	MODULO BAJO	MODULO BAJO	MODULO BAJO	MODULO BAJO
				
Referencia n°	**C090 00 XX**	**C090 B0 XX**	**C047 00 XX**	**C047 B0 XX**
Medidas (An x Al x Pr)	1400 x 548 x 500 mm			
Versión del modelo	lavabo a la derecha			
Combinable con	Collaro 4A33 8G Finion 4168 8C/8L Memento 2.0 4A22 8F/8G/8J/8L		Architectura 5A25 45/46, 5A26 60/61, 5A27 60/61 Artis 4179 43, 4198 61, 4172 58, 4178 41 Finion 4143 61 Loop & Friends 4A45 00/01, 4A46 00/01, 4A47 00/01, 4A48 00/01, 4A49 00/01, 4A50 00/01 Antao: 4A72 40, 4A73 51, 4A74 65 Collaro 4A18 40, 4A21 38, 4A19 56, 4A20 56	Collaro 4A18 40, 4A21 38, 4A19 56, 4A20 56 Architectura 5A25 45/46, 5A26 60/61, 5A27 60/61 Artis 4179 43, 4198 61, 4172 58, 4178 41 Finion 4143 61 Loop & Friends 4A45 00/01, 4A46 00/01, 4A47 00/01, 4A48 00/01, 4A49 00/01, 4A50 00/01 Antao: 4A72 40, 4A73 51, 4A74 65
iluminación:	-	iluminación LED Iluminación: 1 x LED / 10,4 W	-	iluminación LED Iluminación: 1 x LED / 10,4 W
Equipamiento	2x Paquete de accesorios 1 4 x cajón con alfombrilla antideslizante			
Montaje	Montado en pared			
Incluido en el suministro	set de fijación incluido			
AA, AB, AF, AH, DH, FP, MS, RH, RK, VH, VJ, VL, VM, VN, VQ, VR	2.914,-	3.243,-	2.914,-	3.243,-

XX = insertar color del frontal y del cuerpo
AA = White Oak, RH = Oak Kansas, RK = Stone Oak, VH = Arizona Oak, VJ = Nordic Oak, AB = Black Oak, AF = Soft Green, AH = Wine Red, DH = Glossy White, FP = Glossy Grey, MS = White Matt, VL = Volcano Black, VM = Taupe, VN = Cashmere Grey, VQ = Marine Blue, VR = Graphite

COLLARO

€ sin I.V.A.

Producción por encargo (tener en cuenta que no siempre se pueden satisfacer las peticiones de anulación o modificación), Los lavabos y las griferías deben pedirse por separado., Solicite el kit de automatización doméstica ZigBee® para el tocador C585 00 00 para operar los muebles con iluminación por separado.

	MODULO BAJO	MODULO BAJO	MODULO BAJO	MODULO BAJO
				
Referencia n°	**C075 00 XX**	**C075 B0 XX**	**C102 00 XX**	**C102 B0 XX**
Medidas (An x Al x Pr)	1400 x 548 x 500 mm			
Versión del modelo	lavabo a la derecha			
Combinable con	Collaro 4334 5G Memento 2.0 4A22 6F/6G/6J/6L, 4A22 5F/5G/5J/5L		Finion 4364 4L/4C	
iluminación:	-	iluminación LED Iluminación: 1 x LED / 10,4 W	-	iluminación LED Iluminación: 1 x LED / 10,4 W
Equipamiento	2x Paquete de accesorios 1 4 x cajón con alfombrilla antideslizante			
Montaje	Montado en pared			
Incluido en el suministro	set de fijación incluido			
AA, AB, AF, AH, DH, FP, MS, RH, RK, VH, VJ, VL, VM, VN, VQ, VR	2.914,-	3.243,-	2.914,-	3.243,-

	MODULO BAJO	MODULO BAJO	MODULO BAJO	MODULO BAJO
				
Referencia n°	**C118 00 XX**	**C118 B0 XX**	**C133 00 XX**	**C133 B0 XX**
Medidas (An x Al x Pr)	1400 x 548 x 500 mm			
Versión del modelo	lavabo a la derecha			
Combinable con	Venticello 4113 55		Memento 2.0 4A07 60/61	
iluminación:	-	iluminación LED Iluminación: 1 x LED / 10,4 W	-	iluminación LED Iluminación: 1 x LED / 10,4 W
Equipamiento	2x Paquete de accesorios 1 4 x cajón con alfombrilla antideslizante			
Montaje	Montado en pared			
Incluido en el suministro	set de fijación incluido			
AA, AB, AF, AH, DH, FP, MS, RH, RK, VH, VJ, VL, VM, VN, VQ, VR	2.914,-	3.243,-	2.914,-	3.243,-

XX = insertar color del frontal y del cuerpo
AA = White Oak, RH = Oak Kansas, RK = Stone Oak, VH = Arizona Oak, VJ = Nordic Oak, AB = Black Oak, AF = Soft Green, AH = Wine Red, DH = Glossy White, FP = Glossy Grey, MS = White Matt, VL = Volcano Black, VM = Taupe, VN = Cashmere Grey, VQ = Marine Blue, VR = Graphite

COLLARO

€ sin I.V.A.

Producción por encargo (tener en cuenta que no siempre se pueden satisfacer las peticiones de anulación o modificación), Los lavabos y las griferías deben pedirse por separado., Solicite el kit de automatización doméstica ZigBee® para el tocador C585 00 00 para operar los muebles con iluminación por separado.

	MODULO BAJO	MODULO BAJO	MODULO BAJO	MODULO BAJO
				
Referencia n°	**C044 00 XX**	**C044 B0 XX**	**C115 00 XX**	**C115 B0 XX**
Medidas (An x Al x Pr)	1200 x 548 x 500 mm			
Versión del modelo	para 2 lavabos			
Combinable con	Collaro 4A18 40, 4A21 38, 4A19 56, 4A20 56 Architectura 5A25 45/46 Artis 4179 43, 4178 41 Loop & Friends 4A45 00/01, 4A46 00/01, 4A47 00/01 Antao: 4A72 40, 4A73 51		Venticello 4113 55	
iluminación:	-	iluminación LED Iluminación: 1 x LED / 8,8 W	-	iluminación LED Iluminación: 1 x LED / 8,8 W
Equipamiento	2x Paquete de accesorios 1 4 x cajón con alfombrilla antideslizante			
Montaje	Montado en pared			
Incluido en el suministro	set de fijación incluido			
AA, AB, AF, AH, DH, FP, MS, RH, RK, VH, VJ, VL, VM, VN, VQ, VR	2.603,-	2.914,-	2.603,-	2.914,-

	MODULO BAJO	MODULO BAJO	MODULO BAJO	MODULO BAJO
				
Referencia n°	**C081 00 XX**	**C081 B0 XX**	**C087 00 XX**	**C087 B0 XX**
Medidas (An x Al x Pr)	1200 x 548 x 500 mm			
Versión del modelo	lavabo en el centro			
Combinable con	Collaro 4A33 6G Finion 4168 6C/6L		Collaro 4A33 8G Finion 4168 8C/8L Memento 2.0 4A22 8F/8G/8J/8L	
iluminación:	-	iluminación LED Iluminación: 1 x LED / 8,8 W	-	iluminación LED Iluminación: 1 x LED / 8,8 W
Equipamiento	2x Paquete de accesorios 1 4 x cajón con alfombrilla antideslizante			
Montaje	Montado en pared			
Incluido en el suministro	set de fijación incluido			
AA, AB, AF, AH, DH, FP, MS, RH, RK, VH, VJ, VL, VM, VN, VQ, VR	2.603,-	2.914,-	2.603,-	2.914,-

XX = insertar color del frontal y del cuerpo
AA = White Oak, RH = Oak Kansas, RK = Stone Oak, VH = Arizona Oak, VJ = Nordic Oak, AB = Black Oak, AF = Soft Green, AH = Wine Red, DH = Glossy White, FP = Glossy Grey, MS = White Matt, VL = Volcano Black, VM = Taupe, VN = Cashmere Grey, VQ = Marine Blue, VR = Graphite

COLLARO

€ sin I.V.A.

Producción por encargo (tener en cuenta que no siempre se pueden satisfacer las peticiones de anulación o modificación), Los lavabos y las griferías deben pedirse por separado., Solicite el kit de automatización doméstica ZigBee® para el tocador C585 00 00 para operar los muebles con iluminación por separado.

	MODULO BAJO	MODULO BAJO	MODULO BAJO	MODULO BAJO
				
Referencia n°	**C091 00 XX**	**C091 B0 XX**	**C041 00 XX**	**C041 B0 XX**
Medidas (An x Al x Pr)	1200 x 548 x 500 mm			
Versión del modelo	lavabo en el centro			
Combinable con	Collaro 4A33 1G Finion 4168 1B/1H/1L Memento 2.0 4A22 1F/1G/1H/1J/1K Memento 2.0 4A22 CF/CG/CH/CJ/CL		Architectura 5A25 45/46, 5A26 60/61, 5A27 60/61 Artis 4179 43, 4198 61, 4172 58, 4178 41 Finion 4143 61 Loop & Friends 4A45 00/01, 4A46 00/01, 4A47 00/01, 4A48 00/01, 4A49 00/01, 4A50 00/01 Collaro 4A18 40, 4A21 38, 4A19 56, 4A20 56 Antao: 4A72 40, 4A73 51, 4A74 65	Collaro 4A18 40, 4A21 38, 4A19 56, 4A20 56 Architectura 5A25 45/46, 5A26 60/61, 5A27 60/61 Artis 4179 43, 4198 61, 4172 58, 4178 41 Finion 4143 61 Loop & Friends 4A45 00/01, 4A46 00/01, 4A47 00/01, 4A48 00/01, 4A49 00/01, 4A50 00/01 Antao: 4A72 40, 4A73 51, 4A74 65
iluminación:	-	iluminación LED Iluminación: 1 x LED / 8,8 W	-	iluminación LED Iluminación: 1 x LED / 8,8 W
Equipamiento	2x Paquete de accesorios 1 4 x cajón con alfombrilla antideslizante			
Montaje	Montado en pared			
Incluido en el suministro	set de fijación incluido			
AA, AB, AF, AH, DH, FP, MS, RH, RK, VH, VJ, VL, VM, VN, VQ, VR	2.603,-	2.914,-	2.603,-	2.914,-

	MODULO BAJO	MODULO BAJO	MODULO BAJO	MODULO BAJO
				
Referencia n°	**C070 00 XX**	**C070 B0 XX**	**C097 00 XX**	**C097 B0 XX**
Medidas (An x Al x Pr)	1200 x 548 x 500 mm			
Versión del modelo	lavabo en el centro			
Combinable con	Collaro 4334 5G Memento 2.0 4A22 6F/6G/6J/6L, 4A22 5F/5G/5J/5L		Finion 4364 4L/4C	
iluminación:	-	iluminación LED Iluminación: 1 x LED / 8,8 W	-	iluminación LED Iluminación: 1 x LED / 8,8 W
Equipamiento	2x Paquete de accesorios 1 4 x cajón con alfombrilla antideslizante			
Montaje	Montado en pared			
Incluido en el suministro	set de fijación incluido			
AA, AB, AF, AH, DH, FP, MS, RH, RK, VH, VJ, VL, VM, VN, VQ, VR	2.603,-	2.914,-	2.603,-	2.914,-

XX = insertar color del frontal y del cuerpo
AA = White Oak, RH = Oak Kansas, RK = Stone Oak, VH = Arizona Oak, VJ = Nordic Oak, AB = Black Oak, AF = Soft Green, AH = Wine Red, DH = Glossy White, FP = Glossy Grey, MS = White Matt, VL = Volcano Black, VM = Taupe, VN = Cashmere Grey, VQ = Marine Blue, VR = Graphite

COLLARO

€ sin I.V.A.

Producción por encargo (tener en cuenta que no siempre se pueden satisfacer las peticiones de anulación o modificación), Los lavabos y las griferías deben pedirse por separado., Solicite el kit de automatización doméstica ZigBee® para el tocador C585 00 00 para operar los muebles con iluminación por separado.

	MODULO BAJO	MODULO BAJO	MODULO BAJO	MODULO BAJO
				
Referencia n°	**C112 00 XX**	**C112 B0 XX**	**C128 00 XX**	**C128 B0 XX**
Medidas (An x Al x Pr)	1200 x 548 x 500 mm			
Versión del modelo	lavabo en el centro			
Combinable con	Venticello 4113 55		Memento 2.0 4A07 60/61	
iluminación:	-	iluminación LED Iluminación: 1 x LED / 8,8 W	-	iluminación LED Iluminación: 1 x LED / 8,8 W
Equipamiento	2x Paquete de accesorios 1 4 x cajón con alfombrilla antideslizante			
Montaje	Montado en pared			
Incluido en el suministro	set de fijación incluido			
AA, AB, AF, AH, DH, FP, MS, RH, RK, VH, VJ, VL, VM, VN, VQ, VR	2.603,-	2.914,-	2.603,-	2.914,-

	MODULO BAJO	MODULO BAJO	MODULO BAJO	MODULO BAJO
				
Referencia n°	**C082 00 XX**	**C082 B0 XX**	**C042 00 XX**	**C042 B0 XX**
Medidas (An x Al x Pr)	1200 x 548 x 500 mm			
Versión del modelo	lavabo a la izquierda			
Combinable con	Collaro 4A33 6G Finion 4168 6C/6L		Collaro 4A18 40, 4A21 38, 4A19 56, 4A20 56 Architectura 5A25 45/46 Artis 4179 43, 4172 58, 4178 41 Loop & Friends 4A45 00/01, 4A46 00/01, 4A47 00/01, 4A49 00/01 Antao: 4A72 40, 4A73 51	
iluminación:	-	iluminación LED Iluminación: 1 x LED / 8,8 W	-	iluminación LED Iluminación: 1 x LED / 8,8 W
Equipamiento	2x Paquete de accesorios 1 4 x cajón con alfombrilla antideslizante			
Montaje	Montado en pared			
Incluido en el suministro	set de fijación incluido			
AA, AB, AF, AH, DH, FP, MS, RH, RK, VH, VJ, VL, VM, VN, VQ, VR	2.603,-	2.914,-	2.603,-	2.914,-

XX = insertar color del frontal y del cuerpo
AA = White Oak, RH = Oak Kansas, RK = Stone Oak, VH = Arizona Oak, VJ = Nordic Oak, AB = Black Oak, AF = Soft Green, AH = Wine Red, DH = Glossy White, FP = Glossy Grey, MS = White Matt, VL = Volcano Black, VM = Taupe, VN = Cashmere Grey, VQ = Marine Blue, VR = Graphite

COLLARO

€ sin I.V.A.

Producción por encargo (tener en cuenta que no siempre se pueden satisfacer las peticiones de anulación o modificación), Los lavabos y las griferías deben pedirse por separado., Solicite el kit de automatización doméstica ZigBee® para el tocador C585 00 00 para operar los muebles con iluminación por separado.

	MODULO BAJO	MODULO BAJO	MODULO BAJO	MODULO BAJO
				
Referencia n°	**C071 00 XX**	**C071 B0 XX**	**C098 00 XX**	**C098 B0 XX**
Medidas (An x Al x Pr)	1200 x 548 x 500 mm			
Versión del modelo	lavabo a la izquierda			
Combinable con	Collaro 4334 5G Memento 2.0 4A22 6F/6G/6J/6L, 4A22 5F/5G/5J/5L		Finion 4364 4L/4C	
iluminación:	-	iluminación LED Iluminación: 1 x LED / 8,8 W	-	iluminación LED Iluminación: 1 x LED / 8,8 W
Equipamiento	2x Paquete de accesorios 1 4 x cajón con alfombrilla antideslizante			
Montaje	Montado en pared			
Incluido en el suministro	set de fijación incluido			
AA, AB, AF, AH, DH, FP, MS, RH, RK, VH, VJ, VL, VM, VN, VQ, VR	2.603,-	2.914,-	2.603,-	2.914,-

	MODULO BAJO	MODULO BAJO	MODULO BAJO	MODULO BAJO
				
Referencia n°	**C113 00 XX**	**C113 B0 XX**	**C129 00 XX**	**C129 B0 XX**
Medidas (An x Al x Pr)	1200 x 548 x 500 mm			
Versión del modelo	lavabo a la izquierda			
Combinable con	Venticello 4113 55		Memento 2.0 4A07 60/61	
iluminación:	-	iluminación LED Iluminación: 1 x LED / 8,8 W	-	iluminación LED Iluminación: 1 x LED / 8,8 W
Equipamiento	2x Paquete de accesorios 1 4 x cajón con alfombrilla antideslizante			
Montaje	Montado en pared			
Incluido en el suministro	set de fijación incluido			
AA, AB, AF, AH, DH, FP, MS, RH, RK, VH, VJ, VL, VM, VN, VQ, VR	2.603,-	2.914,-	2.603,-	2.914,-

XX = insertar color del frontal y del cuerpo
AA = White Oak, RH = Oak Kansas, RK = Stone Oak, VH = Arizona Oak, VJ = Nordic Oak, AB = Black Oak, AF = Soft Green, AH = Wine Red, DH = Glossy White, FP = Glossy Grey, MS = White Matt, VL = Volcano Black, VM = Taupe, VN = Cashmere Grey, VQ = Marine Blue, VR = Graphite

COLLARO

€ sin I.V.A.

Producción por encargo (tener en cuenta que no siempre se pueden satisfacer las peticiones de anulación o modificación), Los lavabos y las griferías deben pedirse por separado., Solicite el kit de automatización doméstica ZigBee® para el tocador C585 00 00 para operar los muebles con iluminación por separado.

	MODULO BAJO	MODULO BAJO	MODULO BAJO	MODULO BAJO
				
Referencia n°	**C083 00 XX**	**C083 B0 XX**	**C043 00 XX**	**C043 B0 XX**
Medidas (An x Al x Pr)	1200 x 548 x 500 mm			
Versión del modelo	lavabo a la derecha			
Combinable con	Collaro 4A33 6G Finion 4168 6C/6L		Collaro 4A18 40, 4A21 38, 4A19 56, 4A20 56 Architectura 5A25 45/46 Artis 4179 43, 4172 58, 4178 41 Loop & Friends 4A45 00/01, 4A46 00/01, 4A47 00/01, 4A49 00/01 Antao: 4A72 40, 4A73 51	
iluminación:	-	iluminación LED Iluminación: 1 x LED / 8,8 W	-	iluminación LED Iluminación: 1 x LED / 8,8 W
Equipamiento	2x Paquete de accesorios 1 4 x cajón con alfombrilla antideslizante			
Montaje	Montado en pared			
Incluido en el suministro	set de fijación incluido			
AA, AB, AF, AH, DH, FP, MS, RH, RK, VH, VJ, VL, VM, VN, VQ, VR	2.603,-	2.914,-	2.603,-	2.914,-

	MODULO BAJO	MODULO BAJO	MODULO BAJO	MODULO BAJO
				
Referencia n°	**C072 00 XX**	**C072 B0 XX**	**C099 00 XX**	**C099 B0 XX**
Medidas (An x Al x Pr)	1200 x 548 x 500 mm			
Versión del modelo	lavabo a la derecha			
Combinable con	Collaro 4334 5G Memento 2.0 4A22 6F/6G/6J/6L, 4A22 5F/5G/5J/5L		Finion 4364 4L/4C	
iluminación:	-	iluminación LED Iluminación: 1 x LED / 8,8 W	-	iluminación LED Iluminación: 1 x LED / 8,8 W
Equipamiento	2x Paquete de accesorios 1 4 x cajón con alfombrilla antideslizante			
Montaje	Montado en pared			
Incluido en el suministro	set de fijación incluido			
AA, AB, AF, AH, DH, FP, MS, RH, RK, VH, VJ, VL, VM, VN, VQ, VR	2.603,-	2.914,-	2.603,-	2.914,-

XX = insertar color del frontal y del cuerpo
AA = White Oak, RH = Oak Kansas, RK = Stone Oak, VH = Arizona Oak, VJ = Nordic Oak, AB = Black Oak, AF = Soft Green, AH = Wine Red, DH = Glossy White, FP = Glossy Grey, MS = White Matt, VL = Volcano Black, VM = Taupe, VN = Cashmere Grey, VQ = Marine Blue, VR = Graphite

COLLARO

€ sin I.V.A.

Producción por encargo (tener en cuenta que no siempre se pueden satisfacer las peticiones de anulación o modificación), Los lavabos y las griferías deben pedirse por separado., Solicite el kit de automatización doméstica ZigBee® para el tocador C585 00 00 para operar los muebles con iluminación por separado.

	MODULO BAJO	MODULO BAJO	MODULO BAJO	MODULO BAJO
				
Referencia n°	**C114 00 XX**	**C114 B0 XX**	**C130 00 XX**	**C130 B0 XX**
Medidas (An x Al x Pr)	1200 x 548 x 500 mm			
Versión del modelo	lavabo a la derecha			
Combinable con	Venticello 4113 55		Memento 2.0 4A07 60/61	
iluminación:	-	iluminación LED Iluminación: 1 x LED / 8,8 W	-	iluminación LED Iluminación: 1 x LED / 8,8 W
Equipamiento	2x Paquete de accesorios 1 4 x cajón con alfombrilla antideslizante			
Montaje	Montado en pared			
Incluido en el suministro	set de fijación incluido			
AA, AB, AF, AH, DH, FP, MS, RH, RK, VH, VJ, VL, VM, VN, VQ, VR	2.603,-	2.914,-	2.603,-	2.914,-

	MODULO BAJO	MODULO BAJO	MODULO BAJO	MODULO BAJO
				
Referencia n°	**C094 00 XX**	**C094 B0 XX**	**C109 00 XX**	**C109 B0 XX**
Medidas (An x Al x Pr)	1000 x 548 x 500 mm			
Versión del modelo	lavabo en el centro			
Combinable con	Finion 4364 4L/4C		Venticello 4113 55	
iluminación:	-	iluminación LED Iluminación: 1x LED / 7,3 W	-	iluminación LED Iluminación: 1x LED / 7,3 W
Equipamiento	1x Paquete de accesorios 1 2 x cajón con alfombrilla antideslizante			
Montaje	Montado en pared			
Incluido en el suministro	set de fijación incluido			
AA, AB, AF, AH, DH, FP, MS, RH, RK, VH, VJ, VL, VM, VN, VQ, VR	2.090,-	2.385,-	2.090,-	2.385,-

XX = insertar color del frontal y del cuerpo
AA = White Oak, RH = Oak Kansas, RK = Stone Oak, VH = Arizona Oak, VJ = Nordic Oak, AB = Black Oak, AF = Soft Green, AH = Wine Red, DH = Glossy White, FP = Glossy Grey, MS = White Matt, VL = Volcano Black, VM = Taupe, VN = Cashmere Grey, VQ = Marine Blue, VR = Graphite

COLLARO

€ sin I.V.A.

Producción por encargo (tener en cuenta que no siempre se pueden satisfacer las peticiones de anulación o modificación), Los lavabos y las griferías deben pedirse por separado., Solicite el kit de automatización doméstica ZigBee® para el tocador C585 00 00 para operar los muebles con iluminación por separado.

	MODULO BAJO	MODULO BAJO	MODULO BAJO	MODULO BAJO
				
Referencia n°	**C125 00 XX**	**C125 B0 XX**	**C016 00 XX**	**C016 B0 XX**
Medidas (An x Al x Pr)	1000 x 548 x 500 mm			
Versión del modelo	lavabo en el centro			
Combinable con	Memento 2.0 4A07 60/61		Collaro 4334 5G Memento 2.0 4A22 6F/6G/6J/6L, 4A22 5F/5G/5J/5L	
iluminación:	-	iluminación LED Iluminación: 1x LED / 7,3 W	-	iluminación LED Iluminación: 1x LED / 7,3 W
Equipamiento	1x Paquete de accesorios 1 2 x cajón con alfombrilla antideslizante			
Montaje	Montado en pared			
Incluido en el suministro	set de fijación incluido			
AA, AB, AF, AH, DH, FP, MS, RH, RK, VH, VJ, VL, VM, VN, VQ, VR	2.090,-	2.385,-	2.090,-	2.385,-

	MODULO BAJO	MODULO BAJO	MODULO BAJO	MODULO BAJO
				
Referencia n°	**C019 00 XX**	**C019 B0 XX**	**C020 00 XX**	**C020 B0 XX**
Medidas (An x Al x Pr)	1000 x 548 x 500 mm			
Versión del modelo	lavabo en el centro			
Combinable con	Collaro 4A33 6G Finion 4168 6C/6L		Collaro 4A33 8G Finion 4168 8C/8L Memento 2.0 4A22 8F/8G/8J/8L	
iluminación:	-	iluminación LED Iluminación: 1x LED / 7,3 W	-	iluminación LED Iluminación: 1x LED / 7,3 W
Equipamiento	1x Paquete de accesorios 1 2 x cajón con alfombrilla antideslizante			
Montaje	Montado en pared			
Incluido en el suministro	set de fijación incluido			
AA, AB, AF, AH, DH, FP, MS, RH, RK, VH, VJ, VL, VM, VN, VQ, VR	2.090,-	2.385,-	2.090,-	2.385,-

XX = insertar color del frontal y del cuerpo
AA = White Oak, RH = Oak Kansas, RK = Stone Oak, VH = Arizona Oak, VJ = Nordic Oak, AB = Black Oak, AF = Soft Green, AH = Wine Red, DH = Glossy White, FP = Glossy Grey, MS = White Matt, VL = Volcano Black, VM = Taupe, VN = Cashmere Grey, VQ = Marine Blue, VR = Graphite

COLLARO

€ sin I.V.A.

Producción por encargo (tener en cuenta que no siempre se pueden satisfacer las peticiones de anulación o modificación), Los lavabos y las griferías deben pedirse por separado., Solicite el kit de automatización doméstica ZigBee® para el tocador C585 00 00 para operar los muebles con iluminación por separado.

	MODULO BAJO	MODULO BAJO	MODULO BAJO	MODULO BAJO
				
Referencia n°	**C038 00 XX**	**C038 B0 XX**	**C095 00 XX**	**C095 B0 XX**
Medidas (An x Al x Pr)	1000 x 548 x 500 mm			
Versión del modelo	lavabo en el centro		lavabo a la izquierda	
Combinable con	Architectura 5A25 45/46, 5A26 60/61, 5A27 60/61 Artis 4179 43, 4198 61, 4172 58, 4178 41 Finion 4143 61 Loop & Friends 4A45 00/01, 4A46 00/01, 4A47 00/01, 4A48 00/01, 4A49 00/01, 4A50 00/01 Antao: 4A72 40, 4A73 51, 4A74 65 Collaro 4A18 40, 4A21 38, 4A19 56, 4A20 56	Collaro 4A18 40, 4A21 38, 4A19 56, 4A20 56 Architectura 5A25 45/46, 5A26 60/61, 5A27 60/61 Artis 4179 43, 4198 61, 4172 58, 4178 41 Finion 4143 61 Loop & Friends 4A45 00/01, 4A46 00/01, 4A47 00/01, 4A48 00/01, 4A49 00/01, 4A50 00/01 Antao: 4A72 40, 4A73 51, 4A74 65	Finion 4364 4L/4C	
iluminación:	-	iluminación LED Iluminación: 1x LED / 7,3 W	-	iluminación LED Iluminación: 1x LED / 7,3 W
Equipamiento	1x Paquete de accesorios 1 2 x cajón con alfombrilla antideslizante			
Montaje	Montado en pared			
Incluido en el suministro	set de fijación incluido			
AA, AB, AF, AH, DH, FP, MS, RH, RK, VH, VJ, VL, VM, VN, VQ, VR	2.242,-	2.570,-	2.242,-	2.570,-

	MODULO BAJO	MODULO BAJO	MODULO BAJO	MODULO BAJO
				
Referencia n°	**C110 00 XX**	**C110 B0 XX**	**C126 00 XX**	**C126 B0 XX**
Medidas (An x Al x Pr)	1000 x 548 x 500 mm			
Versión del modelo	lavabo a la izquierda			
Combinable con	Venticello 4113 55		Memento 2.0 4A07 60/61	
iluminación:	-	iluminación LED Iluminación: 1x LED / 7,3 W	-	iluminación LED Iluminación: 1x LED / 7,3 W
Equipamiento	1x Paquete de accesorios 1 2 x cajón con alfombrilla antideslizante			
Montaje	Montado en pared			
Incluido en el suministro	set de fijación incluido			
AA, AB, AF, AH, DH, FP, MS, RH, RK, VH, VJ, VL, VM, VN, VQ, VR	2.242,-	2.570,-	2.242,-	2.570,-

XX = insertar color del frontal y del cuerpo
AA = White Oak, RH = Oak Kansas, RK = Stone Oak, VH = Arizona Oak, VJ = Nordic Oak, AB = Black Oak, AF = Soft Green, AH = Wine Red, DH = Glossy White, FP = Glossy Grey, MS = White Matt, VL = Volcano Black, VM = Taupe, VN = Cashmere Grey, VQ = Marine Blue, VR = Graphite

COLLARO

€ sin I.V.A.

Producción por encargo (tener en cuenta que no siempre se pueden satisfacer las peticiones de anulación o modificación), Los lavabos y las griferías deben pedirse por separado., Solicite el kit de automatización doméstica ZigBee® para el tocador C585 00 00 para operar los muebles con iluminación por separado.

	MODULO BAJO	MODULO BAJO	MODULO BAJO	MODULO BAJO
				
Referencia n°	**C014 00 XX**	**C014 B0 XX**	**C017 00 XX**	**C017 B0 XX**
Medidas (An x Al x Pr)	1000 x 548 x 500 mm			
Versión del modelo	lavabo a la izquierda			
Combinable con	Collaro 4334 5G Memento 2.0 4A22 6F/6G/6J/6L, 4A22 5F/5G/5J/5L		Collaro 4A33 6G Finion 4168 6C/6L	
iluminación:	-	iluminación LED Iluminación: 1x LED / 7,3 W	-	iluminación LED Iluminación: 1x LED / 7,3 W
Equipamiento	1x Paquete de accesorios 1 2 x cajón con alfombrilla antideslizante			
Montaje	Montado en pared			
Incluido en el suministro	set de fijación incluido			
AA, AB, AF, AH, DH, FP, MS, RH, RK, VH, VJ, VL, VM, VN, VQ, VR	2.090,-	2.385,-	2.090,-	2.385,-

	MODULO BAJO	MODULO BAJO	MODULO BAJO	MODULO BAJO
				
Referencia n°	**C039 00 XX**	**C039 B0 XX**	**C096 00 XX**	**C096 B0 XX**
Medidas (An x Al x Pr)	1000 x 548 x 500 mm			
Versión del modelo	lavabo a la izquierda		lavabo a la derecha	
Combinable con	Architectura 5A25 45/46, 5A26 60/61, 5A27 60/61 Artis 4179 43, 4198 61, 4172 58, 4178 41 Finion 4143 61 Loop & Friends 4A45 00/01, 4A46 00/01, 4A47 00/01, 4A48 00/01, 4A49 00/01, 4A50 00/01 Antao: 4A72 40, 4A73 51 Collaro 4A18 40, 4A21 38, 4A19 56, 4A20 56	Collaro 4A18 40, 4A21 38, 4A19 56, 4A20 56 Architectura 5A25 45/46, 5A26 60/61, 5A27 60/61 Artis 4179 43, 4198 61, 4172 58, 4178 41 Finion 4143 61 Loop & Friends 4A45 00/01, 4A46 00/01, 4A47 00/01, 4A48 00/01, 4A49 00/01, 4A50 00/01 Antao: 4A72 40, 4A73 51	Finion 4364 4L/4C	
iluminación:	-	iluminación LED Iluminación: 1x LED / 7,3 W	-	iluminación LED Iluminación: 1x LED / 7,3 W
Equipamiento	1x Paquete de accesorios 1 2 x cajón con alfombrilla antideslizante			
Montaje	Montado en pared			
Incluido en el suministro	set de fijación incluido			
AA, AB, AF, AH, DH, FP, MS, RH, RK, VH, VJ, VL, VM, VN, VQ, VR	2.242,-	2.570,-	2.242,-	2.570,-

XX = insertar color del frontal y del cuerpo
AA = White Oak, RH = Oak Kansas, RK = Stone Oak, VH = Arizona Oak, VJ = Nordic Oak, AB = Black Oak, AF = Soft Green, AH = Wine Red, DH = Glossy White, FP = Glossy Grey, MS = White Matt, VL = Volcano Black, VM = Taupe, VN = Cashmere Grey, VQ = Marine Blue, VR = Graphite

COLLARO

€ sin I.V.A.

Producción por encargo (tener en cuenta que no siempre se pueden satisfacer las peticiones de anulación o modificación), Los lavabos y las griferías deben pedirse por separado., Solicite el kit de automatización doméstica ZigBee® para el tocador C585 00 00 para operar los muebles con iluminación por separado.

	MODULO BAJO	MODULO BAJO	MODULO BAJO	MODULO BAJO
				
Referencia n°	**C111 00 XX**	**C111 B0 XX**	**C127 00 XX**	**C127 B0 XX**
Medidas (An x Al x Pr)	1000 x 548 x 500 mm			
Versión del modelo	lavabo a la derecha			
Combinable con	Venticello 4113 55		Memento 2.0 4A07 60/61	
iluminación:	-	iluminación LED Iluminación: 1x LED / 7,3 W	-	iluminación LED Iluminación: 1x LED / 7,3 W
Equipamiento	1x Paquete de accesorios 1 2 x cajón con alfombrilla antideslizante			
Montaje	Montado en pared			
Incluido en el suministro	set de fijación incluido			
AA, AB, AF, AH, DH, FP, MS, RH, RK, VH, VJ, VL, VM, VN, VQ, VR	2.242,-	2.570,-	2.242,-	2.570,-

	MODULO BAJO	MODULO BAJO	MODULO BAJO	MODULO BAJO
				
Referencia n°	**C015 00 XX**	**C015 B0 XX**	**C018 00 XX**	**C018 B0 XX**
Medidas (An x Al x Pr)	1000 x 548 x 500 mm			
Versión del modelo	lavabo a la derecha			
Combinable con	Collaro 4334 5G Memento 2.0 4A22 6F/6G/6J/6L, 4A22 5F/5G/5J/5L		Collaro 4A33 6G Finion 4168 6C/6L	
iluminación:	-	iluminación LED Iluminación: 1x LED / 7,3 W	-	iluminación LED Iluminación: 1x LED / 7,3 W
Equipamiento	1x Paquete de accesorios 1 2 x cajón con alfombrilla antideslizante			
Montaje	Montado en pared			
Incluido en el suministro	set de fijación incluido			
AA, AB, AF, AH, DH, FP, MS, RH, RK, VH, VJ, VL, VM, VN, VQ, VR	2.090,-	2.385,-	2.090,-	2.385,-

XX = insertar color del frontal y del cuerpo
AA = White Oak, RH = Oak Kansas, RK = Stone Oak, VH = Arizona Oak, VJ = Nordic Oak, AB = Black Oak, AF = Soft Green, AH = Wine Red, DH = Glossy White, FP = Glossy Grey, MS = White Matt, VL = Volcano Black, VM = Taupe, VN = Cashmere Grey, VQ = Marine Blue, VR = Graphite

COLLARO

€ sin I.V.A.

Producción por encargo (tener en cuenta que no siempre se pueden satisfacer las peticiones de anulación o modificación), Los lavabos y las griferías deben pedirse por separado., Solicite el kit de automatización doméstica ZigBee® para el tocador C585 00 00 para operar los muebles con iluminación por separado.

	MODULO BAJO	MODULO BAJO	MODULO BAJO	MODULO BAJO
				
Referencia n°	**C040 00 XX**	**C040 B0 XX**	**C093 00 XX**	**C093 B0 XX**
Medidas (An x Al x Pr)	1000 x 548 x 500 mm		800 x 548 x 500 mm	
Versión del modelo	lavabo a la derecha		lavabo en el centro	
Combinable con	Architectura 5A25 45/46, 5A26 60/61, 5A27 60/61 Artis 4179 43, 4198 61, 4172 58, 4178 41 Finion 4143 61 Loop & Friends 4A45 00/01, 4A46 00/01, 4A47 00/01, 4A48 00/01, 4A49 00/01, 4A50 00/01 Antao: 4A72 40, 4A73 51 Collaro 4A18 40, 4A21 38, 4A19 56, 4A20 56	Collaro 4A18 40, 4A21 38, 4A19 56, 4A20 56 Architectura 5A25 45/46, 5A26 60/61, 5A27 60/61 Artis 4179 43, 4198 61, 4172 58, 4178 41 Finion 4143 61 Loop & Friends 4A45 00/01, 4A46 00/01, 4A47 00/01, 4A48 00/01, 4A49 00/01, 4A50 00/01 Antao: 4A72 40, 4A73 51	Finion 4364 4L/4C	
iluminación:	-	iluminación LED Iluminación: 1x LED / 7,3 W	-	iluminación LED Iluminación: 1 x LED / 5,7 W
Equipamiento	1x Paquete de accesorios 1 2 x cajón con alfombrilla antideslizante			
Montaje	Montado en pared			
Incluido en el suministro	set de fijación incluido			
AA, AB, AF, AH, DH, FP, MS, RH, RK, VH, VJ, VL, VM, VN, VQ, VR	2.242,-	2.570,-	1.899,-	2.228,-

	MODULO BAJO	MODULO BAJO	MODULO BAJO	MODULO BAJO
				
Referencia n°	**C108 00 XX**	**C108 B0 XX**	**C124 00 XX**	**C124 B0 XX**
Medidas (An x Al x Pr)	800 x 548 x 500 mm			
Versión del modelo	lavabo en el centro			
Combinable con	Venticello 4113 55		Memento 2.0 4A07 60/61	
iluminación:	-	iluminación LED Iluminación: 1 x LED / 5,7 W	-	iluminación LED Iluminación: 1 x LED / 5,7 W
Equipamiento	1x Paquete de accesorios 1 2 x cajón con alfombrilla antideslizante			
Montaje	Montado en pared			
Incluido en el suministro	set de fijación incluido			
AA, AB, AF, AH, DH, FP, MS, RH, RK, VH, VJ, VL, VM, VN, VQ, VR	1.899,-	2.228,-	1.899,-	2.228,-

XX = insertar color del frontal y del cuerpo
AA = White Oak, RH = Oak Kansas, RK = Stone Oak, VH = Arizona Oak, VJ = Nordic Oak, AB = Black Oak, AF = Soft Green, AH = Wine Red, DH = Glossy White, FP = Glossy Grey, MS = White Matt, VL = Volcano Black, VM = Taupe, VN = Cashmere Grey, VQ = Marine Blue, VR = Graphite

COLLARO

€ sin I.V.A.

Producción por encargo (tener en cuenta que no siempre se pueden satisfacer las peticiones de anulación o modificación), Los lavabos y las griferías deben pedirse por separado., Solicite el kit de automatización doméstica ZigBee® para el tocador C585 00 00 para operar los muebles con iluminación por separado.

	MODULO BAJO	MODULO BAJO	MODULO BAJO	MODULO BAJO
				
Referencia n°	**C037 00 XX**	**C037 B0 XX**	**C069 00 XX**	**C069 B0 XX**
Medidas (An x Al x Pr)	800 x 548 x 500 mm			
Versión del modelo	lavabo en el centro			
Combinable con	Architectura 5A25 45/46, 5A26 60/61, 5A27 60/61 Artis 4179 43, 4198 61, 4172 58, 4178 41 Finion 4143 61 Loop & Friends 4A45 00/01, 4A46 00/01, 4A47 00/01, 4A48 00/01, 4A49 00/01, 4A50 00/01 Antao: 4A72 40, 4A73 51, 4A74 65 Collaro 4A18 40, 4A21 38, 4A19 56, 4A20 56	Collaro 4A18 40, 4A21 38, 4A19 56, 4A20 56 Architectura 5A25 45/46, 5A26 60/61, 5A27 60/61 Artis 4179 43, 4198 61, 4172 58, 4178 41 Finion 4143 61 Loop & Friends 4A45 00/01, 4A46 00/01, 4A47 00/01, 4A48 00/01, 4A49 00/01, 4A50 00/01 Antao: 4A72 40, 4A73 51, 4A74 65	Collaro 4334 5G Memento 2.0 4A22 6F/6G/6J/6L, 4A22 5F/5G/5J/5L	
iluminación:	-	iluminación LED Iluminación: 1 x LED / 5,7 W	-	iluminación LED Iluminación: 1 x LED / 5,7 W
Equipamiento	1x Paquete de accesorios 1 2 x cajón con alfombrilla antideslizante			
Montaje	Montado en pared			
Incluido en el suministro	set de fijación incluido			
AA, AB, AF, AH, DH, FP, MS, RH, RK, VH, VJ, VL, VM, VN, VQ, VR	1.899,-	2.228,-	1.899,-	2.230,-

	MODULO BAJO	MODULO BAJO	MODULO BAJO	MODULO BAJO
				
Referencia n°	**C080 00 XX**	**C080 B0 XX**	**C150 00 XX**	**C150 B0 XX**
Medidas (An x Al x Pr)	800 x 548 x 500 mm		600 x 548 x 380 mm	
Versión del modelo	lavabo en el centro			
Combinable con	Collaro 4A33 6G Finion 4168 6C/6L		Artis: 4389 32/4388 48	
iluminación:	-	iluminación LED Iluminación: 1 x LED / 5,7 W	-	iluminación LED Iluminación: 1 x LED / 4,2 W
Equipamiento	1x Paquete de accesorios 1 2 x cajón con alfombrilla antideslizante		2 x puerta 1 x estante	
Montaje	Montado en pared			
Incluido en el suministro	set de fijación incluido			
AA, AB, AF, AH, DH, FP, MS, RH, RK, VH, VJ, VL, VM, VN, VQ, VR	1.899,-	2.230,-	1.080,-	1.419,-

XX = insertar color del frontal y del cuerpo
AA = White Oak, RH = Oak Kansas, RK = Stone Oak, VH = Arizona Oak, VJ = Nordic Oak, AB = Black Oak, AF = Soft Green, AH = Wine Red, DH = Glossy White, FP = Glossy Grey, MS = White Matt, VL = Volcano Black, VM = Taupe, VN = Cashmere Grey, VQ = Marine Blue, VR = Graphite

COLLARO

€ sin I.V.A.

Producción por encargo (tener en cuenta que no siempre se pueden satisfacer las peticiones de anulación o modificación), Los lavabos y las griferías deben pedirse por separado., Solicite el kit de automatización doméstica ZigBee® para el tocador C585 00 00 para operar los muebles con iluminación por separado.

	MODULO BAJO	MODULO BAJO	MODULO BAJO	MODULO BAJO
				
Referencia n°	**C151 00 XX**	**C151 B0 XX**	**C152 00 XX**	**C152 B0 XX**
Medidas (An x Al x Pr)	600 x 548 x 380 mm			
Versión del modelo	lavabo a la derecha		lavabo a la izquierda	
Bisagras	bisagras a la derecha		bisagras a la izquierda	
Combinable con	Artis: 4389 32/4388 48			
iluminación:	-	iluminación LED Iluminación: 1 x LED / 2,9 W	-	iluminación LED Iluminación: 1 x LED / 2,9 W
Equipamiento	1 x puerta 1 x estante 1 x estante de cristal 1 x unidad de estante a la izquierda		1 x puerta 1 x estante 1 x estante de cristal 1 x unidad de estante a la derecha	
Montaje	Montado en pared			
Incluido en el suministro	set de fijación incluido			
Indicación	-	no compatible con el kit Zigbee	-	no compatible con el kit Zigbee
AA, AB, AF, AH, DH, FP, MS, RH, RK, VH, VJ, VL, VM, VN, VQ, VR	1.239,-	1.577,-	1.239,-	1.577,-

	MODULO BAJO	MODULO BAJO	MODULO BAJO	MODULO BAJO
				
Referencia n°	**C148 00 XX**	**C148 B0 XX**	**C149 00 XX**	**C149 B0 XX**
Medidas (An x Al x Pr)	500 x 548 x 380 mm			
Versión del modelo	lavabo en el centro			
Bisagras	bisagras a la izquierda		bisagras a la derecha	
Combinable con	Artis: 4389 32/4388 48			
iluminación:	-	iluminación LED Iluminación: 1 x LED / 3,4 W	-	iluminación LED Iluminación: 1 x LED / 3,4 W
Equipamiento	1 x puerta 1 x estante			
Montaje	Montado en pared			
Incluido en el suministro	set de fijación incluido			
AA, AB, AF, AH, DH, FP, MS, RH, RK, VH, VJ, VL, VM, VN, VQ, VR	943,-	1.281,-	943,-	1.281,-

XX = insertar color del frontal y del cuerpo
AA = White Oak, RH = Oak Kansas, RK = Stone Oak, VH = Arizona Oak, VJ = Nordic Oak, AB = Black Oak, AF = Soft Green, AH = Wine Red, DH = Glossy White, FP = Glossy Grey, MS = White Matt, VL = Volcano Black, VM = Taupe, VN = Cashmere Grey, VQ = Marine Blue, VR = Graphite

COLLARO

€ sin I.V.A.

Producción por encargo (tener en cuenta que no siempre se pueden satisfacer las peticiones de anulación o modificación), Los lavabos y las griferías deben pedirse por separado., Solicite el kit de automatización doméstica ZigBee® para el tocador C585 00 00 para operar los muebles con iluminación por separado.

	ARMARIO ALTO	ARMARIO ALTO	ARMARIO ALTO	ARMARIO ALTO
				
Referencia n°	**C033 00 XX**	**C033 01 XX**	**C034 00 XX**	**C034 01 XX**
Medidas (An x Al x Pr)	404 x 1538 x 349 mm		454 x 1538 x 349 mm	
Bisagras	bisagras a la izquierda	bisagras a la derecha	bisagras a la izquierda	bisagras a la derecha
Equipamiento	2 x puerta 1 x estante fijo 3 x estante de cristal		1 x puerta 1 x compuerta para la colada 1 x estante de cristal	
Montaje	Montado en pared			
Incluido en el suministro	set de fijación incluido			
AA, AB, AF, AH, DH, FP, MS, RH, RK, VH, VJ, VL, VM, VN, VQ, VR	1.070,-	1.070,-	1.545,-	1.545,-

	MODULO LATERAL	MODULO LATERAL
		
Referencia n°	**C032 00 XX**	**C032 01 XX**
Medidas (An x Al x Pr)	404 x 748 x 349 mm	
Bisagras	bisagras a la izquierda	bisagras a la derecha
Equipamiento	1 x puerta 1 x cajón con alfombrilla antideslizante 1 x estante de cristal	
Montaje	Montado en pared	
Incluido en el suministro	set de fijación incluido	
AA, AB, AF, AH, DH, FP, MS, RH, RK, VH, VJ, VL, VM, VN, VQ, VR	1.164,-	1.164,-

	KIT DE AUTOMATIZACIÓN DOMÉSTICA ZIGBEE® PARA TOCADORES
	
	Express Delivery zigbee
Referencia n°	**C585 00 00**
Incluido en el suministro	no incluido en el suministro
	77,-

XX = insertar color del frontal y del cuerpo
AA = White Oak, RH = Oak Kansas, RK = Stone Oak, VH = Arizona Oak, VJ = Nordic Oak, AB = Black Oak, AF = Soft Green, AH = Wine Red, DH = Glossy White, FP = Glossy Grey, MS = White Matt, VL = Volcano Black, VM = Taupe, VN = Cashmere Grey, VQ = Marine Blue, VR = Graphite

EVANA

Sanitario

PRO.VILLEROY-BOCH.COM/TECHNICALDRAWINGS



Colores Cerámicos

01 = Blanco

R1 = Blanco CeramicPlus

EVANA

€ sin I.V.A.

Modelo registrado

LAVABO DE SOTOENCASTRE



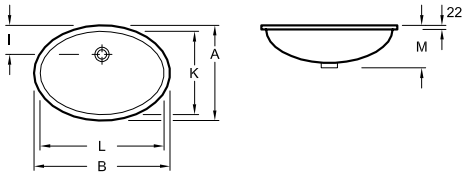

Referencia n°	A	B	I	K	L	M
614700XX	410	570	140	350	500	215

Referencia n°	Descripción	01	R1	pza./ pal.	kg/ pza.
6147 00 XX	500 x 350 mm sin bancada de grifería	260,-	365,-	16	10,7

Bajo encimera, lado exterior esmaltado, el recorte para el montaje sólo puede hacerse mediante el lavabo original, set de fijación incluido
Para más información sobre las válvulas adecuadas, consulte las páginas 384-387

XX = Sustituir por el código del acabado
01 = Blanco, R1 = Blanco CeramicPlus

FINION

Sanitario y Muebles

- Programa de muebles Finion
- Adecuado para los lavabos de las colecciones Artis, Collaro, Memento 2.0, Antao
- Lavabos también a juego con los programas de muebles Antao, Collaro, Legato
- Adecuado al programa Wellness Finion
- Gama de grifería a juego Conum

PRO.VILLEROY-BOCH.COM/TECHNICALDRAWINGS



Colores Cerámicos

R1 = Blanco CeramicPlus

RW = Stone White CeramicPlus

R7 = Pure Black CeramicPlus

Colores de frontal / cuerpo / estantería

GF = Glossy White Lacquer

GK = Anthracite Matt Lacquer

GM = Olive Matt Lacquer

HB = Peony Matt Lacquer

HG = Midnight Blue Matt Lacquer

HJ = Silk Grey Matt Lacquer

MT = White Matt Lacquer

PD = Black Matt Lacquer

GN = Walnut Veneer

PC = Oak Veneer

Colores adicionales para estanterías

HF = Gold Matt Lacquer

Colores de las encimeras

1 = Glass White Matt

2 = Glass Black Matt

El color R7 se fabrica bajo pedido. Por favor, consulte los plazos de entrega al realizar su pedido.

FINION

Muebles

Los números de artículo del mobiliario de baño Finion tienen la siguiente composición:

Iluminación de pared F = no G = si	Número de modelo	Color placa de cristal 0 = ninguno (en combinación con lavabos-encimera) 1 = Glass White Matt 2 = Glass Black Matt	Color interior estante	Color del armario
F/G	01-99/A0-Z9	Z	YY	XX

Diseño individual del baño

Gracias a la posibilidad de combinar libremente el color del armario y el del estante*, se puede dotar al cuarto de baño de un carácter individual mediante toques de color.





* HF – Gold Matt Lacquer solo disponible como color de estantería




Concepto de iluminación integral

El concepto de iluminación integral de la colección se maneja con una unidad de control. Dicha unidad se debe encargar por separado con el siguiente número de artículo: G999 02 00
La unidad permite manejar todo el concepto de iluminación y los distintos elementos por separado.

- Los elementos de la estantería siempre tienen iluminación indirecta
- Algunos modelos de estantería disponibles también sin iluminación
- Todos los modelos de mueble están disponibles opcionalmente con iluminación de pared
- Iluminación LED con regulación gradual, color de la luz ajustable libremente, desde luz diurna a blanco cálido
- Ampliable con iluminación de bañera Finion
- Solo se requiere una unidad de control por cuarto de baño
- El preajuste de fábrica de los mandos también se puede modificar individualmente a posteriori

Opciones de combinación para muebles de baño con lavabos a juego de diversas colecciones

En la app de Villeroy & Boch encontrará una vista general con distintas combinaciones de nuestras unidades de tocador con lavabos a juego.
Como alternativa, puede acceder a las opciones de combinación usando el siguiente código QR:
https://pro.villeroy-boch.com/picdb/pricelist/Furniturematrix_ES.xlsx

Sanitario

Sistema de desagüe y rebose ViFlow para lavabos Finion

ViFlow realiza la función de rebose y se monta bajo el lavabo, quedando oculto.

- Tapa cerámica de la válvula en los colores Blanco Alpino y Stone White
- Adecuada para grifería con activación excéntrica.
- Válvula sellable sin mover la tapa cerámica de la válvula.
- Ajuste variable de la altura del rebose y del purgador
- Higiénico gracias al flujo óptimo
- Probado conforme a EN 274-3




FINION

€ sin I.V.A.

Modelo registrado
Pida los grifos por separado

LAVABO-ENCIMERA


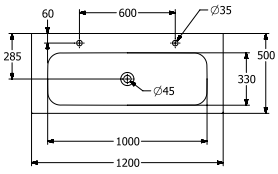

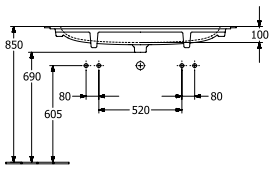

Referencia nº	Descripción		plus R1	plus RW, R7			pza./ pal.	kg/ pza.
4164 C1 XX	1200 x 500 mm 2×O	Titan Ceram	1.444,-	1.710,-	-	-	6	24,4

Instalación sobre superficie, Sujeción del lavabo con un bastidor de mueble adecuado, con válvula no sellable y tapa de cerámica, programa de muebles: Finion

LAVABO-ENCIMERA


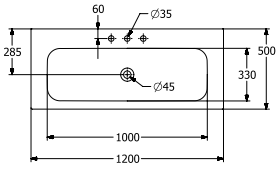

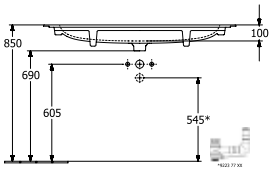

Referencia nº	Descripción		plus R1	plus RW, R7			pza./ pal.	kg/ pza.
4164 C2 XX	1200 x 500 mm con válvula no sellable y tapa de cerámica	Titan Ceram	1.444,-	1.710,-	-	-	6	24,4
4164 CB XX	1200 x 500 mm incl. rebose cubierto ViFlow con tapa cerámica para la válvula	ViFlow Titan Ceram	1.549,-	1.815,-	-	-	6	24,4
4164 C3 XX	1200 x 500 mm con válvula no sellable y tapa de cerámica	Titan Ceram	1.495,-	1.762,-	-	-	6	24,4

Instalación sobre superficie, Sujeción del lavabo con un bastidor de mueble adecuado, programa de muebles: Finion

LAVABO-ENCIMERA


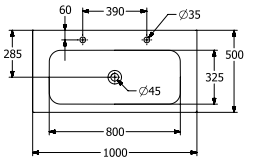

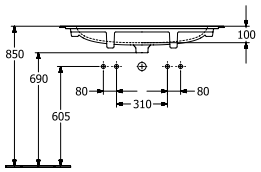

Referencia nº	Descripción		plus R1	plus RW, R7			pza./ pal.	kg/ pza.
4164 A1 XX	1000 x 500 mm 2×O	Titan Ceram	1.225,-	1.448,-	-	-	6	20,8

Instalación sobre superficie, Sujeción del lavabo con un bastidor de mueble adecuado, con válvula no sellable y tapa de cerámica, programa de muebles: Finion

LAVABO-ENCIMERA


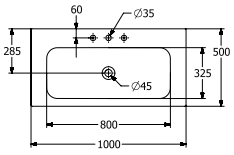

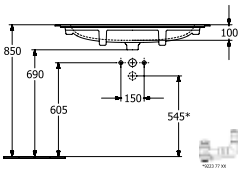

Referencia nº	Descripción		plus R1	plus RW, R7			pza./ pal.	kg/ pza.
4164 A2 XX	1000 x 500 mm con válvula no sellable y tapa de cerámica	Titan Ceram	1.225,-	1.448,-	-	-	6	20,8
4164 AB XX	1000 x 500 mm O incl. rebose cubierto ViFlow con tapa cerámica para la válvula	ViFlow Titan Ceram	1.329,-	1.553,-	-	-	6	20,8
4164 A3 XX	1000 x 500 mm con válvula no sellable y tapa de cerámica	Titan Ceram	1.276,-	1.499,-	-	-	6	20,8

Instalación sobre superficie, Sujeción del lavabo con un bastidor de mueble adecuado, programa de muebles: Finion

El color R7 se fabrica bajo pedido. Por favor, consulte los plazos de entrega al realizar su pedido.

XX = Sustituir por el código del acabado
R1 = Blanco CeramicPlus, RW = Stone White CeramicPlus, R7 = Pure Black CeramicPlus

FINION

€ sin I.V.A.

Modelo registrado
Pida los grifos por separado

LAVABO-ENCIMERA



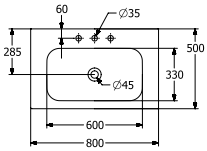

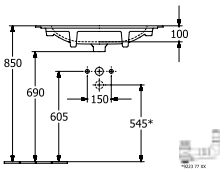

Referencia nº	Descripción	plus R1	plus RW, R7			pza./ pal.	kg/ pza.
4164 81 XX	800 x 500 mm con válvula no sellable y tapa de cerámica	993,-	1.170,-	-	-	6	16,8
4164 84 XX	800 x 500 mm incl. rebose cubierto ViFlow con tapa cerámica para la válvula	1.098,-	1.275,-	-	-	6	17,3
4164 83 XX	800 x 500 mm con válvula no sellable y tapa de cerámica	1.044,-	1.221,-	-	-	6	17,3

Instalación sobre superficie, Sujeción del lavabo con un bastidor de mueble adecuado, programa de muebles: Finion

LAVABO



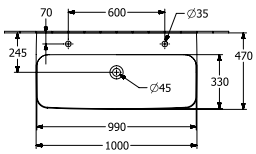

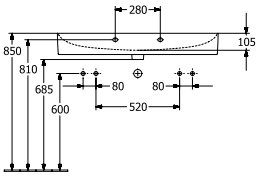

Referencia nº	Descripción	plus R1	plus RW, R7			pza./ pal.	kg/ pza.
4168 A1 XX	1000 x 470 mm 2×	1.183,-	1.398,-	-	-	8	28,9
Montado en pared, con válvula no sellable y tapa de cerámica							
9221 49 00	**BASTIDOR ENCASTRABLE PARA LAVABO** 525 x 1120 x 75 mm Ver otros modelos de ViConnect en las páginas 367-383	-	-	265,-	-	10	8,1

LAVABO



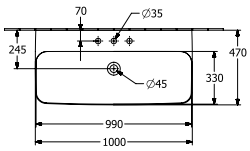

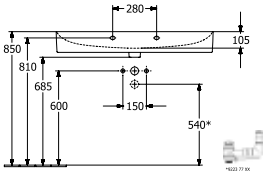

Referencia nº	Descripción	plus R1	plus RW, R7			pza./ pal.	kg/ pza.
4168 A2 XX	1000 x 470 mm con válvula no sellable y tapa de cerámica	1.183,-	1.398,-	-	-	8	28,9
4168 AB XX	1000 x 470 mm incl. rebose cubierto ViFlow con tapa cerámica para la válvula	1.288,-	1.503,-	-	-	8	28,9
Montado en pared							
9221 49 00	**BASTIDOR ENCASTRABLE PARA LAVABO** 525 x 1120 x 75 mm Ver otros modelos de ViConnect en las páginas 367-383	-	-	265,-	-	10	8,1

El color R7 se fabrica bajo pedido. Por favor, consulte los plazos de entrega al realizar su pedido.

XX = Sustituir por el código del acabado
R1 = Blanco CeramicPlus, RW = Stone White CeramicPlus, R7 = Pure Black CeramicPlus

FINION

€ sin I.V.A.

Modelo registrado
Pida los grifos por separado

LAVABO



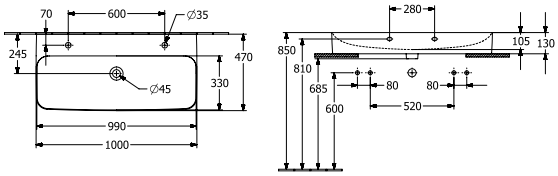

Referencia n°	Descripción	plus R1	plus RW, R7			pza./ pal.	kg/ pza.
4168 1L XX	1000 x 470 mm 2×O Titan Ceram	1.269,-	1.484,-	-	-	8	28,9
Montado en pared, parte inferior biselada, con válvula no sellable y tapa de cerámica, programa de muebles: Finion, Collaro, Legato							
9221 49 00	**BASTIDOR ENCASTRABLE PARA LAVABO** 525 x 1120 x 75 mm Ver otros modelos de ViConnect en las páginas 367-383	-	-	265,-	-	10	8,1

LAVABO



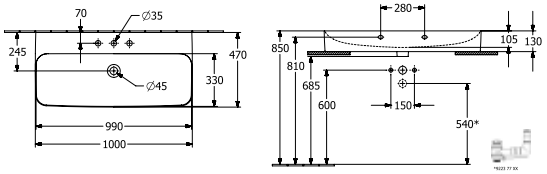

Referencia n°	Descripción	plus R1	plus RW, R7			pza./ pal.	kg/ pza.
4168 1H XX	1000 x 470 mm con válvula no sellable y tapa de cerámica Titan Ceram	1.269,-	1.484,-	-	-	8	28,9
4168 1B XX	1000 x 470 mm incl. rebose cubierto ViFlow con tapa cerámica para la válvula ViFlow Titan Ceram	1.374,-	1.589,-	-	-	8	28,9
Montado en pared, parte inferior biselada, programa de muebles: Finion, Collaro, Legato							
9221 49 00	**BASTIDOR ENCASTRABLE PARA LAVABO** 525 x 1120 x 75 mm Ver otros modelos de ViConnect en las páginas 367-383	-	-	265,-	-	10	8,1

LAVABO



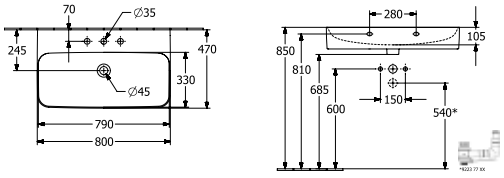

Referencia n°	Descripción	plus R1	plus RW, R7			pza./ pal.	kg/ pza.
4168 81 XX	800 x 470 mm con válvula no sellable y tapa de cerámica Titan Ceram	1.005,-	1.185,-	-	-	12	23,8
4168 84 XX	800 x 470 mm incl. rebose cubierto ViFlow con tapa cerámica para la válvula ViFlow Titan Ceram	1.110,-	1.290,-	-	-	12	23,8
Montado en pared							
9221 49 00	**BASTIDOR ENCASTRABLE PARA LAVABO** 525 x 1120 x 75 mm Ver otros modelos de ViConnect en las páginas 367-383	-	-	265,-	-	10	8,1

El color R7 se fabrica bajo pedido. Por favor, consulte los plazos de entrega al realizar su pedido.

XX = Sustituir por el código del acabado
R1 = Blanco CeramicPlus, RW = Stone White CeramicPlus, R7 = Pure Black CeramicPlus

FINION

€ sin I.V.A.

Modelo registrado
Pida los grifos por separado

LAVABO



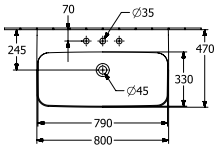

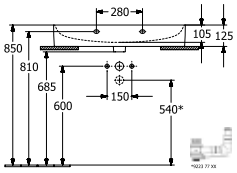

Referencia nº	Descripción	plus R1	plus RW, R7			pza./ pal.	kg/ pza.
4168 8L XX	800 x 470 mm con válvula no sellable y tapa de cerámica	1.091,-	1.271,-	-	-	12	23,8
4168 8C XX	800 x 470 mm incl. rebose cubierto ViFlow con tapa cerámica para la válvula	1.196,-	1.376,-	-	-	12	23,8
Montado en pared, parte inferior biselada, programa de muebles: Finion, Collaro, Legato							
9221 49 00	**BASTIDOR ENCASTRABLE PARA LAVABO** 525 x 1120 x 75 mm Ver otros modelos de ViConnect en las páginas 367-383	-	-	265,-	-	10	8,1

LAVABO



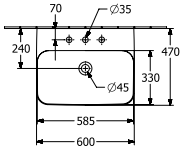

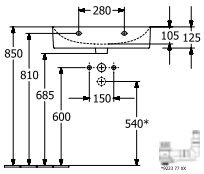

Referencia nº	Descripción	plus R1	plus RW, R7			pza./ pal.	kg/ pza.
4168 61 XX	600 x 470 mm con válvula no sellable y tapa de cerámica	685,-	803,-	-	-	10	16,2
4168 64 XX	600 x 470 mm incl. rebose cubierto ViFlow con tapa cerámica para la válvula	790,-	908,-	-	-	10	16,2
Montado en pared							
9221 49 00	**BASTIDOR ENCASTRABLE PARA LAVABO** 525 x 1120 x 75 mm Ver otros modelos de ViConnect en las páginas 367-383	-	-	265,-	-	10	8,1

LAVABO



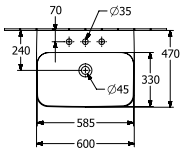

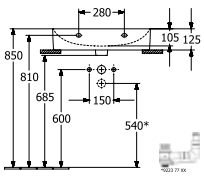

Referencia nº	Descripción	plus R1	plus RW, R7			pza./ pal.	kg/ pza.
4168 6L XX	600 x 470 mm con válvula no sellable y tapa de cerámica	771,-	888,-	-	-	10	16,2
4168 6C XX	600 x 470 mm incl. rebose cubierto ViFlow con tapa cerámica para la válvula	876,-	993,-	-	-	10	16,2
Montado en pared, parte inferior biselada, programa de muebles: Finion, Collaro, Legato							
9221 49 00	**BASTIDOR ENCASTRABLE PARA LAVABO** 525 x 1120 x 75 mm Ver otros modelos de ViConnect en las páginas 367-383	-	-	265,-	-	10	8,1

El color R7 se fabrica bajo pedido. Por favor, consulte los plazos de entrega al realizar su pedido.

XX = Sustituir por el código del acabado
R1 = Blanco CeramicPlus, RW = Stone White CeramicPlus, R7 = Pure Black CeramicPlus

FINION

€ sin I.V.A.

Modelo registrado
Pida los grifos por separado

LAVABO SOBRE ENCIMERA

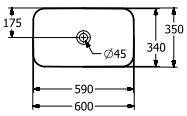

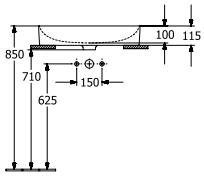

Referencia n°	Descripción	R1	RW, R7			pza./ pal.	kg/ pza.
4143 61 XX	600 x 350 mm para grifería mural o grifería con cuerpo más alto, sin bancada de grifería	770,-	902,-	-	-	10	11,7

Montado en superficie, con válvula no sellable y tapa de cerámica, set de fijación incluido, incl. instrucciones de montaje, programa de muebles: Antao, Collaro, Finion, Legato

LAVAMANOS



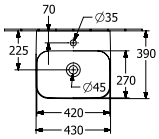

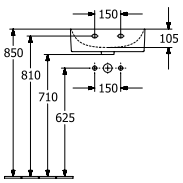

Referencia n°	Descripción	R1	RW, R7			pza./ pal.	kg/ pza.
4364 43 XX	430 x 390 mm con válvula no sellable y tapa de cerámica	571,-	665,-	-	-	16	10,8
4364 44 XX	430 x 390 mm incl. rebose cubierto ViFlow con tapa cerámica para la válvula	676,-	770,-	-	-	16	10,8
Montado en pared							
9221 49 00	**BASTIDOR ENCASTRABLE PARA LAVABO** 525 x 1120 x 75 mm Ver otros modelos de ViConnect en las páginas 367-383	-	-	265,-	-	10	8,1

LAVAMANOS



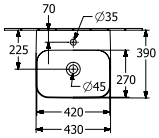

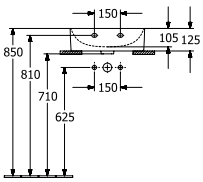

Referencia n°	Descripción	R1	RW, R7			pza./ pal.	kg/ pza.
4364 4L XX	430 x 390 mm con válvula no sellable y tapa de cerámica	657,-	750,-	-	-	16	10,8
4364 4C XX	430 x 390 mm incl. rebose cubierto ViFlow con tapa cerámica para la válvula	761,-	855,-	-	-	16	10,8
Montado en pared, parte inferior biselada, programa de muebles: Finion, Legato							
9221 49 00	**BASTIDOR ENCASTRABLE PARA LAVABO** 525 x 1120 x 75 mm Ver otros modelos de ViConnect en las páginas 367-383	-	-	265,-	-	10	8,1

El color R7 se fabrica bajo pedido. Por favor, consulte los plazos de entrega al realizar su pedido.

XX = Sustituir por el código del acabado
R1 = Blanco CeramicPlus, RW = Stone White CeramicPlus, R7 = Pure Black CeramicPlus

FINION

€ sin I.V.A.

Modelo registrado
Pida los grifos por separado

BIDÉ



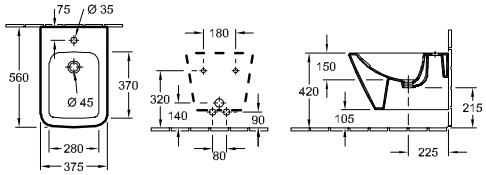

Referencia n°	Descripción	R1	RW		pza./ pal.	kg/ pza.
4465 00 XX	375 x 560 mm	866,-	1.019,-	-	12	25
suspendido, incl. válvula sellable y tapa de cerámica						
9953 00 00	**BASTIDOR DE FIJACIÓN** (opcional)	-	-	193,-		2,9
9221 48 00	**BASTIDOR ENCASTRABLE PARA BIDÉ** 525 x 1120 x 100 mm Ver otros modelos de ViConnect en las páginas 367-383	-	-	358,-	10	10,5

INODORO DE FONDO PROFUNDO RIMLESS

DirectFlush



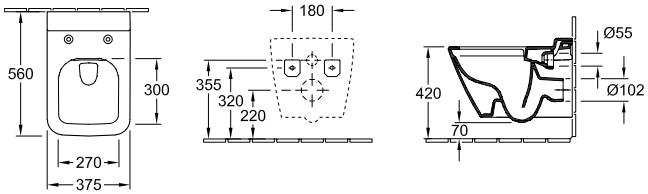

Referencia n°	Descripción	R1	RW		pza./ pal.	kg/ pza.
4664 R0 XX	375 x 560 mm	957,-	1.127,-	-	12	28,1
suspendido, salida horizontal, con set de fijación "SupraFix 3.0", con el sistema economizador de agua AQUAREDUCT®: volumen de aclarado: 3 / 4,5 litros, no apto para montaje con enjuague por presión						
9M88 S1 XX	**ASIENTO CON TAPA DE INODORO** con bisagras QuickRelease y SoftClosing, bisagras de acero inoxidable	309,-	370,-	-	108	2,6
9222 87 00	**JUEGO DE PROTECCIÓN ACÚSTICA VIPROTECT** (opcional) incl. accesorios	-	-	28,-	600	0,1
9224 65 00	**BASTIDOR ENCASTRABLE PARA INODORO** para instalación en tabique seco, bañera exenta 450 x 1120 x 165 mm Ver otros modelos de ViConnect en las páginas 367-383	-	-	473,-	8	19,8
9224 27 00	**BASTIDOR ENCASTRABLE PARA INODORO** para instalación en tabique seco, Altura estándar 1120 mm, operación frontal, incl. conducto instalado de fábrica para la conexión/el cableado en el inodoro con lavado 525 x 1120 x 135 mm Ver otros modelos de ViConnect en las páginas 367-383	-	-	402,-	10	15,8

El color R7 se fabrica bajo pedido. Por favor, consulte los plazos de entrega al realizar su pedido.

XX = Sustituir por el código del acabado
R1 = Blanco CeramicPlus, RW = Stone White CeramicPlus, R7 = Pure Black CeramicPlus

FINION

€ sin I.V.A.

Modelo registrado
Pida los grifos por separado

También recomendamos el inodoro rectangular Subway 3.0 4610T0 y el asiento 8M85S1 para Finion

INODORO DE FONDO PROFUNDO RIMLESS
TwistFlush

Disponible a partir de septiembre 2025

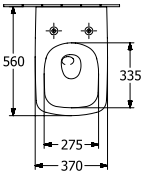

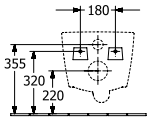

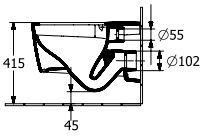

Referencia n°	Descripción	R1	RW, R7			pza./ pal.	kg/ pza.
4610 T0 XX	370 x 560 mm NUEVO	611,-	713,-	-	-	12	26
	suspendido, salida horizontal, con set de fijación "SupraFix 4.0", con el sistema economizador de agua AQUAREDUCT®: volumen de aclarado: 3 / 4,5 litros, no apto para montaje con enjuague por presión						
8M85 S1 XX	**ASIENTO CON TAPA DE INODORO** NUEVO con bisagras QuickRelease y SoftClosing, bisagras de acero inoxidable	-	309,-	-	-	90	2,4
9222 87 00	**JUEGO DE PROTECCIÓN ACÚSTICA VIPROTECT** (opcional) incl. accesorios	-	-	28,-	-	600	0,1
9224 65 00	**BASTIDOR ENCASTRABLE PARA INODORO** para instalación en tabique seco, bañera exenta 450 x 1120 x 165 mm Ver otros modelos de ViConnect en las páginas 367-383	-	-	473,-	-	8	19,8
9224 27 00	**BASTIDOR ENCASTRABLE PARA INODORO** para instalación en tabique seco, Altura estándar 1120 mm, operación frontal, incl. conducto instalado de fábrica para la conexión/el cableado en el inodoro con lavado 525 x 1120 x 135 mm Ver otros modelos de ViConnect en las páginas 367-383	-	-	402,-	-	10	15,8

El color R7 se fabrica bajo pedido. Por favor, consulte los plazos de entrega al realizar su pedido.

XX = Sustituir por el código del acabado
R1 = Blanco CeramicPlus, RW = Stone White CeramicPlus, R7 = Pure Black CeramicPlus

FINION

€ sin I.V.A.

Modelo registrado
Pida los grifos por separado

Para FINION recomendamos el urinario VENTICELLO 5504 R1/R0

URINARIO DE ASPIRACIÓN
DirectFlush



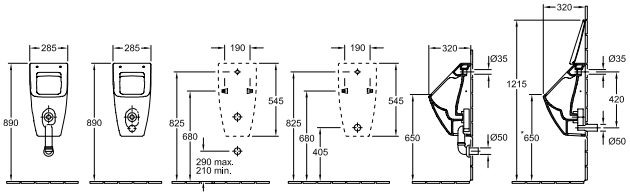

Referencia n°	Descripción	01	plus R1	plus RW, R7		pza./ pal.	kg/ pza.
5504 R1 XX	285 x 545 x 315 mm para tapa (Direct Flush)	638,-	743,-	871,-	-	15	17
5504 R0 XX	285 x 545 x 315 mm sin tapa (Direct Flush)	577,-	682,-	799,-	-	15	17
con set de fijación para fijación oculta, alimentación encastrada, El desagüe se puede ocultar, dependiendo del tipo de sifón							
8M10 S1 XX	**TAPA** con bisagras SoftClosing, bisagras de acero inoxidable	256,-	-	308,-	-	240	1,1
9326 00 00	**SIFÓN ESPECIAL** evacuación oculta, Volumen de aclarado: 1,0 l (opcional) (1,0L)	-	-	-	141,-	320	0,1
9327 00 00	**SIFÓN ESPECIAL** evacuación aparente, Volumen de aclarado: 1,0 l (opcional) (1,0L)	-	-	-	106,-	90	0,2
9319 00 00	**RACOR DE EMPALME** compuesto por: roseta, codo, tubo de 150 mm (opcional)	-	-	-	147,-		0,2
9933 00 00	**TUBERÍA DE ALIMENTACIÓN** (opcional)	-	-	-	65,-	200	0,1
9190 B1 00	**PRODETECT 2 ENJUAGUE RADAR PARA URINARIOS** Sistema electrónico de enjuague del urinario, con pilas (requiere 6 pilas AAA de 1,5 V), tubo roscado conexión de alimentación 1/2" (opcional) (Pro Detect 2)	-	-	-	1.117,-	40	0,9
9190 N1 00	**PRODETECT 2 ENJUAGUE RADAR PARA URINARIOS** Sistema electrónico de enjuague del urinario, con electricidad (110 - 240 V), admite Bluetooth con adaptador opcional, tubo roscado conexión de alimentación 1/2" (opcional) (Pro Detect 2)	-	-	-	1.081,-	40	1
9190 61 00	**ADAPTADOR DE BLUETOOTH** adaptador de Bluetooth para 9190 N1para el cambio de funciones y mantenimiento inalámbricos, incl. aplicación gratuita para iOS y Android, adecuada para smartphones y tabletas (opcional) (Pro Detect 2)	-	-	-	339,-		0
9190 57 00	**ADAPTADOR DE CORRIENTE ELECTRICA** recomendación: para la instalación con conexión de red 9190 N1 00 (opcional) (Pro Detect 2)	-	-	-	133,-		0
9221 85 00	**BASTIDOR ENCASTRABLE PARA URINARIO** 525 x 1120 x 80 mm Ver otros modelos de ViConnect en las páginas 367-383	-	-	-	489,-	10	7,2
9219 89 00	**BASTIDOR ENCASTRABLE PARA URINARIO** 525 x 1120 x 98 mm Ver otros modelos de ViConnect en las páginas 367-383	-	-	-	489,-	10	8,1

El color R7 se fabrica bajo pedido. Por favor, consulte los plazos de entrega al realizar su pedido.

XX = Sustituir por el código del acabado
R1 = Blanco CeramicPlus, RW = Stone White CeramicPlus, R7 = Pure Black CeramicPlus

FINION

€ sin I.V.A.

Modelo registrado, **Producción por encargo (tener en cuenta que no siempre se pueden satisfacer las peticiones de anulación o modificación)**, Los lavabos y las griferías deben pedirse por separado., Solicite el mando a distancia G999 02 00 para operar los muebles y espejos con iluminación por separado

Express Delivery Disponibilidad garantizada de estos productos en almacén.

Fontal:
MDF lacado en HB, HG, HJ, GF, GK, GM, MT, PD (16 mm)
tablero aglomerado chapado en GN, PC (16 mm)
grano horizontal en GN, PC
interior de color Anthracite
Cuerpo:
MDF lacado en HB, HG, HJ, GF, GK, GM, MT, PD, (8 mm)
tablero aglomerado chapado en GN, PC (8 mm)
grano horizontal en GN, PC
Cuerpo interior:
tablero aglomerado con revestimiento directo de antracita
Encimera del lavabo:
cristal flotante con acabado satinado para Black Matt, parte posterior pintada (12 mm)
Cristal Optiwhite para White Matt parte posterior pintada (12 mm)
Cajones:
Fondo antideslizante
Función Push-to-open
función SoftClosing
Puertas:
Función Push-to-open
función SoftClosing
Divisiones internas:
divisiones de cristal ajustables (8mm)
cajas de accesorios hechas de plástico gris traslúcido
Elemento de estantería:
MDF lacado en HB, HF, HG, HJ, GF, GK, GM, MT, PD (16 mm)
MDF chapado en GN, PC (16 mm)
grano continuo en GN, PC
Espejo:
espejo (5 mm) sobre un bastidor
Estante con espejo:
Bastidor de aluminio de 60 mm x 40 mm (anodizado E6/EV1)
Iluminación:
iluminación LED integrada
con función de atenuación continua
color de la luz ajustable libremente, desde luz diurna (6500 K) a blanco cálido (2700 K)
con mando a distancia
Función Memory: La iluminación vuelve a la configuración de intensidad y temperatura de color que tenía antes de que fallara la corriente
conexión de red suelta

Por favor, tenga en cuenta:
Los modelos con panel de cristal sin orificio para el grifo pueden tener plazos de entrega más largos.
Para manejar la iluminación de los muebles, así como del espejo, se necesita una unidad de control. La unidad no está incluida en el volumen de suministro de los productos y siempre se debe pedir por separado con el siguiente número de artículo: G999 02 00. Solo es necesaria una unidad de control por cuarto de baño.
Consulte los planos técnicos, donde encontrará más información, como las posiciones de los grifos, medidas de instalación o de fijación, etc.
Las imágenes de lavabos incluidas son representativas de todas las combinaciones de lavabos posibles.
La madera auténtica y los chapados de madera auténtica son productos naturales. Las variaciones en color, textura, grano, etc., pequeñas ramas, yemas y nudos no constituyen defectos de calidad, sino una prueba de que el material es natural.

	PAQUETE DE ACCESORIOS FINION
Equipamiento	1 x divisor de cajón de vidrio alto 3 x divisor de cajón de vidrio bajos 1 x caja de accesorios S 1 x caja de accesorios M

	MODULO BAJO	MODULO BAJO	MODULO BAJO	MODULO BAJO
				
Referencia n°	**G050 00 XX**	**G050 00 XX**	**F060 YY XX**	**G060 YY XX**
Medidas (An x Al x Pr)	1196 x 591 x 498 mm			
Versión del modelo	con iluminación de pared lavabo en el centro		con elemento de estantería lavabo en el centro	con elemento de estantería, con iluminación de pared lavabo en el centro
Combinable con	Finion 4164 C1/C2/C3/CB			
iluminación:	-	iluminación LED Iluminación: 2 x LED / 4,2 W	iluminación LED Iluminación: 1 x LED / 2,3 W	iluminación LED Iluminación: 1 x LED / 2,3 W, 2 x LED / 4,2 W
Equipamiento	2x Paquete de accesorios Finion 4 x cajón con alfombrilla antideslizante		1x Paquete de accesorios Finion 3 x cajón con alfombrilla antideslizante	
Indicación sobre normas	-	IP 44		
Montaje	Montado en pared			
Incluido en el suministro	set de fijación incluido			
Todas las combinaciones de color	3.286,-	3.917,-	3.917,-	4.551,-

Ver la estructura del número de artículo en la página 157

YY = insertar color de la estantería
GF = Glossy White Lacquer, GK = Anthracite Matt Lacquer, GM = Olive Matt Lacquer, HB = Peony Matt Lacquer, HF = Gold Matt Lacquer, HG = Midnight Blue Matt Lacquer, MT = White Matt Lacquer, PD = Black Matt Lacquer, GN = Walnut Veneer, PC = Oak Veneer

XX = insertar color del frontal y del cuerpo
GF = Glossy White Lacquer, GK = Anthracite Matt Lacquer, GM = Olive Matt Lacquer, HB = Peony Matt Lacquer, HG = Midnight Blue Matt Lacquer, HJ = Silk Grey Matt Lacquer, MT = White Matt Lacquer, PD = Black Matt Lacquer, GN = Walnut Veneer, PC = Oak Veneer

Z = usar el color de la encimera del lavabo
1 = Glass White Matt, 2 = Glass Black Matt

FINION

€ sin I.V.A.

Modelo registrado, **Producción por encargo (tener en cuenta que no siempre se pueden satisfacer las peticiones de anulación o modificación)**, Los lavabos y las griferías deben pedirse por separado., Solicite el mando a distancia G999 02 00 para operar los muebles y espejos con iluminación por separado

Express Delivery Disponibilidad garantizada de estos productos en almacén.

	MODULO BAJO	MODULO BAJO	MODULO BAJO	MODULO BAJO
				
Referencia n°	**F070 YY XX**	**G070 YY XX**	**F020 00 XX**	**G020 00 XX**
Medidas (An x Al x Pr)	1196 x 591 x 498 mm		996 x 591 x 498 mm	
Versión del modelo	con elemento de estantería lavabo en el centro	con elemento de estantería, con iluminación de pared lavabo en el centro	lavabo en el centro	con iluminación de pared lavabo en el centro
Combinable con	Finion 4164 C1/C2/C3/CB		Finion 4164 A1/A2/A3/AB	
iluminación:	iluminación LED Iluminación: 1 x LED / 2,3 W	iluminación LED Iluminación: 1 x LED / 2,3 W, 2 x LED / 4,2 W	-	iluminación LED Iluminación: 2 x LED / 4,2 W
Equipamiento	1x Paquete de accesorios Finion 3 x cajón con alfombrilla antideslizante		1x Paquete de accesorios Finion 2 x cajón con alfombrilla antideslizante	
Indicación sobre normas	IP 44		-	IP 44
Montaje	Montado en pared			
Incluido en el suministro	set de fijación incluido			
Todas las combinaciones de color	3.917,-	4.551,-	2.776,-	3.409,-

	MODULO BAJO	MODULO BAJO	MODULO BAJO	MODULO BAJO
				
Referencia n°	**F030 YY XX**	**G030 YY XX**	**F040 YY XX**	**G040 YY XX**
Medidas (An x Al x Pr)	996 x 591 x 498 mm			
Versión del modelo	con elemento de estantería lavabo en el centro	con elemento de estantería, con iluminación de pared lavabo en el centro	con elemento de estantería lavabo en el centro	con elemento de estantería, con iluminación de pared lavabo en el centro
Combinable con	Finion 4164 A1/A2/A3/AB			
iluminación:	iluminación LED Iluminación: 1 x LED / 2,3 W	iluminación LED Iluminación: 1 x LED / 2,3 W, 2 x LED / 4,2 W	iluminación LED Iluminación: 1 x LED / 2,3 W	iluminación LED Iluminación: 1 x LED / 2,3 W, 2 x LED / 4,2 W
Equipamiento	1x Paquete de accesorios Finion 2 x cajón con alfombrilla antideslizante			
Indicación sobre normas	IP 44			
Montaje	Montado en pared			
Incluido en el suministro	set de fijación incluido			
Todas las combinaciones de color	3.409,-	4.045,-	3.409,-	4.045,-

Ver la estructura del número de artículo en la página 157

YY = insertar color de la estantería
GF = Glossy White Lacquer, GK = Anthracite Matt Lacquer, GM = Olive Matt Lacquer, HB = Peony Matt Lacquer, HF = Gold Matt Lacquer, HG = Midnight Blue Matt Lacquer, MT = White Matt Lacquer, PD = Black Matt Lacquer, GN = Walnut Veneer, PC = Oak Veneer

XX = insertar color del frontal y del cuerpo
GF = Glossy White Lacquer, GK = Anthracite Matt Lacquer, GM = Olive Matt Lacquer, HB = Peony Matt Lacquer, HG = Midnight Blue Matt Lacquer, HJ = Silk Grey Matt Lacquer, MT = White Matt Lacquer, PD = Black Matt Lacquer, GN = Walnut Veneer, PC = Oak Veneer

Z = usar el color de la encimera del lavabo
1 = Glass White Matt, 2 = Glass Black Matt

FINION

€ sin I.V.A.

Modelo registrado, **Producción por encargo (tener en cuenta que no siempre se pueden satisfacer las peticiones de anulación o modificación)**, Los lavabos y las griferías deben pedirse por separado., Solicite el mando a distancia G999 02 00 para operar los muebles y espejos con iluminación por separado

Express Delivery Disponibilidad garantizada de estos productos en almacén.

	MODULO BAJO	MODULO BAJO
		
Referencia n°	**F010 00 XX**	**G010 00 XX**
Medidas (An x Al x Pr)	796 x 591 x 498 mm	
Versión del modelo	lavabo en el centro	con iluminación de pared lavabo en el centro
Combinable con	Finion 4164 81/83/84	
iluminación:	-	iluminación LED Iluminación: 2 x LED / 4,2 W
Equipamiento	1x Paquete de accesorios Finion 2 x cajón con alfombrilla antideslizante	
Indicación sobre normas	-	IP 44
Montaje	Montado en pared	
Incluido en el suministro	set de fijación incluido	
Todas las combinaciones de color	2.521,-	3.157,-

	MODULO BAJO	MODULO BAJO	MODULO BAJO	MODULO BAJO
				
Referencia n°	**F18Z 00 XX**	**G18Z 00 XX**	**F21Z YY XX**	**G21Z YY XX**
Medidas (An x Al x Pr)	1600 x 603 x 501 mm			
Versión del modelo	para 2 lavabos	con iluminación de pared para 2 lavabos	con elemento de estantería lavabo en el centro	con elemento de estantería, con iluminación de pared lavabo en el centro
Combinable con	Finion 4168 6C/6L Memento 2.0 4A22 6F/6G/6J/6L		Finion 4168 1B/1H/1L, 4168 8C/8L, 4168 6C/6L Memento 2.0 4A22 CF/CG/CH/CJ/CL, 4A22 1F/1G/1H/1J/1K, 4A22 8F/8G/8J/8L, 4A22 6F/6G/6J/6L	
iluminación:	-	iluminación LED Iluminación: 2 x LED / 4,2 W	iluminación LED Iluminación: 2 x LED / 2,3 W	iluminación LED Iluminación: 2 x LED / 2,3 W, 2 x LED / 4,2 W
Equipamiento	2x Paquete de accesorios Finion 4 x cajón con alfombrilla antideslizante		1x Paquete de accesorios Finion 4 x cajón con alfombrilla antideslizante	
Indicación sobre normas	-	IP 44		
Montaje	Montado en pared			
Incluido en el suministro	set de fijación incluido			
Todas las combinaciones de color	4.296,-	4.931,-	5.564,-	6.197,-

Ver la estructura del número de artículo en la página 157

YY = insertar color de la estantería
GF = Glossy White Lacquer, GK = Anthracite Matt Lacquer, GM = Olive Matt Lacquer, HB = Peony Matt Lacquer, HF = Gold Matt Lacquer, HG = Midnight Blue Matt Lacquer, MT = White Matt Lacquer, PD = Black Matt Lacquer, GN = Walnut Veneer, PC = Oak Veneer

XX = insertar color del frontal y del cuerpo
GF = Glossy White Lacquer, GK = Anthracite Matt Lacquer, GM = Olive Matt Lacquer, HB = Peony Matt Lacquer, HG = Midnight Blue Matt Lacquer, HJ = Silk Grey Matt Lacquer, MT = White Matt Lacquer, PD = Black Matt Lacquer, GN = Walnut Veneer, PC = Oak Veneer

Z = usar el color de la encimera del lavabo
1 = Glass White Matt, 2 = Glass Black Matt

FINION

€ sin I.V.A.

Modelo registrado, **Producción por encargo (tener en cuenta que no siempre se pueden satisfacer las peticiones de anulación o modificación)**, Los lavabos y las griferías deben pedirse por separado., Solicite el mando a distancia G999 02 00 para operar los muebles y espejos con iluminación por separado

Express Delivery Disponibilidad garantizada de estos productos en almacén.

	MODULO BAJO	MODULO BAJO	MODULO BAJO	MODULO BAJO
				
Referencia n°	**F19Z 00 XX**	**G19Z 00 XX**	**F13Z 00 XX**	**G13Z 00 XX**
Medidas (An x Al x Pr)	1600 x 603 x 501 mm		1200 x 603 x 501 mm	
Versión del modelo	lavabo en el centro	con iluminación de pared lavabo en el centro	lavabo en el centro	con iluminación de pared lavabo en el centro
Combinable con	Finion 4168 1B/1H/1L, 4168 8C/8L, 4168 6C/6L Memento 2.0 4A22 CF/CG/CH/CJ/CL, 4A22 1F/1G/1H/1J/1K, 4A22 8F/8G/ 8J/8L, 4A22 6F/6G/6J/6L		Finion 4168 1B/1H/1L, 4168 8C/8L, 4168 6C/6L Memento 2.0 4A22 1F/1G/1H/1J/1K, 4A22 8F/8G/8J/8L, 4A22 6F/6G/6J/6L	
iluminación:	-	iluminación LED Iluminación: 2 x LED / 4,2 W	-	iluminación LED Iluminación: 2 x LED / 4,2 W
Equipamiento	2x Paquete de accesorios Finion 4 x cajón con alfombrilla antideslizante			
Indicación sobre normas	-	IP 44	-	IP 44
Montaje	Montado en pared			
Incluido en el suministro	set de fijación incluido			
Todas las combinaciones de color	4.296,-	4.931,-	3.538,-	4.172,-

	MODULO BAJO	MODULO BAJO	MODULO BAJO	MODULO BAJO
				
Referencia n°	**F16Z YY XX**	**G16Z YY XX**	**F17Z YY XX**	**G17Z YY XX**
Medidas (An x Al x Pr)	1200 x 603 x 501 mm			
Versión del modelo	con elemento de estantería lavabo en el centro	con elemento de estantería, con iluminación de pared lavabo en el centro	con elemento de estantería lavabo en el centro	con elemento de estantería, con iluminación de pared lavabo en el centro
Combinable con	Finion 4168 1B/1H/1L, 4168 8C/8L, 4168 6C/6L Memento 2.0 4A22 1F/1G/1H/1J/1K, 4A22 8F/8G/8J/8L, 4A22 6F/6G/6J/6L			
iluminación:	iluminación LED Iluminación: 1 x LED / 2,3 W	iluminación LED Iluminación: 1 x LED / 2,3 W, 2 x LED / 4,2 W	iluminación LED Iluminación: 1 x LED / 2,3 W	iluminación LED Iluminación: 1 x LED / 2,3 W, 2 x LED / 4,2 W
Equipamiento	1x Paquete de accesorios Finion 3 x cajón con alfombrilla antideslizante			
Indicación sobre normas	IP 44			
Montaje	Montado en pared			
Incluido en el suministro	set de fijación incluido			
Todas las combinaciones de color	4.172,-	4.804,-	4.172,-	4.804,-

Ver la estructura del número de artículo en la página 157

YY = insertar color de la estantería
GF = Glossy White Lacquer, GK = Anthracite Matt Lacquer, GM = Olive Matt Lacquer, HB = Peony Matt Lacquer, HF = Gold Matt Lacquer, HG = Midnight Blue Matt Lacquer, MT = White Matt Lacquer, PD = Black Matt Lacquer, GN = Walnut Veneer, PC = Oak Veneer

XX = insertar color del frontal y del cuerpo
GF = Glossy White Lacquer, GK = Anthracite Matt Lacquer, GM = Olive Matt Lacquer, HB = Peony Matt Lacquer, HG = Midnight Blue Matt Lacquer, HJ = Silk Grey Matt Lacquer, MT = White Matt Lacquer, PD = Black Matt Lacquer, GN = Walnut Veneer, PC = Oak Veneer

Z = usar el color de la encimera del lavabo
1 = Glass White Matt, 2 = Glass Black Matt

FINION

€ sin I.V.A.

Modelo registrado, **Producción por encargo (tener en cuenta que no siempre se pueden satisfacer las peticiones de anulación o modificación)**, Los lavabos y las griferías deben pedirse por separado., Solicite el mando a distancia G999 02 00 para operar los muebles y espejos con iluminación por separado

Express Delivery Disponibilidad garantizada de estos productos en almacén.

	MODULO BAJO	MODULO BAJO	MODULO BAJO	MODULO BAJO
				
Referencia n°	**F15Z YY XX**	**G15Z YY XX**	**F14Z YY XX**	**G14Z YY XX**
Medidas (An x Al x Pr)	1200 x 603 x 501 mm			
Versión del modelo	con elemento de estantería lavabo a la izquierda	con elemento de estantería, con iluminación de pared lavabo a la izquierda	con elemento de estantería lavabo a la derecha	con elemento de estantería, con iluminación de pared lavabo a la derecha
Combinable con	Finion 4168 6C/6L Memento 2.0 4A22 6F/6G/6J/6L			
iluminación:	iluminación LED Iluminación: 1 x LED / 2,3 W	iluminación LED Iluminación: 1 x LED / 2,3 W, 2 x LED / 4,2 W	iluminación LED Iluminación: 1 x LED / 2,3 W	iluminación LED Iluminación: 1 x LED / 2,3 W, 2 x LED / 4,2 W
Equipamiento	1x Paquete de accesorios Finion 3 x cajón con alfombrilla antideslizante			
Indicación sobre normas	IP 44			
Montaje	Montado en pared			
Incluido en el suministro	set de fijación incluido			
Todas las combinaciones de color	4.172,-	4.804,-	4.172,-	4.804,-

	MODULO BAJO	MODULO BAJO	MODULO BAJO	MODULO BAJO
				
Referencia n°	**F10Z 00 XX**	**G10Z 00 XX**	**F11Z YY XX**	**G11Z YY XX**
Medidas (An x Al x Pr)	1000 x 603 x 501 mm			
Versión del modelo	lavabo en el centro	con iluminación de pared lavabo en el centro	con elemento de estantería lavabo en el centro	con elemento de estantería, con iluminación de pared lavabo en el centro
Combinable con	Finion 4168 8C/8L, 4168 6C/6L Memento 2.0 4A22 8F/8G/8J/8L, 4A22 6F/6G/6J/6L			
iluminación:	-	iluminación LED Iluminación: 2 x LED / 4,2 W	iluminación LED Iluminación: 1 x LED / 2,3 W	iluminación LED Iluminación: 1 x LED / 2,3 W, 2 x LED / 4,2 W
Equipamiento	1x Paquete de accesorios Finion 2 x cajón con alfombrilla antideslizante			
Indicación sobre normas	-	IP 44		
Montaje	Montado en pared			
Incluido en el suministro	set de fijación incluido			
Todas las combinaciones de color	3.030,-	3.664,-	3.664,-	4.296,-

Ver la estructura del número de artículo en la página 157

YY = insertar color de la estantería
GF = Glossy White Lacquer, GK = Anthracite Matt Lacquer, GM = Olive Matt Lacquer, HB = Peony Matt Lacquer, HF = Gold Matt Lacquer, HG = Midnight Blue Matt Lacquer, MT = White Matt Lacquer, PD = Black Matt Lacquer, GN = Walnut Veneer, PC = Oak Veneer

XX = insertar color del frontal y del cuerpo
GF = Glossy White Lacquer, GK = Anthracite Matt Lacquer, GM = Olive Matt Lacquer, HB = Peony Matt Lacquer, HG = Midnight Blue Matt Lacquer, HJ = Silk Grey Matt Lacquer, MT = White Matt Lacquer, PD = Black Matt Lacquer, GN = Walnut Veneer, PC = Oak Veneer

Z = usar el color de la encimera del lavabo
1 = Glass White Matt, 2 = Glass Black Matt

FINION

€ sin I.V.A.

Modelo registrado, **Producción por encargo (tener en cuenta que no siempre se pueden satisfacer las peticiones de anulación o modificación)**, Los lavabos y las griferías deben pedirse por separado., Solicite el mando a distancia G999 02 00 para operar los muebles y espejos con iluminación por separado

Express Delivery Disponibilidad garantizada de estos productos en almacén.

	MODULO BAJO	MODULO BAJO	MODULO BAJO	MODULO BAJO
				
Referencia n°	**F12Z YY XX**	**G12Z YY XX**	**F09Z 00 XX**	**G09Z 00 XX**
Medidas (An x Al x Pr)	1000 x 603 x 501 mm		800 x 603 x 501 mm	
Versión del modelo	con elemento de estantería lavabo en el centro	con elemento de estantería, con iluminación de pared lavabo en el centro	lavabo en el centro	con iluminación de pared lavabo en el centro
Combinable con	Finion 4168 8C/8L, 4168 6C/6L Memento 2.0 4A22 8F/8G/8J/8L, 4A22 6F/6G/6J/6L		Finion 4168 6C/6L Memento 2.0 4A22 6F/6G/6J/6L	
iluminación:	iluminación LED Iluminación: 1 x LED / 2,3 W	iluminación LED Iluminación: 1 x LED / 2,3 W, 2 x LED / 4,2 W	-	iluminación LED Iluminación: 2 x LED / 4,2 W
Equipamiento	1x Paquete de accesorios Finion 2 x cajón con alfombrilla antideslizante			
Indicación sobre normas	IP 44		-	IP 44
Montaje	Montado en pared			
Incluido en el suministro	set de fijación incluido			
Todas las combinaciones de color	3.664,-	4.296,-	2.776,-	3.409,-

	MODULO BAJO	MODULO BAJO	MODULO BAJO	MODULO BAJO
				
Referencia n°	**F31Z 00 XX**	**G31Z 00 XX**	**F32Z 00 XX**	**G32Z 00 XX**
Medidas (An x Al x Pr)	1600 x 603 x 501 mm			
Versión del modelo	con orificio para el grifo para 2 lavabos	con iluminación de pared, con orificio para el grifo para 2 lavabos	con orificio para el grifo lavabo en el centro	con iluminación de pared, con orificio para el grifo lavabo en el centro
Combinable con	Finion 4143 61			
iluminación:	-	iluminación LED Iluminación: 2 x LED / 4,2 W	-	iluminación LED Iluminación: 2 x LED / 4,2 W
Equipamiento	2x Paquete de accesorios Finion 4 x cajón con alfombrilla antideslizante			
Indicación sobre normas	-	IP 44	-	IP 44
Montaje	Montado en pared			
Incluido en el suministro	set de fijación incluido			
Todas las combinaciones de color	4.296,-	4.931,-	4.296,-	4.931,-

Ver la estructura del número de artículo en la página 157

YY = insertar color de la estantería
GF = Glossy White Lacquer, GK = Anthracite Matt Lacquer, GM = Olive Matt Lacquer, HB = Peony Matt Lacquer, HF = Gold Matt Lacquer, HG = Midnight Blue Matt Lacquer, MT = White Matt Lacquer, PD = Black Matt Lacquer, GN = Walnut Veneer, PC = Oak Veneer

XX = insertar color del frontal y del cuerpo
GF = Glossy White Lacquer, GK = Anthracite Matt Lacquer, GM = Olive Matt Lacquer, HB = Peony Matt Lacquer, HG = Midnight Blue Matt Lacquer, HJ = Silk Grey Matt Lacquer, MT = White Matt Lacquer, PD = Black Matt Lacquer, GN = Walnut Veneer, PC = Oak Veneer

Z = usar el color de la encimera del lavabo
1 = Glass White Matt, 2 = Glass Black Matt

FINION

€ sin I.V.A.

Modelo registrado, **Producción por encargo (tener en cuenta que no siempre se pueden satisfacer las peticiones de anulación o modificación)**, Los lavabos y las griferías deben pedirse por separado., Solicite el mando a distancia G999 02 00 para operar los muebles y espejos con iluminación por separado

Express Delivery Disponibilidad garantizada de estos productos en almacén.

	MODULO BAJO	MODULO BAJO	MODULO BAJO	MODULO BAJO
				
Referencia n°	**F33Z YY XX**	**G33Z YY XX**	**F26Z 00 XX**	**G26Z 00 XX**
Medidas (An x Al x Pr)	1600 x 603 x 501 mm		1200 x 603 x 501 mm	
Versión del modelo	con elemento de estantería, con orificio para el grifo lavabo en el centro	con elemento de estantería, con iluminación de pared, con orificio para el grifo lavabo en el centro	con orificio para el grifo lavabo en el centro	con iluminación de pared, con orificio para el grifo lavabo en el centro
Combinable con	Finion 4143 61			
iluminación:	iluminación LED Iluminación: 2 x LED / 2,3 W	iluminación LED Iluminación: 2 x LED / 2,3 W, 2 x LED / 4,2 W	-	iluminación LED Iluminación: 2 x LED / 4,2 W
Equipamiento	1x Paquete de accesorios Finion 4 x cajón con alfombrilla antideslizante		2x Paquete de accesorios Finion 4 x cajón con alfombrilla antideslizante	
Indicación sobre normas	IP 44		-	IP 44
Montaje	Montado en pared			
Incluido en el suministro	set de fijación incluido			
Todas las combinaciones de color	5.564,-	6.197,-	3.538,-	4.296,-

	MODULO BAJO	MODULO BAJO	MODULO BAJO	MODULO BAJO
				
Referencia n°	**F29Z YY XX**	**G29Z YY XX**	**F30Z YY XX**	**G30Z YY XX**
Medidas (An x Al x Pr)	1200 x 603 x 501 mm			
Versión del modelo	con elemento de estantería, con orificio para el grifo lavabo en el centro	con elemento de estantería, con iluminación de pared, con orificio para el grifo lavabo en el centro	con elemento de estantería, con orificio para el grifo lavabo en el centro	con elemento de estantería, con iluminación de pared, con orificio para el grifo lavabo en el centro
Combinable con	Finion 4143 61			
iluminación:	iluminación LED Iluminación: 1 x LED / 2,3 W	iluminación LED Iluminación: 1 x LED / 2,3 W, 2 x LED / 4,2 W	iluminación LED Iluminación: 1 x LED / 2,3 W	iluminación LED Iluminación: 1 x LED / 2,3 W, 2 x LED / 4,2 W
Equipamiento	1x Paquete de accesorios Finion 3 x cajón con alfombrilla antideslizante			
Indicación sobre normas	IP 44			
Montaje	Montado en pared			
Incluido en el suministro	set de fijación incluido			
Todas las combinaciones de color	4.172,-	4.804,-	4.172,-	4.804,-

Ver la estructura del número de artículo en la página 157

YY = insertar color de la estantería
GF = Glossy White Lacquer, GK = Anthracite Matt Lacquer, GM = Olive Matt Lacquer, HB = Peony Matt Lacquer, HF = Gold Matt Lacquer, HG = Midnight Blue Matt Lacquer, MT = White Matt Lacquer, PD = Black Matt Lacquer, GN = Walnut Veneer, PC = Oak Veneer

XX = insertar color del frontal y del cuerpo
GF = Glossy White Lacquer, GK = Anthracite Matt Lacquer, GM = Olive Matt Lacquer, HB = Peony Matt Lacquer, HG = Midnight Blue Matt Lacquer, HJ = Silk Grey Matt Lacquer, MT = White Matt Lacquer, PD = Black Matt Lacquer, GN = Walnut Veneer, PC = Oak Veneer

Z = usar el color de la encimera del lavabo
1 = Glass White Matt, 2 = Glass Black Matt

FINION

€ sin I.V.A.

Modelo registrado, **Producción por encargo (tener en cuenta que no siempre se pueden satisfacer las peticiones de anulación o modificación)**, Los lavabos y las griferías deben pedirse por separado., Solicite el mando a distancia G999 02 00 para operar los muebles y espejos con iluminación por separado

Express Delivery Disponibilidad garantizada de estos productos en almacén.

	MODULO BAJO	MODULO BAJO	MODULO BAJO	MODULO BAJO
				
Referencia n°	**F28Z YY XX**	**G28Z YY XX**	**F27Z YY XX**	**G27Z YY XX**
Medidas (An x Al x Pr)	1200 x 603 x 501 mm			
Versión del modelo	con elemento de estantería, con orificio para el grifo lavabo a la izquierda	con elemento de estantería, con iluminación de pared, con orificio para el grifo lavabo a la izquierda	con elemento de estantería, con orificio para el grifo lavabo a la derecha	con elemento de estantería, con iluminación de pared, con orificio para el grifo lavabo a la derecha
Combinable con	Finion 4143 61			
iluminación:	iluminación LED Iluminación: 1 x LED / 2,3 W	iluminación LED Iluminación: 1 x LED / 2,3 W, 2 x LED / 4,2 W	iluminación LED Iluminación: 1 x LED / 2,3 W	iluminación LED Iluminación: 1 x LED / 2,3 W, 2 x LED / 4,2 W
Equipamiento	1x Paquete de accesorios Finion 3 x cajón con alfombrilla antideslizante			
Indicación sobre normas	IP 44			
Montaje	Montado en pared			
Incluido en el suministro	set de fijación incluido			
Todas las combinaciones de color	4.172,-	4.804,-	4.172,-	4.804,-

	MODULO BAJO	MODULO BAJO	MODULO BAJO	MODULO BAJO
				
Referencia n°	**F23Z 00 XX**	**G23Z 00 XX**	**F24Z YY XX**	**G24Z YY XX**
Medidas (An x Al x Pr)	1000 x 603 x 501 mm			
Versión del modelo	con orificio para el grifo lavabo en el centro	con iluminación de pared, con orificio para el grifo lavabo en el centro	con elemento de estantería, con orificio para el grifo lavabo en el centro	con elemento de estantería, con iluminación de pared, con orificio para el grifo lavabo en el centro
Combinable con	Finion 4143 61			
iluminación:	-	iluminación LED Iluminación: 2 x LED / 4,2 W	iluminación LED Iluminación: 1 x LED / 2,3 W	iluminación LED Iluminación: 1 x LED / 2,3 W, 2 x LED / 4,2 W
Equipamiento	1x Paquete de accesorios Finion 2 x cajón con alfombrilla antideslizante			
Indicación sobre normas	-	IP 44		
Montaje	Montado en pared			
Incluido en el suministro	set de fijación incluido			
Todas las combinaciones de color	3.030,-	3.664,-	3.664,-	4.296,-

Ver la estructura del número de artículo en la página 157

YY = insertar color de la estantería
GF = Glossy White Lacquer, GK = Anthracite Matt Lacquer, GM = Olive Matt Lacquer, HB = Peony Matt Lacquer, HF = Gold Matt Lacquer, HG = Midnight Blue Matt Lacquer, MT = White Matt Lacquer, PD = Black Matt Lacquer, GN = Walnut Veneer, PC = Oak Veneer

XX = insertar color del frontal y del cuerpo
GF = Glossy White Lacquer, GK = Anthracite Matt Lacquer, GM = Olive Matt Lacquer, HB = Peony Matt Lacquer, HG = Midnight Blue Matt Lacquer, HJ = Silk Grey Matt Lacquer, MT = White Matt Lacquer, PD = Black Matt Lacquer, GN = Walnut Veneer, PC = Oak Veneer

Z = usar el color de la encimera del lavabo
1 = Glass White Matt, 2 = Glass Black Matt

FINION

€ sin I.V.A.

Modelo registrado, **Producción por encargo (tener en cuenta que no siempre se pueden satisfacer las peticiones de anulación o modificación)**, Los lavabos y las griferías deben pedirse por separado., Solicite el mando a distancia G999 02 00 para operar los muebles y espejos con iluminación por separado

Express Delivery Disponibilidad garantizada de estos productos en almacén.

	MODULO BAJO	MODULO BAJO	MODULO BAJO	MODULO BAJO
				
Referencia n°	**F25Z YY XX**	**G25Z YY XX**	**F22Z 00 XX**	**G22Z 00 XX**
Medidas (An x Al x Pr)	1000 x 603 x 501 mm		800 x 603 x 501 mm	
Versión del modelo	con elemento de estantería, con orificio para el grifo lavabo en el centro	con elemento de estantería, con iluminación de pared, con orificio para el grifo lavabo en el centro	con orificio para el grifo lavabo en el centro	con iluminación de pared, con orificio para el grifo lavabo en el centro
Combinable con	Finion 4143 61			
iluminación:	iluminación LED Iluminación: 1 x LED / 2,3 W	iluminación LED Iluminación: 1 x LED / 2,3 W, 2 x LED / 4,2 W	-	iluminación LED Iluminación: 2 x LED / 4,2 W
Equipamiento	1x Paquete de accesorios Finion 2 x cajón con alfombrilla antideslizante			
Indicación sobre normas	IP 44		-	IP 44
Montaje	Montado en pared			
Incluido en el suministro	set de fijación incluido			
Todas las combinaciones de color	3.664,-	4.296,-	2.776,-	3.409,-

	MODULO BAJO	MODULO BAJO	MODULO BAJO	MODULO BAJO
				
Referencia n°	**F72Z 00 XX**	**G72Z 00 XX**	**F73Z 00 XX**	**G73Z 00 XX**
Medidas (An x Al x Pr)	1600 x 603 x 501 mm			
Versión del modelo	sin orificio para el grifo para 2 lavabos	con iluminación de pared, sin orificio para el grifo para 2 lavabos	sin orificio para el grifo lavabo en el centro	con iluminación de pared, sin orificio para el grifo lavabo en el centro
Combinable con	Finion 4143 61			
iluminación:	-	iluminación LED Iluminación: 2 x LED / 4,2 W	-	iluminación LED Iluminación: 2 x LED / 4,2 W
Equipamiento	2x Paquete de accesorios Finion 4 x cajón con alfombrilla antideslizante			
Indicación sobre normas	-	IP 44	-	IP 44
Montaje	Montado en pared			
Incluido en el suministro	set de fijación incluido			
Todas las combinaciones de color	4.296,-	4.931,-	4.296,-	4.931,-

Ver la estructura del número de artículo en la página 157

YY = insertar color de la estantería
GF = Glossy White Lacquer, GK = Anthracite Matt Lacquer, GM = Olive Matt Lacquer, HB = Peony Matt Lacquer, HF = Gold Matt Lacquer, HG = Midnight Blue Matt Lacquer, MT = White Matt Lacquer, PD = Black Matt Lacquer, GN = Walnut Veneer, PC = Oak Veneer

XX = insertar color del frontal y del cuerpo
GF = Glossy White Lacquer, GK = Anthracite Matt Lacquer, GM = Olive Matt Lacquer, HB = Peony Matt Lacquer, HG = Midnight Blue Matt Lacquer, HJ = Silk Grey Matt Lacquer, MT = White Matt Lacquer, PD = Black Matt Lacquer, GN = Walnut Veneer, PC = Oak Veneer

Z = usar el color de la encimera del lavabo
1 = Glass White Matt, 2 = Glass Black Matt

FINION

€ sin I.V.A.

Modelo registrado, **Producción por encargo (tener en cuenta que no siempre se pueden satisfacer las peticiones de anulación o modificación)**, Los lavabos y las griferías deben pedirse por separado., Solicite el mando a distancia G999 02 00 para operar los muebles y espejos con iluminación por separado

Express Delivery Disponibilidad garantizada de estos productos en almacén.

	MODULO BAJO	MODULO BAJO	MODULO BAJO	MODULO BAJO
				
Referencia n°	**F74Z YY XX**	**G74Z YY XX**	**F67Z 00 XX**	**G67Z 00 XX**
Medidas (An x Al x Pr)	1600 x 603 x 501 mm		1200 x 603 x 501 mm	
Versión del modelo	con elemento de estantería, sin orificio para el grifo lavabo en el centro	con elemento de estantería, con iluminación de pared, sin orificio para el grifo lavabo en el centro	sin orificio para el grifo lavabo en el centro	con iluminación de pared, sin orificio para el grifo lavabo en el centro
Combinable con	Finion 4143 61			
iluminación:	iluminación LED Iluminación: 2 x LED / 2,3 W	iluminación LED Iluminación: 2 x LED / 2,3 W, 2 x LED / 4,2 W	-	iluminación LED Iluminación: 2 x LED / 4,2 W
Equipamiento	1x Paquete de accesorios Finion 4 x cajón con alfombrilla antideslizante		2x Paquete de accesorios Finion 4 x cajón con alfombrilla antideslizante	
Indicación sobre normas	IP 44		-	IP 44
Montaje	Montado en pared			
Incluido en el suministro	set de fijación incluido			
Todas las combinaciones de color	5.564,-	6.197,-	3.538,-	4.296,-

	MODULO BAJO	MODULO BAJO	MODULO BAJO	MODULO BAJO
				
Referencia n°	**F70Z YY XX**	**G70Z YY XX**	**F71Z YY XX**	**G71Z YY XX**
Medidas (An x Al x Pr)	1200 x 603 x 501 mm			
Versión del modelo	con elemento de estantería, sin orificio para el grifo lavabo en el centro	con elemento de estantería, con iluminación de pared, sin orificio para el grifo lavabo en el centro	con elemento de estantería, sin orificio para el grifo lavabo en el centro	con elemento de estantería, con iluminación de pared, sin orificio para el grifo lavabo en el centro
Combinable con	Finion 4143 61			
iluminación:	iluminación LED Iluminación: 1 x LED / 2,3 W	iluminación LED Iluminación: 1 x LED / 2,3 W, 2 x LED / 4,2 W	iluminación LED Iluminación: 1 x LED / 2,3 W	iluminación LED Iluminación: 1 x LED / 2,3 W, 2 x LED / 4,2 W
Equipamiento	1x Paquete de accesorios Finion 3 x cajón con alfombrilla antideslizante			
Indicación sobre normas	IP 44			
Montaje	Montado en pared			
Incluido en el suministro	set de fijación incluido			
Todas las combinaciones de color	4.172,-	4.804,-	4.172,-	4.804,-

Ver la estructura del número de artículo en la página 157

YY = insertar color de la estantería
GF = Glossy White Lacquer, GK = Anthracite Matt Lacquer, GM = Olive Matt Lacquer, HB = Peony Matt Lacquer, HF = Gold Matt Lacquer, HG = Midnight Blue Matt Lacquer, MT = White Matt Lacquer, PD = Black Matt Lacquer, GN = Walnut Veneer, PC = Oak Veneer

XX = insertar color del frontal y del cuerpo
GF = Glossy White Lacquer, GK = Anthracite Matt Lacquer, GM = Olive Matt Lacquer, HB = Peony Matt Lacquer, HG = Midnight Blue Matt Lacquer, HJ = Silk Grey Matt Lacquer, MT = White Matt Lacquer, PD = Black Matt Lacquer, GN = Walnut Veneer, PC = Oak Veneer

Z = usar el color de la encimera del lavabo
1 = Glass White Matt, 2 = Glass Black Matt

FINION

€ sin I.V.A.

Modelo registrado, **Producción por encargo (tener en cuenta que no siempre se pueden satisfacer las peticiones de anulación o modificación)**, Los lavabos y las griferías deben pedirse por separado., Solicite el mando a distancia G999 02 00 para operar los muebles y espejos con iluminación por separado

Express Delivery Disponibilidad garantizada de estos productos en almacén.

	MODULO BAJO	MODULO BAJO	MODULO BAJO	MODULO BAJO
				
Referencia n°	**F69Z YY XX**	**G69Z YY XX**	**F68Z YY XX**	**G68Z YY XX**
Medidas (An x Al x Pr)	1200 x 603 x 501 mm			
Versión del modelo	con elemento de estantería, sin orificio para el grifo lavabo a la izquierda	con elemento de estantería, con iluminación de pared, sin orificio para el grifo lavabo a la izquierda	con elemento de estantería, sin orificio para el grifo lavabo a la derecha	con elemento de estantería, con iluminación de pared, sin orificio para el grifo lavabo a la derecha
Combinable con	Finion 4143 61			
iluminación:	iluminación LED Iluminación: 1 x LED / 2,3 W	iluminación LED Iluminación: 1 x LED / 2,3 W, 2 x LED / 4,2 W	iluminación LED Iluminación: 1 x LED / 2,3 W	iluminación LED Iluminación: 1 x LED / 2,3 W, 2 x LED / 4,2 W
Equipamiento	1x Paquete de accesorios Finion 3 x cajón con alfombrilla antideslizante			
Indicación sobre normas	IP 44			
Montaje	Montado en pared			
Incluido en el suministro	set de fijación incluido			
Todas las combinaciones de color	4.172,-	4.804,-	4.172,-	4.804,-

	MODULO BAJO	MODULO BAJO	MODULO BAJO	MODULO BAJO
				
Referencia n°	**F64Z 00 XX**	**G64Z 00 XX**	**F65Z YY XX**	**G65Z YY XX**
Medidas (An x Al x Pr)	1000 x 603 x 501 mm			
Versión del modelo	sin orificio para el grifo lavabo en el centro	con iluminación de pared, sin orificio para el grifo lavabo en el centro	con elemento de estantería, sin orificio para el grifo lavabo en el centro	con elemento de estantería, con iluminación de pared, sin orificio para el grifo lavabo en el centro
Combinable con	Finion 4143 61			
iluminación:	-	iluminación LED Iluminación: 2 x LED / 4,2 W	iluminación LED Iluminación: 1 x LED / 2,3 W	iluminación LED Iluminación: 1 x LED / 2,3 W, 2 x LED / 4,2 W
Equipamiento	1x Paquete de accesorios Finion 2 x cajón con alfombrilla antideslizante			
Indicación sobre normas	-	IP 44		
Montaje	Montado en pared			
Incluido en el suministro	set de fijación incluido			
Todas las combinaciones de color	3.030,-	3.664,-	3.664,-	4.296,-

Ver la estructura del número de artículo en la página 157

YY = insertar color de la estantería
GF = Glossy White Lacquer, GK = Anthracite Matt Lacquer, GM = Olive Matt Lacquer, HB = Peony Matt Lacquer, HF = Gold Matt Lacquer, HG = Midnight Blue Matt Lacquer, MT = White Matt Lacquer, PD = Black Matt Lacquer, GN = Walnut Veneer, PC = Oak Veneer

XX = insertar color del frontal y del cuerpo
GF = Glossy White Lacquer, GK = Anthracite Matt Lacquer, GM = Olive Matt Lacquer, HB = Peony Matt Lacquer, HG = Midnight Blue Matt Lacquer, HJ = Silk Grey Matt Lacquer, MT = White Matt Lacquer, PD = Black Matt Lacquer, GN = Walnut Veneer, PC = Oak Veneer

Z = usar el color de la encimera del lavabo
1 = Glass White Matt, 2 = Glass Black Matt

FINION

€ sin I.V.A.

Modelo registrado, **Producción por encargo (tener en cuenta que no siempre se pueden satisfacer las peticiones de anulación o modificación)**, Los lavabos y las griferías deben pedirse por separado., Solicite el mando a distancia G999 02 00 para operar los muebles y espejos con iluminación por separado

Express Delivery Disponibilidad garantizada de estos productos en almacén.

	MODULO BAJO	MODULO BAJO	MODULO BAJO	MODULO BAJO
				
Referencia n°	**F66Z YY XX**	**G66Z YY XX**	**F63Z 00 XX**	**G63Z 00 XX**
Medidas (An x Al x Pr)	1000 x 603 x 501 mm		800 x 603 x 501 mm	
Versión del modelo	con elemento de estantería, sin orificio para el grifo lavabo en el centro	con elemento de estantería, con iluminación de pared, sin orificio para el grifo lavabo en el centro	sin orificio para el grifo lavabo en el centro	con iluminación de pared, sin orificio para el grifo lavabo en el centro
Combinable con	Finion 4143 61			
iluminación:	iluminación LED Iluminación: 1 x LED / 2,3 W	iluminación LED Iluminación: 1 x LED / 2,3 W, 2 x LED / 4,2 W	-	iluminación LED Iluminación: 2 x LED / 4,2 W
Equipamiento	1x Paquete de accesorios Finion 2 x cajón con alfombrilla antideslizante			
Indicación sobre normas	IP 44		-	IP 44
Montaje	Montado en pared			
Incluido en el suministro	set de fijación incluido			
Todas las combinaciones de color	3.664,-	4.296,-	2.776,-	3.409,-

	MODULO BAJO	MODULO BAJO	MODULO BAJO	MODULO BAJO
				
Referencia n°	**F43Z 00 XX**	**G43Z 00 XX**	**F44Z 00 XX**	**G44Z 00 XX**
Medidas (An x Al x Pr)	1600 x 603 x 501 mm			
Versión del modelo	para 2 lavabos	con iluminación de pared para 2 lavabos	lavabo en el centro	con iluminación de pared lavabo en el centro
Combinable con	Memento 2.0 4A07 60/61			
iluminación:	-	iluminación LED Iluminación: 2 x LED / 4,2 W	-	iluminación LED Iluminación: 2 x LED / 4,2 W
Equipamiento	2x Paquete de accesorios Finion 4 x cajón con alfombrilla antideslizante			
Indicación sobre normas	-	IP 44	-	IP 44
Montaje	Montado en pared			
Incluido en el suministro	set de fijación incluido			
Todas las combinaciones de color	4.296,-	4.931,-	4.296,-	4.931,-

Ver la estructura del número de artículo en la página 157

YY = insertar color de la estantería
GF = Glossy White Lacquer, GK = Anthracite Matt Lacquer, GM = Olive Matt Lacquer, HB = Peony Matt Lacquer, HF = Gold Matt Lacquer, HG = Midnight Blue Matt Lacquer, MT = White Matt Lacquer, PD = Black Matt Lacquer, GN = Walnut Veneer, PC = Oak Veneer

XX = insertar color del frontal y del cuerpo
GF = Glossy White Lacquer, GK = Anthracite Matt Lacquer, GM = Olive Matt Lacquer, HB = Peony Matt Lacquer, HG = Midnight Blue Matt Lacquer, HJ = Silk Grey Matt Lacquer, MT = White Matt Lacquer, PD = Black Matt Lacquer, GN = Walnut Veneer, PC = Oak Veneer

Z = usar el color de la encimera del lavabo
1 = Glass White Matt, 2 = Glass Black Matt

FINION

€ sin I.V.A.

Modelo registrado, **Producción por encargo (tener en cuenta que no siempre se pueden satisfacer las peticiones de anulación o modificación)**, Los lavabos y las griferías deben pedirse por separado., Solicite el mando a distancia G999 02 00 para operar los muebles y espejos con iluminación por separado

Express Delivery Disponibilidad garantizada de estos productos en almacén.

	MODULO BAJO	MODULO BAJO	MODULO BAJO	MODULO BAJO
				
Referencia n°	**F45Z YY XX**	**G45Z YY XX**	**F38Z 00 XX**	**G38Z 00 XX**
Medidas (An x Al x Pr)	1600 x 603 x 501 mm		1200 x 603 x 501 mm	
Versión del modelo	con elemento de estantería lavabo en el centro	con elemento de estantería, con iluminación de pared lavabo en el centro	lavabo en el centro	con iluminación de pared lavabo en el centro
Combinable con	Memento 2.0 4A07 60/61			
iluminación:	iluminación LED Iluminación: 2 x LED / 2,3 W	iluminación LED Iluminación: 2 x LED / 2,3 W, 2 x LED / 4,2 W	-	iluminación LED Iluminación: 2 x LED / 4,2 W
Equipamiento	1x Paquete de accesorios Finion 4 x cajón con alfombrilla antideslizante		2x Paquete de accesorios Finion 4 x cajón con alfombrilla antideslizante	
Indicación sobre normas	IP 44		-	IP 44
Montaje	Montado en pared			
Incluido en el suministro	set de fijación incluido			
Todas las combinaciones de color	5.564,-	6.197,-	3.538,-	4.172,-

	MODULO BAJO	MODULO BAJO	MODULO BAJO	MODULO BAJO
				
Referencia n°	**F41Z YY XX**	**G41Z YY XX**	**F42Z YY XX**	**G42Z YY XX**
Medidas (An x Al x Pr)	1200 x 603 x 501 mm			
Versión del modelo	con elemento de estantería lavabo en el centro	con elemento de estantería, con iluminación de pared lavabo en el centro	con elemento de estantería lavabo en el centro	con elemento de estantería, con iluminación de pared lavabo en el centro
Combinable con	Finion 4142 61/64 Memento 2.0 4A07 60/61			
iluminación:	iluminación LED Iluminación: 1 x LED / 2,3 W	iluminación LED Iluminación: 1 x LED / 2,3 W, 2 x LED / 4,2 W	iluminación LED Iluminación: 1 x LED / 2,3 W	iluminación LED Iluminación: 1 x LED / 2,3 W, 2 x LED / 4,2 W
Equipamiento	1x Paquete de accesorios Finion 3 x cajón con alfombrilla antideslizante			
Indicación sobre normas	IP 44			
Montaje	Montado en pared			
Incluido en el suministro	set de fijación incluido			
Todas las combinaciones de color	4.172,-	4.804,-	4.172,-	4.804,-

Ver la estructura del número de artículo en la página 157

YY = insertar color de la estantería
GF = Glossy White Lacquer, GK = Anthracite Matt Lacquer, GM = Olive Matt Lacquer, HB = Peony Matt Lacquer, HF = Gold Matt Lacquer, HG = Midnight Blue Matt Lacquer, MT = White Matt Lacquer, PD = Black Matt Lacquer, GN = Walnut Veneer, PC = Oak Veneer

XX = insertar color del frontal y del cuerpo
GF = Glossy White Lacquer, GK = Anthracite Matt Lacquer, GM = Olive Matt Lacquer, HB = Peony Matt Lacquer, HG = Midnight Blue Matt Lacquer, HJ = Silk Grey Matt Lacquer, MT = White Matt Lacquer, PD = Black Matt Lacquer, GN = Walnut Veneer, PC = Oak Veneer

Z = usar el color de la encimera del lavabo
1 = Glass White Matt, 2 = Glass Black Matt

FINION

€ sin I.V.A.

Modelo registrado, **Producción por encargo (tener en cuenta que no siempre se pueden satisfacer las peticiones de anulación o modificación)**, Los lavabos y las griferías deben pedirse por separado., Solicite el mando a distancia G999 02 00 para operar los muebles y espejos con iluminación por separado

Express Delivery Disponibilidad garantizada de estos productos en almacén.

	MODULO BAJO	MODULO BAJO	MODULO BAJO	MODULO BAJO
				
Referencia n°	**F40Z YY XX**	**G40Z YY XX**	**F39Z YY XX**	**G39Z YY XX**
Medidas (An x Al x Pr)	1200 x 603 x 501 mm			
Versión del modelo	con elemento de estantería lavabo a la izquierda	con elemento de estantería, con iluminación de pared lavabo a la izquierda	con elemento de estantería lavabo a la derecha	con elemento de estantería, con iluminación de pared lavabo a la derecha
Combinable con	Memento 2.0 4A07 60/61		Finion 4142 61/64 Memento 2.0 4A07 60/61	
iluminación:	iluminación LED Iluminación: 1 x LED / 2,3 W	iluminación LED Iluminación: 1 x LED / 2,3 W, 2 x LED / 4,2 W	iluminación LED Iluminación: 1 x LED / 2,3 W	iluminación LED Iluminación: 1 x LED / 2,3 W, 2 x LED / 4,2 W
Equipamiento	1x Paquete de accesorios Finion 3 x cajón con alfombrilla antideslizante			
Indicación sobre normas	IP 44			
Montaje	Montado en pared			
Incluido en el suministro	set de fijación incluido			
Todas las combinaciones de color	4.172,-	4.804,-	4.172,-	4.804,-

	MODULO BAJO	MODULO BAJO	MODULO BAJO	MODULO BAJO
				
Referencia n°	**F35Z 00 XX**	**G35Z 00 XX**	**F36Z YY XX**	**G36Z YY XX**
Medidas (An x Al x Pr)	1000 x 603 x 501 mm			
Versión del modelo	lavabo en el centro	con iluminación de pared lavabo en el centro	con elemento de estantería lavabo en el centro	con elemento de estantería, con iluminación de pared lavabo en el centro
Combinable con	Finion 4142 61/64 Memento 2.0 4A07 60/61			
iluminación:	-	iluminación LED Iluminación: 2 x LED / 4,2 W	iluminación LED Iluminación: 1 x LED / 2,3 W	iluminación LED Iluminación: 1 x LED / 2,3 W, 2 x LED / 4,2 W
Equipamiento	1x Paquete de accesorios Finion 2 x cajón con alfombrilla antideslizante			
Indicación sobre normas	-	IP 44		
Montaje	Montado en pared			
Incluido en el suministro	set de fijación incluido			
Todas las combinaciones de color	3.030,-	3.664,-	3.664,-	4.296,-

Ver la estructura del número de artículo en la página 157

YY = insertar color de la estantería
GF = Glossy White Lacquer, GK = Anthracite Matt Lacquer, GM = Olive Matt Lacquer, HB = Peony Matt Lacquer, HF = Gold Matt Lacquer, HG = Midnight Blue Matt Lacquer, MT = White Matt Lacquer, PD = Black Matt Lacquer, GN = Walnut Veneer, PC = Oak Veneer

XX = insertar color del frontal y del cuerpo
GF = Glossy White Lacquer, GK = Anthracite Matt Lacquer, GM = Olive Matt Lacquer, HB = Peony Matt Lacquer, HG = Midnight Blue Matt Lacquer, HJ = Silk Grey Matt Lacquer, MT = White Matt Lacquer, PD = Black Matt Lacquer, GN = Walnut Veneer, PC = Oak Veneer

Z = usar el color de la encimera del lavabo
1 = Glass White Matt, 2 = Glass Black Matt

FINION

€ sin I.V.A.

Modelo registrado, **Producción por encargo (tener en cuenta que no siempre se pueden satisfacer las peticiones de anulación o modificación)**, Los lavabos y las griferías deben pedirse por separado., Solicite el mando a distancia G999 02 00 para operar los muebles y espejos con iluminación por separado

Express Delivery Disponibilidad garantizada de estos productos en almacén.

	MODULO BAJO	MODULO BAJO	MODULO BAJO	MODULO BAJO
				
Referencia n°	**F37Z YY XX**	**G37Z YY XX**	**F34Z 00 XX**	**G34Z 00 XX**
Medidas (An x Al x Pr)	1000 x 603 x 501 mm		800 x 603 x 501 mm	
Versión del modelo	con elemento de estantería lavabo en el centro	con elemento de estantería, con iluminación de pared lavabo en el centro	lavabo en el centro	con iluminación de pared lavabo en el centro
Combinable con	Memento 2.0 4A07 60/61			
iluminación:	iluminación LED Iluminación: 1 x LED / 2,3 W	iluminación LED Iluminación: 1 x LED / 2,3 W, 2 x LED / 4,2 W	-	iluminación LED Iluminación: 2 x LED / 4,2 W
Equipamiento	1x Paquete de accesorios Finion 2 x cajón con alfombrilla antideslizante			
Indicación sobre normas	IP 44		-	IP 44
Montaje	Montado en pared			
Incluido en el suministro	set de fijación incluido			
Todas las combinaciones de color	3.664,-	4.296,-	2.776,-	3.409,-

	MODULO BAJO	MODULO BAJO	MODULO BAJO	MODULO BAJO
				
Referencia n°	**F84Z 00 XX**	**G84Z 00 XX**	**F85Z 00 XX**	**G85Z 00 XX**
Medidas (An x Al x Pr)	1600 x 603 x 501 mm			
Versión del modelo	con orificio para el grifo para 2 lavabos	con iluminación de pared, con orificio para el grifo para 2 lavabos	con orificio para el grifo lavabo en el centro	con iluminación de pared, con orificio para el grifo lavabo en el centro
Combinable con	Artis 4172 58 Collaro 4A21 38, 4A19 56, 4A20 56 Antao: 4A72 40, 4A73 51, 4A74 65			
iluminación:	-	iluminación LED Iluminación: 2 x LED / 4,2 W	-	iluminación LED Iluminación: 2 x LED / 4,2 W
Equipamiento	2x Paquete de accesorios Finion 4 x cajón con alfombrilla antideslizante			
Indicación sobre normas	-	IP 44	-	IP 44
Montaje	Montado en pared			
Incluido en el suministro	set de fijación incluido			
Todas las combinaciones de color	4.096,-	4.699,-	4.096,-	4.699,-

Ver la estructura del número de artículo en la página 157

YY = insertar color de la estantería
GF = Glossy White Lacquer, GK = Anthracite Matt Lacquer, GM = Olive Matt Lacquer, HB = Peony Matt Lacquer, HF = Gold Matt Lacquer, HG = Midnight Blue Matt Lacquer, MT = White Matt Lacquer, PD = Black Matt Lacquer, GN = Walnut Veneer, PC = Oak Veneer

XX = insertar color del frontal y del cuerpo
GF = Glossy White Lacquer, GK = Anthracite Matt Lacquer, GM = Olive Matt Lacquer, HB = Peony Matt Lacquer, HG = Midnight Blue Matt Lacquer, HJ = Silk Grey Matt Lacquer, MT = White Matt Lacquer, PD = Black Matt Lacquer, GN = Walnut Veneer, PC = Oak Veneer

Z = usar el color de la encimera del lavabo
1 = Glass White Matt, 2 = Glass Black Matt

FINION

€ sin I.V.A.

Modelo registrado, **Producción por encargo (tener en cuenta que no siempre se pueden satisfacer las peticiones de anulación o modificación)**, Los lavabos y las griferías deben pedirse por separado., Solicite el mando a distancia G999 02 00 para operar los muebles y espejos con iluminación por separado

Express Delivery Disponibilidad garantizada de estos productos en almacén.

	MODULO BAJO	MODULO BAJO	MODULO BAJO	MODULO BAJO
				
Referencia n°	**F86Z YY XX**	**G86Z YY XX**	**F79Z 00 XX**	**G79Z 00 XX**
Medidas (An x Al x Pr)	1600 x 603 x 501 mm		1200 x 603 x 501 mm	
Versión del modelo	con elemento de estantería, con orificio para el grifo lavabo en el centro	con elemento de estantería, con iluminación de pared, con orificio para el grifo lavabo en el centro	con orificio para el grifo lavabo en el centro	con iluminación de pared, con orificio para el grifo lavabo en el centro
Combinable con	Artis 4172 58 Collaro 4A21 38, 4A19 56, 4A20 56 Antao: 4A72 40, 4A73 51, 4A74 65		Antao: 4A72 40, 4A73 51, 4A74 65 Artis 4179 43, 4198 61, 4172 58, 4178 41 Collaro 4A18 40, 4A21 38, 4A19 56, 4A20 56	
iluminación:	iluminación LED Iluminación: 2 x LED / 2,3 W	iluminación LED Iluminación: 2 x LED / 2,3 W, 2 x LED / 4,2 W	-	iluminación LED Iluminación: 2 x LED / 4,2 W
Equipamiento	1x Paquete de accesorios Finion 4 x cajón con alfombrilla antideslizante		2x Paquete de accesorios Finion 4 x cajón con alfombrilla antideslizante	
Indicación sobre normas	IP 44		-	IP 44
Montaje	Montado en pared			
Incluido en el suministro	set de fijación incluido			
Todas las combinaciones de color	5.303,-	5.906,-	3.372,-	4.096,-

	MODULO BAJO	MODULO BAJO	MODULO BAJO	MODULO BAJO
			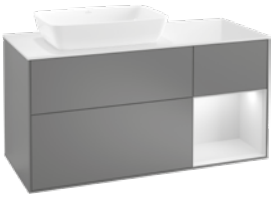	
Referencia n°	**F80Z YY XX**	**G80Z YY XX**	**F81Z YY XX**	**G81Z YY XX**
Medidas (An x Al x Pr)	1200 x 603 x 501 mm			
Versión del modelo	con elemento de estantería, con orificio para el grifo lavabo a la derecha	con elemento de estantería, con iluminación de pared, con orificio para el grifo lavabo a la derecha	con elemento de estantería, con orificio para el grifo lavabo a la izquierda	con elemento de estantería, con iluminación de pared, con orificio para el grifo lavabo a la izquierda
Combinable con	Artis 4172 58 Collaro 4A21 38, 4A19 56, 4A20 56 Antao: 4A72 40, 4A73 51, 4A74 65		Antao: 4A72 40, 4A73 51, 4A74 65 Artis 4179 43, 4198 61, 4172 58, 4178 41 Collaro 4A18 40, 4A21 38, 4A19 56, 4A20 56	
iluminación:	iluminación LED Iluminación: 1 x LED / 2,3 W	iluminación LED Iluminación: 1 x LED / 2,3 W, 2 x LED / 4,2 W	iluminación LED Iluminación: 1 x LED / 2,3 W	iluminación LED Iluminación: 1 x LED / 2,3 W, 2 x LED / 4,2 W
Equipamiento	1x Paquete de accesorios Finion 3 x cajón con alfombrilla antideslizante			
Indicación sobre normas	IP 44			
Montaje	Montado en pared			
Incluido en el suministro	set de fijación incluido			
Todas las combinaciones de color	3.975,-	4.580,-	3.975,-	4.580,-

Ver la estructura del número de artículo en la página 157

YY = insertar color de la estantería
GF = Glossy White Lacquer, GK = Anthracite Matt Lacquer, GM = Olive Matt Lacquer, HB = Peony Matt Lacquer, HF = Gold Matt Lacquer, HG = Midnight Blue Matt Lacquer, MT = White Matt Lacquer, PD = Black Matt Lacquer, GN = Walnut Veneer, PC = Oak Veneer

XX = insertar color del frontal y del cuerpo
GF = Glossy White Lacquer, GK = Anthracite Matt Lacquer, GM = Olive Matt Lacquer, HB = Peony Matt Lacquer, HG = Midnight Blue Matt Lacquer, HJ = Silk Grey Matt Lacquer, MT = White Matt Lacquer, PD = Black Matt Lacquer, GN = Walnut Veneer, PC = Oak Veneer

Z = usar el color de la encimera del lavabo
1 = Glass White Matt, 2 = Glass Black Matt

FINION

€ sin I.V.A.

Modelo registrado, **Producción por encargo (tener en cuenta que no siempre se pueden satisfacer las peticiones de anulación o modificación)**, Los lavabos y las griferías deben pedirse por separado., Solicite el mando a distancia G999 02 00 para operar los muebles y espejos con iluminación por separado

Express Delivery Disponibilidad garantizada de estos productos en almacén.

	MODULO BAJO	MODULO BAJO	MODULO BAJO	MODULO BAJO
				
Referencia n°	**F82Z YY XX**	**G82Z YY XX**	**F83Z YY XX**	**G83Z YY XX**
Medidas (An x Al x Pr)	1200 x 603 x 501 mm			
Versión del modelo	con elemento de estantería, con orificio para el grifo lavabo en el centro	con elemento de estantería, con iluminación de pared, con orificio para el grifo lavabo en el centro	con elemento de estantería, con orificio para el grifo lavabo en el centro	con elemento de estantería, con iluminación de pared, con orificio para el grifo lavabo en el centro
Combinable con	Artis 4172 58 Collaro 4A21 38, 4A19 56, 4A20 56 Antao: 4A72 40, 4A73 51, 4A74 65			
iluminación:	iluminación LED Iluminación: 1 x LED / 2,3 W	iluminación LED Iluminación: 1 x LED / 2,3 W, 2 x LED / 4,2 W	iluminación LED Iluminación: 1 x LED / 2,3 W	iluminación LED Iluminación: 1 x LED / 2,3 W, 2 x LED / 4,2 W
Equipamiento	1x Paquete de accesorios Finion 3 x cajón con alfombrilla antideslizante			
Indicación sobre normas	IP 44			
Montaje	Montado en pared			
Incluido en el suministro	set de fijación incluido			
Todas las combinaciones de color	3.975,-	4.580,-	3.975,-	4.580,-

	MODULO BAJO	MODULO BAJO	MODULO BAJO	MODULO BAJO
				
Referencia n°	**F76Z 00 XX**	**G76Z 00 XX**	**F77Z YY XX**	**G77Z YY XX**
Medidas (An x Al x Pr)	1000 x 603 x 501 mm			
Versión del modelo	con orificio para el grifo lavabo en el centro	con iluminación de pared, con orificio para el grifo lavabo en el centro	con elemento de estantería, con orificio para el grifo lavabo en el centro	con elemento de estantería, con iluminación de pared, con orificio para el grifo lavabo en el centro
Combinable con	Artis 4172 58 Collaro 4A21 38, 4A19 56, 4A20 56 Antao: 4A72 40, 4A73 51, 4A74 65		Antao: 4A72 40, 4A73 51, 4A74 65 Artis 4179 43, 4198 61, 4172 58, 4178 41 Collaro 4A18 40, 4A21 38, 4A19 56, 4A20 56	
iluminación:	-	iluminación LED Iluminación: 2 x LED / 4,2 W	iluminación LED Iluminación: 1 x LED / 2,3 W	iluminación LED Iluminación: 1 x LED / 2,3 W, 2 x LED / 4,2 W
Equipamiento	1x Paquete de accesorios Finion 2 x cajón con alfombrilla antideslizante			
Indicación sobre normas	-	IP 44		
Montaje	Montado en pared			
Incluido en el suministro	set de fijación incluido			
Todas las combinaciones de color	2.887,-	3.491,-	3.491,-	4.096,-

Ver la estructura del número de artículo en la página 157

YY = insertar color de la estantería
GF = Glossy White Lacquer, GK = Anthracite Matt Lacquer, GM = Olive Matt Lacquer, HB = Peony Matt Lacquer, HF = Gold Matt Lacquer, HG = Midnight Blue Matt Lacquer, MT = White Matt Lacquer, PD = Black Matt Lacquer, GN = Walnut Veneer, PC = Oak Veneer

XX = insertar color del frontal y del cuerpo
GF = Glossy White Lacquer, GK = Anthracite Matt Lacquer, GM = Olive Matt Lacquer, HB = Peony Matt Lacquer, HG = Midnight Blue Matt Lacquer, HJ = Silk Grey Matt Lacquer, MT = White Matt Lacquer, PD = Black Matt Lacquer, GN = Walnut Veneer, PC = Oak Veneer

Z = usar el color de la encimera del lavabo
1 = Glass White Matt, 2 = Glass Black Matt

FINION

€ sin I.V.A.

Modelo registrado, **Producción por encargo (tener en cuenta que no siempre se pueden satisfacer las peticiones de anulación o modificación)**, Los lavabos y las griferías deben pedirse por separado., Solicite el mando a distancia G999 02 00 para operar los muebles y espejos con iluminación por separado

Express Delivery Disponibilidad garantizada de estos productos en almacén.

	MODULO BAJO	MODULO BAJO	MODULO BAJO	MODULO BAJO
				
Referencia n°	**F78Z YY XX**	**G78Z YY XX**	**F75Z 00 XX**	**G75Z 00 XX**
Medidas (An x Al x Pr)	1000 x 603 x 501 mm		800 x 603 x 501 mm	
Versión del modelo	con elemento de estantería, con orificio para el grifo lavabo en el centro	con elemento de estantería, con iluminación de pared, con orificio para el grifo lavabo en el centro	con orificio para el grifo lavabo en el centro	con iluminación de pared, con orificio para el grifo lavabo en el centro
Combinable con	Antao: 4A72 40, 4A73 51, 4A74 65 Artis 4179 43, 4198 61, 4172 58, 4178 41 Collaro 4A18 40, 4A21 38, 4A19 56, 4A20 56			Collaro 4A21 38, 4A19 56, 4A20 56 Antao: 4A72 40, 4A73 51, 4A74 65 Artis 4179 43, 4198 61, 4172 58, 4178 41
iluminación:	iluminación LED Iluminación: 1 x LED / 2,3 W	iluminación LED Iluminación: 1 x LED / 2,3 W, 2 x LED / 4,2 W	-	iluminación LED Iluminación: 2 x LED / 4,2 W
Equipamiento	1x Paquete de accesorios Finion 2 x cajón con alfombrilla antideslizante			
Indicación sobre normas	IP 44		-	IP 44
Montaje	Montado en pared			
Incluido en el suministro	set de fijación incluido			
Todas las combinaciones de color	3.491,-	4.096,-	2.647,-	3.250,-

	MODULO BAJO	MODULO BAJO	MODULO BAJO	MODULO BAJO
				
Referencia n°	**F96Z 00 XX**	**G96Z 00 XX**	**F97Z 00 XX**	**G97Z 00 XX**
Medidas (An x Al x Pr)	1600 x 603 x 501 mm			
Versión del modelo	con orificio para el grifo para 2 lavabos	con iluminación de pared, con orificio para el grifo para 2 lavabos	con orificio para el grifo lavabo en el centro	con iluminación de pared, con orificio para el grifo lavabo en el centro
Combinable con	Artis 4198 61, 4179 43 Collaro 4A18 40			
iluminación:	-	iluminación LED Iluminación: 2 x LED / 4,2 W	-	iluminación LED Iluminación: 2 x LED / 4,2 W
Equipamiento	2x Paquete de accesorios Finion 4 x cajón con alfombrilla antideslizante			
Indicación sobre normas	-	IP 44	-	IP 44
Montaje	Montado en pared			
Incluido en el suministro	set de fijación incluido			
Todas las combinaciones de color	4.096,-	4.699,-	4.096,-	4.699,-

Ver la estructura del número de artículo en la página 157

YY = insertar color de la estantería
GF = Glossy White Lacquer, GK = Anthracite Matt Lacquer, GM = Olive Matt Lacquer, HB = Peony Matt Lacquer, HF = Gold Matt Lacquer, HG = Midnight Blue Matt Lacquer, MT = White Matt Lacquer, PD = Black Matt Lacquer, GN = Walnut Veneer, PC = Oak Veneer

XX = insertar color del frontal y del cuerpo
GF = Glossy White Lacquer, GK = Anthracite Matt Lacquer, GM = Olive Matt Lacquer, HB = Peony Matt Lacquer, HG = Midnight Blue Matt Lacquer, HJ = Silk Grey Matt Lacquer, MT = White Matt Lacquer, PD = Black Matt Lacquer, GN = Walnut Veneer, PC = Oak Veneer

Z = usar el color de la encimera del lavabo
1 = Glass White Matt, 2 = Glass Black Matt

FINION

€ sin I.V.A.

Modelo registrado, **Producción por encargo (tener en cuenta que no siempre se pueden satisfacer las peticiones de anulación o modificación)**, Los lavabos y las griferías deben pedirse por separado., Solicite el mando a distancia G999 02 00 para operar los muebles y espejos con iluminación por separado

Express Delivery Disponibilidad garantizada de estos productos en almacén.

	MODULO BAJO	MODULO BAJO	MODULO BAJO	MODULO BAJO
				
Referencia n°	**F98Z YY XX**	**G98Z YY XX**	**F91Z 00 XX**	**G91Z 00 XX**
Medidas (An x Al x Pr)	1600 x 603 x 501 mm		1200 x 603 x 501 mm	
Versión del modelo	con elemento de estantería, con orificio para el grifo lavabo en el centro	con elemento de estantería, con iluminación de pared, con orificio para el grifo lavabo en el centro	con orificio para el grifo lavabo en el centro	con iluminación de pared, con orificio para el grifo lavabo en el centro
Combinable con	Artis 4198 61, 4179 43 Collaro 4A18 40			
iluminación:	iluminación LED Iluminación: 2 x LED / 2,3 W	iluminación LED Iluminación: 2 x LED / 2,3 W, 2 x LED / 4,2 W	-	iluminación LED Iluminación: 2 x LED / 4,2 W
Equipamiento	1x Paquete de accesorios Finion 4 x cajón con alfombrilla antideslizante		2x Paquete de accesorios Finion 4 x cajón con alfombrilla antideslizante	
Indicación sobre normas	IP 44		-	IP 44
Montaje	Montado en pared			
Incluido en el suministro	set de fijación incluido			
Todas las combinaciones de color	5.303,-	5.906,-	3.372,-	4.096,-

	MODULO BAJO	MODULO BAJO	MODULO BAJO	MODULO BAJO
			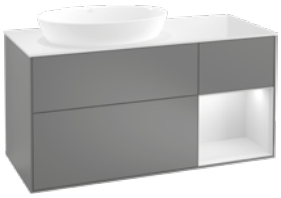	
Referencia n°	**F92Z YY XX**	**G92Z YY XX**	**F93Z YY XX**	**G93Z YY XX**
Medidas (An x Al x Pr)	1200 x 603 x 501 mm			
Versión del modelo	con elemento de estantería, con orificio para el grifo lavabo a la derecha	con elemento de estantería, con iluminación de pared, con orificio para el grifo lavabo a la derecha	con elemento de estantería, con orificio para el grifo lavabo a la izquierda	con elemento de estantería, con iluminación de pared, con orificio para el grifo lavabo a la izquierda
Combinable con	Artis 4198 61, 4179 43 Collaro 4A18 40			
iluminación:	iluminación LED Iluminación: 1 x LED / 2,3 W	iluminación LED Iluminación: 1 x LED / 2,3 W, 2 x LED / 4,2 W	iluminación LED Iluminación: 1 x LED / 2,3 W	iluminación LED Iluminación: 1 x LED / 2,3 W, 2 x LED / 4,2 W
Equipamiento	1x Paquete de accesorios Finion 3 x cajón con alfombrilla antideslizante			
Indicación sobre normas	IP 44			
Montaje	Montado en pared			
Incluido en el suministro	set de fijación incluido			
Todas las combinaciones de color	3.975,-	4.580,-	3.975,-	4.580,-

Ver la estructura del número de artículo en la página 157

YY = insertar color de la estantería
GF = Glossy White Lacquer, GK = Anthracite Matt Lacquer, GM = Olive Matt Lacquer, HB = Peony Matt Lacquer, HF = Gold Matt Lacquer, HG = Midnight Blue Matt Lacquer, MT = White Matt Lacquer, PD = Black Matt Lacquer, GN = Walnut Veneer, PC = Oak Veneer

XX = insertar color del frontal y del cuerpo
GF = Glossy White Lacquer, GK = Anthracite Matt Lacquer, GM = Olive Matt Lacquer, HB = Peony Matt Lacquer, HG = Midnight Blue Matt Lacquer, HJ = Silk Grey Matt Lacquer, MT = White Matt Lacquer, PD = Black Matt Lacquer, GN = Walnut Veneer, PC = Oak Veneer

Z = usar el color de la encimera del lavabo
1 = Glass White Matt, 2 = Glass Black Matt

FINION

€ sin I.V.A.

Modelo registrado, **Producción por encargo (tener en cuenta que no siempre se pueden satisfacer las peticiones de anulación o modificación)**, Los lavabos y las griferías deben pedirse por separado., Solicite el mando a distancia G999 02 00 para operar los muebles y espejos con iluminación por separado

Express Delivery Disponibilidad garantizada de estos productos en almacén.

	MODULO BAJO	MODULO BAJO	MODULO BAJO	MODULO BAJO
			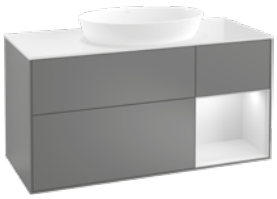	
Referencia n°	**F94Z YY XX**	**G94Z YY XX**	**F95Z YY XX**	**G95Z YY XX**
Medidas (An x Al x Pr)	1200 x 603 x 501 mm			
Versión del modelo	con elemento de estantería, con orificio para el grifo lavabo en el centro	con elemento de estantería, con iluminación de pared, con orificio para el grifo lavabo en el centro	con elemento de estantería, con orificio para el grifo lavabo en el centro	con elemento de estantería, con iluminación de pared, con orificio para el grifo lavabo en el centro
Combinable con	Artis 4198 61, 4179 43 Collaro 4A18 40			
iluminación:	iluminación LED Iluminación: 1 x LED / 2,3 W	iluminación LED Iluminación: 1 x LED / 2,3 W, 2 x LED / 4,2 W	iluminación LED Iluminación: 1 x LED / 2,3 W	iluminación LED Iluminación: 1 x LED / 2,3 W, 2 x LED / 4,2 W
Equipamiento	1x Paquete de accesorios Finion 3 x cajón con alfombrilla antideslizante			
Indicación sobre normas	IP 44			
Montaje	Montado en pared			
Incluido en el suministro	set de fijación incluido			
Todas las combinaciones de color	3.975,-	4.580,-	3.975,-	4.580,-

	MODULO BAJO	MODULO BAJO	MODULO BAJO	MODULO BAJO
				
Referencia n°	**F88Z 00 XX**	**G88Z 00 XX**	**F89Z YY XX**	**G89Z YY XX**
Medidas (An x Al x Pr)	1000 x 603 x 501 mm			
Versión del modelo	con orificio para el grifo lavabo en el centro	con iluminación de pared, con orificio para el grifo lavabo en el centro	con elemento de estantería, con orificio para el grifo lavabo en el centro	con elemento de estantería, con iluminación de pared, con orificio para el grifo lavabo en el centro
Combinable con	Artis 4198 61, 4179 43 Collaro 4A18 40			
iluminación:	-	iluminación LED Iluminación: 2 x LED / 4,2 W	iluminación LED Iluminación: 1 x LED / 2,3 W	iluminación LED Iluminación: 1 x LED / 2,3 W, 2 x LED / 4,2 W
Equipamiento	1x Paquete de accesorios Finion 2 x cajón con alfombrilla antideslizante			
Indicación sobre normas	-	IP 44		
Montaje	Montado en pared			
Incluido en el suministro	set de fijación incluido			
Todas las combinaciones de color	2.887,-	3.491,-	3.491,-	4.096,-

Ver la estructura del número de artículo en la página 157

YY = insertar color de la estantería
GF = Glossy White Lacquer, GK = Anthracite Matt Lacquer, GM = Olive Matt Lacquer, HB = Peony Matt Lacquer, HF = Gold Matt Lacquer, HG = Midnight Blue Matt Lacquer, MT = White Matt Lacquer, PD = Black Matt Lacquer, GN = Walnut Veneer, PC = Oak Veneer

XX = insertar color del frontal y del cuerpo
GF = Glossy White Lacquer, GK = Anthracite Matt Lacquer, GM = Olive Matt Lacquer, HB = Peony Matt Lacquer, HG = Midnight Blue Matt Lacquer, HJ = Silk Grey Matt Lacquer, MT = White Matt Lacquer, PD = Black Matt Lacquer, GN = Walnut Veneer, PC = Oak Veneer

Z = usar el color de la encimera del lavabo
1 = Glass White Matt, 2 = Glass Black Matt

FINION

€ sin I.V.A.

Modelo registrado, **Producción por encargo (tener en cuenta que no siempre se pueden satisfacer las peticiones de anulación o modificación)**, Los lavabos y las griferías deben pedirse por separado., Solicite el mando a distancia G999 02 00 para operar los muebles y espejos con iluminación por separado

Express Delivery Disponibilidad garantizada de estos productos en almacén.

	MODULO BAJO	MODULO BAJO	MODULO BAJO	MODULO BAJO
				
Referencia n°	**F90Z YY XX**	**G90Z YY XX**	**F87Z 00 XX**	**G87Z 00 XX**
Medidas (An x Al x Pr)	1000 x 603 x 501 mm		800 x 603 x 501 mm	
Versión del modelo	con elemento de estantería, con orificio para el grifo lavabo en el centro	con elemento de estantería, con iluminación de pared, con orificio para el grifo lavabo en el centro	con orificio para el grifo lavabo en el centro	con iluminación de pared, con orificio para el grifo lavabo en el centro
Combinable con	Artis 4198 61, 4179 43 Collaro 4A18 40			
iluminación:	iluminación LED Iluminación: 1 x LED / 2,3 W	iluminación LED Iluminación: 1 x LED / 2,3 W, 2 x LED / 4,2 W	-	iluminación LED Iluminación: 2 x LED / 4,2 W
Equipamiento	1x Paquete de accesorios Finion 2 x cajón con alfombrilla antideslizante			
Indicación sobre normas	IP 44		-	IP 44
Montaje	Montado en pared			
Incluido en el suministro	set de fijación incluido			
Todas las combinaciones de color	3.491,-	4.096,-	2.647,-	3.250,-

	MODULO BAJO	MODULO BAJO	MODULO BAJO	MODULO BAJO
				
Referencia n°	**FA8Z 00 XX**	**GA8Z 00 XX**	**FA9Z 00 XX**	**GA9Z 00 XX**
Medidas (An x Al x Pr)	1600 x 603 x 501 mm			
Versión del modelo	sin orificio para el grifo para 2 lavabos	con iluminación de pared, sin orificio para el grifo para 2 lavabos	sin orificio para el grifo lavabo en el centro	con iluminación de pared, sin orificio para el grifo lavabo en el centro
Combinable con	Antao: 4A72 40, 4A73 51, 4A74 65 Artis 4179 43, 4198 61, 4172 58, 4178 41 Collaro 4A18 40, 4A21 38, 4A19 56, 4A20 56			
iluminación:	-	iluminación LED Iluminación: 2 x LED / 4,2 W	-	iluminación LED Iluminación: 2 x LED / 4,2 W
Equipamiento	2x Paquete de accesorios Finion 4 x cajón con alfombrilla antideslizante			
Indicación sobre normas	-	IP 44	-	IP 44
Montaje	Montado en pared			
Incluido en el suministro	set de fijación incluido			
Todas las combinaciones de color	4.096,-	4.699,-	4.096,-	4.699,-

Ver la estructura del número de artículo en la página 157

YY = insertar color de la estantería
GF = Glossy White Lacquer, GK = Anthracite Matt Lacquer, GM = Olive Matt Lacquer, HB = Peony Matt Lacquer, HF = Gold Matt Lacquer, HG = Midnight Blue Matt Lacquer, MT = White Matt Lacquer, PD = Black Matt Lacquer, GN = Walnut Veneer, PC = Oak Veneer

XX = insertar color del frontal y del cuerpo
GF = Glossy White Lacquer, GK = Anthracite Matt Lacquer, GM = Olive Matt Lacquer, HB = Peony Matt Lacquer, HG = Midnight Blue Matt Lacquer, HJ = Silk Grey Matt Lacquer, MT = White Matt Lacquer, PD = Black Matt Lacquer, GN = Walnut Veneer, PC = Oak Veneer

Z = usar el color de la encimera del lavabo
1 = Glass White Matt, 2 = Glass Black Matt

FINION

€ sin I.V.A.

Modelo registrado, **Producción por encargo (tener en cuenta que no siempre se pueden satisfacer las peticiones de anulación o modificación)**, Los lavabos y las griferías deben pedirse por separado., Solicite el mando a distancia G999 02 00 para operar los muebles y espejos con iluminación por separado

Express Delivery Disponibilidad garantizada de estos productos en almacén.

	MODULO BAJO	MODULO BAJO	MODULO BAJO	MODULO BAJO
				
Referencia n°	**FD0Z YY XX**	**GD0Z YY XX**	**FA3Z 00 XX**	**GA3Z 00 XX**
Medidas (An x Al x Pr)	1600 x 603 x 501 mm		1200 x 603 x 501 mm	
Versión del modelo	con elemento de estantería, sin orificio para el grifo lavabo en el centro	con elemento de estantería, con iluminación de pared, sin orificio para el grifo lavabo en el centro	sin orificio para el grifo lavabo en el centro	con iluminación de pared, sin orificio para el grifo lavabo en el centro
Combinable con	Antao: 4A72 40, 4A73 51, 4A74 65 Artis 4179 43, 4198 61, 4172 58, 4178 41 Collaro 4A18 40, 4A21 38, 4A19 56, 4A20 56			
iluminación:	iluminación LED Iluminación: 2 x LED / 2,3 W	iluminación LED Iluminación: 2 x LED / 2,3 W, 2 x LED / 4,2 W	-	iluminación LED Iluminación: 2 x LED / 4,2 W
Equipamiento	1x Paquete de accesorios Finion 4 x cajón con alfombrilla antideslizante		2x Paquete de accesorios Finion 4 x cajón con alfombrilla antideslizante	
Indicación sobre normas	IP 44		-	IP 44
Montaje	Montado en pared			
Incluido en el suministro	set de fijación incluido			
Todas las combinaciones de color	5.303,-	5.906,-	3.372,-	4.096,-

	MODULO BAJO	MODULO BAJO	MODULO BAJO	MODULO BAJO
			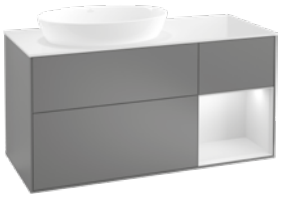	
Referencia n°	**FA4Z YY XX**	**GA4Z YY XX**	**FA5Z YY XX**	**GA5Z YY XX**
Medidas (An x Al x Pr)	1200 x 603 x 501 mm			
Versión del modelo	con elemento de estantería, sin orificio para el grifo lavabo a la derecha	con elemento de estantería, con iluminación de pared, sin orificio para el grifo lavabo a la derecha	con elemento de estantería, sin orificio para el grifo lavabo a la izquierda	con elemento de estantería, con iluminación de pared, sin orificio para el grifo lavabo a la izquierda
Combinable con	Antao: 4A72 40, 4A73 51, 4A74 65 Artis 4179 43, 4198 61, 4172 58, 4178 41 Collaro 4A18 40, 4A21 38, 4A19 56, 4A20 56			
iluminación:	iluminación LED Iluminación: 1 x LED / 2,3 W	iluminación LED Iluminación: 1 x LED / 2,3 W, 2 x LED / 4,2 W	iluminación LED Iluminación: 1 x LED / 2,3 W	iluminación LED Iluminación: 1 x LED / 2,3 W, 2 x LED / 4,2 W
Equipamiento	1x Paquete de accesorios Finion 3 x cajón con alfombrilla antideslizante			
Indicación sobre normas	IP 44			
Montaje	Montado en pared			
Incluido en el suministro	set de fijación incluido			
Todas las combinaciones de color	3.975,-	4.580,-	3.975,-	4.580,-

Ver la estructura del número de artículo en la página 157

YY = insertar color de la estantería
GF = Glossy White Lacquer, GK = Anthracite Matt Lacquer, GM = Olive Matt Lacquer, HB = Peony Matt Lacquer, HF = Gold Matt Lacquer, HG = Midnight Blue Matt Lacquer, MT = White Matt Lacquer, PD = Black Matt Lacquer, GN = Walnut Veneer, PC = Oak Veneer

XX = insertar color del frontal y del cuerpo
GF = Glossy White Lacquer, GK = Anthracite Matt Lacquer, GM = Olive Matt Lacquer, HB = Peony Matt Lacquer, HG = Midnight Blue Matt Lacquer, HJ = Silk Grey Matt Lacquer, MT = White Matt Lacquer, PD = Black Matt Lacquer, GN = Walnut Veneer, PC = Oak Veneer

Z = usar el color de la encimera del lavabo
1 = Glass White Matt, 2 = Glass Black Matt

FINION

€ sin I.V.A.

Modelo registrado, **Producción por encargo (tener en cuenta que no siempre se pueden satisfacer las peticiones de anulación o modificación)**, Los lavabos y las griferías deben pedirse por separado., Solicite el mando a distancia G999 02 00 para operar los muebles y espejos con iluminación por separado

Express Delivery Disponibilidad garantizada de estos productos en almacén.

	MODULO BAJO	MODULO BAJO	MODULO BAJO	MODULO BAJO
			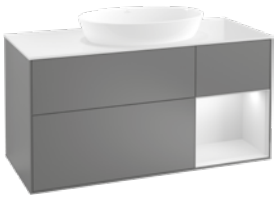	
Referencia n°	**FA6Z YY XX**	**GA6Z YY XX**	**FA7Z YY XX**	**GA7Z YY XX**
Medidas (An x Al x Pr)	1200 x 603 x 501 mm			
Versión del modelo	con elemento de estantería, sin orificio para el grifo lavabo en el centro	con elemento de estantería, con iluminación de pared, sin orificio para el grifo lavabo en el centro	con elemento de estantería, sin orificio para el grifo lavabo en el centro	con elemento de estantería, con iluminación de pared, sin orificio para el grifo lavabo en el centro
Combinable con	Antao: 4A72 40, 4A73 51, 4A74 65 Artis 4179 43, 4198 61, 4172 58, 4178 41 Collaro 4A18 40, 4A21 38, 4A19 56, 4A20 56			
iluminación:	iluminación LED Iluminación: 1 x LED / 2,3 W	iluminación LED Iluminación: 1 x LED / 2,3 W, 2 x LED / 4,2 W	iluminación LED Iluminación: 1 x LED / 2,3 W	iluminación LED Iluminación: 1 x LED / 2,3 W, 2 x LED / 4,2 W
Equipamiento	1x Paquete de accesorios Finion 3 x cajón con alfombrilla antideslizante			
Indicación sobre normas	IP 44			
Montaje	Montado en pared			
Incluido en el suministro	set de fijación incluido			
Todas las combinaciones de color	3.975,-	4.580,-	3.975,-	4.580,-

	MODULO BAJO	MODULO BAJO	MODULO BAJO	MODULO BAJO
				
Referencia n°	**FA0Z 00 XX**	**GA0Z 00 XX**	**FA1Z YY XX**	**GA1Z YY XX**
Medidas (An x Al x Pr)	1000 x 603 x 501 mm			
Versión del modelo	sin orificio para el grifo lavabo en el centro	con iluminación de pared, sin orificio para el grifo lavabo en el centro	con elemento de estantería, sin orificio para el grifo lavabo en el centro	con elemento de estantería, con iluminación de pared, sin orificio para el grifo lavabo en el centro
Combinable con	Antao: 4A72 40, 4A73 51, 4A74 65 Artis 4179 43, 4198 61, 4172 58, 4178 41 Collaro 4A18 40, 4A21 38, 4A19 56, 4A20 56			
iluminación:	-	iluminación LED Iluminación: 2 x LED / 4,2 W	iluminación LED Iluminación: 1 x LED / 2,3 W	iluminación LED Iluminación: 1 x LED / 2,3 W, 2 x LED / 4,2 W
Equipamiento	1x Paquete de accesorios Finion 2 x cajón con alfombrilla antideslizante			
Indicación sobre normas	-	IP 44		
Montaje	Montado en pared			
Incluido en el suministro	set de fijación incluido			
Todas las combinaciones de color	2.887,-	3.491,-	3.491,-	4.096,-

Ver la estructura del número de artículo en la página 157

YY = insertar color de la estantería
GF = Glossy White Lacquer, GK = Anthracite Matt Lacquer, GM = Olive Matt Lacquer, HB = Peony Matt Lacquer, HF = Gold Matt Lacquer, HG = Midnight Blue Matt Lacquer, MT = White Matt Lacquer, PD = Black Matt Lacquer, GN = Walnut Veneer, PC = Oak Veneer

XX = insertar color del frontal y del cuerpo
GF = Glossy White Lacquer, GK = Anthracite Matt Lacquer, GM = Olive Matt Lacquer, HB = Peony Matt Lacquer, HG = Midnight Blue Matt Lacquer, HJ = Silk Grey Matt Lacquer, MT = White Matt Lacquer, PD = Black Matt Lacquer, GN = Walnut Veneer, PC = Oak Veneer

Z = usar el color de la encimera del lavabo
1 = Glass White Matt, 2 = Glass Black Matt

FINION

€ sin I.V.A.

Modelo registrado, **Producción por encargo (tener en cuenta que no siempre se pueden satisfacer las peticiones de anulación o modificación)**, Los lavabos y las griferías deben pedirse por separado., Solicite el mando a distancia G999 02 00 para operar los muebles y espejos con iluminación por separado

Express Delivery Disponibilidad garantizada de estos productos en almacén.

	MODULO BAJO	MODULO BAJO	MODULO BAJO	MODULO BAJO
				
Referencia n°	**FA2Z YY XX**	**GA2Z YY XX**	**F99Z 00 XX**	**G99Z 00 XX**
Medidas (An x Al x Pr)	1000 x 603 x 501 mm		800 x 603 x 501 mm	
Versión del modelo	con elemento de estantería, sin orificio para el grifo lavabo en el centro	con elemento de estantería, con iluminación de pared, sin orificio para el grifo lavabo en el centro	sin orificio para el grifo lavabo en el centro	con iluminación de pared, sin orificio para el grifo lavabo en el centro
Combinable con	Antao: 4A72 40, 4A73 51, 4A74 65 Artis 4179 43, 4198 61, 4172 58, 4178 41 Collaro 4A18 40, 4A21 38, 4A19 56, 4A20 56			
iluminación:	iluminación LED Iluminación: 1 x LED / 2,3 W	iluminación LED Iluminación: 1 x LED / 2,3 W, 2 x LED / 4,2 W	-	iluminación LED Iluminación: 2 x LED / 4,2 W
Equipamiento	1x Paquete de accesorios Finion 2 x cajón con alfombrilla antideslizante			
Indicación sobre normas	IP 44		-	IP 44
Montaje	Montado en pared			
Incluido en el suministro	set de fijación incluido			
Todas las combinaciones de color	3.491,-	4.096,-	2.647,-	3.250,-

	ARMARIO ALTO	ARMARIO ALTO	ARMARIO ALTO	ARMARIO ALTO
				
Referencia n°	**F480 00 XX**	**G480 00 XX**	**F490 00 XX**	**G490 00 XX**
Medidas (An x Al x Pr)	418 x 1516 x 270 mm			
Versión del modelo	-	con iluminación de pared	-	con iluminación de pared
Bisagras	bisagras a la izquierda	bisagras a la izquierda	bisagras a la derecha	bisagras a la derecha
iluminación:	-	iluminación LED Iluminación: 2 x LED / 11,2 W	-	iluminación LED Iluminación: 2 x LED / 11,2 W
Equipamiento	1 x estante fijo 1 x puerta 3 x estante de cristal			
Indicación sobre normas	-	IP 44	-	IP 44
Montaje	Montado en pared			
Incluido en el suministro	set de fijación incluido			
Todas las combinaciones de color	1.510,-	2.143,-	1.510,-	2.143,-

Ver la estructura del número de artículo en la página 157

YY = insertar color de la estantería
GF = Glossy White Lacquer, GK = Anthracite Matt Lacquer, GM = Olive Matt Lacquer, HB = Peony Matt Lacquer, HF = Gold Matt Lacquer, HG = Midnight Blue Matt Lacquer, MT = White Matt Lacquer, PD = Black Matt Lacquer, GN = Walnut Veneer, PC = Oak Veneer

XX = insertar color del frontal y del cuerpo
GF = Glossy White Lacquer, GK = Anthracite Matt Lacquer, GM = Olive Matt Lacquer, HB = Peony Matt Lacquer, HG = Midnight Blue Matt Lacquer, HJ = Silk Grey Matt Lacquer, MT = White Matt Lacquer, PD = Black Matt Lacquer, GN = Walnut Veneer, PC = Oak Veneer

Z = usar el color de la encimera del lavabo
1 = Glass White Matt, 2 = Glass Black Matt

FINION

€ sin I.V.A.

Modelo registrado, **Producción por encargo (tener en cuenta que no siempre se pueden satisfacer las peticiones de anulación o modificación)**, Los lavabos y las griferías deben pedirse por separado., Solicite el mando a distancia G999 02 00 para operar los muebles y espejos con iluminación por separado

Express Delivery Disponibilidad garantizada de estos productos en almacén.

	ARMARIO ALTO	ARMARIO ALTO	ARMARIO ALTO	ARMARIO ALTO
				
Referencia n°	**F460 YY XX**	**G460 YY XX**	**F470 YY XX**	**G470 YY XX**
Medidas (An x Al x Pr)	418 x 1516 x 270 mm			
Versión del modelo	con elemento de estantería	con elemento de estantería, con iluminación de pared	con elemento de estantería	con elemento de estantería, con iluminación de pared
Bisagras	bisagras a la izquierda	bisagras a la izquierda	bisagras a la derecha	bisagras a la derecha
iluminación:	iluminación LED Iluminación: 1 x LED / 2,3 W	iluminación LED Iluminación: 1 x LED / 2,3 W, 2 x LED / 11,2 W	iluminación LED Iluminación: 1 x LED / 2,3 W	iluminación LED Iluminación: 1 x LED / 2,3 W, 2 x LED / 11,2 W
Equipamiento	2 x puerta 2 x estante de cristal			
Indicación sobre normas	IP 44			
Montaje	Montado en pared			
Incluido en el suministro	set de fijación incluido			
Todas las combinaciones de color	2.143,-	2.776,-	2.143,-	2.776,-

	MODULO LATERAL	MODULO LATERAL	MODULO LATERAL	MODULO LATERAL
				
Referencia n°	**F560 00 XX**	**G560 00 XX**	**F570 00 XX**	**G570 00 XX**
Medidas (An x Al x Pr)	418 x 936 x 270 mm			
Versión del modelo	-	con iluminación de pared	-	con iluminación de pared
Bisagras	bisagras a la izquierda	bisagras a la izquierda	bisagras a la derecha	bisagras a la derecha
iluminación:	-	iluminación LED Iluminación: 2 x LED / 6,9 W	-	iluminación LED Iluminación: 2 x LED / 6,9 W
Equipamiento	1 x puerta 2 x estante de cristal			
Indicación sobre normas	-	IP 44	-	IP 44
Montaje	Montado en pared			
Incluido en el suministro	set de fijación incluido			
Todas las combinaciones de color	1.255,-	1.890,-	1.255,-	1.890,-

FINION

Ver la estructura del número de artículo en la página 157

YY = insertar color de la estantería
GF = Glossy White Lacquer, GK = Anthracite Matt Lacquer, GM = Olive Matt Lacquer, HB = Peony Matt Lacquer, HF = Gold Matt Lacquer, HG = Midnight Blue Matt Lacquer, MT = White Matt Lacquer, PD = Black Matt Lacquer, GN = Walnut Veneer, PC = Oak Veneer

XX = insertar color del frontal y del cuerpo
GF = Glossy White Lacquer, GK = Anthracite Matt Lacquer, GM = Olive Matt Lacquer, HB = Peony Matt Lacquer, HG = Midnight Blue Matt Lacquer, HJ = Silk Grey Matt Lacquer, MT = White Matt Lacquer, PD = Black Matt Lacquer, GN = Walnut Veneer, PC = Oak Veneer

Z = usar el color de la encimera del lavabo
1 = Glass White Matt, 2 = Glass Black Matt

FINION

€ sin I.V.A.

Modelo registrado, **Producción por encargo (tener en cuenta que no siempre se pueden satisfacer las peticiones de anulación o modificación)**, Los lavabos y las griferías deben pedirse por separado., Solicite el mando a distancia G999 02 00 para operar los muebles y espejos con iluminación por separado

Express Delivery Disponibilidad garantizada de estos productos en almacén.

	MODULO LATERAL	MODULO LATERAL	MODULO LATERAL	MODULO LATERAL
				
Referencia n°	**F500 YY XX**	**G500 YY XX**	**F510 YY XX**	**G510 YY XX**
Medidas (An x Al x Pr)	418 x 936 x 270 mm			
Versión del modelo	con elemento de estantería	con elemento de estantería, con iluminación de pared	con elemento de estantería	con elemento de estantería, con iluminación de pared
Bisagras	bisagras a la izquierda	bisagras a la izquierda	bisagras a la derecha	bisagras a la derecha
iluminación:	iluminación LED Iluminación: 1 x LED / 2,3 W	iluminación LED Iluminación: 1 x LED / 2,3 W, 2 x LED / 6,9 W	iluminación LED Iluminación: 1 x LED / 2,3 W	iluminación LED Iluminación: 1 x LED / 2,3 W, 2 x LED / 6,9 W
Equipamiento	1 x puerta 1 x estante de cristal			
Indicación sobre normas	IP 44			
Montaje	Montado en pared			
Incluido en el suministro	set de fijación incluido			
Todas las combinaciones de color	1.890,-	2.521,-	1.890,-	2.521,-

	MÓDULO ESTANTERÍA	MÓDULO ESTANTERÍA	MÓDULO ESTANTERÍA
	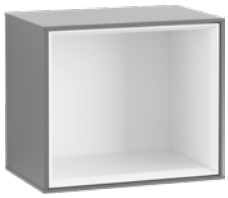	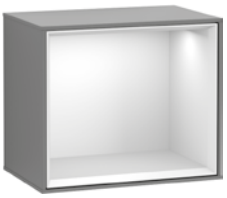	
Referencia n°	**FD10 YY XX**	**F580 YY XX**	**G580 YY XX**
Medidas (An x Al x Pr)	418 x 356 x 270 mm		
Versión del modelo	-	Iluminación interior	Iluminación interior, con iluminación de pared
iluminación:	-	iluminación LED Iluminación: 1 x LED / 2,3 W	iluminación LED Iluminación: 3 x LED / 2,3 W
Indicación sobre normas	-	IP 44	
Montaje	Montado en pared		
Incluido en el suministro	set de fijación incluido		
Todas las combinaciones de color	929,-	1.132,-	1.763,-

	ESPEJO	ESPEJO	ESPEJO	ESPEJO
				
	Express Delivery	Express Delivery	Express Delivery	Express Delivery
Referencia n°	**F600 16 00**	**F600 12 00**	**F600 10 00**	**F600 80 00**
Medidas (An x Al x Pr)	1600 x 750 x 45 mm	1200 x 750 x 45 mm	1000 x 750 x 45 mm	800 x 750 x 45 mm
iluminación:	iluminación LED Iluminación: 1 x LED / 66,2 W	iluminación LED Iluminación: 1 x LED / 53,9 W	iluminación LED Iluminación: 1 x LED / 47,7 W	iluminación LED Iluminación: 1 x LED / 41,6 W
Indicación sobre normas	IP 44			
Montaje	Montado en pared			
Incluido en el suministro	set de fijación incluido			
	3.042,-	2.661,-	2.410,-	2.030,-

Ver la estructura del número de artículo en la página 157

YY = insertar color de la estantería
GF = Glossy White Lacquer, GK = Anthracite Matt Lacquer, GM = Olive Matt Lacquer, HB = Peony Matt Lacquer, HF = Gold Matt Lacquer, HG = Midnight Blue Matt Lacquer, MT = White Matt Lacquer, PD = Black Matt Lacquer, GN = Walnut Veneer, PC = Oak Veneer

XX = insertar color del frontal y del cuerpo
GF = Glossy White Lacquer, GK = Anthracite Matt Lacquer, GM = Olive Matt Lacquer, HB = Peony Matt Lacquer, HG = Midnight Blue Matt Lacquer, HJ = Silk Grey Matt Lacquer, MT = White Matt Lacquer, PD = Black Matt Lacquer, GN = Walnut Veneer, PC = Oak Veneer

Z = usar el color de la encimera del lavabo
1 = Glass White Matt, 2 = Glass Black Matt

FINION

€ sin I.V.A.

Modelo registrado, **Producción por encargo (tener en cuenta que no siempre se pueden satisfacer las peticiones de anulación o modificación)**, Los lavabos y las griferías deben pedirse por separado., Solicite el mando a distancia G999 02 00 para operar los muebles y espejos con iluminación por separado

Express Delivery Disponibilidad garantizada de estos productos en almacén.

	ESPEJO
	
	Express Delivery
Referencia n°	**F600 60 00**
Medidas (An x Al x Pr)	600 x 750 x 45 mm
iluminación:	iluminación LED Iluminación: 1 x LED / 35,4 W
Indicación sobre normas	IP 44
Montaje	Montado en pared
Incluido en el suministro	set de fijación incluido
	1.649,-

	ESPEJO	ESPEJO	ESPEJO	ESPEJO
	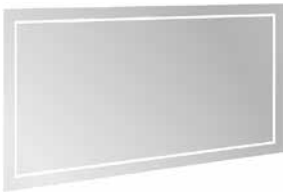	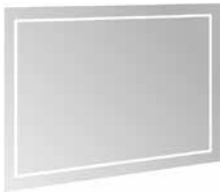	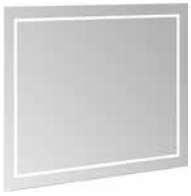	
	Express Delivery	Express Delivery	Express Delivery	Express Delivery
Referencia n°	**G600 16 00**	**G600 12 00**	**G600 10 00**	**G600 80 00**
Medidas (An x Al x Pr)	1600 x 750 x 45 mm	1200 x 750 x 45 mm	1000 x 750 x 45 mm	800 x 750 x 45 mm
iluminación:	iluminación LED Iluminación: 1 x LED / 33,1 W, 1 x LED / 66,2 W	iluminación LED Iluminación: 1 x LED / 27 W, 1 x LED / 53,9 W	iluminación LED Iluminación: 1 x LED / 23,9 W, 1 x LED / 47,7 W	iluminación LED Iluminación: 1 x LED / 20,8 W, 1 x LED / 41,6 W
Equipamiento	con iluminación de pared			
Indicación sobre normas	IP 44			
Montaje	Montado en pared			
Incluido en el suministro	set de fijación incluido			
	3.423,-	3.042,-	2.661,-	2.410,-

	ESPEJO
	
	Express Delivery
Referencia n°	**G600 60 00**
Medidas (An x Al x Pr)	600 x 750 x 45 mm
iluminación:	iluminación LED Iluminación: 1 x LED / 17,7 W, 1 x LED / 35,4 W
Equipamiento	con iluminación de pared
Indicación sobre normas	IP 44
Montaje	Montado en pared
Incluido en el suministro	set de fijación incluido
	2.155,-

Ver la estructura del número de artículo en la página 157

YY = insertar color de la estantería
GF = Glossy White Lacquer, GK = Anthracite Matt Lacquer, GM = Olive Matt Lacquer, HB = Peony Matt Lacquer, HF = Gold Matt Lacquer, HG = Midnight Blue Matt Lacquer, MT = White Matt Lacquer, PD = Black Matt Lacquer, GN = Walnut Veneer, PC = Oak Veneer

XX = insertar color del frontal y del cuerpo
GF = Glossy White Lacquer, GK = Anthracite Matt Lacquer, GM = Olive Matt Lacquer, HB = Peony Matt Lacquer, HG = Midnight Blue Matt Lacquer, HJ = Silk Grey Matt Lacquer, MT = White Matt Lacquer, PD = Black Matt Lacquer, GN = Walnut Veneer, PC = Oak Veneer

Z = usar el color de la encimera del lavabo
1 = Glass White Matt, 2 = Glass Black Matt

FINION

€ sin I.V.A.

Modelo registrado, **Producción por encargo (tener en cuenta que no siempre se pueden satisfacer las peticiones de anulación o modificación)**, Los lavabos y las griferías deben pedirse por separado., Solicite el mando a distancia G999 02 00 para operar los muebles y espejos con iluminación por separado

Express Delivery Disponibilidad garantizada de estos productos en almacén.

	MANDO A DISTANCIA, INCLUYE SOPORTE
	
	Express Delivery
Referencia n°	**G999 02 00**
Medidas (An x Al x Pr)	40 x 10 x 115 mm
Descripción	Un mando a distancia para todos los artículos Finion., se necesita para manejar todos los elementos de iluminación Finion
Incluido en el suministro	no incluido en el suministro
	50,-

Ver la estructura del número de artículo en la página 157

YY = insertar color de la estantería
GF = Glossy White Lacquer, GK = Anthracite Matt Lacquer, GM = Olive Matt Lacquer, HB = Peony Matt Lacquer, HF = Gold Matt Lacquer, HG = Midnight Blue Matt Lacquer, MT = White Matt Lacquer, PD = Black Matt Lacquer, GN = Walnut Veneer, PC = Oak Veneer

XX = insertar color del frontal y del cuerpo
GF = Glossy White Lacquer, GK = Anthracite Matt Lacquer, GM = Olive Matt Lacquer, HB = Peony Matt Lacquer, HG = Midnight Blue Matt Lacquer, HJ = Silk Grey Matt Lacquer, MT = White Matt Lacquer, PD = Black Matt Lacquer, GN = Walnut Veneer, PC = Oak Veneer

Z = usar el color de la encimera del lavabo
1 = Glass White Matt, 2 = Glass Black Matt

HOMMAGE

Sanitario

- Baño a juego:Hommage
- Gama de grifería a juego Mettlach

PRO.VILLEROY-BOCH.COM/TECHNICALDRAWINGS



Colores Cerámicos

R1 = Blanco CeramicPlus

R7 = Pure Black CeramicPlus

HOMMAGE

€ sin I.V.A.

Modelo registrado
Pida los grifos por separado

LAVABO



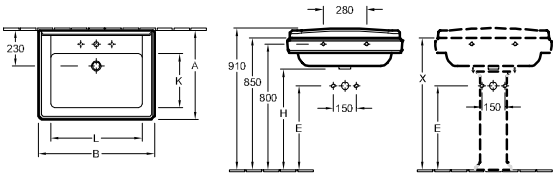

Referencia n°	A	B	E	H	K	L
710175XX	580	750	520	640	350	590
7101A1XX	580	750	520	640	350	590

Referencia n°	Descripción	plus R1	plus R7		pza./ pal.	kg/ pza.
7101 75 XX	750 x 580 mm	791,-	928,-	-	8	32,7
7101 A1 XX	750 x 580 mm	791,-	928,-	-	8	32,7
Montado en pared Para más información sobre las válvulas adecuadas, consulte las páginas 384-387						
6810 00 XX	**VÁLVULA CON CIERRE**	-	110,-	-		0,4
7232 00 XX	**PEDESTAL**	454,-	523,-	-	30	11,5
9221 49 00	**BASTIDOR ENCASTRABLE PARA LAVABO** 525 x 1120 x 75 mm Ver otros modelos de ViConnect en las páginas 367-383	-	-	265,-	10	8,1

INODORO DE FONDO PROFUNDO



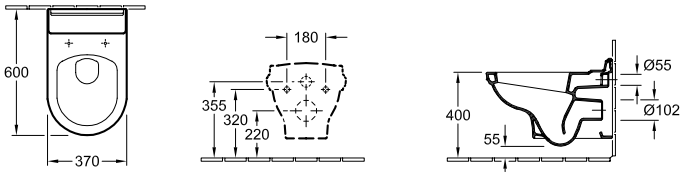

Referencia n°	Descripción	plus R1	plus R7		pza./ pal.	kg/ pza.
6661 B0 XX	370 x 600 mm	796,-	934,-	-	10	27,8
suspendido, salida horizontal, con set de fijación para fijación oculta						
8809 S1 XX	**ASIENTO CON TAPA DE INODORO** con bisagras QuickRelease y SoftClosing, bisagras de acero inoxidable	487,-	584,-	-	40	2,6
8809 S6 XX	**ASIENTO CON TAPA DE INODORO** con bisagras QuickRelease y SoftClosing, bisagras latón noble	625,-	722,-	-	40	3,9
9926 K1 00	**ASIENTO CON TAPA DE INODORO** abedul macizo, teñido de nogal, bisagras de acero inoxidable	-	-	552,-	40	3,5
9926 K6 00	**ASIENTO CON TAPA DE INODORO** abedul macizo, teñido de nogal, bisagras latón noble	-	-	689,-	40	3,5
9222 87 00	**JUEGO DE PROTECCIÓN ACÚSTICA VIPROTECT** (opcional) incl. accesorios	-	-	28,-	600	0,1
9224 65 00	**BASTIDOR ENCASTRABLE PARA INODORO** para instalación en tabique seco, bañera exenta 450 x 1120 x 165 mm Ver otros modelos de ViConnect en las páginas 367-383	-	-	473,-	8	19,8
9224 27 00	**BASTIDOR ENCASTRABLE PARA INODORO** para instalación en tabique seco, Altura estándar 1120 mm, operación frontal, incl. conducto instalado de fábrica para la conexión/el cableado en el inodoro con lavado 525 x 1120 x 135 mm Ver otros modelos de ViConnect en las páginas 367-383	-	-	402,-	10	15,8

XX = Sustituir por el código del acabado
R1 = Blanco CeramicPlus, R7 = Pure Black CeramicPlus

HOMMAGE

€ sin I.V.A.

Modelo registrado
Pida los grifos por separado

INODORO DE FONDO PROFUNDO CON CISTERNA A COMBINAR

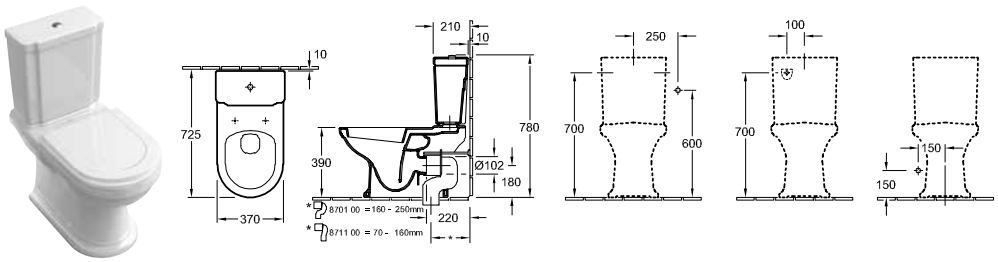

Referencia n°	Descripción	plus R1	plus R7		pza./ pal.	kg/ pza.
6662 10 XX	370 x 725 mm	866,-	1.019,-	-	9	27,4
de pie, salida horizontal, con set de fijación para fijación oculta, recomendación: montaje con distancia a la pared: 10 mm						
7721 11 XX	**CISTERNA** alimentación bilateral o por detrás, mecanismo de descarga con botón economizador DualFlush, cromado	558,-	636,-	-	32	14,2
7721 16 XX	**CISTERNA** alimentación bilateral o por detrás, mecanismo de descarga con botón economizador DualFlush, latón noble	649,-	728,-	-	32	14,2
7721 A1 XX	**CISTERNA** alimentación por debajo, mecanismo de descarga con botón economizador DualFlush, cromado	558,-	636,-	-	32	14,2
8809 S1 XX	**ASIENTO CON TAPA DE INODORO** con bisagras QuickRelease y SoftClosing, bisagras de acero inoxidable	487,-	584,-	-	40	2,6
8809 S6 XX	**ASIENTO CON TAPA DE INODORO** con bisagras QuickRelease y SoftClosing, bisagras latón noble	625,-	722,-	-	40	3,9
9926 61 00	**ASIENTO CON TAPA DE INODORO** abedul macizo, teñido de nogal, bisagras de acero inoxidable	-	-	507,-	40	3,9
9926 66 00	**ASIENTO CON TAPA DE INODORO** abedul macizo, teñido de nogal, bisagras latón noble	-	-	645,-	40	3,5
8701 00 00	**CODO DE DESAGÜE VARIO** para salida vertical 160 - 250 mm	-	-	144,-	100	0,7
8711 00 00	**CODO DE DESAGÜE VARIO** para salida vertical 70 - 160 mm	-	-	144,-	100	0,7

XX = Sustituir por el código del acabado
R1 = Blanco CeramicPlus, R7 = Pure Black CeramicPlus

LEGATO

Muebles

- Adecuado para los lavabos de las colecciones Architectura, Artis, Collaro, Finion, Loop & Friends, Memento 2.0, Subway 2.0
- adecuados para todos los programas de espejos & armarios con espejo

PRO.VILLEROY-BOCH.COM/TECHNICALDRAWINGS



Colores de los frentes / del cuerpo / de las encimeras



DH = Glossy White | FP = Glossy Grey | MS = White Matt | PD = Black Matt Lacquer | VG = Truffle Grey | VK = Soft Grey | RH = Oak Kansas | RK = Stone Oak | VH = Arizona Oak | VJ = Nordic Oak

LEGATO

€ sin I.V.A.

Modelo registrado

Producción por encargo (tener en cuenta que no siempre se pueden satisfacer las peticiones de anulación o modificación), Los lavabos y las griferías deben pedirse por separado.

Fontal:
Lámina de acrílico MDF en DH, FP (19 mm)
tablero aglomerado con revestimiento directo de MS, RH, RK, VG, VH, VJ, VK (19 mm)
MDF lacado en PD (19 mm)
grano horizontal en RH, RK, VH, VJ
color interior a juego para DH, FP
color interior a juego con la decoración para MS, RH, RK, VG, VH, VJ, VK
interior de color Anthracite para PD
Cuerpo:
Lámina de acrílico MDF en DH, FP (19 mm)
tablero aglomerado con revestimiento directo de MS, RH, RK, VG, VH, VJ, VK (19 mm)
MDF lacado en PD (19 mm)
grano horizontal en RH, RK, VH, VJ
color interior a juego para DH, FP
color interior a juego con la decoración para MS, RH, RK, VG, VH, VJ, VK
interior de color Anthracite para PD
Encimera del lavabo:
tablero aglomerado, pintado en DH, FP, PD, VK (40 mm)
Tablero aglomerado laminado en MS, RH, RK, VG, VH, VJ, VK (40 mm)
Los posibles orificios para grifos se pretaladran de fábrica en la encimera del lavabo y se pueden abrir en el lugar de instalación en función del modelo de lavabo y de la situación de la instalación
Borde biselado en la encimera del lavabo:
material mineral lacado en DH, FP, PD, VK
Material mineral en blanco (MS), beige (RH, VJ, VK), gris (RK, VH) y crema (VG)
Cajones:
Fondo antideslizante
función SoftClosing
Puertas:
función SoftClosing
Divisiones internas:
divisiones de cristal ajustables (8mm)
cajas de accesorios hechas de plástico gris traslúcido
Iluminación:
iluminación LED integrada
graduable en 3 intensidades
color de la luz ajustable libremente, desde luz diurna (6500 K) a blanco cálido (2700 K)
activación por sensores
Función auto-on - La intensidad de la luz al encenderse siempre es del 100%, la temperatura del color se mantiene preconfigurada
conexión de red suelta

Por favor, tenga en cuenta:
Consulte los planos técnicos, donde encontrará más información, como las posiciones de los grifos, medidas de instalación o de fijación, etc.
Las imágenes de lavabos incluidas son representativas de todas las combinaciones de lavabos posibles.

	PAQUETE DE ACCESORIOS 1
Equipamiento	1 x divisor de cajón de vidrio alto 2 x divisor de cajón de vidrio bajo 1 x caja de accesorios L

	MODULO BAJO	**MODULO BAJO**	**MODULO BAJO**	**MODULO BAJO**
				
Referencia n°	**B599 00 XX**	**B599 L0 XX**	**B600 00 XX**	**B600 L0 XX**
Medidas (An x Al x Pr)	1600 x 380 x 500 mm		1600 x 550 x 500 mm	
Versión del modelo	para 2 lavabos			
Combinable con	Architectura 5A25 45/46, 5A26 60/61, 5A27 60/61 Artis 4179 43, 4198 61, 4172 58, 4178 41 Collaro 4A18 40, 4A21 38, 4A19 56, 4A20 56 Finion 4143 61 Loop & Friends 4A45 00/01, 4A46 00/01, 4A47 00/01, 4A48 00/01, 4A49 00/01, 4A50 00/01			
iluminación:	-	iluminación LED Iluminación: 1 x LED / 34,1 W	-	iluminación LED Iluminación: 1 x LED / 34,1 W
Equipamiento	2x Paquete de accesorios 1 2 x cajón con alfombrilla antideslizante		2x Paquete de accesorios 1 4 x cajón con alfombrilla antideslizante	
Indicación sobre normas	-	IP 44	-	IP 44
Montaje	Montado en pared			
Incluido en el suministro	set de fijación incluido			
DH, FP, MS, RH, RK, VG, VH, VJ, VK	2.448,-	3.041,-	2.966,-	3.588,-
PD	2.815,-	3.498,-	3.410,-	4.125,-

XX = insertar color del frontal y del cuerpo
DH = Glossy White, FP = Glossy Grey, MS = White Matt, PD = Black Matt Lacquer, VG = Truffle Grey, VK = Soft Grey, RH = Oak Kansas, RK = Stone Oak, VH = Arizona Oak, VJ = Nordic Oak

LEGATO

€ sin I.V.A.

Modelo registrado

Producción por encargo (tener en cuenta que no siempre se pueden satisfacer las peticiones de anulación o modificación), Los lavabos y las griferías deben pedirse por separado.

	MODULO BAJO	MODULO BAJO	MODULO BAJO	MODULO BAJO
				
Referencia n°	**B595 00 XX**	**B595 L0 XX**	**B596 00 XX**	**B596 L0 XX**
Medidas (An x Al x Pr)	1600 x 380 x 500 mm		1600 x 550 x 500 mm	
Versión del modelo	lavabo a la izquierda			
Combinable con	Architectura 5A25 45/46, 5A26 60/61, 5A27 60/61 Artis 4179 43, 4198 61, 4172 58, 4178 41 Collaro 4A18 40, 4A21 38, 4A19 56, 4A20 56 Finion 4143 61 Loop & Friends 4A45 00/01, 4A46 00/01, 4A47 00/01, 4A48 00/01, 4A49 00/01, 4A50 00/01			
iluminación:	-	iluminación LED Iluminación: 1 x LED / 34,1 W	-	iluminación LED Iluminación: 1 x LED / 34,1 W
Equipamiento	2x Paquete de accesorios 1 2 x cajón con alfombrilla antideslizante		2x Paquete de accesorios 1 4 x cajón con alfombrilla antideslizante	
Indicación sobre normas	-	IP 44	-	IP 44
Montaje	Montado en pared			
Incluido en el suministro	set de fijación incluido			
DH, FP, MS, RH, RK, VG, VH, VJ, VK	2.373,-	2.962,-	2.894,-	3.509,-
PD	2.730,-	3.406,-	3.329,-	4.035,-

	MODULO BAJO	MODULO BAJO	MODULO BAJO	MODULO BAJO
				
Referencia n°	**B597 00 XX**	**B597 L0 XX**	**B598 00 XX**	**B598 L0 XX**
Medidas (An x Al x Pr)	1600 x 380 x 500 mm		1600 x 550 x 500 mm	
Versión del modelo	lavabo a la derecha			
Combinable con	Architectura 5A25 45/46, 5A26 60/61, 5A27 60/61 Artis 4179 43, 4198 61, 4172 58, 4178 41 Collaro 4A18 40, 4A21 38, 4A19 56, 4A20 56 Finion 4143 61 Loop & Friends 4A45 00/01, 4A46 00/01, 4A47 00/01, 4A48 00/01, 4A49 00/01, 4A50 00/01			
iluminación:	-	iluminación LED Iluminación: 1 x LED / 34,1 W	-	iluminación LED Iluminación: 1 x LED / 34,1 W
Equipamiento	2x Paquete de accesorios 1 2 x cajón con alfombrilla antideslizante		2x Paquete de accesorios 1 4 x cajón con alfombrilla antideslizante	
Indicación sobre normas	-	IP 44	-	IP 44
Montaje	Montado en pared			
Incluido en el suministro	set de fijación incluido			
DH, FP, MS, RH, RK, VG, VH, VJ, VK	2.373,-	2.962,-	2.894,-	3.509,-
PD	2.730,-	3.406,-	3.329,-	4.035,-

XX = insertar color del frontal y del cuerpo
DH = Glossy White, FP = Glossy Grey, MS = White Matt, PD = Black Matt Lacquer, VG = Truffle Grey, VK = Soft Grey, RH = Oak Kansas, RK = Stone Oak, VH = Arizona Oak, VJ = Nordic Oak

LEGATO

€ sin I.V.A.

Modelo registrado

Producción por encargo (tener en cuenta que no siempre se pueden satisfacer las peticiones de anulación o modificación), Los lavabos y las griferías deben pedirse por separado.

	MODULO BAJO	MODULO BAJO	MODULO BAJO	MODULO BAJO
				
Referencia n°	**B591 00 XX**	**B591 L0 XX**	**B592 00 XX**	**B592 L0 XX**
Medidas (An x Al x Pr)	1400 x 380 x 500 mm		1400 x 550 x 500 mm	
Versión del modelo	para 2 lavabos			
Combinable con	Architectura 5A25 45/46, 5A26 60/61, 5A27 60/61 Artis 4179 43, 4198 61, 4178 41 Collaro 4A18 40, 4A21 38, 4A19 56, 4A20 56 Loop & Friends 4A45 00/01, 4A46 00/01, 4A47 00/01, 4A48 00/01, 4A49 00/01, 4A50 00/01			
iluminación:	-	iluminación LED Iluminación: 1 x LED / 31 W	-	iluminación LED Iluminación: 1 x LED / 31 W
Equipamiento	2x Paquete de accesorios 1 2 x cajón con alfombrilla antideslizante		2x Paquete de accesorios 1 4 x cajón con alfombrilla antideslizante	
Indicación sobre normas	-	IP 44	-	IP 44
Montaje	Montado en pared			
Incluido en el suministro	set de fijación incluido			
DH, FP, MS, RH, RK, VG, VH, VJ, VK	2.153,-	2.697,-	2.670,-	3.242,-
PD	2.476,-	3.101,-	3.071,-	3.728,-

	MODULO BAJO	MODULO BAJO	MODULO BAJO	MODULO BAJO
				
Referencia n°	**B585 00 XX**	**B585 L0 XX**	**B586 00 XX**	**B586 L0 XX**
Medidas (An x Al x Pr)	1400 x 380 x 500 mm		1400 x 550 x 500 mm	
Versión del modelo	lavabo en el centro			
Combinable con	Architectura 5A25 45/46, 5A26 60/61, 5A27 60/61 Artis 4179 43, 4198 61, 4172 58, 4178 41 Collaro 4A18 40, 4A21 38, 4A19 56, 4A20 56 Finion 4143 61 Loop & Friends 4A45 00/01, 4A46 00/01, 4A47 00/01, 4A48 00/01, 4A49 00/01, 4A50 00/01			
iluminación:	-	iluminación LED Iluminación: 1 x LED / 31 W	-	iluminación LED Iluminación: 1 x LED / 31 W
Equipamiento	2x Paquete de accesorios 1 3 x cajón con alfombrilla antideslizante		2x Paquete de accesorios 1 5 x cajón con alfombrilla antideslizante	
Indicación sobre normas	-	IP 44	-	IP 44
Montaje	Montado en pared			
Incluido en el suministro	set de fijación incluido			
DH, FP, MS, RH, RK, VG, VH, VJ, VK	2.220,-	2.768,-	2.732,-	3.313,-
PD	2.552,-	3.182,-	3.144,-	3.810,-

XX = insertar color del frontal y del cuerpo
DH = Glossy White, FP = Glossy Grey, MS = White Matt, PD = Black Matt Lacquer, VG = Truffle Grey, VK = Soft Grey, RH = Oak Kansas, RK = Stone Oak, VH = Arizona Oak, VJ = Nordic Oak

LEGATO

€ sin I.V.A.

Modelo registrado

Producción por encargo (tener en cuenta que no siempre se pueden satisfacer las peticiones de anulación o modificación), Los lavabos y las griferías deben pedirse por separado.

	MODULO BAJO	MODULO BAJO	MODULO BAJO	MODULO BAJO
				
Referencia n°	**B587 00 XX**	**B587 L0 XX**	**B588 00 XX**	**B588 L0 XX**
Medidas (An x Al x Pr)	1400 x 380 x 500 mm		1400 x 550 x 500 mm	
Versión del modelo	lavabo a la izquierda			
Combinable con	Architectura 5A25 45/46, 5A26 60/61, 5A27 60/61 Artis 4179 43, 4198 61, 4172 58, 4178 41 Collaro 4A18 40, 4A21 38, 4A19 56, 4A20 56 Finion 4143 61 Loop & Friends 4A45 00/01, 4A46 00/01, 4A47 00/01, 4A48 00/01, 4A49 00/01, 4A50 00/01			
iluminación:	-	iluminación LED Iluminación: 1 x LED / 31 W	-	iluminación LED Iluminación: 1 x LED / 27,9 W
Equipamiento	2x Paquete de accesorios 1 2 x cajón con alfombrilla antideslizante		2x Paquete de accesorios 1 4 x cajón con alfombrilla antideslizante	
Indicación sobre normas	-	IP 44	-	IP 44
Montaje	Montado en pared			
Incluido en el suministro	set de fijación incluido			
DH, FP, MS, RH, RK, VG, VH, VJ, VK	2.079,-	2.619,-	2.596,-	3.166,-
PD	2.390,-	3.013,-	2.986,-	3.641,-

	MODULO BAJO	MODULO BAJO	MODULO BAJO	MODULO BAJO
				
Referencia n°	**B589 00 XX**	**B589 L0 XX**	**B590 00 XX**	**B590 L0 XX**
Medidas (An x Al x Pr)	1400 x 380 x 500 mm		1400 x 550 x 500 mm	
Versión del modelo	lavabo a la derecha			
Combinable con	Architectura 5A25 45/46, 5A26 60/61, 5A27 60/61 Artis 4179 43, 4198 61, 4172 58, 4178 41 Collaro 4A18 40, 4A21 38, 4A19 56, 4A20 56 Finion 4143 61 Loop & Friends 4A45 00/01, 4A46 00/01, 4A47 00/01, 4A48 00/01, 4A49 00/01, 4A50 00/01			
iluminación:	-	iluminación LED Iluminación: 1 x LED / 31 W	-	iluminación LED Iluminación: 1 x LED / 31 W
Equipamiento	2x Paquete de accesorios 1 2 x cajón con alfombrilla antideslizante		2x Paquete de accesorios 1 4 x cajón con alfombrilla antideslizante	
Indicación sobre normas	-	IP 44	-	IP 44
Montaje	Montado en pared			
Incluido en el suministro	set de fijación incluido			
DH, FP, MS, RH, RK, VG, VH, VJ, VK	2.079,-	2.619,-	2.596,-	3.166,-
PD	2.390,-	3.013,-	2.986,-	3.641,-

XX = insertar color del frontal y del cuerpo
DH = Glossy White, FP = Glossy Grey, MS = White Matt, PD = Black Matt Lacquer, VG = Truffle Grey, VK = Soft Grey, RH = Oak Kansas, RK = Stone Oak, VH = Arizona Oak, VJ = Nordic Oak

LEGATO

€ sin I.V.A.

Modelo registrado

Producción por encargo (tener en cuenta que no siempre se pueden satisfacer las peticiones de anulación o modificación), Los lavabos y las griferías deben pedirse por separado.

	MODULO BAJO	MODULO BAJO	MODULO BAJO	MODULO BAJO
				
Referencia n°	**B583 00 XX**	**B583 L0 XX**	**B584 00 XX**	**B584 L0 XX**
Medidas (An x Al x Pr)	1200 x 380 x 500 mm		1200 x 550 x 500 mm	
Versión del modelo	para 2 lavabos			
Combinable con	Architectura 5A25 45/46 Artis 4179 43, 4178 41 Collaro 4A18 40, 4A21 38, 4A19 56, 4A20 56 Loop & Friends 5148 00/01, 4A45 00/01, 5144 00/01, 4A46 00/01			
iluminación:	-	iluminación LED Iluminación: 1 x LED / 27,9 W	-	iluminación LED Iluminación: 1 x LED / 27,9 W
Equipamiento	2x Paquete de accesorios 1 2 x cajón con alfombrilla antideslizante		2x Paquete de accesorios 1 4 x cajón con alfombrilla antideslizante	
Indicación sobre normas	-	IP 44	-	IP 44
Montaje	Montado en pared			
Incluido en el suministro	set de fijación incluido			
DH, FP, MS, RH, RK, VG, VH, VJ, VK	2.003,-	2.494,-	2.519,-	3.041,-
PD	2.304,-	2.870,-	2.899,-	3.498,-

	MODULO BAJO	MODULO BAJO	MODULO BAJO	MODULO BAJO
				
Referencia n°	**B577 00 XX**	**B577 L0 XX**	**B578 00 XX**	**B578 L0 XX**
Medidas (An x Al x Pr)	1200 x 380 x 500 mm		1200 x 550 x 500 mm	
Versión del modelo	lavabo en el centro			
Combinable con	Architectura 5A25 45/46, 5A26 60/61, 5A27 60/61 Artis 4179 43, 4198 61, 4172 58, 4178 41 Collaro 4A18 40, 4A21 38, 4A19 56, 4A20 56 Finion 4143 61 Loop & Friends 4A45 00/01, 4A46 00/01, 4A47 00/01, 4A48 00/01, 4A49 00/01, 4A50 00/01			
iluminación:	-	iluminación LED Iluminación: 1 x LED / 27,9 W	-	iluminación LED Iluminación: 1 x LED / 27,9 W
Equipamiento	1x Paquete de accesorios 1 3 x cajón con alfombrilla antideslizante		1x Paquete de accesorios 1 5 x cajón con alfombrilla antideslizante	
Indicación sobre normas	-	IP 44	-	IP 44
Montaje	Montado en pared			
Incluido en el suministro	set de fijación incluido			
DH, FP, MS, RH, RK, VG, VH, VJ, VK	2.069,-	2.563,-	2.588,-	3.108,-
PD	2.380,-	2.948,-	2.977,-	3.575,-

XX = insertar color del frontal y del cuerpo
DH = Glossy White, FP = Glossy Grey, MS = White Matt, PD = Black Matt Lacquer, VG = Truffle Grey, VK = Soft Grey, RH = Oak Kansas, RK = Stone Oak, VH = Arizona Oak, VJ = Nordic Oak

LEGATO

€ sin I.V.A.

Modelo registrado

Producción por encargo (tener en cuenta que no siempre se pueden satisfacer las peticiones de anulación o modificación), Los lavabos y las griferías deben pedirse por separado.

	MODULO BAJO	MODULO BAJO	MODULO BAJO	MODULO BAJO
				
Referencia n°	**B579 00 XX**	**B579 L0 XX**	**B580 00 XX**	**B580 L0 XX**
Medidas (An x Al x Pr)	1200 x 380 x 500 mm		1200 x 550 x 500 mm	
Versión del modelo	lavabo a la izquierda			
Combinable con	Architectura 5A25 45/46 Artis 4179 43, 4172 58, 4178 41 Collaro 4A18 40, 4A21 38, 4A19 56, 4A20 56 Loop & Friends 5148 00/01, 4A45 00/01, 5144 00/01, 4A46 00/01, 5154 00/01, 4A49 00/01			
iluminación:	-	iluminación LED Iluminación: 1 x LED / 27,9 W	-	iluminación LED Iluminación: 1 x LED / 27,9 W
Equipamiento	2x Paquete de accesorios 1 2 x cajón con alfombrilla antideslizante		2x Paquete de accesorios 1 4 x cajón con alfombrilla antideslizante	
Indicación sobre normas	-	IP 44	-	IP 44
Montaje	Montado en pared			
Incluido en el suministro	set de fijación incluido			
DH, FP, MS, RH, RK, VG, VH, VJ, VK	1.929,-	2.415,-	2.448,-	2.962,-
PD	2.221,-	2.779,-	2.815,-	3.406,-

	MODULO BAJO	MODULO BAJO	MODULO BAJO	MODULO BAJO
				
Referencia n°	**B581 00 XX**	**B581 L0 XX**	**B582 00 XX**	**B582 L0 XX**
Medidas (An x Al x Pr)	1200 x 380 x 500 mm		1200 x 550 x 500 mm	
Versión del modelo	lavabo a la derecha			
Combinable con	Architectura 5A25 45/46 Artis 4179 43, 4172 58, 4178 41 Collaro 4A18 40, 4A21 38, 4A19 56, 4A20 56 Loop & Friends 5148 00/01, 4A45 00/01, 5144 00/01, 4A46 00/01, 5154 00/01, 4A49 00/01			
iluminación:	-	iluminación LED Iluminación: 1 x LED / 27,9 W	-	iluminación LED Iluminación: 1 x LED / 27,9 W
Equipamiento	2x Paquete de accesorios 1 2 x cajón con alfombrilla antideslizante		2x Paquete de accesorios 1 4 x cajón con alfombrilla antideslizante	
Indicación sobre normas	-	IP 44	-	IP 44
Montaje	Montado en pared			
Incluido en el suministro	set de fijación incluido			
DH, FP, MS, RH, RK, VG, VH, VJ, VK	1.929,-	2.415,-	2.448,-	2.962,-
PD	2.221,-	2.779,-	2.815,-	3.406,-

XX = insertar color del frontal y del cuerpo
DH = Glossy White, FP = Glossy Grey, MS = White Matt, PD = Black Matt Lacquer, VG = Truffle Grey, VK = Soft Grey, RH = Oak Kansas, RK = Stone Oak, VH = Arizona Oak, VJ = Nordic Oak

LEGATO

€ sin I.V.A.

Modelo registrado

Producción por encargo (tener en cuenta que no siempre se pueden satisfacer las peticiones de anulación o modificación), Los lavabos y las griferías deben pedirse por separado.

	MODULO BAJO	MODULO BAJO	MODULO BAJO	MODULO BAJO
				
Referencia n°	**B571 00 XX**	**B571 L0 XX**	**B572 00 XX**	**B572 L0 XX**
Medidas (An x Al x Pr)	1000 x 380 x 500 mm		1000 x 550 x 500 mm	
Versión del modelo	lavabo en el centro			
Combinable con	Architectura 5A25 45/46, 5A26 60/61, 5A27 60/61 Artis 4179 43, 4198 61, 4172 58, 4178 41 Collaro 4A18 40, 4A21 38, 4A19 56, 4A20 56 Finion 4143 61 Loop & Friends 4A45 00/01, 4A46 00/01, 4A47 00/01, 4A48 00/01, 4A49 00/01, 4A50 00/01			
iluminación:	-	iluminación LED Iluminación: 1 x LED / 24,8 W	-	iluminación LED Iluminación: 1 x LED / 24,8 W
Equipamiento	1x Paquete de accesorios 1 1 x cajón con alfombrilla antideslizante		1x Paquete de accesorios 1 2 x cajón con alfombrilla antideslizante	
Indicación sobre normas	-	IP 44	-	IP 44
Montaje	Montado en pared			
Incluido en el suministro	set de fijación incluido			
DH, FP, MS, RH, RK, VG, VH, VJ, VK	1.707,-	2.136,-	2.079,-	2.521,-
PD	1.965,-	2.455,-	2.390,-	2.901,-

	MODULO BAJO	MODULO BAJO	MODULO BAJO	MODULO BAJO
				
Referencia n°	**B569 00 XX**	**B569 L0 XX**	**B570 00 XX**	**B570 L0 XX**
Medidas (An x Al x Pr)	800 x 380 x 500 mm		800 x 550 x 500 mm	
Versión del modelo	lavabo en el centro			
Combinable con	Architectura 5A25 45/46, 5A26 60/61, 5A27 60/61 Artis 4179 43, 4198 61, 4172 58, 4178 41 Collaro 4A18 40, 4A21 38, 4A19 56, 4A20 56 Finion 4143 61 Loop & Friends 4A45 00/01, 4A46 00/01, 4A47 00/01, 4A48 00/01, 4A49 00/01, 4A50 00/01		Loop & Friends 4A45 00/01, 4A46 00/01, 4A47 00/01, 4A48 00/01, 4A49 00/01, 4A50 00/01 Architectura 5A25 45/46, 5A26 60/61, 5A27 60/61 Artis 4179 43, 4198 61, 4172 58, 4178 41 Collaro 4A18 40, 4A21 38, 4A19 56, 4A20 56 Finion 4143 61	Architectura 5A25 45/46, 5A26 60/61, 5A27 60/61 Artis 4179 43, 4198 61, 4172 58, 4178 41 Collaro 4A18 40, 4A21 38, 4A19 56, 4A20 56 Finion 4143 61 Loop & Friends 4A45 00/01, 4A46 00/01, 4A47 00/01, 4A48 00/01, 4A49 00/01, 4A50 00/01
iluminación:	-	iluminación LED Iluminación: 1 x LED / 21,6 W	-	iluminación LED Iluminación: 1 x LED / 21,6 W
Equipamiento	1x Paquete de accesorios 1 1 x cajón con alfombrilla antideslizante		1x Paquete de accesorios 1 2 x cajón con alfombrilla antideslizante	
Indicación sobre normas	-	IP 44	-	IP 44
Montaje	Montado en pared			
Incluido en el suministro	set de fijación incluido			
DH, FP, MS, RH, RK, VG, VH, VJ, VK	1.484,-	1.869,-	1.779,-	2.181,-
PD	1.707,-	2.150,-	2.047,-	2.508,-

XX = insertar color del frontal y del cuerpo
DH = Glossy White, FP = Glossy Grey, MS = White Matt, PD = Black Matt Lacquer, VG = Truffle Grey, VK = Soft Grey, RH = Oak Kansas, RK = Stone Oak, VH = Arizona Oak, VJ = Nordic Oak

LEGATO

€ sin I.V.A.

Modelo registrado

Producción por encargo (tener en cuenta que no siempre se pueden satisfacer las peticiones de anulación o modificación), Los lavabos y las griferías deben pedirse por separado.

	MODULO BAJO	MODULO BAJO	MODULO BAJO	MODULO BAJO
				
Referencia n°	**B567 00 XX**	**B567 L0 XX**	**B568 00 XX**	**B568 L0 XX**
Medidas (An x Al x Pr)	600 x 380 x 500 mm		600 x 550 x 500 mm	
Versión del modelo	lavabo en el centro			
Combinable con	Architectura 5A25 45/46 Artis 4179 43, 4172 58, 4178 41 Collaro 4A18 40, 4A21 38, 4A19 56, 4A20 56 Loop & Friends 4A45 00/01, 4A46 00/01, 4A47 00/01, 4A49 00/01			
iluminación:	-	iluminación LED Iluminación: 1 x LED / 18,5 W	-	iluminación LED Iluminación: 1 x LED / 18,5 W
Equipamiento	1x Paquete de accesorios 1 1 x cajón con alfombrilla antideslizante		1x Paquete de accesorios 1 2 x cajón con alfombrilla antideslizante	
Indicación sobre normas	-	IP 44	-	IP 44
Montaje	Montado en pared			
Incluido en el suministro	set de fijación incluido			
DH, FP, MS, RH, RK, VG, VH, VJ, VK	1.339,-	1.681,-	1.633,-	1.992,-
PD	1.538,-	1.936,-	1.879,-	2.292,-

	MODULO BAJO	MODULO BAJO	MODULO BAJO	MODULO BAJO
				
Referencia n°	**B565 00 XX**	**B565 L0 XX**	**B566 00 XX**	**B566 L0 XX**
Medidas (An x Al x Pr)	450 x 380 x 500 mm		450 x 550 x 500 mm	
Versión del modelo	lavabo en el centro			
Combinable con	Artis 4179 43, 4178 41 Collaro 4A18 40, 4A21 38 Loop&Friends 4A45 00/01, 4A46 00/01			
iluminación:	-	iluminación LED Iluminación: 1 x LED / 16,2 W	-	iluminación LED Iluminación: 1 x LED / 16,2 W
Equipamiento	1 x caja de accesorios L 1 x cajón con alfombrilla antideslizante		1 x caja de accesorios L 2 x cajón con alfombrilla antideslizante	
Indicación sobre normas	-	IP 44	-	IP 44
Montaje	Montado en pared			
Incluido en el suministro	set de fijación incluido			
Indicación	-		solo se puede colocar centrada una grifería con desagüe de pared y grifería estándar	
DH, FP, MS, RH, RK, VG, VH, VJ, VK	1.188,-	1.496,-	1.411,-	1.729,-
PD	1.365,-	1.720,-	1.623,-	1.988,-

XX = insertar color del frontal y del cuerpo
DH = Glossy White, FP = Glossy Grey, MS = White Matt, PD = Black Matt Lacquer, VG = Truffle Grey, VK = Soft Grey, RH = Oak Kansas, RK = Stone Oak, VH = Arizona Oak, VJ = Nordic Oak

LEGATO

€ sin I.V.A.

Modelo registrado

Producción por encargo (tener en cuenta que no siempre se pueden satisfacer las peticiones de anulación o modificación), Los lavabos y las griferías deben pedirse por separado.

	MODULO BAJO	MODULO BAJO	MODULO BAJO	MODULO BAJO
				
Referencia n°	**B676 00 XX**	**B676 L0 XX**	**B677 00 XX**	**B677 L0 XX**
Medidas (An x Al x Pr)	1600 x 380 x 500 mm		1600 x 550 x 500 mm	
Versión del modelo	para 2 lavabos			
Combinable con	Memento 2.0 4A22 6F/6G/6J/6L, 4A22 5F/5G/5J/5L			
iluminación:	-	iluminación LED Iluminación: 1 x LED / 34,1 W	-	iluminación LED Iluminación: 1 x LED / 34,1 W
Equipamiento	2x Paquete de accesorios 1 2 x cajón con alfombrilla antideslizante		2x Paquete de accesorios 1 4 x cajón con alfombrilla antideslizante	
Indicación sobre normas	-	IP 44	-	IP 44
Montaje	Montado en pared			
Incluido en el suministro	set de fijación incluido			
Indicación	no admite grifería de 3 agujeros, agujeros para griferia perforados			
DH, FP, MS, RH, RK, VG, VH, VJ, VK	2.448,-	3.041,-	2.966,-	3.588,-
PD	2.815,-	3.498,-	3.410,-	4.125,-

	MODULO BAJO	MODULO BAJO	MODULO BAJO	MODULO BAJO
				
Referencia n°	**B668 00 XX**	**B668 L0 XX**	**B669 00 XX**	**B669 L0 XX**
Medidas (An x Al x Pr)	1400 x 380 x 500 mm		1400 x 550 x 500 mm	
Versión del modelo	para 2 lavabos			
Combinable con	Memento 2.0 4A22 5F/5G/5J/5L			
iluminación:	-	iluminación LED Iluminación: 1 x LED / 31 W	-	iluminación LED Iluminación: 1 x LED / 31 W
Equipamiento	2x Paquete de accesorios 1 2 x cajón con alfombrilla antideslizante		2x Paquete de accesorios 1 4 x cajón con alfombrilla antideslizante	
Indicación sobre normas	-	IP 44	-	IP 44
Montaje	Montado en pared			
Incluido en el suministro	set de fijación incluido			
Indicación	no admite grifería de 3 agujeros, agujeros para griferia perforados			
DH, FP, MS, RH, RK, VG, VH, VJ, VK	2.153,-	2.697,-	2.670,-	3.242,-
PD	2.476,-	3.101,-	3.071,-	3.728,-

XX = insertar color del frontal y del cuerpo
DH = Glossy White, FP = Glossy Grey, MS = White Matt, PD = Black Matt Lacquer, VG = Truffle Grey, VK = Soft Grey, RH = Oak Kansas, RK = Stone Oak, VH = Arizona Oak, VJ = Nordic Oak

LEGATO

€ sin I.V.A.

Modelo registrado

Producción por encargo (tener en cuenta que no siempre se pueden satisfacer las peticiones de anulación o modificación), Los lavabos y las griferías deben pedirse por separado.

	MODULO BAJO	MODULO BAJO	MODULO BAJO	MODULO BAJO
				
Referencia n°	**B603 00 XX**	**B603 L0 XX**	**B604 00 XX**	**B604 L0 XX**
Medidas (An x Al x Pr)	1000 x 380 x 500 mm		1000 x 550 x 500 mm	
Versión del modelo	lavabo en el centro			
Combinable con	Memento 2.0 4A22 8F/8G/8J/8L, 4A22 6F/6G/6J/6L, 4A22 5F/5G/5J/5L			
iluminación:	-	iluminación LED Iluminación: 1 x LED / 24,8 W	-	iluminación LED Iluminación: 1 x LED / 24,8 W
Equipamiento	1x Paquete de accesorios 1 1 x cajón con alfombrilla antideslizante		1x Paquete de accesorios 1 2 x cajón con alfombrilla antideslizante	
Indicación sobre normas	-	IP 44	-	IP 44
Montaje	Montado en pared			
Incluido en el suministro	set de fijación incluido			
Indicación	no admite grifería de 3 agujeros, agujeros para griferia perforados			
DH, FP, MS, RH, RK, VG, VH, VJ, VK	1.707,-	2.136,-	2.079,-	2.521,-
PD	1.965,-	2.455,-	2.390,-	2.901,-

	MODULO BAJO	MODULO BAJO	MODULO BAJO	MODULO BAJO
				
Referencia n°	**B601 00 XX**	**B601 L0 XX**	**B602 00 XX**	**B602 L0 XX**
Medidas (An x Al x Pr)	800 x 380 x 500 mm		800 x 550 x 500 mm	
Versión del modelo	lavabo en el centro			
Combinable con	Memento 2.0 4A22 6F/6G/6J/6L, 4A22 5F/5G/5J/5L			
iluminación:	-	iluminación LED Iluminación: 1 x LED / 21,6 W	-	iluminación LED Iluminación: 1 x LED / 21,6 W
Equipamiento	1x Paquete de accesorios 1 1 x cajón con alfombrilla antideslizante		1x Paquete de accesorios 1 2 x cajón con alfombrilla antideslizante	
Indicación sobre normas	-	IP 44	-	IP 44
Montaje	Montado en pared			
Incluido en el suministro	set de fijación incluido			
Indicación	no admite grifería de 3 agujeros, agujeros para griferia perforados			
DH, FP, MS, RH, RK, VG, VH, VJ, VK	1.484,-	1.869,-	1.779,-	2.181,-
PD	1.707,-	2.150,-	2.047,-	2.508,-

XX = insertar color del frontal y del cuerpo
DH = Glossy White, FP = Glossy Grey, MS = White Matt, PD = Black Matt Lacquer, VG = Truffle Grey, VK = Soft Grey, RH = Oak Kansas, RK = Stone Oak, VH = Arizona Oak, VJ = Nordic Oak

LEGATO

€ sin I.V.A.

Modelo registrado

Producción por encargo (tener en cuenta que no siempre se pueden satisfacer las peticiones de anulación o modificación), Los lavabos y las griferías deben pedirse por separado.

	MODULO LATERAL	MODULO LATERAL
		
Referencia n°	**B728 00 XX**	**B728 01 XX**
Medidas (An x Al x Pr)	400 x 870 x 350 mm	
Bisagras	bisagras a la izquierda	bisagras a la derecha
Equipamiento	1 x puerta 2 x cajón con alfombrilla antideslizante 1 x estante	
Montaje	Montado en pared	
Incluido en el suministro	set de fijación incluido	
DH, FP, MS, RH, RK, VG, VH, VJ, VK	1.039,-	1.039,-
PD	1.198,-	1.198,-

	ARMARIO ALTO	ARMARIO ALTO
		
Referencia n°	**B730 00 XX**	**B730 01 XX**
Medidas (An x Al x Pr)	400 x 1550 x 350 mm	
Bisagras	bisagras a la izquierda	bisagras a la derecha
Equipamiento	2 x puerta 3 x estante	
Montaje	Montado en pared	
Incluido en el suministro	set de fijación incluido	
DH, FP, MS, RH, RK, VG, VH, VJ, VK	966,-	966,-
PD	1.112,-	1.112,-

XX = insertar color del frontal y del cuerpo
DH = Glossy White, FP = Glossy Grey, MS = White Matt, PD = Black Matt Lacquer, VG = Truffle Grey, VK = Soft Grey, RH = Oak Kansas, RK = Stone Oak, VH = Arizona Oak, VJ = Nordic Oak

LOOP & FRIENDS

Sanitario

- Programa de muebles Antao, Collaro, Legato
- inodoro Subway 2.0 a juego, Universo TwistFlush
- adecuados para todos los programas de espejos & armarios con espejo
- baños Loop & Friends a juego
- Gama de grifería a juego Loop & Friends, Antao, Liberty

PRO.VILLEROY-BOCH.COM/TECHNICALDRAWINGS



Colores Cerámicos

01 = Blanco	R1 = Blanco CeramicPlus	RW = Stone White CeramicPlus	R7 = Pure Black CeramicPlus	i4 = Grafito CeramicPlus	AM = Almond CeramicPlus

Los colores RW, R7, i4 y AM se fabrican por encargo. Consulte los plazos de entrega al realizar el pedido.

LOOP & FRIENDS

€ sin I.V.A.

Modelo registrado
Pida los grifos por separado

LAVABO SOBRE ENCIMERA

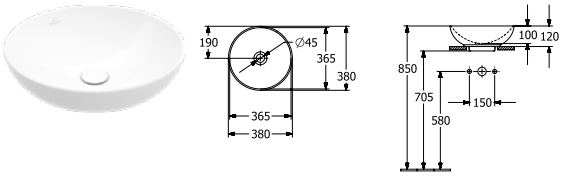

Referencia n°	Descripción		01	R1	RW, R7, i4, AM	pza./ pal.	kg/ pza.
4A45 00 XX	380 mm diámetro para grifería mural o grifería con cuerpo más alto, sin bancada de grifería	Titan Ceram	370,-	475,-	549,-	18	6,6
4A45 01 XX	380 mm diámetro para grifería mural o grifería con cuerpo más alto, sin bancada de grifería	Titan Ceram	419,-	524,-	598,-	18	6,6

Montado en superficie, con plantilla para corte, set de fijación incluido, Encargue el enganche 92181700 para instalación sobre encimeras con un grosor superior a 30 mm., programa de muebles: Antao, Collaro, Legato
Para más información sobre las válvulas adecuadas, consulte las páginas 384-387
Atención: en los modelos sin rebosadero debe utilizarse una válvula de desagüe que no pueda cerrarse

LAVABO SOBRE ENCIMERA

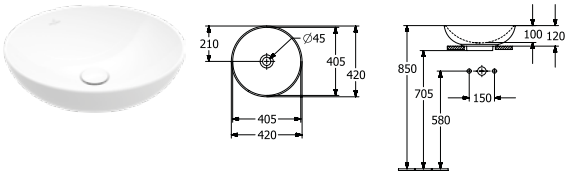

Referencia n°	Descripción		01	R1	RW, R7, i4, AM	pza./ pal.	kg/ pza.
4A46 00 XX	420 mm diámetro para grifería mural o grifería con cuerpo más alto, sin bancada de grifería	Titan Ceram	400,-	506,-	586,-	18	7,6
4A46 01 XX	420 mm diámetro para grifería mural o grifería con cuerpo más alto, sin bancada de grifería	Titan Ceram	449,-	555,-	634,-	18	7,6

Montado en superficie, con plantilla para corte, set de fijación incluido, Encargue el enganche 92181700 para instalación sobre encimeras con un grosor superior a 30 mm., programa de muebles: Antao, Collaro, Legato
Para más información sobre las válvulas adecuadas, consulte las páginas 384-387
Atención: en los modelos sin rebosadero debe utilizarse una válvula de desagüe que no pueda cerrarse

LAVABO SOBRE ENCIMERA

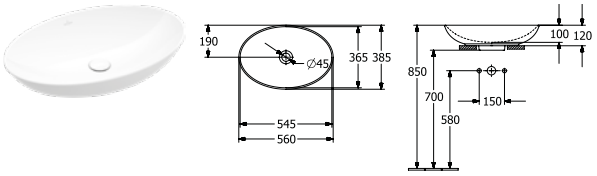

Referencia n°	Descripción		01	R1	RW, R7, i4, AM	pza./ pal.	kg/ pza.
4A47 00 XX	560 x 380 mm para grifería mural o grifería con cuerpo más alto, sin bancada de grifería con plantilla para corte, con varilla alargada con bola para mando excéntrico de la válvula de desagüe, set de fijación incluido, Encargue el enganche 92181700 para instalación sobre encimeras con un grosor superior a 30 mm.	Titan Ceram	417,-	522,-	605,-	12	9,2
4A47 01 XX	560 x 380 mm para grifería mural o grifería con cuerpo más alto, sin bancada de grifería con plantilla para corte, set de fijación incluido, Encargue el enganche 92181700 para instalación sobre encimeras con un grosor superior a 30 mm.	Titan Ceram	465,-	570,-	653,-	12	10

Montado en superficie, programa de muebles: Antao, Collaro, Legato
Para más información sobre las válvulas adecuadas, consulte las páginas 384-387
Atención: en los modelos sin rebosadero debe utilizarse una válvula de desagüe que no pueda cerrarse

Los colores RW, R7, I4 o AM se fabrican bajo petición. Por favor, pregunte por el plazo de entrega cuando realice una solicitud.

XX = Sustituir por el código del acabado
01 = Blanco, R1 = Blanco CeramicPlus, RW = Stone White CeramicPlus, R7 = Pure Black CeramicPlus, i4 = Grafito CeramicPlus, AM = Almond CeramicPlus

LOOP & FRIENDS

€ sin I.V.A.

Modelo registrado
Pida los grifos por separado

LAVABO SOBRE ENCIMERA

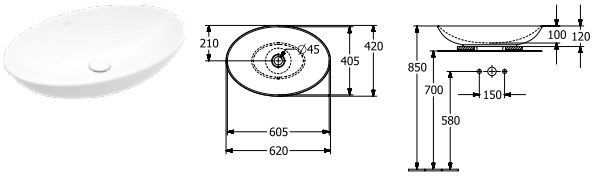

Referencia n°	Descripción		01	R1	RW, R7, i4, AM	pza./ pal.	kg/ pza.
4A48 00 XX	620 x 420 mm para grifería mural o grifería con cuerpo más alto, sin bancada de grifería ⬭ con plantilla para corte, con varilla alargada con bola para mando excéntrico de la válvula de desagüe, set de fijación incluido, Encargue el enganche 92181700 para instalación sobre encimeras con un grosor superior a 30 mm.	Titan Ceram	421,-	526,-	610,-	12	10,5
4A48 01 XX	620 x 420 mm para grifería mural o grifería con cuerpo más alto, sin bancada de grifería ⬭ con plantilla para corte, set de fijación incluido, Encargue el enganche 92181700 para instalación sobre encimeras con un grosor superior a 30 mm.	Titan Ceram	469,-	574,-	659,-	12	10,5

Montado en superficie, programa de muebles: Antao, Collaro, Legato
Para más información sobre las válvulas adecuadas, consulte las páginas 384-387
Atención: en los modelos sin rebosadero debe utilizarse una válvula de desagüe que no pueda cerrarse

LAVABO SOBRE ENCIMERA

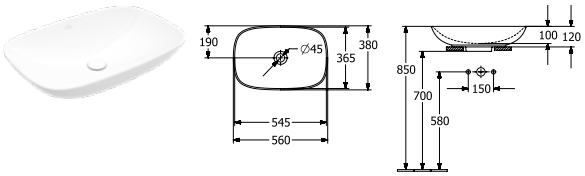

Referencia n°	Descripción		01	R1	RW, R7, i4, AM	pza./ pal.	kg/ pza.
4A49 00 XX	560 x 380 mm para grifería mural o grifería con cuerpo más alto, sin bancada de grifería ⬭ con plantilla para corte, con varilla alargada con bola para mando excéntrico de la válvula de desagüe, set de fijación incluido, Encargue el enganche 92181700 para instalación sobre encimeras con un grosor superior a 30 mm.	Titan Ceram	417,-	522,-	605,-	12	7,2
4A49 01 XX	560 x 380 mm para grifería mural o grifería con cuerpo más alto, sin bancada de grifería ⬭ con plantilla para corte, set de fijación incluido, Encargue el enganche 92181700 para instalación sobre encimeras con un grosor superior a 30 mm.	Titan Ceram	465,-	570,-	653,-	12	10,6

Montado en superficie, programa de muebles: Antao, Collaro, Legato
Para más información sobre las válvulas adecuadas, consulte las páginas 384-387
Atención: en los modelos sin rebosadero debe utilizarse una válvula de desagüe que no pueda cerrarse

LAVABO SOBRE ENCIMERA

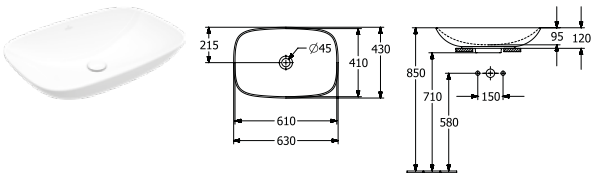

Referencia n°	Descripción		01	R1	RW, R7, i4, AM	pza./ pal.	kg/ pza.
4A50 00 XX	620 x 420 mm para grifería mural o grifería con cuerpo más alto, sin bancada de grifería ⬭ con plantilla para corte, con varilla alargada con bola para mando excéntrico de la válvula de desagüe, set de fijación incluido, Encargue el enganche 92181700 para instalación sobre encimeras con un grosor superior a 30 mm.	Titan Ceram	421,-	526,-	610,-	12	12,3
4A50 01 XX	620 x 420 mm para grifería mural o grifería con cuerpo más alto, sin bancada de grifería ⬭ con plantilla para corte, set de fijación incluido, Encargue el enganche 92181700 para instalación sobre encimeras con un grosor superior a 30 mm.	Titan Ceram	469,-	574,-	659,-	12	12,3

Montado en superficie, programa de muebles: Antao, Collaro, Legato
Para más información sobre las válvulas adecuadas, consulte las páginas 384-387
Atención: en los modelos sin rebosadero debe utilizarse una válvula de desagüe que no pueda cerrarse

Los colores RW, R7, I4 o AM se fabrican bajo petición. Por favor, pregunte por el plazo de entrega cuando realice una solicitud.

XX = Sustituir por el código del acabado
01 = Blanco, R1 = Blanco CeramicPlus, RW = Stone White CeramicPlus, R7 = Pure Black CeramicPlus, i4 = Grafito CeramicPlus, AM = Almond CeramicPlus

LOOP & FRIENDS

€ sin I.V.A.

Modelo registrado
Pida los grifos por separado

LAVABO DE ENCASTRE

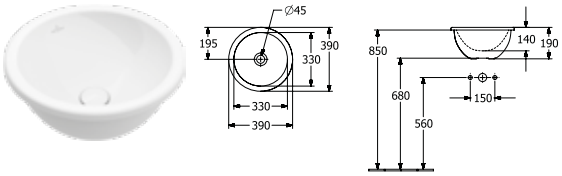

Referencia nº	Descripción		01	R1	RW, R7		pza./ pal.	kg/ pza.
4A59 00 XX	390 mm diámetro sin bancada de grifería	Titan Ceram	256,-	361,-	-	-	30	8
4A59 01 XX	390 mm diámetro sin bancada de grifería	Titan Ceram	305,-	410,-	-	-	30	8

Integrado, lado exterior esmaltado, con plantilla para corte
Para más información sobre las válvulas adecuadas, consulte las páginas 384-387
Atención: en los modelos sin rebosadero debe utilizarse una válvula de desagüe que no pueda cerrarse

LAVABO DE ENCASTRE

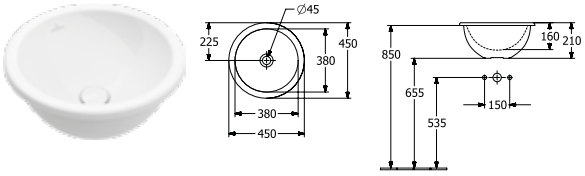

Referencia nº	Descripción		01	R1	RW, R7		pza./ pal.	kg/ pza.
4A60 00 XX	450 mm diámetro sin bancada de grifería	Titan Ceram	272,-	377,-	-	-	20	10,9
4A60 01 XX	450 mm diámetro sin bancada de grifería	Titan Ceram	320,-	425,-	-	-	20	10,6

Integrado, lado exterior esmaltado, con plantilla para corte
Para más información sobre las válvulas adecuadas, consulte las páginas 384-387
Atención: en los modelos sin rebosadero debe utilizarse una válvula de desagüe que no pueda cerrarse

LAVABO DE ENCASTRE

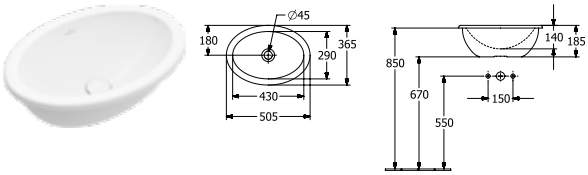

Referencia nº	Descripción		01	R1	RW, R7		pza./ pal.	kg/ pza.
4A61 00 XX	505 x 360 mm sin bancada de grifería	Titan Ceram	325,-	430,-	-	-	20	8,7
4A61 01 XX	505 x 360 mm sin bancada de grifería	Titan Ceram	374,-	478,-	-	-	20	8,7

Integrado, lado exterior esmaltado, con plantilla para corte
Para más información sobre las válvulas adecuadas, consulte las páginas 384-387
Atención: en los modelos sin rebosadero debe utilizarse una válvula de desagüe que no pueda cerrarse

Los colores RW, R7, I4 o AM se fabrican bajo petición. Por favor, pregunte por el plazo de entrega cuando realice una solicitud.

XX = Sustituir por el código del acabado
01 = Blanco, R1 = Blanco CeramicPlus, RW = Stone White CeramicPlus, R7 = Pure Black CeramicPlus, i4 = Grafito CeramicPlus,
AM = Almond CeramicPlus

LOOP & FRIENDS

€ sin I.V.A.

Modelo registrado
Pida los grifos por separado

LAVABO DE ENCASTRE



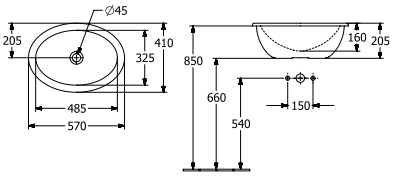

Referencia nº	Descripción		01	R1	RW, R7		pza./ pal.	kg/ pza.
4A62 00 XX	570 x 410 mm sin bancada de grifería ⬭ con plantilla para corte, con varilla alargada con bola para mando excéntrico de la válvula de desagüe	Titan Ceram	334,-	439,-	-	-	20	11,8
4A62 01 XX	570 x 410 mm sin bancada de grifería ⬭ con plantilla para corte	Titan Ceram	383,-	488,-	-	-	20	11,8

Integrado, lado exterior esmaltado
Para más información sobre las válvulas adecuadas, consulte las páginas 384-387
Atención: en los modelos sin rebosadero debe utilizarse una válvula de desagüe que no pueda cerrarse

LAVABO DE ENCASTRE



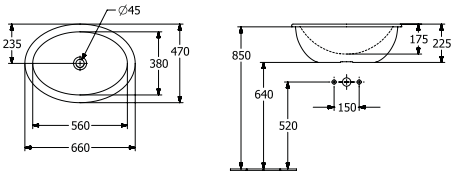

Referencia nº	Descripción		01	R1	RW, R7		pza./ pal.	kg/ pza.
4A63 00 XX	660 x 470 mm sin bancada de grifería ⬭ con plantilla para corte, con varilla alargada con bola para mando excéntrico de la válvula de desagüe	Titan Ceram	343,-	448,-	-	-	10	16
4A63 01 XX	660 x 470 mm sin bancada de grifería ⬭ con plantilla para corte	Titan Ceram	391,-	496,-	-	-	10	16,4

Integrado, lado exterior esmaltado
Para más información sobre las válvulas adecuadas, consulte las páginas 384-387
Atención: en los modelos sin rebosadero debe utilizarse una válvula de desagüe que no pueda cerrarse

LAVABO DE ENCASTRE



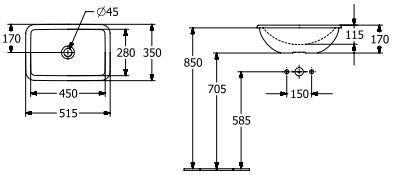

Referencia nº	Descripción		01	R1	RW, R7		pza./ pal.	kg/ pza.
4A64 00 XX	510 x 340 mm sin bancada de grifería ⬭ con plantilla para corte, con varilla alargada con bola para mando excéntrico de la válvula de desagüe	Titan Ceram	325,-	430,-	-	-	20	10,9
4A64 01 XX	510 x 340 mm sin bancada de grifería ⬭ con plantilla para corte	Titan Ceram	374,-	478,-	-	-	20	10,9

Integrado, lado exterior esmaltado
Para más información sobre las válvulas adecuadas, consulte las páginas 384-387
Atención: en los modelos sin rebosadero debe utilizarse una válvula de desagüe que no pueda cerrarse

Los colores RW, R7, I4 o AM se fabrican bajo petición. Por favor, pregunte por el plazo de entrega cuando realice una solicitud.

XX = Sustituir por el código del acabado
01 = Blanco, R1 = Blanco CeramicPlus, RW = Stone White CeramicPlus, R7 = Pure Black CeramicPlus, i4 = Grafito CeramicPlus,
AM = Almond CeramicPlus

LOOP & FRIENDS

€ sin I.V.A.

Modelo registrado
Pida los grifos por separado

LAVABO DE ENCASTRE



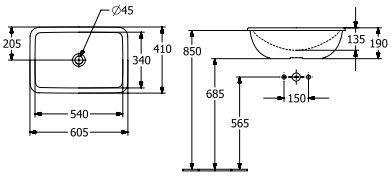

Referencia nº	Descripción		01	R1	RW, R7		pza./ pal.	kg/ pza.
4A65 00 XX	600 x 405 mm sin bancada de grifería ⬭ con plantilla para corte, con varilla alargada con bola para mando excéntrico de la válvula de desagüe	Titan Ceram	334,-	439,-	-	-	12	14,7
4A65 01 XX	600 x 405 mm sin bancada de grifería ⬭ con plantilla para corte	Titan Ceram	383,-	488,-	-	-	12	14,7

Integrado, lado exterior esmaltado
Para más información sobre las válvulas adecuadas, consulte las páginas 384-387
Atención: en los modelos sin rebosadero debe utilizarse una válvula de desagüe que no pueda cerrarse

LAVABO DE ENCASTRE



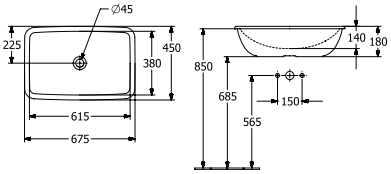

Referencia nº	Descripción		01	R1	RW, R7		pza./ pal.	kg/ pza.
4A66 00 XX	675 x 450 mm sin bancada de grifería ⬭ con plantilla para corte, con varilla alargada con bola para mando excéntrico de la válvula de desagüe	Titan Ceram	343,-	448,-	-	-	10	17,8
4A66 01 XX	675 x 450 mm sin bancada de grifería ⬭ con plantilla para corte	Titan Ceram	391,-	496,-	-	-	10	17,8

Integrado, lado exterior esmaltado
Para más información sobre las válvulas adecuadas, consulte las páginas 384-387
Atención: en los modelos sin rebosadero debe utilizarse una válvula de desagüe que no pueda cerrarse

LAVABO DE SOTOENCASTRE

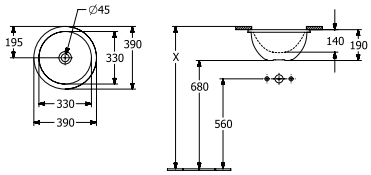

Referencia nº	Descripción		01	R1	RW, R7		pza./ pal.	kg/ pza.
4A51 00 XX	330 mm diámetro sin bancada de grifería ⬭	Titan Ceram	256,-	361,-	412,-	-	30	8
4A51 01 XX	330 mm diámetro sin bancada de grifería ⬭	Titan Ceram	305,-	410,-	460,-	-	30	8

Bajo encimera, lado exterior esmaltado, el recorte para el montaje sólo puede hacerse mediante el lavabo original, es posible el montaje en encimeras revestidas en plástico y de piedra natural, set de fijación incluido
Para más información sobre las válvulas adecuadas, consulte las páginas 384-387
Atención: en los modelos sin rebosadero debe utilizarse una válvula de desagüe que no pueda cerrarse

Los colores RW, R7, I4 o AM se fabrican bajo petición. Por favor, pregunte por el plazo de entrega cuando realice una solicitud.

XX = Sustituir por el código del acabado
01 = Blanco, R1 = Blanco CeramicPlus, RW = Stone White CeramicPlus, R7 = Pure Black CeramicPlus, i4 = Grafito CeramicPlus,
AM = Almond CeramicPlus

LOOP & FRIENDS

€ sin I.V.A.

Modelo registrado
Pida los grifos por separado

LAVABO DE SOTOENCASTRE

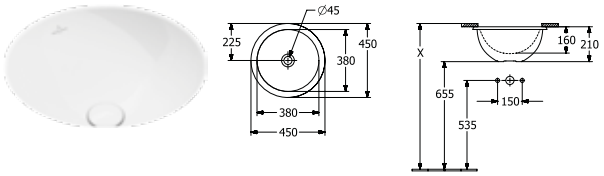

Referencia nº	Descripción		01	R1	RW, R7		pza./ pal.	kg/ pza.
4A52 00 XX	380 mm diámetro sin bancada de grifería	Titan Ceram	272,-	377,-	431,-	-	20	10,1
4A52 01 XX	380 mm diámetro sin bancada de grifería	Titan Ceram	320,-	425,-	480,-	-	20	10,1

Bajo encimera, lado exterior esmaltado, el recorte para el montaje sólo puede hacerse mediante el lavabo original, es posible el montaje en encimeras revestidas en plástico y de piedra natural, set de fijación incluido
Para más información sobre las válvulas adecuadas, consulte las páginas 384-387
Atención: en los modelos sin rebosadero debe utilizarse una válvula de desagüe que no pueda cerrarse

LAVABO DE SOTOENCASTRE

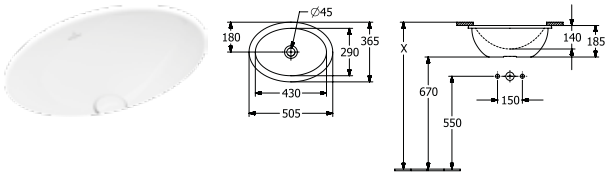

Referencia nº	Descripción		01	R1	RW, R7		pza./ pal.	kg/ pza.
4A53 00 XX	430 x 290 mm sin bancada de grifería	Titan Ceram	325,-	430,-	495,-	-	20	9,2
4A53 01 XX	430 x 290 mm sin bancada de grifería	Titan Ceram	374,-	478,-	543,-	-	20	9,2

Bajo encimera, lado exterior esmaltado, el recorte para el montaje sólo puede hacerse mediante el lavabo original, es posible el montaje en encimeras revestidas en plástico y de piedra natural, set de fijación incluido
Para más información sobre las válvulas adecuadas, consulte las páginas 384-387
Atención: en los modelos sin rebosadero debe utilizarse una válvula de desagüe que no pueda cerrarse

LAVABO DE SOTOENCASTRE

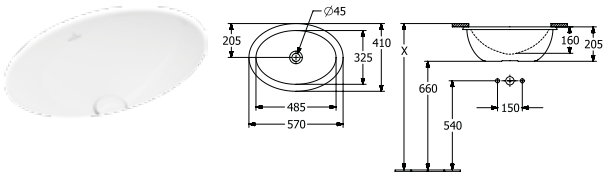

Referencia nº	Descripción		01	R1	RW, R7		pza./ pal.	kg/ pza.
4A54 00 XX	485 x 325 mm sin bancada de grifería con varilla alargada con bola para mando excéntrico de la válvula de desagüe, set de fijación incluido	Titan Ceram	334,-	439,-	506,-	-	20	11,8
4A54 01 XX	485 x 325 mm sin bancada de grifería set de fijación incluido	Titan Ceram	383,-	488,-	555,-	-	20	11,8

Bajo encimera, lado exterior esmaltado, el recorte para el montaje sólo puede hacerse mediante el lavabo original, es posible el montaje en encimeras revestidas en plástico y de piedra natural
Para más información sobre las válvulas adecuadas, consulte las páginas 384-387
Atención: en los modelos sin rebosadero debe utilizarse una válvula de desagüe que no pueda cerrarse

Los colores RW, R7, I4 o AM se fabrican bajo petición. Por favor, pregunte por el plazo de entrega cuando realice una solicitud.

XX = Sustituir por el código del acabado
01 = Blanco, R1 = Blanco CeramicPlus, RW = Stone White CeramicPlus, R7 = Pure Black CeramicPlus, i4 = Grafito CeramicPlus,
AM = Almond CeramicPlus

LOOP & FRIENDS

€ sin I.V.A.

Modelo registrado
Pida los grifos por separado

LAVABO DE SOTOENCASTRE

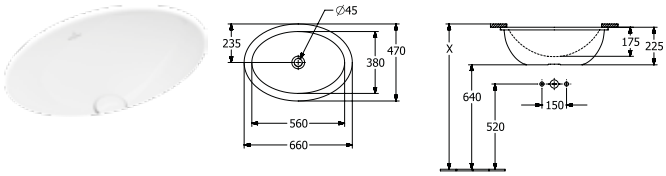

Referencia nº	Descripción		01	R1	RW, R7		pza./ pal.	kg/ pza.
4A55 00 XX	560 x 380 mm sin bancada de grifería con varilla alargada con bola para mando excéntrico de la válvula de desagüe, set de fijación incluido	Titan Ceram	343,-	448,-	517,-	-	10	16,4
4A55 01 XX	560 x 380 mm sin bancada de grifería set de fijación incluido	Titan Ceram	391,-	496,-	565,-	-	10	16,4

Bajo encimera, lado exterior esmaltado, el recorte para el montaje sólo puede hacerse mediante el lavabo original, es posible el montaje en encimeras revestidas en plástico y de piedra natural
Para más información sobre las válvulas adecuadas, consulte las páginas 384-387
Atención: en los modelos sin rebosadero debe utilizarse una válvula de desagüe que no pueda cerrarse

LAVABO DE SOTOENCASTRE

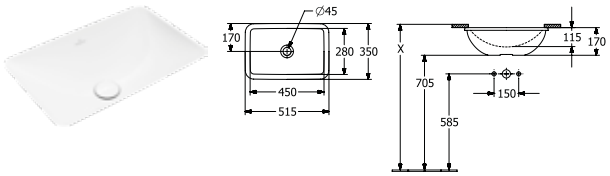

Referencia nº	Descripción		01	R1	RW, R7		pza./ pal.	kg/ pza.
4A56 00 XX	450 x 280 mm sin bancada de grifería con varilla alargada con bola para mando excéntrico de la válvula de desagüe, set de fijación incluido	Titan Ceram	325,-	430,-	495,-	-	20	10,4
4A56 01 XX	450 x 280 mm sin bancada de grifería set de fijación incluido	Titan Ceram	374,-	478,-	543,-	-	20	10,9

Bajo encimera, lado exterior esmaltado, el recorte para el montaje sólo puede hacerse mediante el lavabo original, es posible el montaje en encimeras revestidas en plástico y de piedra natural
Para más información sobre las válvulas adecuadas, consulte las páginas 384-387
Atención: en los modelos sin rebosadero debe utilizarse una válvula de desagüe que no pueda cerrarse

LAVABO DE SOTOENCASTRE

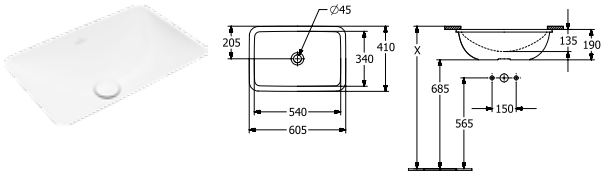

Referencia nº	Descripción		01	R1	RW, R7		pza./ pal.	kg/ pza.
4A57 00 XX	540 x 340 mm sin bancada de grifería con varilla alargada con bola para mando excéntrico de la válvula de desagüe, set de fijación incluido	Titan Ceram	334,-	439,-	506,-	-	12	14,7
4A57 01 XX	540 x 340 mm sin bancada de grifería set de fijación incluido	Titan Ceram	383,-	488,-	555,-	-	12	15,6

Bajo encimera, lado exterior esmaltado, el recorte para el montaje sólo puede hacerse mediante el lavabo original, es posible el montaje en encimeras revestidas en plástico y de piedra natural
Para más información sobre las válvulas adecuadas, consulte las páginas 384-387
Atención: en los modelos sin rebosadero debe utilizarse una válvula de desagüe que no pueda cerrarse

Los colores RW, R7, I4 o AM se fabrican bajo petición. Por favor, pregunte por el plazo de entrega cuando realice una solicitud.

XX = Sustituir por el código del acabado
01 = Blanco, R1 = Blanco CeramicPlus, RW = Stone White CeramicPlus, R7 = Pure Black CeramicPlus, i4 = Grafito CeramicPlus,
AM = Almond CeramicPlus

LOOP & FRIENDS

€ sin I.V.A.

Modelo registrado
Pida los grifos por separado

LAVABO DE SOTOENCASTRE

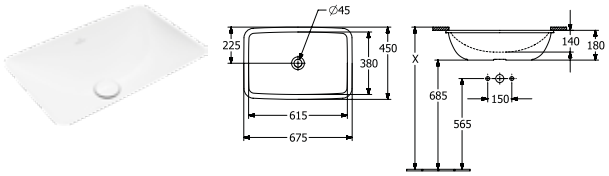

Referencia nº	Descripción	01	R1	RW, R7		pza./ pal.	kg/ pza.
4A58 00 XX	615 x 380 mm sin bancada de grifería con varilla alargada con bola para mando excéntrico de la válvula de desagüe, set de fijación incluido	343,-	448,-	517,-	-	10	16,4
4A58 01 XX	615 x 380 mm sin bancada de grifería set de fijación incluido	391,-	496,-	565,-	-	10	16,4

Bajo encimera, lado exterior esmaltado, el recorte para el montaje sólo puede hacerse mediante el lavabo original, es posible el montaje en encimeras revestidas en plástico y de piedra natural
Para más información sobre las válvulas adecuadas, consulte las páginas 384-387
Atención: en los modelos sin rebosadero debe utilizarse una válvula de desagüe que no pueda cerrarse

Los colores RW, R7, I4 o AM se fabrican bajo petición. Por favor, pregunte por el plazo de entrega cuando realice una solicitud.

XX = Sustituir por el código del acabado
01 = Blanco, R1 = Blanco CeramicPlus, RW = Stone White CeramicPlus, R7 = Pure Black CeramicPlus, i4 = Grafito CeramicPlus,
AM = Almond CeramicPlus

LOOP & FRIENDS

€ sin I.V.A.

Modelo registrado
Pida los grifos por separado

Para LOOP & FRIENDS, recomendamos el inodoro SUBWAY 2.0 5614 R0
Encontrará más información en el capítulo sobre SUBWAY 2.0

INODORO DE FONDO PROFUNDO RIMLESS
DirectFlush



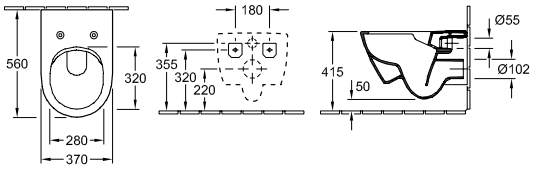

Referencia n°	Descripción	01	R1	RW, R7, i4, AM	pza./ pal.	kg/ pza.
5614 R0 XX	370 x 560 mm SupraFix 3.0 · 3L · Direct Flush · AntiBac	446,-	551,-	640,-	12	27,5
	suspendido, salida horizontal, con set de fijación "SupraFix 3.0", con el sistema economizador de agua AQUAREDUCT®: volumen de aclarado: 3 / 4,5 litros, no apto para montaje con enjuague por presión					
8M42 S1 XX	**ASIENTO CON TAPA DE INODORO** con bisagras QuickRelease y SoftClosing, bisagras de acero inoxidable	281,-	-	338,-	-	90	2,4
9M68 S1 XX	**ASIENTO CON TAPA DE INODORO** con bisagras QuickRelease y SoftClosing, bisagras de acero inoxidable	241,-	-	-	-	90	3
9M78 S1 XX	**ASIENTO CON TAPA DE INODORO SLIMSEAT** Slim Seat con bisagras QuickRelease y SoftClosing, bisagras de acero inoxidable	237,-	-	-	-	90	2,8
9M68 Q1 XX	**ASIENTO CON TAPA DE INODORO** con bisagras QuickRelease, bisagras de acero inoxidable	236,-	-	-	-	90	3,6
9M74 61 01	**ASIENTO** bisagras de acero inoxidable	171,-	-	-	-	90	1,4
9222 87 00	**JUEGO DE PROTECCIÓN ACÚSTICA VIPROTECT** (opcional) incl. accesorios	-	-	-	28,-	600	0,1
9224 65 00	**BASTIDOR ENCASTRABLE PARA INODORO** para instalación en tabique seco, bañera exenta 450 x 1120 x 165 mm Ver otros modelos de ViConnect en las páginas 367-383	-	-	-	473,-	8	19,8
9224 27 00	**BASTIDOR ENCASTRABLE PARA INODORO** para instalación en tabique seco, Altura estándar 1120 mm, operación frontal, incl. conducto instalado de fábrica para la conexión/el cableado en el inodoro con lavado 525 x 1120 x 135 mm Ver otros modelos de ViConnect en las páginas 367-383	-	-	-	402,-	10	15,8

Los colores RW, R7, I4 o AM se fabrican bajo petición. Por favor, pregunte por el plazo de entrega cuando realice una solicitud.

XX = Sustituir por el código del acabado
01 = Blanco, R1 = Blanco CeramicPlus, RW = Stone White CeramicPlus, R7 = Pure Black CeramicPlus, i4 = Grafito CeramicPlus, AM = Almond CeramicPlus

LOOP & FRIENDS

€ sin I.V.A.

Modelo registrado
Pida los grifos por separado

También recomendamos el inodoro rectangular Subway 3.0 4610T0 y el asiento 8M85S1 para Loop & Friends

INODORO DE FONDO PROFUNDO RIMLESS
TwistFlush

Disponible a partir de septiembre 2025

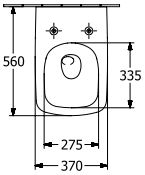

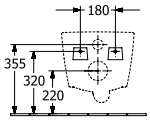

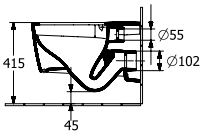

Referencia n°	Descripción	01	R1	RW, R7	pza./ pal.	kg/ pza.
4610 T0 XX	370 x 560 mm Supra Fix 4.0 · 3L · Twist Flush · AntiBac · NUEVO	492,-	611,-	713,-	12	26
	suspendido, salida horizontal, con set de fijación "SupraFix 4.0", con el sistema economizador de agua AQUAREDUCT®: volumen de aclarado: 3 / 4,5 litros, no apto para montaje con enjuague por presión					
8M85 S1 XX	**ASIENTO CON TAPA DE INODORO** NUEVO con bisagras QuickRelease y SoftClosing, bisagras de acero inoxidable	281,-	-	309,-	-	90	2,4
9222 87 00	**JUEGO DE PROTECCIÓN ACÚSTICA VIPROTECT** (opcional) incl. accesorios	-	-	-	28,-	600	0,1
9224 65 00	**BASTIDOR ENCASTRABLE PARA INODORO** para instalación en tabique seco, bañera exenta 450 x 1120 x 165 mm Ver otros modelos de ViConnect en las páginas 367-383	-	-	-	473,-	8	19,8
9224 27 00	**BASTIDOR ENCASTRABLE PARA INODORO** para instalación en tabique seco, Altura estándar 1120 mm, operación frontal, incl. conducto instalado de fábrica para la conexión/el cableado en el inodoro con lavado 525 x 1120 x 135 mm Ver otros modelos de ViConnect en las páginas 367-383	-	-	-	402,-	10	15,8

Los colores RW, R7, I4 o AM se fabrican bajo petición. Por favor, pregunte por el plazo de entrega cuando realice una solicitud.

XX = Sustituir por el código del acabado
01 = Blanco, R1 = Blanco CeramicPlus, RW = Stone White CeramicPlus, R7 = Pure Black CeramicPlus, i4 = Grafito CeramicPlus,
AM = Almond CeramicPlus

MEMENTO 2.0

Sanitario

- Programa de muebles Collaro, Finion, Legato
- Gama de grifería a juego Mettlach

PRO.VILLEROY-BOCH.COM/TECHNICALDRAWINGS



Colores Cerámicos

01 = Blanco	R1 = Blanco CeramicPlus	RW = Stone White CeramicPlus	R7 = Pure Black CeramicPlus	i4 = Grafito CeramicPlus

MEMENTO 2.0

€ sin I.V.A.

Pida los grifos por separado

LAVABO



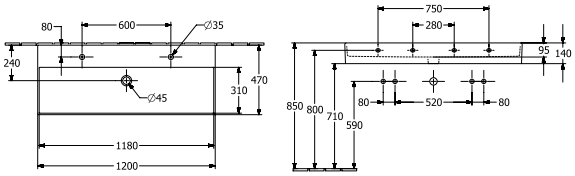

Referencia nº	Descripción	01	R1	RW, R7, i4		pza./ pal.	kg/ pza.
4A22 C1 XX	1200 x 470 mm 2×O	1.311,-	1.417,-	1.678,-	-	8	33,7
4A22 C4 XX	1200 x 470 mm 2×O con dos grifos monomando y activación independiente o en conexión con una válvula rodillera, así como con una válvula push-open. No debe superarse un caudal máximo de 7,5 l/min. por grifo.	1.311,-	1.417,-	1.678,-	-	8	33,7
Montado en pared, toallero (no incluido en el suministro): montaje lateral (montaje en 2 lados) Para más información sobre las válvulas adecuadas, consulte las páginas 384-387 En los modelos sin función de rebose se debe emplear una válvula sin cierre o ViFlow (rebose oculto).							
8749 42 D7	**TOALLERO** (opcional) 420 x 140 mm, Acero inoxidable pulido, montaje lateral, set de fijación incluido	-	-	-	225,-		1,9
9221 49 00	**BASTIDOR ENCASTRABLE PARA LAVABO** 525 x 1120 x 75 mm Ver otros modelos de ViConnect en las páginas 367-383	-	-	-	265,-	10	8,1

LAVABO



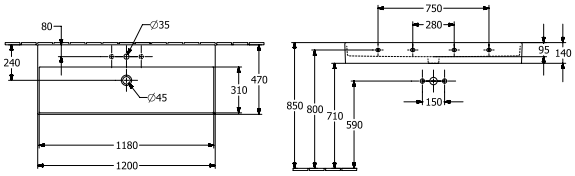

Referencia nº	Descripción	01	R1	RW, R7, i4		pza./ pal.	kg/ pza.
4A22 C5 XX	1200 x 470 mm O	1.311,-	1.417,-	1.678,-	-	8	33,7
4A22 C2 XX	1200 x 470 mm O	1.311,-	1.417,-	1.678,-	-	8	33,7
4A22 C3 XX	1200 x 470 mm	1.362,-	1.468,-	1.730,-	-	8	33,7
4A22 C6 XX	1200 x 470 mm	1.362,-	1.468,-	1.730,-	-	8	33,7
Montado en pared, toallero (no incluido en el suministro): montaje lateral (montaje en 2 lados), si se usa grifería mural, recomendamos un saliente de 205 mm, como mínimo Para más información sobre las válvulas adecuadas, consulte las páginas 384-387 En los modelos sin función de rebose se debe emplear una válvula sin cierre o ViFlow (rebose oculto).							
8749 42 D7	**TOALLERO** (opcional) 420 x 140 mm, Acero inoxidable pulido, montaje lateral, set de fijación incluido	-	-	-	225,-		1,9
9221 49 00	**BASTIDOR ENCASTRABLE PARA LAVABO** 525 x 1120 x 75 mm Ver otros modelos de ViConnect en las páginas 367-383	-	-	-	265,-	10	8,1

Los colores R7 o I4 se fabrican bajo petición. Por favor, pregunte por el plazo de entrega cuando realice una solicitud.

XX = Sustituir por el código del acabado
01 = Blanco, R1 = Blanco CeramicPlus, RW = Stone White CeramicPlus, R7 = Pure Black CeramicPlus, i4 = Grafito CeramicPlus

MEMENTO 2.0

€ sin I.V.A.

Pida los grifos por separado

LAVABO



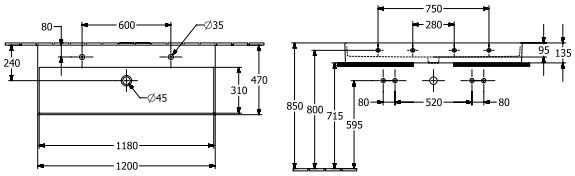

Referencia nº	Descripción		01	R1	RW, R7, i4		pza./ pal.	kg/ pza.
4A22 CK XX	1200 x 470 mm 2xO ⬭ con dos grifos monomando y activación independiente o en conexión con una válvula rodillera, así como con una válvula push-open. No debe superarse un caudal máximo de 7,5 l/min. por grifo.	Titan Ceram	1.396,-	1.502,-	1.764,-	-	8	35,8
4A22 CG XX	1200 x 470 mm 2xO ⌀ programa de muebles: Finion, Collaro	Titan Ceram	1.396,-	1.502,-	1.764,-	-	8	35,8

Montado en pared, parte inferior biselada, con plantilla para corte
Para más información sobre las válvulas adecuadas, consulte las páginas 384-387
En los modelos sin función de rebose se debe emplear una válvula sin cierre o ViFlow (rebose oculto).

9221 49 00	**BASTIDOR ENCASTRABLE PARA LAVABO** 525 x 1120 x 75 mm Ver otros modelos de ViConnect en las páginas 367-383		-	-	-	265,-	10	8,1

LAVABO



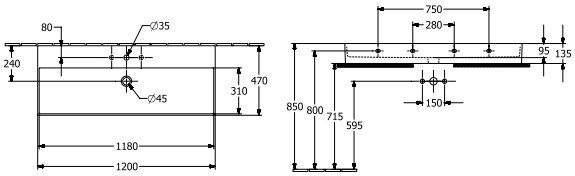

Referencia nº	Descripción		01	R1	RW, R7, i4		pza./ pal.	kg/ pza.
4A22 CL XX	1200 x 470 mm ○O○ ⬭ programa de muebles: Finion, Legato, Collaro	Titan Ceram	1.396,-	1.502,-	1.764,-	-	8	35,8
4A22 CH XX	1200 x 470 mm ○O○ ⌀ programa de muebles: Finion, Legato, Collaro	Titan Ceram	1.396,-	1.502,-	1.764,-	-	8	35,8
4A22 CF XX	1200 x 470 mm ⊠ ⌀ programa de muebles: Finion, Collaro	Titan Ceram	1.448,-	1.554,-	1.815,-	-	8	35,8
4A22 CJ XX	1200 x 470 mm ⊠ ⬭ programa de muebles: Finion, Legato, Collaro	Titan Ceram	1.448,-	1.554,-	1.815,-	-	8	35,8

Montado en pared, parte inferior biselada, con plantilla para corte, si se usa grifería mural, recomendamos un saliente de 205 mm, como mínimo
Para más información sobre las válvulas adecuadas, consulte las páginas 384-387
En los modelos sin función de rebose se debe emplear una válvula sin cierre o ViFlow (rebose oculto).

9221 49 00	**BASTIDOR ENCASTRABLE PARA LAVABO** 525 x 1120 x 75 mm Ver otros modelos de ViConnect en las páginas 367-383		-	-	-	265,-	10	8,1

Los colores R7 o I4 se fabrican bajo petición. Por favor, pregunte por el plazo de entrega cuando realice una solicitud.

XX = Sustituir por el código del acabado
01 = Blanco, R1 = Blanco CeramicPlus, RW = Stone White CeramicPlus, R7 = Pure Black CeramicPlus, i4 = Grafito CeramicPlus

MEMENTO 2.0

€ sin I.V.A.

Pida los grifos por separado

LAVABO



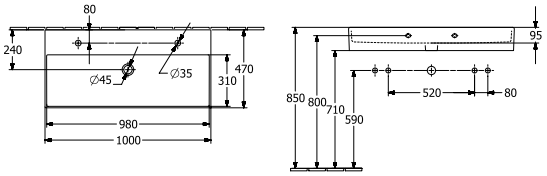

Referencia n°	Descripción		01	R1	RW, R7, i4		pza./ pal.	kg/ pza.
4A22 A4 XX	1000 x 470 mm 2×O ⬭ con dos grifos monomando y activación independiente o en conexión con una válvula rodillera, así como con una válvula push-open. No debe superarse un caudal máximo de 7,5 l/min. por grifo.	Titan Ceram	1.056,-	1.161,-	1.372,-	-	8	29,6
4A22 A1 XX	1000 x 470 mm 2×O ⬭	Titan Ceram	1.056,-	1.161,-	1.372,-	-	8	29,6
Montado en pared, toallero (no incluido en el suministro): montaje lateral (montaje en 2 lados) Para más información sobre las válvulas adecuadas, consulte las páginas 384-387 En los modelos sin función de rebose se debe emplear una válvula sin cierre o ViFlow (rebose oculto).								
8749 42 D7	**TOALLERO** (opcional) 420 x 140 mm, Acero inoxidable pulido, montaje lateral, set de fijación incluido		-	-	-	225,-		1,9
9221 49 00	**BASTIDOR ENCASTRABLE PARA LAVABO** 525 x 1120 x 75 mm Ver otros modelos de ViConnect en las páginas 367-383		-	-	-	265,-	10	8,1

LAVABO



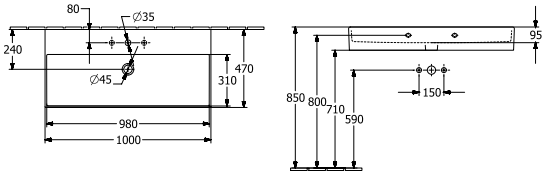

Referencia n°	Descripción		01	R1	RW, R7, i4		pza./ pal.	kg/ pza.
4A22 A5 XX	1000 x 470 mm ○O○ ⬭	Titan Ceram	1.056,-	1.161,-	1.372,-	-	8	29,6
4A22 A2 XX	1000 x 470 mm ○O○	Titan Ceram	1.056,-	1.161,-	1.372,-	-	8	29,6
4A22 A3 XX	1000 x 470 mm ⊠	Titan Ceram	1.107,-	1.212,-	1.423,-	-	8	29,6
4A22 A6 XX	1000 x 470 mm ⊠ ⬭	Titan Ceram	1.107,-	1.212,-	1.423,-	-	8	29,6
Montado en pared, toallero (no incluido en el suministro): montaje lateral (montaje en 2 lados), si se usa grifería mural, recomendamos un saliente de 205 mm, como mínimo Para más información sobre las válvulas adecuadas, consulte las páginas 384-387 En los modelos sin función de rebose se debe emplear una válvula sin cierre o ViFlow (rebose oculto).								
8749 42 D7	**TOALLERO** (opcional) 420 x 140 mm, Acero inoxidable pulido, montaje lateral, set de fijación incluido		-	-	-	225,-		1,9
9221 49 00	**BASTIDOR ENCASTRABLE PARA LAVABO** 525 x 1120 x 75 mm Ver otros modelos de ViConnect en las páginas 367-383		-	-	-	265,-	10	8,1

Los colores R7 o I4 se fabrican bajo petición. Por favor, pregunte por el plazo de entrega cuando realice una solicitud.

XX = Sustituir por el código del acabado
01 = Blanco, R1 = Blanco CeramicPlus, RW = Stone White CeramicPlus, R7 = Pure Black CeramicPlus, i4 = Grafito CeramicPlus

MEMENTO 2.0

€ sin I.V.A.

Pida los grifos por separado

LAVABO



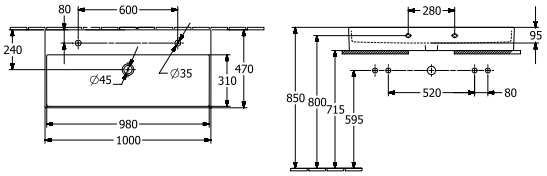

Referencia nº	Descripción		01	R1	RW, R7, i4		pza./ pal.	kg/ pza.
4A22 1L XX	1000 x 470 mm 2xO ⬭ con dos grifos monomando y activación independiente o en conexión con una válvula rodillera, así como con una válvula push-open. No debe superarse un caudal máximo de 7,5 l/min. por grifo., programa de muebles: Finion, Legato	Titan Ceram	1.141,-	1.246,-	1.457,-	-	8	29,5
4A22 1K XX	1000 x 470 mm 2xO ⬭ programa de muebles: Finion, Legato, Collaro	Titan Ceram	1.141,-	1.246,-	1.457,-	-	8	29,5
Montado en pared, parte inferior biselada, con plantilla para corte Para más información sobre las válvulas adecuadas, consulte las páginas 384-387 En los modelos sin función de rebose se debe emplear una válvula sin cierre o ViFlow (rebose oculto).								
9221 49 00	**BASTIDOR ENCASTRABLE PARA LAVABO** 525 x 1120 x 75 mm Ver otros modelos de ViConnect en las páginas 367-383		-	-	-	265,-	10	8,1

LAVABO



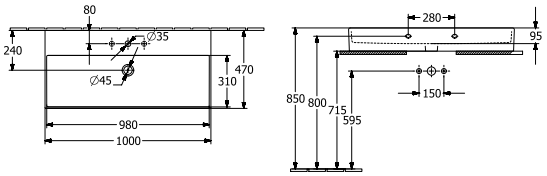

Referencia nº	Descripción		01	R1	RW, R7, i4		pza./ pal.	kg/ pza.
4A22 1G XX	1000 x 470 mm ○O○ ⬭	Titan Ceram	1.141,-	1.246,-	1.457,-	-	8	29,5
4A22 1H XX	1000 x 470 mm ○O○ ⬭	Titan Ceram	1.141,-	1.246,-	1.457,-	-	8	29,5
4A22 1F XX	1000 x 470 mm ⊠ ⬭	Titan Ceram	1.193,-	1.298,-	1.509,-	-	8	29,5
4A22 1J XX	1000 x 470 mm ⊠ ⬭	Titan Ceram	1.193,-	1.298,-	1.509,-	-	8	29,5
Montado en pared, parte inferior biselada, con plantilla para corte, si se usa grifería mural, recomendamos un saliente de 205 mm, como mínimo, programa de muebles: Finion, Legato, Collaro Para más información sobre las válvulas adecuadas, consulte las páginas 384-387 En los modelos sin función de rebose se debe emplear una válvula sin cierre o ViFlow (rebose oculto).								
9221 49 00	**BASTIDOR ENCASTRABLE PARA LAVABO** 525 x 1120 x 75 mm Ver otros modelos de ViConnect en las páginas 367-383		-	-	-	265,-	10	8,1

Los colores R7 o I4 se fabrican bajo petición. Por favor, pregunte por el plazo de entrega cuando realice una solicitud.

XX = Sustituir por el código del acabado
01 = Blanco, R1 = Blanco CeramicPlus, RW = Stone White CeramicPlus, R7 = Pure Black CeramicPlus, i4 = Grafito CeramicPlus

MEMENTO 2.0

€ sin I.V.A.

Pida los grifos por separado

LAVABO



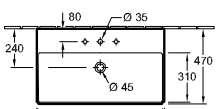

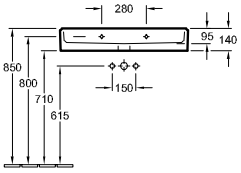

Referencia n°	Descripción	01	R1	RW, R7, i4		pza./ pal.	kg/ pza.
4A22 80 XX	800 x 470 mm Titan Ceram	885,-	991,-	1.168,-	-	12	24,9
4A22 81 XX	800 x 470 mm Titan Ceram	885,-	991,-	1.168,-	-	12	24,9
4A22 83 XX	800 x 470 mm Titan Ceram	936,-	1.042,-	1.219,-	-	12	24,9
4A22 82 XX	800 x 470 mm Titan Ceram	936,-	1.042,-	1.219,-	-	12	24,9

Montado en pared, toallero (no incluido en el suministro): montaje lateral (montaje en 2 lados), si se usa grifería mural, recomendamos un saliente de 205 mm, como mínimo
Para más información sobre las válvulas adecuadas, consulte las páginas 384-387
En los modelos sin función de rebose se debe emplear una válvula sin cierre o ViFlow (rebose oculto)., Atención: en los modelos sin rebosadero debe utilizarse una válvula de desagüe que no pueda cerrarse

8749 42 D7	**TOALLERO** (opcional) 420 x 140 mm, Acero inoxidable pulido, montaje lateral, set de fijación incluido	-	-	-	225,-		1,9
9221 49 00	**BASTIDOR ENCASTRABLE PARA LAVABO** 525 x 1120 x 75 mm Ver otros modelos de ViConnect en las páginas 367-383	-	-	-	265,-	10	8,1

LAVABO



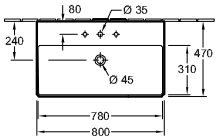

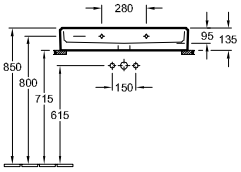

Referencia n°	Descripción	01	R1	RW, R7, i4		pza./ pal.	kg/ pza.
4A22 8G XX	800 x 470 mm Titan Ceram	970,-	1.076,-	1.253,-	-	12	24,5
4A22 8L XX	800 x 470 mm Titan Ceram	970,-	1.076,-	1.253,-	-	12	24,5
4A22 8F XX	800 x 470 mm Titan Ceram	1.022,-	1.128,-	1.305,-	-	12	24,5
4A22 8J XX	800 x 470 mm Titan Ceram	1.022,-	1.128,-	1.305,-	-	12	24,9

Montado en pared, parte inferior biselada, con plantilla para corte, si se usa grifería mural, recomendamos un saliente de 205 mm, como mínimo, programa de muebles: Finion, Legato, Collaro
Para más información sobre las válvulas adecuadas, consulte las páginas 384-387
En los modelos sin función de rebose se debe emplear una válvula sin cierre o ViFlow (rebose oculto).

9221 49 00	**BASTIDOR ENCASTRABLE PARA LAVABO** 525 x 1120 x 75 mm Ver otros modelos de ViConnect en las páginas 367-383	-	-	-	265,-	10	8,1

Los colores R7 o I4 se fabrican bajo petición. Por favor, pregunte por el plazo de entrega cuando realice una solicitud.

XX = Sustituir por el código del acabado
01 = Blanco, R1 = Blanco CeramicPlus, RW = Stone White CeramicPlus, R7 = Pure Black CeramicPlus, i4 = Grafito CeramicPlus

MEMENTO 2.0

€ sin I.V.A.

Pida los grifos por separado

LAVABO



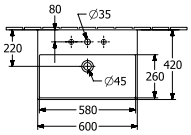

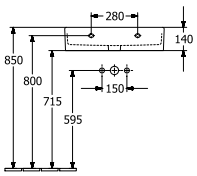

Referencia nº	Descripción	01	R1	RW, R7, i4		pza./ pal.	kg/ pza.
4A22 60 XX	600 x 420 mm	538,-	643,-	751,-	-	10	17,2
4A22 61 XX	600 x 420 mm	538,-	643,-	751,-	-	10	17,2
4A22 63 XX	600 x 420 mm	590,-	695,-	803,-	-	10	17,2
4A22 62 XX	600 x 420 mm	590,-	695,-	803,-	-	10	17,2

Montado en pared, toallero (no incluido en el suministro): montaje lateral (montaje en 2 lados), si se usa grifería mural, recomendamos un saliente de 205 mm, como mínimo
Para más información sobre las válvulas adecuadas, consulte las páginas 384-387
En los modelos sin función de rebose se debe emplear una válvula sin cierre o ViFlow (rebose oculto).

8749 37 D7	**TOALLERO** (opcional) 370 x 140 mm, Acero inoxidable pulido, montaje lateral, set de fijación incluido	-	-	-	209,-		1
9221 49 00	**BASTIDOR ENCASTRABLE PARA LAVABO** 525 x 1120 x 75 mm Ver otros modelos de ViConnect en las páginas 367-383	-	-	-	265,-	10	8,1

LAVABO



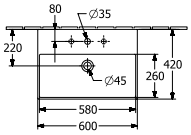

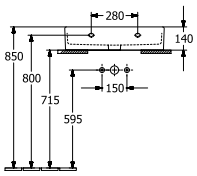

Referencia nº	Descripción	01	R1	RW, R7, i4		pza./ pal.	kg/ pza.
4A22 6G XX	600 x 420 mm	624,-	729,-	837,-	-	10	17,7
4A22 6L XX	600 x 420 mm	624,-	729,-	837,-	-	10	17,7
4A22 6F XX	600 x 420 mm	675,-	780,-	888,-	-	10	17,7
4A22 6J XX	600 x 420 mm	675,-	780,-	888,-	-	10	17,2

Montado en pared, parte inferior biselada, con plantilla para corte, si se usa grifería mural, recomendamos un saliente de 205 mm, como mínimo, programa de muebles: Finion, Legato, Collaro
Para más información sobre las válvulas adecuadas, consulte las páginas 384-387
En los modelos sin función de rebose se debe emplear una válvula sin cierre o ViFlow (rebose oculto).

9221 49 00	**BASTIDOR ENCASTRABLE PARA LAVABO** 525 x 1120 x 75 mm Ver otros modelos de ViConnect en las páginas 367-383	-	-	-	265,-	10	8,1

Los colores R7 o I4 se fabrican bajo petición. Por favor, pregunte por el plazo de entrega cuando realice una solicitud.

XX = Sustituir por el código del acabado
01 = Blanco, R1 = Blanco CeramicPlus, RW = Stone White CeramicPlus, R7 = Pure Black CeramicPlus, i4 = Grafito CeramicPlus

MEMENTO 2.0

€ sin I.V.A.

Pida los grifos por separado

LAVABO



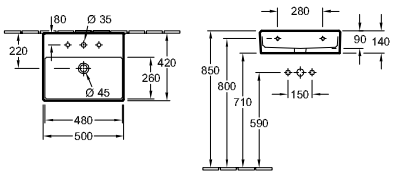

Referencia n°	Descripción	01	R1	RW, R7, i4		pza./ pal.	kg/ pza.
4A22 50 XX	500 x 420 mm	474,-	580,-	674,-	-	12	14,2
4A22 51 XX	500 x 420 mm	474,-	580,-	674,-	-	12	14,2
4A22 53 XX	500 x 420 mm	526,-	632,-	725,-	-	12	14,2
4A22 52 XX	500 x 420 mm	526,-	632,-	725,-	-	12	14,2

Montado en pared, toallero (no incluido en el suministro): montaje lateral (montaje en 2 lados), si se usa grifería mural, recomendamos un saliente de 205 mm, como mínimo
Para más información sobre las válvulas adecuadas, consulte las páginas 384-387
En los modelos sin función de rebose se debe emplear una válvula sin cierre o ViFlow (rebose oculto).

8749 37 D7	**TOALLERO** (opcional) 370 x 140 mm, Acero inoxidable pulido, montaje lateral, set de fijación incluido	-	-	-	209,-		1
9221 49 00	**BASTIDOR ENCASTRABLE PARA LAVABO** 525 x 1120 x 75 mm Ver otros modelos de ViConnect en las páginas 367-383	-	-	-	265,-	10	8,1

LAVABO



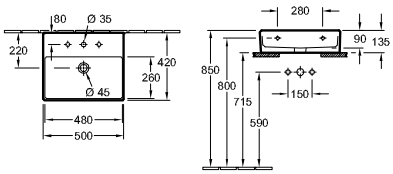

Referencia n°	Descripción	01	R1	RW, R7, i4		pza./ pal.	kg/ pza.
4A22 5G XX	500 x 420 mm	560,-	666,-	759,-	-	12	13,1
4A22 5L XX	500 x 420 mm	560,-	666,-	759,-	-	12	13,1
4A22 5F XX	500 x 420 mm	611,-	717,-	811,-	-	12	13,1
4A22 5J XX	500 x 420 mm	611,-	717,-	811,-	-	12	14,2

Montado en pared, parte inferior biselada, con plantilla para corte, si se usa grifería mural, recomendamos un saliente de 205 mm, como mínimo, programa de muebles: Finion, Legato, Collaro
Para más información sobre las válvulas adecuadas, consulte las páginas 384-387
En los modelos sin función de rebose se debe emplear una válvula sin cierre o ViFlow (rebose oculto).

9221 49 00	**BASTIDOR ENCASTRABLE PARA LAVABO** 525 x 1120 x 75 mm Ver otros modelos de ViConnect en las páginas 367-383	-	-	-	265,-	10	8,1

Los colores R7 o I4 se fabrican bajo petición. Por favor, pregunte por el plazo de entrega cuando realice una solicitud.

XX = Sustituir por el código del acabado
01 = Blanco, R1 = Blanco CeramicPlus, RW = Stone White CeramicPlus, R7 = Pure Black CeramicPlus, i4 = Grafito CeramicPlus

MEMENTO 2.0

€ sin I.V.A.

Pida los grifos por separado

LAVABO SOBRE ENCIMERA



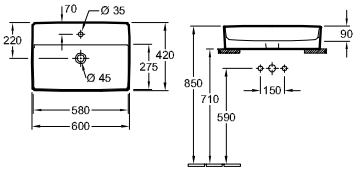

Referencia n°	Descripción		01	R1	RW, R7, i4		pza./ pal.	kg/ pza.
4A07 60 XX	600 x 420 mm	Titan Ceram	579,-	684,-	801,-	-	10	17,6
4A07 61 XX	600 x 420 mm	Titan Ceram	579,-	684,-	801,-	-	10	17,6
4A07 62 XX	600 x 420 mm	Titan Ceram	631,-	736,-	852,-	-	10	17,6
4A07 63 XX	600 x 420 mm	Titan Ceram	631,-	736,-	852,-	-	10	17,6

Montado en superficie, recomendación: montaje con distancia mínima entre la parte posterior del lavabo y la pared de 50 mm, set de fijación incluido, con plantilla para corte, programa de muebles: Collaro, Finion, Legato
Para más información sobre las válvulas adecuadas, consulte las páginas 384-387
En los modelos sin función de rebose se debe emplear una válvula sin cierre o ViFlow (rebose oculto).

LAVABO SOBRE ENCIMERA



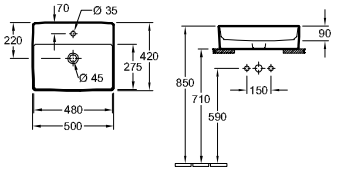

Referencia n°	Descripción		01	R1	RW, R7, i4		pza./ pal.	kg/ pza.
4A07 50 XX	500 x 420 mm	Titan Ceram	515,-	620,-	723,-	-	12	14,7
4A07 51 XX	500 x 420 mm	Titan Ceram	515,-	620,-	723,-	-	12	14,7
4A07 52 XX	500 x 420 mm	Titan Ceram	566,-	672,-	775,-	-	12	14,7
4A07 53 XX	500 x 420 mm	Titan Ceram	566,-	672,-	775,-	-	12	14,7

Montado en superficie, recomendación: montaje con distancia mínima entre la parte posterior del lavabo y la pared de 50 mm, set de fijación incluido, con plantilla para corte
Para más información sobre las válvulas adecuadas, consulte las páginas 384-387
En los modelos sin función de rebose se debe emplear una válvula sin cierre o ViFlow (rebose oculto).

Los colores R7 o I4 se fabrican bajo petición. Por favor, pregunte por el plazo de entrega cuando realice una solicitud.

XX = Sustituir por el código del acabado
01 = Blanco, R1 = Blanco CeramicPlus, RW = Stone White CeramicPlus, R7 = Pure Black CeramicPlus, i4 = Grafito CeramicPlus

MEMENTO 2.0

€ sin I.V.A.

Pida los grifos por separado

LAVAMANOS



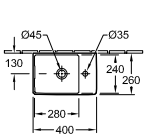

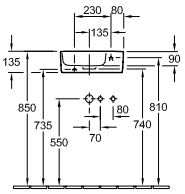

Referencia nº	Descripción	01	plus R1	plus RW, R7, i4		pza./ pal.	kg/ pza.
4323 40 XX	400 x 260 mm O  Titan Ceram	382,-	487,-	563,-	-	56	7,7

Montado en pared, toallero (no incluido en el suministro): montaje lateral
Para más información sobre las válvulas adecuadas, consulte las páginas 384-387
Atención: en los modelos sin rebosadero debe utilizarse una válvula de desagüe que no pueda cerrarse

8749 34 D7	**TOALLERO** (opcional) 345 x 100 mm, Acero inoxidable pulido, montaje frontal, set de fijación incluido	-	-	-	209,-		1

LAVAMANOS



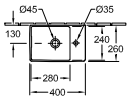

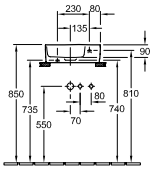

Referencia nº	Descripción	01	plus R1	plus RW, R7, i4		pza./ pal.	kg/ pza.
4323 4G XX	400 x 260 mm O  Titan Ceram	467,-	572,-	648,-	-	56	7,7

Montado en pared, parte inferior biselada, con plantilla para corte
Para más información sobre las válvulas adecuadas, consulte las páginas 384-387
Atención: en los modelos sin rebosadero debe utilizarse una válvula de desagüe que no pueda cerrarse

Los colores R7 o I4 se fabrican bajo petición. Por favor, pregunte por el plazo de entrega cuando realice una solicitud.

XX = Sustituir por el código del acabado
01 = Blanco, R1 = Blanco CeramicPlus, RW = Stone White CeramicPlus, R7 = Pure Black CeramicPlus, i4 = Grafito CeramicPlus

MEMENTO 2.0

€ sin I.V.A.

Pida los grifos por separado

INODORO DE FONDO PROFUNDO RIMLESS
DirectFlush
Modelo registrado

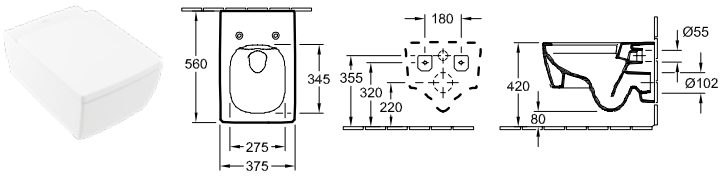

Referencia nº	Descripción	01	R1	RW, R7, i4		pza./ pal.	kg/ pza.
4633 R0 XX	375 x 560 mm SupraFix 3.0 · 3L · Direct Flush	665,-	770,-	902,-	-	12	23,7
suspendido, salida horizontal, con set de fijación "SupraFix 3.0", con el sistema economizador de agua AQUAREDUCT®: volumen de aclarado: 3 / 4,5 litros, no apto para montaje con enjuague por presión							
8M24 S1 XX	**ASIENTO CON TAPA DE INODORO** con bisagras QuickRelease y SoftClosing, bisagras de acero inoxidable	310,-	-	372,-	-	108	2,9
9222 87 00	**JUEGO DE PROTECCIÓN ACÚSTICA VIPROTECT** (opcional) incl. accesorios	-	-	-	28,-	600	0,1
9224 65 00	**BASTIDOR ENCASTRABLE PARA INODORO** para instalación en tabique seco, bañera exenta 450 x 1120 x 165 mm Ver otros modelos de ViConnect en las páginas 367-383	-	-	-	473,-	8	19,8
9224 27 00	**BASTIDOR ENCASTRABLE PARA INODORO** para instalación en tabique seco, Altura estándar 1120 mm, operación frontal, incl. conducto instalado de fábrica para la conexión/el cableado en el inodoro con lavado 525 x 1120 x 135 mm Ver otros modelos de ViConnect en las páginas 367-383	-	-	-	402,-	10	15,8

Los colores R7 o I4 se fabrican bajo petición. Por favor, pregunte por el plazo de entrega cuando realice una solicitud.

XX = Sustituir por el código del acabado
01 = Blanco, R1 = Blanco CeramicPlus, RW = Stone White CeramicPlus, R7 = Pure Black CeramicPlus, i4 = Grafito CeramicPlus

MEMENTO 2.0

€ sin I.V.A.

Pida los grifos por separado

Para MEMENTO 2.0 recomendamos el urinario VENTICELLO 5504 R1/R0

URINARIO DE ASPIRACIÓN
DirectFlush



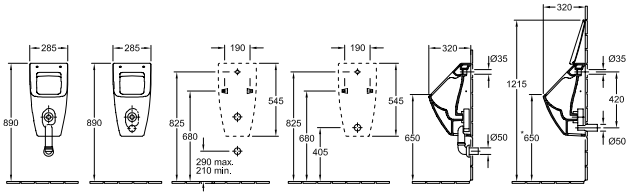

Referencia n°	Descripción	01	plus R1	plus RW, R7, i4		pza./ pal.	kg/ pza.
5504 R1 XX	285 x 545 x 315 mm para tapa (Direct Flush)	638,-	743,-	871,-	-	15	17
5504 R0 XX	285 x 545 x 315 mm sin tapa (Direct Flush)	577,-	682,-	799,-	-	15	17
con set de fijación para fijación oculta, alimentación encastrada, El desagüe se puede ocultar, dependiendo del tipo de sifón							
8M10 S1 XX	**TAPA** con bisagras SoftClosing, bisagras de acero inoxidable	256,-	-	308,-	-	240	1,1
9326 00 00	**SIFÓN ESPECIAL** (1,0L) evacuación oculta, Volumen de aclarado: 1,0 l (opcional)	-	-	-	141,-	320	0,1
9327 00 00	**SIFÓN ESPECIAL** (1,0L) evacuación aparente, Volumen de aclarado: 1,0 l (opcional)	-	-	-	106,-	90	0,2
9319 00 00	**RACOR DE EMPALME** compuesto por: roseta, codo, tubo de 150 mm (opcional)	-	-	-	147,-		0,2
9933 00 00	**TUBERÍA DE ALIMENTACIÓN** (opcional)	-	-	-	65,-	200	0,1
9190 B1 00	**PRODETECT 2 ENJUAGUE RADAR PARA URINARIOS** (Pro Detect 2) Sistema electrónico de enjuague del urinario, con pilas (requiere 6 pilas AAA de 1,5 V), tubo roscado conexión de alimentación 1/2" (opcional)	-	-	-	1.117,-	40	0,9
9190 N1 00	**PRODETECT 2 ENJUAGUE RADAR PARA URINARIOS** (Pro Detect 2) Sistema electrónico de enjuague del urinario, con electricidad (110 - 240 V), admite Bluetooth con adaptador opcional, tubo roscado conexión de alimentación 1/2" (opcional)	-	-	-	1.081,-	40	1
9190 61 00	**ADAPTADOR DE BLUETOOTH** (Pro Detect 2) adaptador de Bluetooth para 9190 N1para el cambio de funciones y mantenimiento inalámbricos, incl. aplicación gratuita para iOS y Android, adecuada para smartphones y tabletas (opcional)	-	-	-	339,-		0
9190 57 00	**ADAPTADOR DE CORRIENTE ELECTRICA** (Pro Detect 2) recomendación: para la instalación con conexión de red 9190 N1 00 (opcional)	-	-	-	133,-		0
9221 85 00	**BASTIDOR ENCASTRABLE PARA URINARIO** 525 x 1120 x 80 mm Ver otros modelos de ViConnect en las páginas 367-383	-	-	-	489,-	10	7,2
9219 89 00	**BASTIDOR ENCASTRABLE PARA URINARIO** 525 x 1120 x 98 mm Ver otros modelos de ViConnect en las páginas 367-383	-	-	-	489,-	10	8,1

Los colores R7 o I4 se fabrican bajo petición. Por favor, pregunte por el plazo de entrega cuando realice una solicitud.

XX = Sustituir por el código del acabado
01 = Blanco, R1 = Blanco CeramicPlus, RW = Stone White CeramicPlus, R7 = Pure Black CeramicPlus, i4 = Grafito CeramicPlus

MORE TO SEE LITE

Muebles

- Adecuado para todas las colecciones/programas de muebles

PRO.VILLEROY-BOCH.COM/TECHNICALDRAWINGS



MORE TO SEE LITE

€ sin I.V.A.

Express Delivery Disponibilidad garantizada de estos productos en almacén.

Espejo:
Espejo (4 mm) sobre bastidor de acero inoxidable
Iluminación:
con iluminación LED circundante
con función de atenuación continua
color de la luz ajustable libremente, desde luz diurna (6500 K) a blanco cálido (2700 K)
Control de la iluminación mediante interruptor con sensor al tocar el logotipo de la superficie del espejo o bien por control inteligente de la iluminación con el KIT DE AUTOMATIZACIÓN DOMÉSTICA C004 00 00 (El espejo se puede conectar, mediante el estándar de automatización doméstica Zigbee, con todos los puertos/umbrales que usan esta forma de transmisión, tales como Philips Hue Bridge o modelos de Amazon Echo adecuados).
Función Memory: La iluminación vuelve a la configuración de intensidad y temperatura de color que tenía antes de que fallara la corriente

	ESPEJO	ESPEJO	ESPEJO	ESPEJO
	Express Delivery	Express Delivery	Express Delivery	Express Delivery
Referencia n°	**A477 16 00**	**A477 14 00**	**A477 13 00**	**A477 12 00**
Medidas (An x Al x Pr)	1600 x 750 x 24 mm	1400 x 750 x 24 mm	1300 x 750 x 24 mm	1200 x 750 x 24 mm
iluminación:	con iluminación LED indirecta circundante (sustituible) Iluminación: 1 x LED / 43,20 W	con iluminación LED indirecta circundante (sustituible) Iluminación: 1 x LED / 39,41 W	con iluminación LED indirecta circundante (sustituible) Iluminación: 1 x LED / 37,39 W	con iluminación LED indirecta circundante (sustituible) Iluminación: 1 x LED / 35,62 W
Indicación sobre normas	IP 44			
Montaje	Montado en pared			
Incluido en el suministro	set de fijación incluido			
	1.351,-	1.274,-	1.222,-	1.145,-

	ESPEJO	ESPEJO	ESPEJO	ESPEJO
	Express Delivery	Express Delivery	Express Delivery	Express Delivery
Referencia n°	**A477 10 00**	**A477 80 00**	**A477 65 00**	**A477 60 00**
Medidas (An x Al x Pr)	1000 x 750 x 24 mm	800 x 750 x 24 mm	650 x 750 x 24 mm	600 x 750 x 24 mm
iluminación:	con iluminación LED indirecta circundante (sustituible) Iluminación: 1 x LED / 31,58 W	con iluminación LED indirecta circundante (sustituible) Iluminación: 1 x LED / 27,79 W	con iluminación LED indirecta circundante (sustituible) Iluminación: 1 x LED / 25,01 W	con iluminación LED indirecta circundante (sustituible) Iluminación: 1 x LED / 24 W
Indicación sobre normas	IP 44			
Montaje	Montado en pared			
Incluido en el suministro	set de fijación incluido			
	1.081,-	992,-	928,-	887,-

MORE TO SEE LITE

€ sin I.V.A.

Express Delivery Disponibilidad garantizada de estos productos en almacén.

	ESPEJO	ESPEJO	ESPEJO
	Express Delivery	Express Delivery	Express Delivery
Referencia n°	**A477 50 00**	**A477 45 00**	**A477 37 00**
Medidas (An x Al x Pr)	500 x 750 x 24 mm	450 x 750 x 24 mm	370 x 750 x 24 mm
iluminación:	con iluminación LED indirecta circundante (sustituible) Iluminación: 1 x LED / 21,98 W	con iluminación LED indirecta circundante (sustituible) Iluminación: 1 x LED / 21,22 W	con iluminación LED indirecta circundante (sustituible) Iluminación: 1 x LED / 19,45 W
Indicación sobre normas	IP 44		
Montaje	Montado en pared		
Incluido en el suministro	set de fijación incluido		
	851,-	810,-	760,-

	ESPEJO	ESPEJO
	Express Delivery	Express Delivery
Referencia n°	**A478 85 00**	**A478 65 00**
Medidas (An x Al x Pr)	850 x 850 x 31 mm	650 x 650 x 31 mm
Combinable con	Estante, blanco C553 85 Estante, negro C554 85	Estante, blanco C553 65 Estante, negro C554 65
iluminación:	con iluminación LED indirecta circundante (sustituible) Iluminación: 1 x LED / 24,50 W	con iluminación LED indirecta circundante (sustituible) Iluminación: 1 x LED / 18,44 W
Indicación sobre normas	IP 44	
Montaje	Montado en pared	
Incluido en el suministro	set de fijación incluido	
	876,-	810,-

	ESPEJO	ESPEJO	ESPEJO
	Express Delivery	Express Delivery	Express Delivery
Referencia n°	**A479 10 00**	**A479 80 00**	**A479 60 00**
Medidas (An x Al x Pr)	600 x 1000 x 24 mm	800 x 800 x 24 mm	600 x 600 x 24 mm
iluminación:	con iluminación LED indirecta circundante (sustituible) Iluminación: 1 x LED / 28,04 W	con iluminación LED indirecta circundante (sustituible) Iluminación: 1 x LED / 28,40 W	con iluminación LED indirecta circundante (sustituible) Iluminación: 1 x LED / 20,46 W
Indicación sobre normas	IP 44		
Montaje	Montado en pared		
Incluido en el suministro	set de fijación incluido		
	928,-	876,-	810,-

MORE TO SEE LITE

€ sin I.V.A.

Express Delivery Disponibilidad garantizada de estos productos en almacén.

	ESPEJO
	
	NUEVO
	Express Delivery
Referencia n°	**A483 50 00**
Medidas (An x Al x Pr)	500 x 900 x 24 mm
Combinable con	Estante, blanco C553 50 Estante, negro C554 50
iluminación:	con iluminación LED indirecta circun-dante (sustituible) Iluminación: 1 x LED / 21,7 W
Indicación sobre normas	IP 44
Montaje	Montado en pared
Incluido en el suministro	set de fijación incluido
	734,-

	REPISA	REPISA	REPISA
	NUEVO	NUEVO	NUEVO
	Express Delivery	Express Delivery	Express Delivery
Referencia n°	**C553 85 00**	**C553 65 00**	**C553 50 00**
Medidas (An x Al x Pr)	850 x 34 x 125,7 mm	650 x 34 x 125,7 mm	500 x 34 x 125,7 mm
Material	blanco, de acero con recubrimiento en polvo	blanco, de acero con recubrimiento en polvo	blanco, de acero con recubrimiento en polvo
Combinable con	Estante opcional a juego con los espejos redondos en tamaño de 850 mm para las colecciones More to See Lite y More to See Lite+	Estante opcional a juego con los espejos redondos en tamaño de 650 mm para las colecciones More to See Lite y More to See Lite+	Estante opcional a juego con los espejos ovalados (tamaño de 500 mm) de las colecciones More to See Lite y More to See Lite+
Montaje	En el espejo		
	83,-	74,-	66,-

	REPISA	REPISA	REPISA
			
	NUEVO	NUEVO	NUEVO
	Express Delivery	Express Delivery	Express Delivery
Referencia n°	**C554 85 00**	**C554 65 00**	**C554 50 00**
Medidas (An x Al x Pr)	850 x 34 x 125,7 mm	650 x 34 x 125,7 mm	500 x 34 x 125,7 mm
Material	Negro, de acero con recubrimiento en polvo	Negro, de acero con recubrimiento en polvo	Negro, de acero con recubrimiento en polvo
Combinable con	Estante opcional a juego con los espejos redondos en tamaño de 850 mm para las colecciones More to See Lite y More to See Lite+	Estante opcional a juego con los espejos redondos en tamaño de 650 mm para las colecciones More to See Lite y More to See Lite+	Estante opcional a juego con los espejos ovalados (tamaño de 500 mm) de las colecciones More to See Lite y More to See Lite+
Montaje	En el espejo		
	83,-	74,-	66,-

MORE TO SEE LITE

€ sin I.V.A.

Express Delivery Disponibilidad garantizada de estos productos en almacén.

	KIT DE AUTOMATIZACIÓN DOMÉSTICA ZIGBEE® PARA ESPEJOS
	
	Express Delivery zigbee
Referencia n°	**C004 00 00**
Incluido en el suministro	no incluido en el suministro
	77,-

MORE TO SEE LITE+

NUEVO

Muebles

- Adecuado para todas las colecciones/programas de muebles

PRO.VILLEROY-BOCH.COM/TECHNICALDRAWINGS



MORE TO SEE LITE+

NUEVO

€ sin I.V.A.

Express Delivery Disponibilidad garantizada de estos productos en almacén.

Espejo:
Espejo (4 mm) sobre bastidor de acero inoxidable
Iluminación:
En el espejo
con función de atenuación continua
color de la luz ajustable libremente, desde luz diurna (6500 K) a blanco cálido (2700 K)
Control de la iluminación mediante interruptor con sensor al tocar el logotipo de la superficie del espejo o bien por control inteligente de la iluminación con el KIT DE AUTOMATIZACIÓN DOMÉSTICA C004 00 00 (El espejo se puede conectar, mediante el estándar de automatización doméstica Zigbee, con todos los puertos/umbrales que usan esta forma de transmisión, tales como Philips Hue Bridge o modelos de Amazon Echo adecuados).
Función Memory: La iluminación vuelve a la configuración de intensidad y temperatura de color que tenía antes de que fallara la corriente

	ESPEJO	ESPEJO	ESPEJO
			
	Express Delivery	Express Delivery	Express Delivery
Referencia n°	**A484 85 00**	**A484 65 00**	**A485 50 00**
Medidas (An x Al x Pr)	850 x 850 x 23 mm	650 x 650 x 23 mm	500 x 900 x 23 mm
Combinable con	Estante, blanco C553 85 Estante, negro C554 85	Estante, blanco C553 65 Estante, negro C554 65	Estante, blanco C553 50 Estante, negro C554 50
iluminación:	con iluminación LED directa circundante (sustituible) Iluminación: 1 x LED / 24,50 W	con iluminación LED directa circundante (sustituible) Iluminación: 1 x LED / 18,44 W	con iluminación LED directa circundante (sustituible) Iluminación: 1 x LED / 21,7 W
Indicación sobre normas	IP 44		
Montaje	Montado en pared		
Incluido en el suministro	set de fijación incluido		
	856,-	769,-	786,-

	REPISA	REPISA	REPISA
	Express Delivery	Express Delivery	Express Delivery
Referencia n°	**C553 85 00**	**C553 65 00**	**C553 50 00**
Medidas (An x Al x Pr)	850 x 34 x 125,7 mm	650 x 34 x 125,7 mm	500 x 34 x 125,7 mm
Material	blanco, de acero con recubrimiento en polvo	blanco, de acero con recubrimiento en polvo	blanco, de acero con recubrimiento en polvo
Combinable con	Estante opcional a juego con los espejos redondos en tamaño de 850 mm para las colecciones More to See Lite y More to See Lite+	Estante opcional a juego con los espejos redondos en tamaño de 650 mm para las colecciones More to See Lite y More to See Lite+	Estante opcional a juego con los espejos ovalados (tamaño de 500 mm) de las colecciones More to See Lite y More to See Lite+
Montaje	En el espejo		
	83,-	74,-	66,-

	REPISA	REPISA	REPISA
			
	Express Delivery	Express Delivery	Express Delivery
Referencia n°	**C554 85 00**	**C554 65 00**	**C554 50 00**
Medidas (An x Al x Pr)	850 x 34 x 125,7 mm	650 x 34 x 125,7 mm	500 x 34 x 125,7 mm
Material	Negro, de acero con recubrimiento en polvo	Negro, de acero con recubrimiento en polvo	Negro, de acero con recubrimiento en polvo
Combinable con	Estante opcional a juego con los espejos redondos en tamaño de 850 mm para las colecciones More to See Lite y More to See Lite+	Estante opcional a juego con los espejos redondos en tamaño de 650 mm para las colecciones More to See Lite y More to See Lite+	Estante opcional a juego con los espejos ovalados (tamaño de 500 mm) de las colecciones More to See Lite y More to See Lite+
Montaje	En el espejo		
	83,-	74,-	66,-

MORE TO SEE LITE+

NUEVO

€ sin I.V.A.

Express Delivery Disponibilidad garantizada de estos productos en almacén.

	KIT DE AUTOMATIZACIÓN DOMÉSTICA ZIGBEE® PARA ESPEJOS
	
	Express Delivery zigbee
Referencia n°	**C004 00 00**
Incluido en el suministro	no incluido en el suministro
	77,-

MORE TO SEE SQUARE

NUEVO

Muebles

- Adecuado para todas las colecciones/programas de muebles

PRO.VILLEROY-BOCH.COM/TECHNICALDRAWINGS



MORE TO SEE SQUARE

NUEVO

€ sin I.V.A.

Express Delivery Disponibilidad garantizada de estos productos en almacén.

Espejo:
Espejo (4 mm) sobre bastidor de acero inoxidable
Iluminación:
con iluminación LED superior e inferior
con función de atenuación continua
color de la luz ajustable libremente, desde luz diurna (6500 K) a blanco cálido (2700 K)
Control de la iluminación mediante interruptor con sensor al tocar el logotipo de la superficie del espejo o bien por control inteligente de la iluminación con el KIT DE AUTOMATIZACIÓN DOMÉSTICA C004 00 00 (El espejo se puede conectar, mediante el estándar de automatización doméstica Zigbee, con todos los puertos/umbrales que usan esta forma de transmisión, tales como Philips Hue Bridge o modelos de Amazon Echo adecuados).
Función Memory: La iluminación vuelve a la configuración de intensidad y temperatura de color que tenía antes de que fallara la corriente

	ESPEJO	ESPEJO	ESPEJO	ESPEJO
	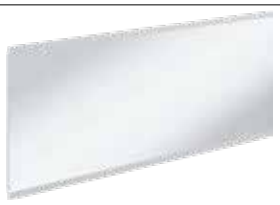	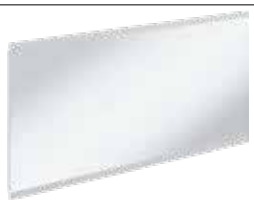	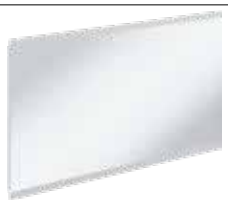	
	Express Delivery	Express Delivery	Express Delivery	Express Delivery
Referencia n°	**A475 16 00**	**A475 14 00**	**A475 12 00**	**A475 10 00**
Medidas (An x Al x Pr)	1600 x 700 x 27 mm	1400 x 700 x 27 mm	1200 x 700 x 27 mm	1000 x 700 x 27 mm
iluminación:	con iluminación LED superior e inferior (sustituible) Iluminación: 2 x LED / 15,4 W	con iluminación LED superior e inferior (sustituible) Iluminación: 2 x LED / 13,6 W	con iluminación LED superior e inferior (sustituible) Iluminación: 2 x LED / 11,6 W	con iluminación LED superior e inferior (sustituible) Iluminación: 2 x LED / 9,9 W
Indicación sobre normas	IP 44			
Montaje	Montado en pared			
Incluido en el suministro	set de fijación incluido			
	1.268,-	1.093,-	918,-	821,-

	ESPEJO	ESPEJO	ESPEJO	ESPEJO
				
	Express Delivery	Express Delivery	Express Delivery	Express Delivery
Referencia n°	**A475 80 00**	**A475 60 00**	**A475 50 00**	**A475 45 00**
Medidas (An x Al x Pr)	800 x 700 x 27 mm	600 x 700 x 27 mm	500 x 700 x 27 mm	450 x 700 x 27 mm
iluminación:	con iluminación LED superior e inferior (sustituible) Iluminación: 2 x LED / 7,8 W	con iluminación LED superior e inferior (sustituible) Iluminación: 2 x LED / 5,8 W	con iluminación LED superior e inferior (sustituible) Iluminación: 2 x LED / 5,1 W	con iluminación LED superior e inferior (sustituible) Iluminación: 2 x LED / 4,5 W
Indicación sobre normas	IP 44			
Montaje	Montado en pared			
Incluido en el suministro	set de fijación incluido			
	778,-	734,-	717,-	699,-

	KIT DE AUTOMATIZACIÓN DOMÉSTICA ZIGBEE® PARA ESPEJOS
	
	Express Delivery zigbee
Referencia n°	**C004 00 00**
Incluido en el suministro	no incluido en el suministro
	77,-

MORE TO SEE ONE

Muebles

- Adecuado para todas las colecciones/programas de muebles

PRO.VILLEROY-BOCH.COM/TECHNICALDRAWINGS



MORE TO SEE ONE

€ sin I.V.A.

Productos en almacén

Express Delivery Disponibilidad garantizada de estos productos en almacén.

Espejo:
espejo (5 mm) sobre un bastidor
Estante con espejo:
Bastidor de aluminio de 30 mm x 20 mm (perfil en L, anodizado mate)
Iluminación:
iluminación LED integrada horizontal
El LED es sustituible
color de la luz en luz natural blanca (5700 K)
para interruptor en la habitación
conexión de red suelta

	ESPEJO	ESPEJO	ESPEJO	ESPEJO
	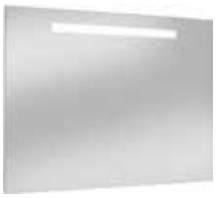			
	Express Delivery	Express Delivery	Express Delivery	Express Delivery
Referencia n°	**A430 A1 00**	**A430 A2 00**	**A430 A3 00**	**A430 A4 00**
Medidas (An x Al x Pr)	1400 x 600 x 30 mm	1300 x 600 x 30 mm	1200 x 600 x 30 mm	1000 x 600 x 30 mm
iluminación:	iluminación LED Iluminación: 1 x LED / 12 W	iluminación LED Iluminación: 1 x LED / 12 W	iluminación LED Iluminación: 1 x LED / 12 W	iluminación LED Iluminación: 1 x LED / 12 W
Indicación sobre normas	IP 44			
Montaje	Montado en pared			
Incluido en el suministro	set de fijación incluido			
	484,-	453,-	419,-	374,-

	ESPEJO	ESPEJO	ESPEJO	ESPEJO
	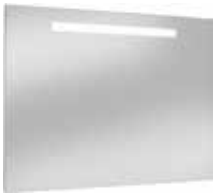			
	Express Delivery	Express Delivery	Express Delivery	Express Delivery
Referencia n°	**A430 A5 00**	**A430 A6 00**	**A430 A7 00**	**A430 A8 00**
Medidas (An x Al x Pr)	800 x 600 x 30 mm	600 x 600 x 30 mm	500 x 600 x 30 mm	450 x 600 x 30 mm
iluminación:	iluminación LED Iluminación: 1 x LED / 10 W	iluminación LED Iluminación: 1 x LED / 6 W	iluminación LED Iluminación: 1 x LED / 6 W	iluminación LED Iluminación: 1 x LED / 6 W
Indicación sobre normas	IP 44			
Montaje	Montado en pared			
Incluido en el suministro	set de fijación incluido			
	330,-	282,-	251,-	244,-

MY VIEW ONE

Muebles

- Adecuado para todas las colecciones/programas de muebles

PRO.VILLEROY-BOCH.COM/TECHNICALDRAWINGS



MY VIEW ONE

€ sin I.V.A.

Productos en almacén

Express Delivery Disponibilidad garantizada de estos productos en almacén.

Cuerpo:
Aluminio, con espejo en el lateral (espejo de 3 mm)
color interior Aluminium, plata anodizada
Iluminación:

Luz LED de montaje en superficie
5700 K
conexión de red suelta

La especificación de altura incluye la iluminación superior regulable.

	MUEBLE CON ESPEJO DE MONTAJE EN SUPERFICIE	MUEBLE CON ESPEJO DE MONTAJE EN SUPERFICIE	MUEBLE CON ESPEJO DE MONTAJE EN SUPERFICIE	MUEBLE CON ESPEJO DE MONTAJE EN SUPERFICIE
				
	Express Delivery	Express Delivery	Express Delivery	Express Delivery
Referencia n°	**A441 F3 00**	**A440 F2 00**	**A440 F1 00**	**A439 F8 00**
Medidas (An x Al x Pr)	1307 x 810 x 224 mm	1207 x 810 x 224 mm	1007 x 810 x 224 mm	807 x 810 x 224 mm
iluminación:	iluminación LED Iluminación: 2 x LED / 6 W	iluminación LED Iluminación: 2 x LED / 6 W	iluminación LED Iluminación: 1 x LED / 6 W	iluminación LED Iluminación: 1 x LED / 6 W
Equipamiento	2 x aplique 3 x puerta 4 x estante de cristal 1 x espejo de aumento 1 x listones magnéticos interruptor y toma de corriente		1 x luz superpuesta 2 x puerta 4 x estante de cristal 1 x espejo de aumento 1 x listones magnéticos interruptor y toma de corriente	1 x luz superpuesta 2 x puerta 2 x estante de cristal 1 x espejo de aumento 1 x listones magnéticos interruptor y toma de corriente
Indicación sobre normas	IP 44			
Indicación	Instalado en la pared			
Montaje	Montado en pared			
Incluido en el suministro	set de fijación incluido			
	1.773,-	1.547,-	1.332,-	1.183,-

	MUEBLE CON ESPEJO DE MONTAJE EN SUPERFICIE
	
	Express Delivery
Referencia n°	**A439 F6 00**
Medidas (An x Al x Pr)	607 x 810 x 224 mm
iluminación:	iluminación LED Iluminación: 1 x LED / 6 W
Equipamiento	1 x luz superpuesta 2 x puerta 2 x estante de cristal 1 x espejo de aumento 1 x listones magnéticos interruptor y toma de corriente
Indicación sobre normas	IP 44
Indicación	Instalado en la pared
Montaje	Montado en pared
Incluido en el suministro	set de fijación incluido
	1.088,-

O.NOVO

Sanitario

- Gama de grifería a juego O.novo

PRO.VILLEROY-BOCH.COM/TECHNICALDRAWINGS



Colores Cerámicos

01 = Blanco

R1 = Blanco CeramicPlus

R3 = Pergamon CeramicPlus

T2 = Blanco AntiBac CeramicPlus

O.NOVO

€ sin I.V.A.

Modelo registrado
Pida los grifos por separado

LAVABO



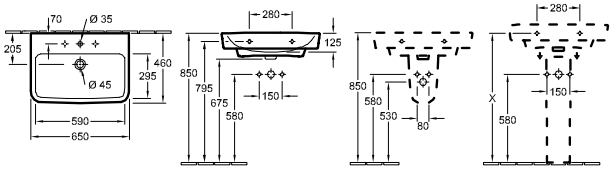

Referencia n°	Descripción		01	R1	R3	T2		pza./ pal.	kg/ pza.
4A41 65 XX	650 x 460 mm	AntiBac	182,-	287,-	-	353,-	-	14	20,5
4A41 66 XX	650 x 460 mm	AntiBac	182,-	287,-	-	353,-	-	14	20,5
4A41 67 XX	650 x 460 mm	AntiBac	234,-	339,-	-	404,-	-	14	20,5
4A41 68 XX	650 x 460 mm	AntiBac	234,-	339,-	-	404,-	-	14	20,5

Montado en pared, seno en el centro
Para más información sobre las válvulas adecuadas, consulte las páginas 384-387
Atención: en los modelos sin rebosadero debe utilizarse una válvula de desagüe que no pueda cerrarse

5265 00 XX	**PEDESTAL**	86,-	191,-	-	-	-	56	7,9
5266 00 XX	**SEMICOLUMNA** set de fijación incluido	106,-	211,-	238,-	-	-	40	8,4
9221 49 00	**BASTIDOR ENCASTRABLE PARA LAVABO** 525 x 1120 x 75 mm Ver otros modelos de ViConnect en las páginas 367-383	-	-	-	-	265,-	10	8,1

LAVABO

Variantes de instalación a ras o sobre encimera



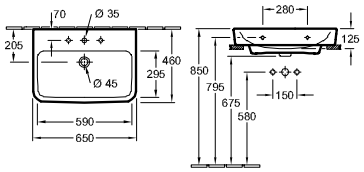

Referencia n°	Descripción		01	R1	R3	T2		pza./ pal.	kg/ pza.
4A41 KG XX	650 x 460 mm	AntiBac	219,-	324,-	-	390,-	-	10	20,3
4A41 KL XX	650 x 460 mm	AntiBac	219,-	324,-	-	390,-	-	10	20,3
4A41 KJ XX	650 x 460 mm	AntiBac	271,-	376,-	-	441,-	-	10	20,3
4A41 KF XX	650 x 460 mm	AntiBac	271,-	376,-	-	441,-	-	10	20,3

Montado en pared, Parte inferior y trasera granulada, seno en el centro, incl. instrucciones de montaje, con plantilla para corte
Para más información sobre las válvulas adecuadas, consulte las páginas 384-387
Atención: en los modelos sin rebosadero debe utilizarse una válvula de desagüe que no pueda cerrarse

9221 49 00	**BASTIDOR ENCASTRABLE PARA LAVABO** 525 x 1120 x 75 mm Ver otros modelos de ViConnect en las páginas 367-383	-	-	-	-	265,-	10	8,1

XX = Sustituir por el código del acabado
01 = Blanco, R1 = Blanco CeramicPlus, R3 = Pergamon CeramicPlus, T2 = Blanco AntiBac CeramicPlus

O.NOVO

€ sin I.V.A.

Modelo registrado
Pida los grifos por separado

LAVABO



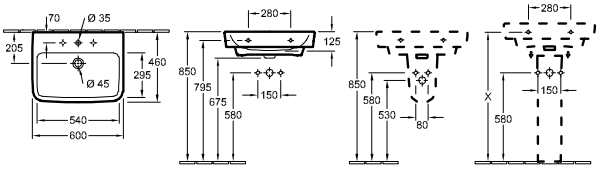

Referencia n°	Descripción	01	R1	R3	T2		pza./ pal.	kg/ pza.
4A41 60 XX	600 x 460 mm AntiBac	142,-	248,-	-	314,-	-	16	18,6
4A41 61 XX	600 x 460 mm AntiBac	142,-	248,-	-	314,-	-	16	18,6
4A41 62 XX	600 x 460 mm AntiBac	193,-	299,-	-	365,-	-	16	18,6
4A41 63 XX	600 x 460 mm AntiBac	193,-	299,-	-	365,-	-	16	18,6

Montado en pared, seno en el centro
Para más información sobre las válvulas adecuadas, consulte las páginas 384-387
Atención: en los modelos sin rebosadero debe utilizarse una válvula de desagüe que no pueda cerrarse

5265 00 XX	**PEDESTAL**	86,-	191,-	-	-	-	56	7,9
5266 00 XX	**SEMICOLUMNA** set de fijación incluido	106,-	211,-	238,-	-	-	40	8,4
9221 49 00	**BASTIDOR ENCASTRABLE PARA LAVABO** 525 x 1120 x 75 mm Ver otros modelos de ViConnect en las páginas 367-383	-	-	-	-	265,-	10	8,1

LAVABO

Variantes de instalación a ras o sobre encimera



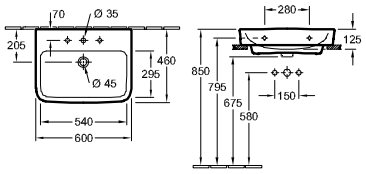

Referencia n°	Descripción	01	R1	R3	T2		pza./ pal.	kg/ pza.
4A41 6G XX	600 x 460 mm AntiBac	179,-	285,-	-	351,-	-	10	18,9
4A41 6L XX	600 x 460 mm AntiBac	179,-	285,-	-	351,-	-	10	18,9
4A41 6J XX	600 x 460 mm AntiBac	230,-	336,-	-	402,-	-	10	18,9
4A41 6F XX	600 x 460 mm AntiBac	230,-	336,-	-	402,-	-	10	18,9

Montado en pared, Parte inferior y trasera granulada, seno en el centro, incl. instrucciones de montaje, con plantilla para corte
Para más información sobre las válvulas adecuadas, consulte las páginas 384-387
Atención: en los modelos sin rebosadero debe utilizarse una válvula de desagüe que no pueda cerrarse

9221 49 00	**BASTIDOR ENCASTRABLE PARA LAVABO** 525 x 1120 x 75 mm Ver otros modelos de ViConnect en las páginas 367-383	-	-	-	-	265,-	10	8,1

XX = Sustituir por el código del acabado
01 = Blanco, R1 = Blanco CeramicPlus, R3 = Pergamon CeramicPlus, T2 = Blanco AntiBac CeramicPlus

O.NOVO

€ sin I.V.A.

Modelo registrado
Pida los grifos por separado

LAVABO



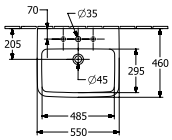

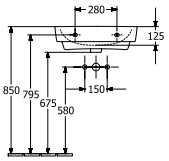

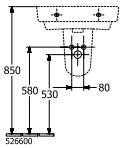

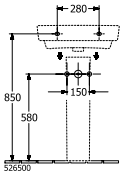

Referencia n°	Descripción	01	plus R1	plus R3	plus T2		pza./ pal.	kg/ pza.
4A41 55 XX	550 x 460 mm AntiBac	134,-	240,-	-	305,-	-	16	18,1
4A41 56 XX	550 x 460 mm AntiBac	134,-	240,-	-	305,-	-	16	18,1
4A41 57 XX	550 x 460 mm AntiBac	185,-	291,-	-	356,-	-	16	18,1
4A41 58 XX	550 x 460 mm AntiBac	185,-	291,-	-	356,-	-	16	18,1

Montado en pared, seno en el centro
Para más información sobre las válvulas adecuadas, consulte las páginas 384-387
Atención: en los modelos sin rebosadero debe utilizarse una válvula de desagüe que no pueda cerrarse

5265 00 XX	**PEDESTAL**	86,-	191,-	-	-	-	56	7,9
5266 00 XX	**SEMICOLUMNA** set de fijación incluido	106,-	211,-	238,-	-	-	40	8,4
9221 49 00	**BASTIDOR ENCASTRABLE PARA LAVABO** 525 x 1120 x 75 mm Ver otros modelos de ViConnect en las páginas 367-383	-	-	-	-	265,-	10	8,1

LAVABO

Variantes de instalación a ras o sobre encimera



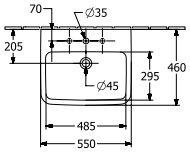

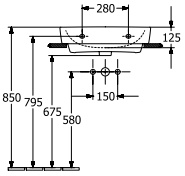

Referencia n°	Descripción	01	plus R1	plus R3	plus T2		pza./ pal.	kg/ pza.
4A41 MG XX	550 x 460 mm AntiBac	171,-	277,-	-	342,-	-	14	18,1
4A41 MJ XX	550 x 460 mm AntiBac	171,-	277,-	-	342,-	-	14	16,7
4A41 ML XX	550 x 460 mm AntiBac	222,-	328,-	-	393,-	-	14	18,5
4A41 MF XX	550 x 460 mm AntiBac	222,-	328,-	-	393,-	-	14	18,3

Montado en pared, Parte inferior y trasera granulada, seno en el centro, incl. instrucciones de montaje, con plantilla para corte
Para más información sobre las válvulas adecuadas, consulte las páginas 384-387
Atención: en los modelos sin rebosadero debe utilizarse una válvula de desagüe que no pueda cerrarse

9221 49 00	**BASTIDOR ENCASTRABLE PARA LAVABO** 525 x 1120 x 75 mm Ver otros modelos de ViConnect en las páginas 367-383	-	-	-	-	265,-	10	8,1

XX = Sustituir por el código del acabado
01 = Blanco, R1 = Blanco CeramicPlus, R3 = Pergamon CeramicPlus, T2 = Blanco AntiBac CeramicPlus

O.NOVO

€ sin I.V.A.

Modelo registrado
Pida los grifos por separado

LAVAMANOS



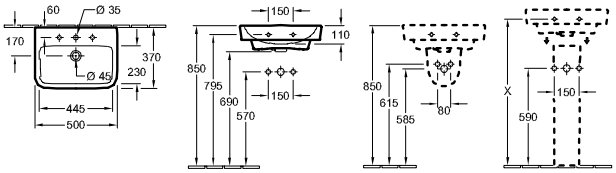

Referencia nº	Descripción	01	plus R1	plus R3	plus T2		pza./ pal.	kg/ pza.
4344 50 XX	500 x 370 mm AntiBac	147,-	252,-	-	318,-	-	22	13
4344 51 XX	500 x 370 mm AntiBac	147,-	252,-	-	318,-	-	22	13
4344 52 XX	500 x 370 mm AntiBac	199,-	304,-	-	369,-	-	22	12,3
4344 53 XX	500 x 370 mm AntiBac	199,-	304,-	-	369,-	-	22	13

Montado en pared, seno en el centro
Para más información sobre las válvulas adecuadas, consulte las páginas 384-387
Atención: en los modelos sin rebosadero debe utilizarse una válvula de desagüe que no pueda cerrarse

5265 00 XX	**PEDESTAL**	86,-	191,-	-	-	-	56	7,9
5267 00 XX	**SEMICOLUMNA** set de fijación incluido	98,-	203,-	-	-	-	64	4,8
9221 49 00	**BASTIDOR ENCASTRABLE PARA LAVABO** 525 x 1120 x 75 mm Ver otros modelos de ViConnect en las páginas 367-383	-	-	-	-	265,-	10	8,1

LAVAMANOS



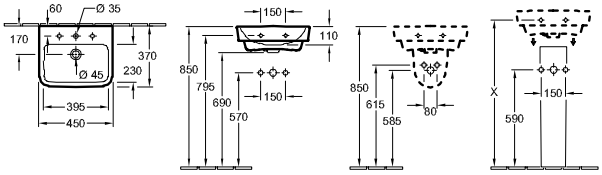

Referencia nº	Descripción	01	plus R1	plus R3	plus T2		pza./ pal.	kg/ pza.
4344 45 XX	450 x 370 mm AntiBac	134,-	240,-	-	305,-	-	22	11,3
4344 46 XX	450 x 370 mm AntiBac	134,-	240,-	-	305,-	-	22	11,3
4344 47 XX	450 x 370 mm AntiBac	185,-	291,-	-	356,-	-	22	12
4344 48 XX	450 x 370 mm AntiBac	185,-	291,-	-	356,-	-	22	11,8

Montado en pared, seno en el centro
Para más información sobre las válvulas adecuadas, consulte las páginas 384-387
Atención: en los modelos sin rebosadero debe utilizarse una válvula de desagüe que no pueda cerrarse

5265 00 XX	**PEDESTAL**	86,-	191,-	-	-	-	56	7,9
5267 00 XX	**SEMICOLUMNA** set de fijación incluido	98,-	203,-	-	-	-	64	4,8
9221 49 00	**BASTIDOR ENCASTRABLE PARA LAVABO** 525 x 1120 x 75 mm Ver otros modelos de ViConnect en las páginas 367-383	-	-	-	-	265,-	10	8,1

XX = Sustituir por el código del acabado
01 = Blanco, R1 = Blanco CeramicPlus, R3 = Pergamon CeramicPlus, T2 = Blanco AntiBac CeramicPlus

O.NOVO

€ sin I.V.A.

Modelo registrado
Pida los grifos por separado

LAVAMANOS

Variantes de instalación a ras o sobre encimera



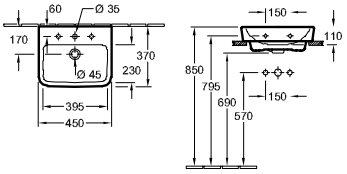

Referencia nº	Descripción	01	plus R1	plus R3	plus T2		pza./ pal.	kg/ pza.
4344 4G XX	450 x 370 mm AntiBac	171,-	277,-	-	342,-	-	16	11,3
4344 4L XX	450 x 370 mm AntiBac	171,-	277,-	-	342,-	-	16	11,3
4344 4J XX	450 x 370 mm AntiBac	222,-	328,-	-	-	-	16	11,3
4344 4F XX	450 x 370 mm AntiBac	222,-	328,-	-	-	-	16	11,3

Montado en pared, Parte inferior y trasera granulada, seno en el centro, incl. instrucciones de montaje, con plantilla para corte
Para más información sobre las válvulas adecuadas, consulte las páginas 384-387
Atención: en los modelos sin rebosadero debe utilizarse una válvula de desagüe que no pueda cerrarse

9221 49 00	**BASTIDOR ENCASTRABLE PARA LAVABO** 525 x 1120 x 75 mm Ver otros modelos de ViConnect en las páginas 367-383	-	-	-	-	265,-	10	8,1

LAVAMANOS COMPACT



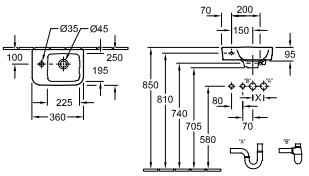

Referencia nº	Descripción	01	plus R1	plus R3	plus T2		pza./ pal.	kg/ pza.
4342 36 XX	360 x 250 mm AntiBac	108,-	213,-	-	279,-	-	48	6,2
4342 37 XX	360 x 250 mm AntiBac	108,-	213,-	-	279,-	-	48	6,2

Montado en pared, seno a la derecha
Para más información sobre las válvulas adecuadas, consulte las páginas 384-387

LAVAMANOS COMPACT



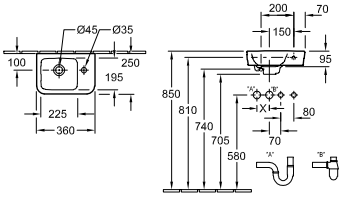

Referencia nº	Descripción	01	plus R1	plus R3	plus T2		pza./ pal.	kg/ pza.
4343 36 XX	360 x 250 mm AntiBac	108,-	213,-	-	279,-	-	48	6,4
4343 37 XX	360 x 250 mm AntiBac	108,-	213,-	-	279,-	-	48	6,4

Montado en pared, seno a la izquierda
Para más información sobre las válvulas adecuadas, consulte las páginas 384-387

XX = Sustituir por el código del acabado
01 = Blanco, R1 = Blanco CeramicPlus, R3 = Pergamon CeramicPlus, T2 = Blanco AntiBac CeramicPlus

O.NOVO

€ sin I.V.A.

Modelo registrado
Pida los grifos por separado

LAVAMANOS COMPACT



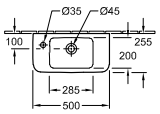

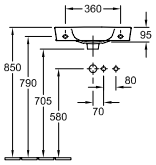

Referencia nº	Descripción	01	R1	R3	T2		pza./ pal.	kg/ pza.
4342 R5 XX	500 x 250 mm 1x	147,-	252,-	-	318,-	-	48	8,1
4342 L5 XX	500 x 250 mm 1x	147,-	252,-	-	318,-	-	48	8,1
4342 52 XX	500 x 250 mm	199,-	304,-	-	369,-	-	48	8,1
4342 53 XX	500 x 250 mm	199,-	304,-	-	369,-	-	48	8,1

Montado en pared, seno en el centro
Para más información sobre las válvulas adecuadas, consulte las páginas 384-387

9221 49 00	**BASTIDOR ENCASTRABLE PARA LAVABO** 525 x 1120 x 75 mm Ver otros modelos de ViConnect en las páginas 367-383	-	-	-	-	265,-	10	8,1

LAVABO



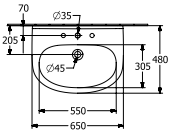

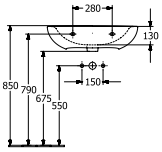

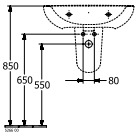

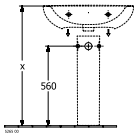

Referencia nº	Descripción	01	R1	R3	T2		pza./ pal.	kg/ pza.
4A40 65 XX	650 x 480 mm	150,-	254,-	-	-	-	14	16,5
4A40 66 XX	650 x 480 mm	150,-	254,-	-	-	-	14	16,5

Montado en pared, seno en el centro
Para más información sobre las válvulas adecuadas, consulte las páginas 384-387
Atención: en los modelos sin rebosadero debe utilizarse una válvula de desagüe que no pueda cerrarse

5265 00 XX	**PEDESTAL**	86,-	191,-	-	-	-	56	7,9
5266 00 XX	**SEMICOLUMNA** set de fijación incluido	106,-	211,-	238,-	-	-	40	8,4
9221 49 00	**BASTIDOR ENCASTRABLE PARA LAVABO** 525 x 1120 x 75 mm Ver otros modelos de ViConnect en las páginas 367-383	-	-	-	-	265,-	10	8,1

XX = Sustituir por el código del acabado
01 = Blanco, R1 = Blanco CeramicPlus, R3 = Pergamon CeramicPlus, T2 = Blanco AntiBac CeramicPlus

O.NOVO

€ sin I.V.A.

Modelo registrado
Pida los grifos por separado

LAVABO



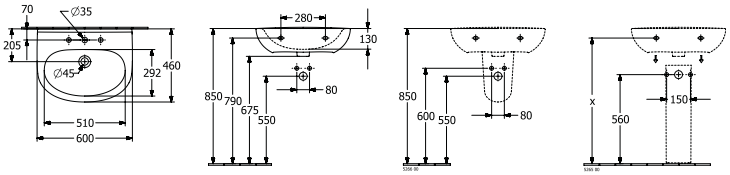

Referencia nº	Descripción	01	plus R1	plus R3	plus T2		pza./ pal.	kg/ pza.
4A40 60 XX	600 x 460 mm	118,-	223,-	253,-	-	-	16	15
4A40 61 XX	600 x 460 mm	118,-	223,-	-	-	-	16	15
4A40 62 XX	600 x 460 mm	170,-	275,-	-	-	-	16	15
4A40 63 XX	600 x 460 mm	170,-	275,-	-	-	-	16	15

Montado en pared, seno en el centro
Para más información sobre las válvulas adecuadas, consulte las páginas 384-387
Atención: en los modelos sin rebosadero debe utilizarse una válvula de desagüe que no pueda cerrarse

5265 00 XX	**PEDESTAL**	86,-	191,-	-	-	-	56	7,9
5266 00 XX	**SEMICOLUMNA** set de fijación incluido	106,-	211,-	238,-	-	-	40	8,4
9221 49 00	**BASTIDOR ENCASTRABLE PARA LAVABO** 525 x 1120 x 75 mm Ver otros modelos de ViConnect en las páginas 367-383	-	-	-	-	265,-	10	8,1

LAVABO



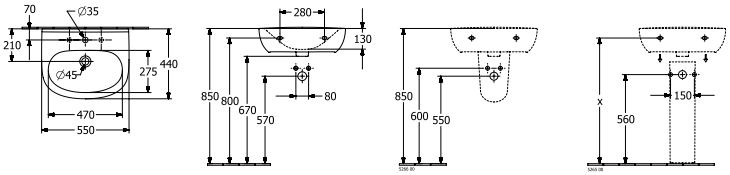

Referencia nº	Descripción	01	plus R1	plus R3	plus T2		pza./ pal.	kg/ pza.
4A40 55 XX	550 x 440 mm	112,-	217,-	-	-	-	16	13,5
4A40 56 XX	550 x 440 mm	112,-	217,-	-	-	-	16	13,5
4A40 57 XX	550 x 440 mm	164,-	269,-	-	-	-	16	13,5
4A40 58 XX	550 x 440 mm	164,-	269,-	-	-	-	16	13,5

Montado en pared, seno en el centro
Para más información sobre las válvulas adecuadas, consulte las páginas 384-387
Atención: en los modelos sin rebosadero debe utilizarse una válvula de desagüe que no pueda cerrarse

5265 00 XX	**PEDESTAL**	86,-	191,-	-	-	-	56	7,9
5266 00 XX	**SEMICOLUMNA** set de fijación incluido	106,-	211,-	238,-	-	-	40	8,4
9221 49 00	**BASTIDOR ENCASTRABLE PARA LAVABO** 525 x 1120 x 75 mm Ver otros modelos de ViConnect en las páginas 367-383	-	-	-	-	265,-	10	8,1

XX = Sustituir por el código del acabado
01 = Blanco, R1 = Blanco CeramicPlus, R3 = Pergamon CeramicPlus, T2 = Blanco AntiBac CeramicPlus

O.NOVO

€ sin I.V.A.

Modelo registrado
Pida los grifos por separado

LAVAMANOS



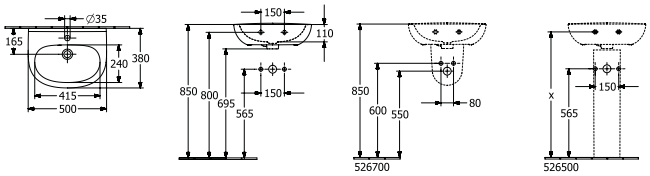

Referencia n°	Descripción	01	R1	R3	T2		pza./ pal.	kg/ pza.
4340 50 XX	500 x 380 mm	128,-	233,-	-	-	-	36	11
4340 51 XX	500 x 380 mm	128,-	233,-	-	-	-	36	11

Montado en pared, seno en el centro
Para más información sobre las válvulas adecuadas, consulte las páginas 384-387
Atención: en los modelos sin rebosadero debe utilizarse una válvula de desagüe que no pueda cerrarse

5265 00 XX	**PEDESTAL**	86,-	191,-	-	-	-	56	7,9
5267 00 XX	**SEMICOLUMNA** set de fijación incluido	98,-	203,-	-	-	-	64	4,8
9221 49 00	**BASTIDOR ENCASTRABLE PARA LAVABO** 525 x 1120 x 75 mm Ver otros modelos de ViConnect en las páginas 367-383	-	-	-	-	265,-	10	8,1

LAVAMANOS



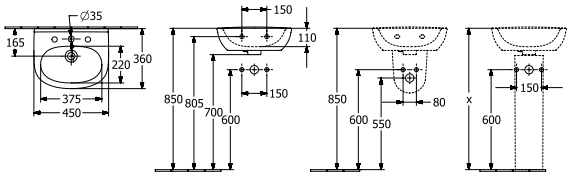

Referencia n°	Descripción	01	R1	R3	T2		pza./ pal.	kg/ pza.
4340 45 XX	450 x 360 mm	121,-	226,-	-	-	-	36	8,9
4340 46 XX	450 x 360 mm	121,-	226,-	-	-	-	36	8,9

Montado en pared, seno en el centro
Para más información sobre las válvulas adecuadas, consulte las páginas 384-387
Atención: en los modelos sin rebosadero debe utilizarse una válvula de desagüe que no pueda cerrarse

5265 00 XX	**PEDESTAL**	86,-	191,-	-	-	-	56	7,9
5267 00 XX	**SEMICOLUMNA** set de fijación incluido	98,-	203,-	-	-	-	64	4,8
9221 49 00	**BASTIDOR ENCASTRABLE PARA LAVABO** 525 x 1120 x 75 mm Ver otros modelos de ViConnect en las páginas 367-383	-	-	-	-	265,-	10	8,1

XX = Sustituir por el código del acabado
01 = Blanco, R1 = Blanco CeramicPlus, R3 = Pergamon CeramicPlus, T2 = Blanco AntiBac CeramicPlus

O.NOVO

€ sin I.V.A.

Modelo registrado
Pida los grifos por separado

LAVAMANOS



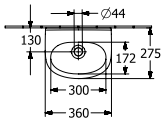

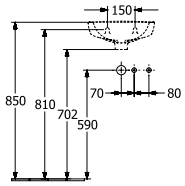

Referencia n°	Descripción	01	plus R1	plus R3	plus T2		pza./ pal.	kg/ pza.
4340 36 XX	360 x 275 mm adecuado para grifería de 1 agujero, agujeros para griferia laterales preperforados	114,-	219,-	-	-	-	48	5,6
4340 37 XX	360 x 275 mm adecuado para grifería de 1 agujero, agujeros para griferia laterales preperforados	114,-	219,-	-	-	-	48	5,6
4340 3R XX	360 x 275 mm adecuado para grifería de 1 agujero, agujero para grifo perforado a la derecha	114,-	219,-	-	-	-	48	5,6
4340 3L XX	360 x 275 mm adecuado para grifería de 1 agujero, agujero para grifo perforado a la izquierda	114,-	219,-	-	-	-	48	5,6

Montado en pared, seno en el centro
Para más información sobre las válvulas adecuadas, consulte las páginas 384-387
Atención: en los modelos sin rebosadero debe utilizarse una válvula de desagüe que no pueda cerrarse

9221 49 00	**BASTIDOR ENCASTRABLE PARA LAVABO** 525 x 1120 x 75 mm Ver otros modelos de ViConnect en las páginas 367-383	-	-	-	-	265,-	10	8,1

LAVAMANOS ANGULAR



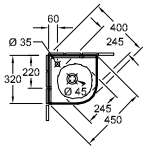

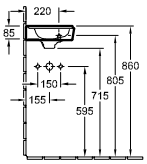

Referencia n°	Descripción	01	plus R1	plus R3	plus T2		pza./ pal.	kg/ pza.
7310 32 XX	320 mm de lado	140,-	245,-	-	-	-	51	6,9
7310 33 XX	320 mm de lado	140,-	245,-	-	-	-	51	6,9

Instalación en esquina
Para más información sobre las válvulas adecuadas, consulte las páginas 384-387

LAVAMANOS ANGULAR COMPACT



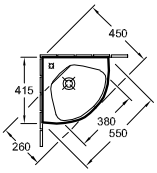

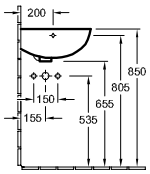

Referencia n°	Descripción	01	plus R1	plus R3	plus T2		pza./ pal.	kg/ pza.
7327 40 XX	415 mm de lado	162,-	267,-	-	-	-	48	11

Instalación en esquina
Para más información sobre las válvulas adecuadas, consulte las páginas 384-387

XX = Sustituir por el código del acabado
01 = Blanco, R1 = Blanco CeramicPlus, R3 = Pergamon CeramicPlus, T2 = Blanco AntiBac CeramicPlus

O.NOVO

€ sin I.V.A.

Modelo registrado
Pida los grifos por separado

LAVABO DE ENCASTRE



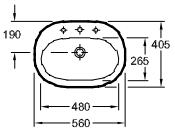

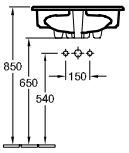

Referencia n°	Descripción	01	R1	R3	T2		pza./ pal.	kg/ pza.
4161 56 XX	560 x 405 mm	173,-	277,-	-	-	-	16	11,3
4161 57 XX	560 x 405 mm	173,-	277,-	-	-	-	16	12

Integrado, con plantilla para corte
Para más información sobre las válvulas adecuadas, consulte las páginas 384-387

LAVABO DE SOTOENCASTRE



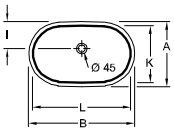

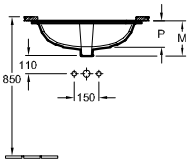

Referencia n°	A	B	I	K	L	M	P
416260XX	400	650	165	350	600	208	160

Referencia n°	Descripción	01	R1	R3	T2		pza./ pal.	kg/ pza.
4162 60 XX	600 x 350 mm sin bancada de grifería	216,-	321,-	-	-	-	8	8,7

Bajo encimera, el recorte para el montaje sólo puede hacerse mediante el lavabo original, es posible el montaje en encimeras revestidas en plástico y de piedra natural, set de fijación incluido
Para más información sobre las válvulas adecuadas, consulte las páginas 384-387

LAVABO DE SOTOENCASTRE



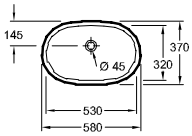

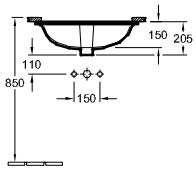

Referencia n°	Descripción	01	R1	R3	T2		pza./ pal.	kg/ pza.
4162 50 XX	530 x 320 mm sin bancada de grifería	196,-	300,-	-	-	-	12	7,3

Bajo encimera, el recorte para el montaje sólo puede hacerse mediante el lavabo original, es posible el montaje en encimeras revestidas en plástico y de piedra natural, set de fijación incluido
Para más información sobre las válvulas adecuadas, consulte las páginas 384-387

REPISA



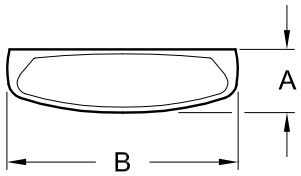

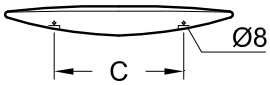

Referencia n°	A	B	C
781860XX	165	600	330

Referencia n°	Descripción	01	R1	R3	T2		pza./ pal.	kg/ pza.
7818 60 XX	600 x 165 mm	104,-	209,-	-	-	-	120	3,6

XX = Sustituir por el código del acabado
01 = Blanco, R1 = Blanco CeramicPlus, R3 = Pergamon CeramicPlus, T2 = Blanco AntiBac CeramicPlus

O.NOVO

€ sin I.V.A.

Modelo registrado
Pida los grifos por separado

BIDÉ



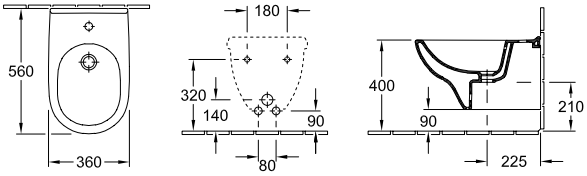

Referencia n°	Descripción	01	R1	R3	T2		pza./ pal.	kg/ pza.
5460 00 XX	360 x 560 mm	206,-	311,-	-	-	-	16	17
suspendido								
9953 00 00	**BASTIDOR DE FIJACIÓN** (opcional)	-	-	-	-	193,-		2,9
9221 48 00	**BASTIDOR ENCASTRABLE PARA BIDÉ** 525 x 1120 x 100 mm Ver otros modelos de ViConnect en las páginas 367-383	-	-	-	-	358,-	10	10,5

BIDÉ



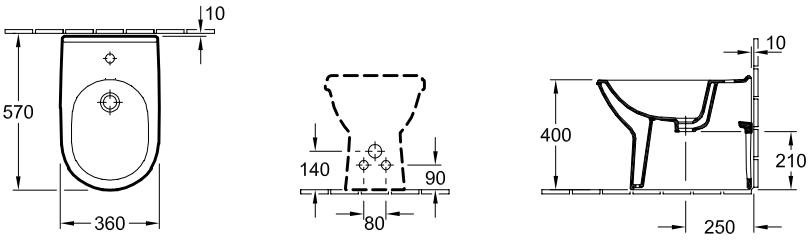

Referencia n°	Descripción	01	R1	R3	T2		pza./ pal.	kg/ pza.
5461 00 XX	360 x 560 mm	167,-	272,-	-	-	-	8	19,3
de pie, pegado a pared, con set de fijación para fijación oculta								
9208 72 00	**SIFÓN**con tubo de prolongación (opcional)	-	-	-	-	67,-		0,3
9221 48 00	**BASTIDOR ENCASTRABLE PARA BIDÉ** 525 x 1120 x 100 mm Ver otros modelos de ViConnect en las páginas 367-383	-	-	-	-	358,-	10	10,5

XX = Sustituir por el código del acabado
01 = Blanco, R1 = Blanco CeramicPlus, R3 = Pergamon CeramicPlus, T2 = Blanco AntiBac CeramicPlus

O.NOVO

€ sin I.V.A.

Modelo registrado
Pida los grifos por separado

INODORO DE FONDO PROFUNDO RIMLESS
DirectFlush



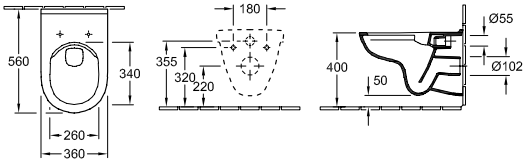

Referencia n°	Descripción	01	plus R1	plus R3	plus T2		pza./ pal.	kg/ pza.
5660 R0 XX	360 x 560 mm	207,-	312,-	-	379,-	-	14	18
	suspendido, salida horizontal, con el sistema economizador de agua AQUAREDUCT®: volumen de aclarado: 3 / 4,5 litros, no apto para montaje con enjuague por presión							
9M38 S1 01	**ASIENTO CON TAPA DE INODORO** con bisagras QuickRelease y SoftClosing, bisagras de acero inoxidable	137,-	-	-	-	-	108	2,4
9M39 61 01	**ASIENTO CON TAPA DE INODORO** bisagras de acero inoxidable	98,-	-	-	-	-	72	2,1
9M71 61 01	**ASIENTO** bisagras de acero inoxidable	83,-	-	-	-	-	108	0,9
9953 00 00	**BASTIDOR DE FIJACIÓN** (opcional)	-	-	-	-	193,-		2,9
9222 87 00	**JUEGO DE PROTECCIÓN ACÚSTICA VIPROTECT** (opcional) incl. accesorios	-	-	-	-	28,-	600	0,1
9224 65 00	**BASTIDOR ENCASTRABLE PARA INODORO** para instalación en tabique seco, bañera exenta 450 x 1120 x 165 mm Ver otros modelos de ViConnect en las páginas 367-383	-	-	-	-	473,-	8	19,8
9224 27 00	**BASTIDOR ENCASTRABLE PARA INODORO** para instalación en tabique seco, Altura estándar 1120 mm, operación frontal, incl. conducto instalado de fábrica para la conexión/el cableado en el inodoro con lavado 525 x 1120 x 135 mm Ver otros modelos de ViConnect en las páginas 367-383	-	-	-	-	402,-	10	15,8

COMBI-PACK
DirectFlush



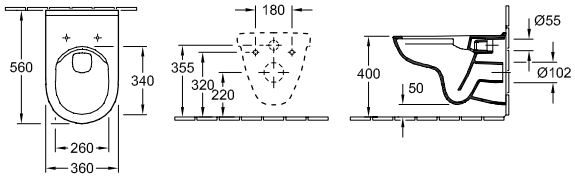

Referencia n°	Descripción	01	plus R1	plus R3	plus T2		pza./ pal.	kg/ pza.
5660 HR XX	Embalaje en caja individual, suspendido, salida horizontal consiste en: Inodoro de fondo profundo DirectFlush 5660 R0 XX, Asiento con bisagras QuickRelease y SoftClosing 9M38 S1 01	332,-	437,-	-	-	-	12	19,1

XX = Sustituir por el código del acabado
01 = Blanco, R1 = Blanco CeramicPlus, R3 = Pergamon CeramicPlus, T2 = Blanco AntiBac CeramicPlus

O.NOVO

€ sin I.V.A.

Modelo registrado
Pida los grifos por separado

INODORO DE FONDO PROFUNDO



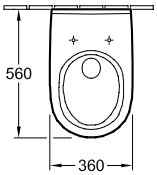

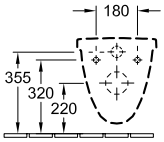

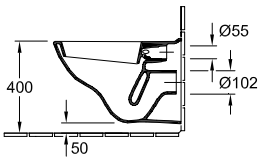

Referencia n°	Descripción	01	plus R1	plus R3	plus T2		pza./ pal.	kg/ pza.
5660 10 XX	360 x 560 mm	177,-	282,-	-	-	-	14	18
	suspendido, salida horizontal, con el sistema economizador de agua AQUAREDUCT®: volumen de aclarado: 3 / 4,5 litros							
9M38 S1 01	**ASIENTO CON TAPA DE INODORO** con bisagras QuickRelease y SoftClosing, bisagras de acero inoxidable	137,-	-	-	-	-	108	2,4
9M39 61 01	**ASIENTO CON TAPA DE INODORO** bisagras de acero inoxidable	98,-	-	-	-	-	72	2,1
9M71 61 01	**ASIENTO** bisagras de acero inoxidable	83,-	-	-	-	-	108	0,9
9953 00 00	**BASTIDOR DE FIJACIÓN** (opcional)	-	-	-	-	193,-		2,9
9222 87 00	**JUEGO DE PROTECCIÓN ACÚSTICA VIPROTECT** (opcional) incl. accesorios	-	-	-	-	28,-	600	0,1
9224 65 00	**BASTIDOR ENCASTRABLE PARA INODORO** para instalación en tabique seco, bañera exenta 450 x 1120 x 165 mm Ver otros modelos de ViConnect en las páginas 367-383	-	-	-	-	473,-	8	19,8
9224 27 00	**BASTIDOR ENCASTRABLE PARA INODORO** para instalación en tabique seco, Altura estándar 1120 mm, operación frontal, incl. conducto instalado de fábrica para la conexión/el cableado en el inodoro con lavado 525 x 1120 x 135 mm Ver otros modelos de ViConnect en las páginas 367-383	-	-	-	-	402,-	10	15,8

COMBI-PACK



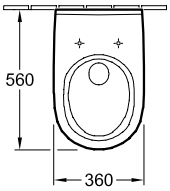

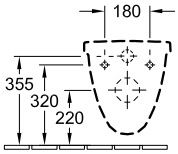

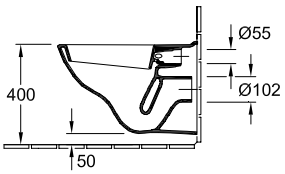

Referencia n°	Descripción	01	plus R1	plus R3	plus T2		pza./ pal.	kg/ pza.
5660 H1 XX	Embalaje en caja individual, suspendido, salida horizontal consiste en: Inodoro de fondo profundo 5660 10 XX, Asiento con bisagras QuickRelease y SoftClosing 9M38 S1 01	276,-	381,-	-	-	-	12	15,5

INODORO CON ASIENTO, BASTIDOR EMPOTRABLE Y PULSADOR (COMBI-PACK)



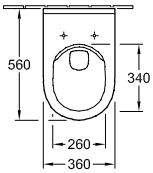

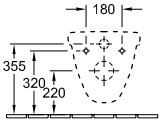

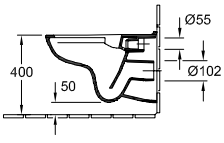

Referencia n°	Descripción	01	plus R1	plus R3	plus T2		pza./ pal.	kg/ pza.
5660 D3 01	Embalaje en caja individual, suspendido, salida horizontal consiste en: Inodoro de fondo profundo DirectFlush 5660 R0 XX, Asiento con bisagras QuickRelease y SoftClosing 9M38 S1 01, Juego de protección acústica, Cisterna empotrada con bastidor, altura estándar + pulsador 9224 90 68 blanco	753,-	-	-	-	-	4	36,5

XX = Sustituir por el código del acabado
01 = Blanco, R1 = Blanco CeramicPlus, R3 = Pergamon CeramicPlus, T2 = Blanco AntiBac CeramicPlus

O.NOVO

€ sin I.V.A.

Modelo registrado
Pida los grifos por separado

INODORO DE FONDO PROFUNDO RIMLESS
TwistFlush[e³]



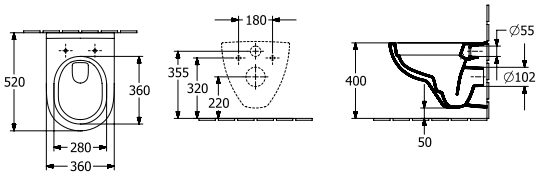

Referencia n°	Descripción	01	plus R1	plus R3	plus T2		pza./ pal.	kg/ pza.
5660 C0 XX	360 x 520 mm NUEVO	207,-	294,-	-	349,-	-	14	18,9
suspendido, salida horizontal, con el sistema economizador de agua AQUAREDUCT®: volumen de aclarado: 3 / 4,5 litros, no apto para montaje con enjuague por presión								
9M38 S1 01	**ASIENTO CON TAPA DE INODORO** con bisagras QuickRelease y SoftClosing, bisagras de acero inoxidable	137,-	-	-	-	-	108	2,4
8M82 S1 01	**ASIENTO CON TAPA DE INODORO SLIMSEAT** NUEVO con bisagras QuickRelease y SoftClosing, bisagras de acero inoxidable	128,-	-	-	-	-	108	
9M39 61 01	**ASIENTO CON TAPA DE INODORO** bisagras de acero inoxidable	98,-	-	-	-	-	72	2,1
9M71 61 01	**ASIENTO** bisagras de acero inoxidable	83,-	-	-	-	-	108	0,9
9953 00 00	**BASTIDOR DE FIJACIÓN** (opcional)	-	-	-	-	193,-		2,9
9222 87 00	**JUEGO DE PROTECCIÓN ACÚSTICA VIPROTECT** (opcional) incl. accesorios	-	-	-	-	28,-	600	0,1
9224 65 00	**BASTIDOR ENCASTRABLE PARA INODORO** para instalación en tabique seco, bañera exenta 450 x 1120 x 165 mm Ver otros modelos de ViConnect en las páginas 367-383	-	-	-	-	473,-	8	19,8
9224 27 00	**BASTIDOR ENCASTRABLE PARA INODORO** para instalación en tabique seco, Altura estándar 1120 mm, operación frontal, incl. conducto instalado de fábrica para la conexión/el cableado en el inodoro con lavado 525 x 1120 x 135 mm Ver otros modelos de ViConnect en las páginas 367-383	-	-	-	-	402,-	10	15,8

COMBI-PACK
TwistFlush[e³]



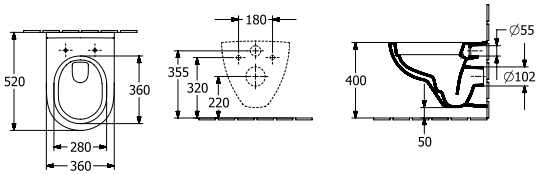

Referencia n°	Descripción	01	plus R1	plus R3	plus T2		pza./ pal.	kg/ pza.
5660 CL XX	Embalaje en caja individual, suspendido, salida horizontal consiste en: Inodoro de fondo profundo TwistFlush[e³] 5660 C0 XX, Asiento con bisagras QuickRelease y SoftClosing 8M82 S1 XX NUEVO	284,-	371,-	-	-	-	12	16,3

XX = Sustituir por el código del acabado
01 = Blanco, R1 = Blanco CeramicPlus, R3 = Pergamon CeramicPlus, T2 = Blanco AntiBac CeramicPlus

O.NOVO

€ sin I.V.A.

Modelo registrado
Pida los grifos por separado

INODORO DE FONDO PROFUNDO RIMLESS
TwistFlush[e³]



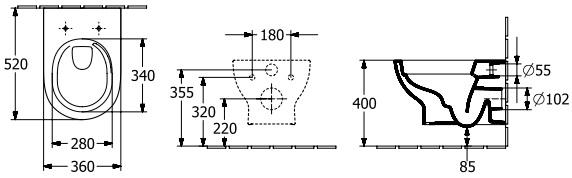

Referencia n°	Descripción	01	R1	R3	T2		pza./ pal.	kg/ pza.
5C39 C0 XX	360 x 520 mm NUEVO	255,-	341,-	-	396,-	-	14	21,7
	suspendido, salida horizontal, con el sistema economizador de agua AQUAREDUCT®: volumen de aclarado: 3 / 4,5 litros, no apto para montaje con enjuague por presión							
9M38 S1 01	**ASIENTO CON TAPA DE INODORO** con bisagras QuickRelease y SoftClosing, bisagras de acero inoxidable	137,-	-	-	-	-	108	2,4
8M82 S1 01	**ASIENTO CON TAPA DE INODORO SLIMSEAT** NUEVO con bisagras QuickRelease y SoftClosing, bisagras de acero inoxidable	128,-	-	-	-	-	108	
9M39 61 01	**ASIENTO CON TAPA DE INODORO** bisagras de acero inoxidable	98,-	-	-	-	-	72	2,1
9M71 61 01	**ASIENTO** bisagras de acero inoxidable	83,-	-	-	-	-	108	0,9
9953 00 00	**BASTIDOR DE FIJACIÓN** (opcional)	-	-	-	-	193,-		2,9
9222 87 00	**JUEGO DE PROTECCIÓN ACÚSTICA VIPROTECT** (opcional) incl. accesorios	-	-	-	-	28,-	600	0,1
9224 65 00	**BASTIDOR ENCASTRABLE PARA INODORO** para instalación en tabique seco, bañera exenta 450 x 1120 x 165 mm Ver otros modelos de ViConnect en las páginas 367-383	-	-	-	-	473,-	8	19,8
9224 27 00	**BASTIDOR ENCASTRABLE PARA INODORO** para instalación en tabique seco, Altura estándar 1120 mm, operación frontal, incl. conducto instalado de fábrica para la conexión/el cableado en el inodoro con lavado 525 x 1120 x 135 mm Ver otros modelos de ViConnect en las páginas 367-383	-	-	-	-	402,-	10	15,8

COMBI-PACK
TwistFlush[e³]



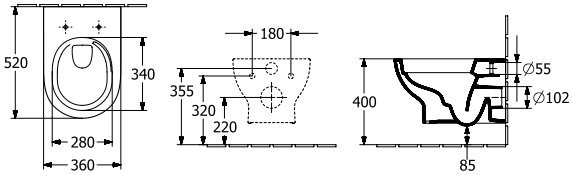

Referencia n°	Descripción	01	R1	R3	T2		pza./ pal.	kg/ pza.
5C39 CL XX	Embalaje en caja individual, suspendido, salida horizontal consiste en: Inodoro de fondo profundo TwistFlush[e³] 5C39 C0 01, Asiento con bisagras QuickRelease y SoftClosing 8M82 S1 XX NUEVO	315,-	402,-	-	-	-	12	16,3

XX = Sustituir por el código del acabado
01 = Blanco, R1 = Blanco CeramicPlus, R3 = Pergamon CeramicPlus, T2 = Blanco AntiBac CeramicPlus

O.NOVO

€ sin I.V.A.

Modelo registrado
Pida los grifos por separado

INODORO DE FONDO PROFUNDO RIMLESS COMPACTO
DirectFlush



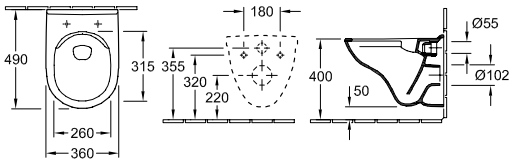

Referencia n°	Descripción	01	plus R1	plus R3	plus T2		pza./ pal.	kg/ pza.
5688 R0 XX	360 x 490 mm	233,-	338,-	-	-	-	14	15,6
suspendido, salida horizontal, con el sistema economizador de agua AQUAREDUCT®: volumen de aclarado: 3 / 4,5 litros, no apto para montaje con enjuague por presión								
9M38 S1 01	**ASIENTO CON TAPA DE INODORO** con bisagras QuickRelease y SoftClosing, bisagras de acero inoxidable	137,-	-	-	-	-	108	2,4
9M40 61 01	**ASIENTO CON TAPA DE INODORO** bisagras de acero inoxidable	98,-	-	-	-	-	216	2,2
9M71 61 01	**ASIENTO** bisagras de acero inoxidable	83,-	-	-	-	-	108	0,9
9953 00 00	**BASTIDOR DE FIJACIÓN** (opcional)	-	-	-	-	193,-		2,9
9222 87 00	**JUEGO DE PROTECCIÓN ACÚSTICA VIPROTECT** (opcional) incl. accesorios	-	-	-	-	28,-	600	0,1
9224 65 00	**BASTIDOR ENCASTRABLE PARA INODORO** para instalación en tabique seco, bañera exenta 450 x 1120 x 165 mm Ver otros modelos de ViConnect en las páginas 367-383	-	-	-	-	473,-	8	19,8
9224 27 00	**BASTIDOR ENCASTRABLE PARA INODORO** para instalación en tabique seco, Altura estándar 1120 mm, operación frontal, incl. conducto instalado de fábrica para la conexión/el cableado en el inodoro con lavado 525 x 1120 x 135 mm Ver otros modelos de ViConnect en las páginas 367-383	-	-	-	-	402,-	10	15,8

COMBI-PACK
DirectFlush



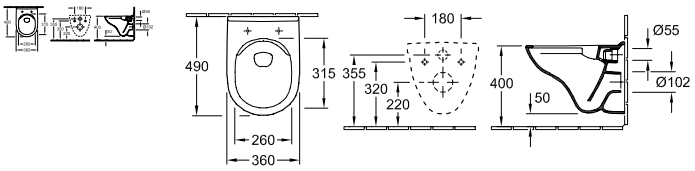

Referencia n°	Descripción	01	plus R1	plus R3	plus T2		pza./ pal.	kg/ pza.
5688 HR XX	Embalaje en caja individual, suspendido, salida horizontal consiste en: Inodoro de fondo profundo Compact DirectFlush 5688 R0 XX, Asiento con bisagras QuickRelease y SoftClosing 9M38 S1 01	356,-	461,-	-	-	-	12	16,3

XX = Sustituir por el código del acabado
01 = Blanco, R1 = Blanco CeramicPlus, R3 = Pergamon CeramicPlus, T2 = Blanco AntiBac CeramicPlus

O.NOVO

€ sin I.V.A.

Modelo registrado
Pida los grifos por separado

INODORO COMPACTO DE FONDO PROFUNDO



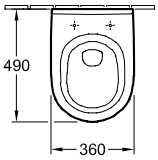

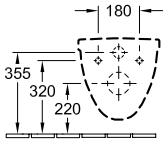

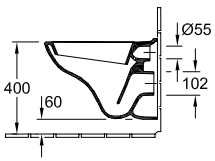

Referencia n°	Descripción	01	R1	R3	T2		pza./ pal.	kg/ pza.
5688 10 XX	360 x 490 mm	197,-	301,-	-	-	-	14	14
suspendido, salida horizontal, con el sistema economizador de agua AQUAREDUCT®: volumen de aclarado: 3 / 4,5 litros								
9M38 S1 01	**ASIENTO CON TAPA DE INODORO** con bisagras QuickRelease y SoftClosing, bisagras de acero inoxidable	137,-	-	-	-	-	108	2,4
9M40 61 01	**ASIENTO CON TAPA DE INODORO** bisagras de acero inoxidable	98,-	-	-	-	-	216	2,2
9M71 61 01	**ASIENTO** bisagras de acero inoxidable	83,-	-	-	-	-	108	0,9
9953 00 00	**BASTIDOR DE FIJACIÓN** (opcional)	-	-	-	-	193,-		2,9
9222 87 00	**JUEGO DE PROTECCIÓN ACÚSTICA VIPROTECT** (opcional) incl. accesorios	-	-	-	-	28,-	600	0,1
9224 65 00	**BASTIDOR ENCASTRABLE PARA INODORO** para instalación en tabique seco, bañera exenta 450 x 1120 x 165 mm Ver otros modelos de ViConnect en las páginas 367-383	-	-	-	-	473,-	8	19,8
9224 27 00	**BASTIDOR ENCASTRABLE PARA INODORO** para instalación en tabique seco, Altura estándar 1120 mm, operación frontal, incl. conducto instalado de fábrica para la conexión/el cableado en el inodoro con lavado 525 x 1120 x 135 mm Ver otros modelos de ViConnect en las páginas 367-383	-	-	-	-	402,-	10	15,8

COMBI-PACK





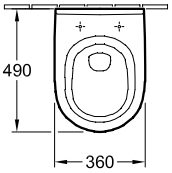

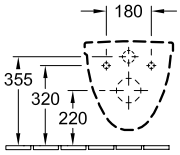

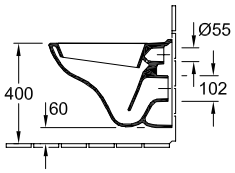

Referencia n°	Descripción	01	R1	R3	T2		pza./ pal.	kg/ pza.
5688 H1 XX	Embalaje en caja individual, suspendido, salida horizontal consiste en: Inodoro de fondo profundo compact 5688 10 XX, Asiento con bisagras QuickRelease y SoftClosing 9M38 S1 01	299,-	404,-	-	-	-	12	17,4

XX = Sustituir por el código del acabado
01 = Blanco, R1 = Blanco CeramicPlus, R3 = Pergamon CeramicPlus, T2 = Blanco AntiBac CeramicPlus

O.NOVO

€ sin I.V.A.

Modelo registrado
Pida los grifos por separado

INODORO DE FONDO PROFUNDO RIMLESS

DirectFlush



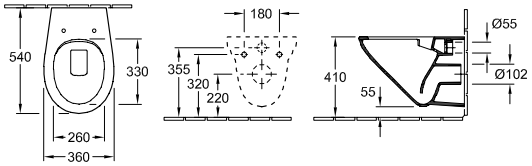

Referencia n°	Descripción	01	R1	R3	T2		pza./ pal.	kg/ pza.
7682 R0 XX	360 x 540 mm	163,-	268,-	309,-	-	-	14	16,8
suspendido, salida horizontal, con el sistema economizador de agua AQUAREDUCT®: volumen de aclarado: 3 / 4,5 litros, no apto para montaje con enjuague por presión								
8M43 S1 01	**ASIENTO CON TAPA DE INODORO** con bisagras QuickRelease y SoftClosing, bisagras de acero inoxidable	150,-	-	-	-	-	72	2,4
8M43 61 01	**ASIENTO CON TAPA DE INODORO** bisagras de acero inoxidable	136,-	-	-	-	-		2
9953 00 00	**BASTIDOR DE FIJACIÓN** (opcional)	-	-	-	-	193,-		2,9
9222 87 00	**JUEGO DE PROTECCIÓN ACÚSTICA VIPROTECT** (opcional) incl. accesorios	-	-	-	-	28,-	600	0,1
9224 27 00	**BASTIDOR ENCASTRABLE PARA INODORO** para instalación en tabique seco, Altura estándar 1120 mm, operación frontal, incl. conducto instalado de fábrica para la conexión/el cableado en el inodoro con lavado 525 x 1120 x 135 mm Ver otros modelos de ViConnect en las páginas 367-383	-	-	-	-	402,-	10	15,8

INODORO DE FONDO PROFUNDO RIMLESS COMPACTO

DirectFlush

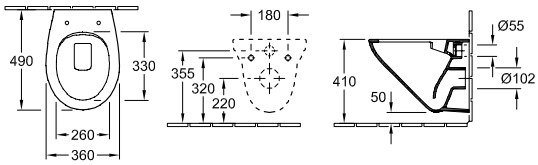

Referencia n°	Descripción	01	R1	R3	T2		pza./ pal.	kg/ pza.
7667 R0 XX	360 x 490 mm	196,-	-	-	-	-	14	14,2
suspendido, salida horizontal, con el sistema economizador de agua AQUAREDUCT®: volumen de aclarado: 3 / 4,5 litros								
8M43 S1 01	**ASIENTO CON TAPA DE INODORO** con bisagras QuickRelease y SoftClosing, bisagras de acero inoxidable	150,-	-	-	-	-	72	2,4
8M43 61 01	**ASIENTO CON TAPA DE INODORO** bisagras de acero inoxidable	136,-	-	-	-	-		2
9953 00 00	**BASTIDOR DE FIJACIÓN** (opcional)	-	-	-	-	193,-		2,9
9222 87 00	**JUEGO DE PROTECCIÓN ACÚSTICA VIPROTECT** (opcional) incl. accesorios	-	-	-	-	28,-	600	0,1
9224 27 00	**BASTIDOR ENCASTRABLE PARA INODORO** para instalación en tabique seco, Altura estándar 1120 mm, operación frontal, incl. conducto instalado de fábrica para la conexión/el cableado en el inodoro con lavado 525 x 1120 x 135 mm Ver otros modelos de ViConnect en las páginas 367-383	-	-	-	-	402,-	10	15,8

XX = Sustituir por el código del acabado
01 = Blanco, R1 = Blanco CeramicPlus, R3 = Pergamon CeramicPlus, T2 = Blanco AntiBac CeramicPlus

O.NOVO

€ sin I.V.A.

Modelo registrado
Pida los grifos por separado

COMBI-PACK
DirectFlush



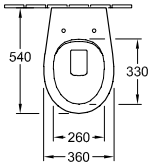

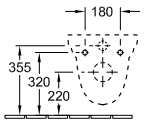

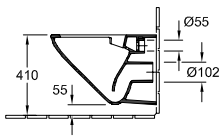

Referencia n°	Descripción	01	plus R1	plus R3	plus T2		pza./ pal.	kg/ pza.
7682 HR XX	Embalaje en caja individual, suspendido, salida horizontal consiste en: Inodoro de fondo profundo DirectFlush 7682 R0 XX, Asiento con bisagras QuickRelease y SoftClosing 8M43 S1	264,-	-	-	-	-	12	17,9

COMBI-PACK
DirectFlush



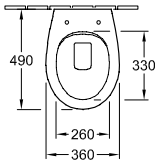

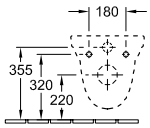

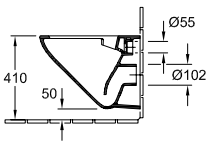

Referencia n°	Descripción	01	plus R1	plus R3	plus T2		pza./ pal.	kg/ pza.
7667 HR XX	Embalaje en caja individual, suspendido, salida horizontal consiste en: Inodoro de fondo profundo DirectFlush 7667 R0 XX, Asiento con bisagras QuickRelease y SoftClosing 8M43 S1	296,-	-	-	-	-	12	14,6

INODORO DE FONDO PROFUNDO CON CISTERNA A COMBINAR


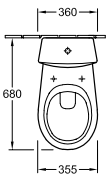

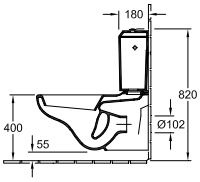

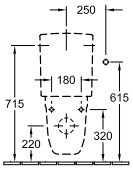

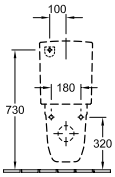

Referencia n°	Descripción	01	plus R1	plus R3	plus T2		pza./ pal.	kg/ pza.
6623 10 XX	355 x 680 mm	535,-	640,-	-	-	-	16	20,6
suspendido, salida horizontal								
7796 G1 XX	**CISTERNA** set de fijación incluido, alimentación bilateral o por detrás, mecanismo de descarga con botón economizador DualFlush, cromado	350,-	455,-	-	-	-	30	12,6
8823 61 01	**ASIENTO CON TAPA DE INODORO** bisagras de acero inoxidable	153,-	-	-	-	-	90	2,8
8M43 S1 01	**ASIENTO CON TAPA DE INODORO** con bisagras QuickRelease y SoftClosing, bisagras de acero inoxidable	150,-	-	-	-	-	72	2,4
8824 61 01	**ASIENTO CON TAPA DE INODORO** con eje de bisagra continuo, bisagras de acero inoxidable	150,-	-	-	-	-	90	3,7
9953 00 00	**BASTIDOR DE FIJACIÓN** (opcional)	-	-	-	-	193,-		2,9
9222 87 00	**JUEGO DE PROTECCIÓN ACÚSTICA VIPROTECT** (opcional) incl. accesorios	-	-	-	-	28,-	600	0,1

XX = Sustituir por el código del acabado
01 = Blanco, R1 = Blanco CeramicPlus, R3 = Pergamon CeramicPlus, T2 = Blanco AntiBac CeramicPlus

O.NOVO

€ sin I.V.A.

Modelo registrado
Pida los grifos por separado

INODORO DE FONDO PROFUNDO

* P1 solo disponible para asiento ViCare



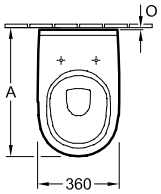

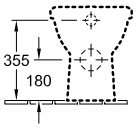

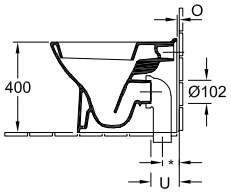

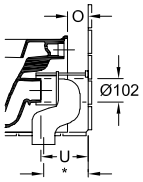

	A	O	U	*
90°	570	10	125	70
8701	570	10	125	110
8701	650	90	205	150 - 210
8711	650	90	205	70 - 150

Referencia n°	Descripción	01	R1	R3	P1	T2		pza./ pal.	kg/ pza.
5657 10 XX	360 x 560 mm	237,-	342,-	-	-	-	-	8	21,8
de pie, pegado a pared, salida horizontal, con set de fijación para fijación oculta, con el sistema economizador de agua AQUAREDUCT®: volumen de aclarado: 3 / 4,5 litros									
9M38 S1 01	**ASIENTO CON TAPA DE INODORO** con bisagras QuickRelease y SoftClosing, bisagras de acero inoxidable	137,-	-	-	-	-	-	108	2,4
9M39 61 01	**ASIENTO CON TAPA DE INODORO** bisagras de acero inoxidable	98,-	-	-	-	-	-	72	2,1
9M71 61 01	**ASIENTO** bisagras de acero inoxidable	83,-	-	-	-	-	-	108	0,9
9M67 S1 XX	**ASIENTO CON TAPA DE INODORO VICARE** fijación desde arriba, de estabilidad lateral garantizada, con asidero en el borde de la tapa, con bisagras QuickRelease y SoftClosing, bisagras de acero inoxidable	-	-	-	207,-	-	-	72	3,2
8701 00 00	**CODO DE DESAGÜE VARIO** para salida vertical para instalación cerca de la pared 110 mm	-	-	-	-	-	144,-	100	0,7
8701 00 00	**CODO DE DESAGÜE VARIO** para salida vertical para instalación de la pared a 90 mm 150 - 210 mm	-	-	-	-	-	144,-	100	0,7
8711 00 00	**CODO DE DESAGÜE VARIO** para salida vertical para instalación de la pared a 90 mm 70 - 150 mm	-	-	-	-	-	144,-	100	0,7

INODORO DE FONDO PROFUNDO RIMLESS

TULIP, DirectFlush

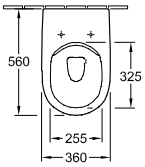

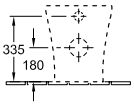

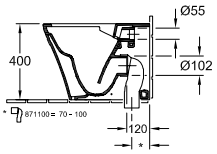

Referencia n°	Descripción	01	R1	R3	P1	T2		pza./ pal.	kg/ pza.
4624 R0 XX	360 x 560 x 400 mm	278,-	383,-	-	-	-	-	6	28,2
de pie, salida horizontal, set de fijación incluido, con el sistema economizador de agua AQUAREDUCT®: volumen de aclarado: 3 / 4,5 litros									
9M38 S1 01	**ASIENTO CON TAPA DE INODORO** con bisagras QuickRelease y SoftClosing, bisagras de acero inoxidable	137,-	-	-	-	-	-	108	2,4
8711 00 00	**CODO DE DESAGÜE VARIO** para salida vertical para instalación cerca de la pared 70 - 100 mm	-	-	-	-	-	144,-	100	0,7

XX = Sustituir por el código del acabado
01 = Blanco, R1 = Blanco CeramicPlus, R3 = Pergamon CeramicPlus, T2 = Blanco AntiBac CeramicPlus

O.NOVO

€ sin I.V.A.

Modelo registrado
Pida los grifos por separado

INODORO DE FONDO PROFUNDO RIMLESS
DirectFlush

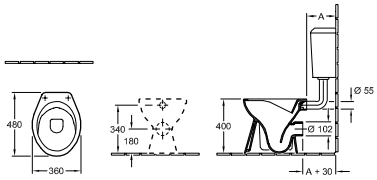

Referencia nº	Descripción	01	plus R1	plus R3	plus T2		pza./ pal.	kg/ pza.
7618 R0 XX	360 x 480 mm Direct Flush	261,-	366,-	432,-	-	-	24	14,6
de pie, salida horizontal, no apto para montaje con enjuague por presión								
8824 61 01	**ASIENTO CON TAPA DE INODORO** con eje de bisagra continuo, bisagras de acero inoxidable	150,-	-	-	-	-	90	3,7
8M43 S1 01	**ASIENTO CON TAPA DE INODORO** con bisagras QuickRelease y SoftClosing, bisagras de acero inoxidable	150,-	-	-	-	-	72	2,4
8M43 61 01	**ASIENTO CON TAPA DE INODORO** bisagras de acero inoxidable	136,-	-	-	-	-		2

INODORO DE FONDO PROFUNDO RIMLESS
DirectFlush



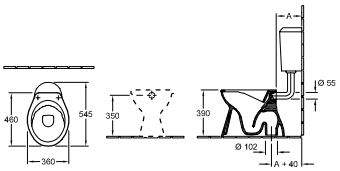

Referencia nº	Descripción	01	plus R1	plus R3	plus T2		pza./ pal.	kg/ pza.
7618 R1 XX	360 x 550 mm Direct Flush	348,-	454,-	-	-	-	20	18,7
de pie, salida vertical, no apto para montaje con enjuague por presión								
8824 61 01	**ASIENTO CON TAPA DE INODORO** con eje de bisagra continuo, bisagras de acero inoxidable	150,-	-	-	-	-	90	3,7
8M43 S1 01	**ASIENTO CON TAPA DE INODORO** con bisagras QuickRelease y SoftClosing, bisagras de acero inoxidable	150,-	-	-	-	-	72	2,4
8M43 61 01	**ASIENTO CON TAPA DE INODORO** bisagras de acero inoxidable	136,-	-	-	-	-		2

INODORO DE FONDO PLANO SIN REBORDE
DirectFlush

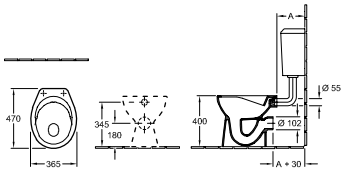

Referencia nº	Descripción	01	plus R1	plus R3	plus T2		pza./ pal.	kg/ pza.
7619 R0 XX	365 x 470 mm Direct Flush	331,-	436,-	-	-	-	12	16,6
de pie, salida horizontal, no apto para montaje con enjuague por presión								
8824 61 01	**ASIENTO CON TAPA DE INODORO** con eje de bisagra continuo, bisagras de acero inoxidable	150,-	-	-	-	-	90	3,7
8M43 S1 01	**ASIENTO CON TAPA DE INODORO** con bisagras QuickRelease y SoftClosing, bisagras de acero inoxidable	150,-	-	-	-	-	72	2,4
8M43 61 01	**ASIENTO CON TAPA DE INODORO** bisagras de acero inoxidable	136,-	-	-	-	-		2

XX = Sustituir por el código del acabado
01 = Blanco, R1 = Blanco CeramicPlus, R3 = Pergamon CeramicPlus, T2 = Blanco AntiBac CeramicPlus

Villeroy & Boch 1748

O.NOVO

€ sin I.V.A.

Modelo registrado
Pida los grifos por separado

INODORO DE FONDO PLANO SIN REBORDE
DirectFlush



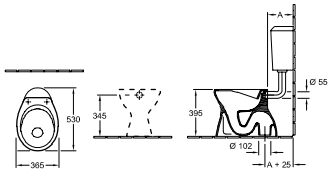

Referencia n°	Descripción	01	plus R1	plus R3	plus T2		pza./ pal.	kg/ pza.
7619 R1 XX	365 x 530 mm Direct Flush	365,-	469,-	-	-	-	10	19,5
de pie, salida vertical, no apto para montaje con enjuague por presión								
8824 61 01	**ASIENTO CON TAPA DE INODORO** con eje de bisagra continuo, bisagras de acero inoxidable	150,-	-	-	-	-	90	3,7
8M43 S1 01	**ASIENTO CON TAPA DE INODORO** con bisagras QuickRelease y SoftClosing, bisagras de acero inoxidable	150,-	-	-	-	-	72	2,4
8M43 61 01	**ASIENTO CON TAPA DE INODORO** bisagras de acero inoxidable	136,-	-	-	-	-		2

INODORO DE FONDO PROFUNDO RIMLESS, CON CISTERNA A COMBINAR
DirectFlush



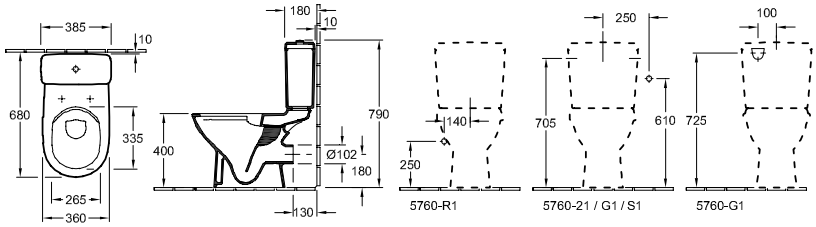

Referencia n°	Descripción	01	plus R1	plus R3	plus T2		pza./ pal.	kg/ pza.
5661 R0 XX	360 x 670 mm 3L Direct Flush AntiBac	199,-	304,-	-	369,-	-	8	22
de pie, salida horizontal, con set de fijación para fijación oculta, con el sistema economizador de agua AQUAREDUCT®: volumen de aclarado: 3 / 4,5 litros								
5760 G1 XX	**CISTERNA** set de fijación incluido, alimentación bilateral o por detrás, mecanismo de descarga con botón economizador DualFlush, cromado	179,-	284,-	-	-	-	20	12,8
5760 S1 XX	**CISTERNA** set de fijación incluido, alimentación bilateral, reversible, mecanismo de descarga con botón economizador DualFlush, cromado	179,-	284,-	-	-	-	20	12,8
5760 R1 XX	**CISTERNA** set de fijación incluido, alimentación por debajo, mecanismo de descarga con botón economizador DualFlush, cromado	179,-	284,-	-	-	-	20	12,8
9M38 S1 01	**ASIENTO CON TAPA DE INODORO** con bisagras QuickRelease y SoftClosing, bisagras de acero inoxidable	137,-	-	-	-	-	108	2,4
9M39 61 01	**ASIENTO CON TAPA DE INODORO** bisagras de acero inoxidable	98,-	-	-	-	-	72	2,1
9M71 61 01	**ASIENTO** bisagras de acero inoxidable	83,-	-	-	-	-	108	0,9

XX = Sustituir por el código del acabado
01 = Blanco, R1 = Blanco CeramicPlus, R3 = Pergamon CeramicPlus, T2 = Blanco AntiBac CeramicPlus

O.NOVO

€ sin I.V.A.

Modelo registrado
Pida los grifos por separado

COMBI-PACK
DirectFlush



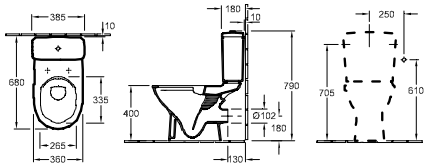

Referencia n°	Descripción	01	plus R1	plus R3	plus T2		pza./ pal.	kg/ pza.
5661 F7 XX	Embalaje en caja individual, de pie, salida horizontal consiste en: Inodoro de fondo profundo Direct Flush 5661 R0 XX, Cisterna con botón economizador DualFlush cromado 5760 21 XX, alimentación bilateral, reversible, Asiento con bisagras QuickRelease y SoftClosing	414,-	519,-	-	-	-	6	33,5

INODORO DE FONDO PROFUNDO CON CISTERNA A COMBINAR



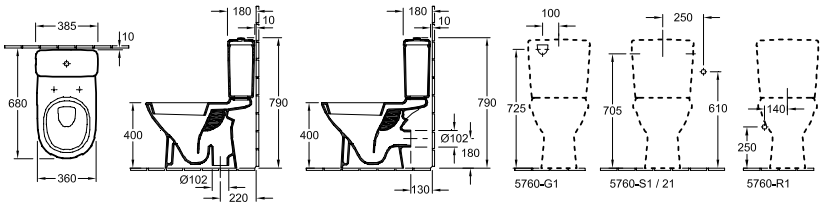

Referencia n°	Descripción	01	plus R1	plus R3	plus T2		pza./ pal.	kg/ pza.
5661 10 XX	360 x 670 mm salida horizontal	172,-	278,-	-	-	-	8	22,3
5661 01 XX	360 x 670 mm salida vertical	252,-	357,-	-	-	-	8	22,3
de pie, con set de fijación para fijación oculta, con el sistema economizador de agua AQUAREDUCT®: volumen de aclarado: 3 / 4,5 litros								
5760 G1 XX	**CISTERNA** set de fijación incluido, alimentación bilateral o por detrás, mecanismo de descarga con botón economizador DualFlush, cromado	179,-	284,-	-	-	-	20	12,8
5760 S1 XX	**CISTERNA** set de fijación incluido, alimentación bilateral, reversible, mecanismo de descarga con botón economizador DualFlush, cromado	179,-	284,-	-	-	-	20	12,8
5760 R1 XX	**CISTERNA** set de fijación incluido, alimentación por debajo, mecanismo de descarga con botón economizador DualFlush, cromado	179,-	284,-	-	-	-	20	12,8
9M38 S1 01	**ASIENTO CON TAPA DE INODORO** con bisagras QuickRelease y SoftClosing, bisagras de acero inoxidable	137,-	-	-	-	-	108	2,4
9M39 61 01	**ASIENTO CON TAPA DE INODORO** bisagras de acero inoxidable	98,-	-	-	-	-	72	2,1
9M71 61 01	**ASIENTO** bisagras de acero inoxidable	83,-	-	-	-	-	108	0,9

XX = Sustituir por el código del acabado
01 = Blanco, R1 = Blanco CeramicPlus, R3 = Pergamon CeramicPlus, T2 = Blanco AntiBac CeramicPlus

O.NOVO

€ sin I.V.A.

Modelo registrado
Pida los grifos por separado

COMBI-PACK



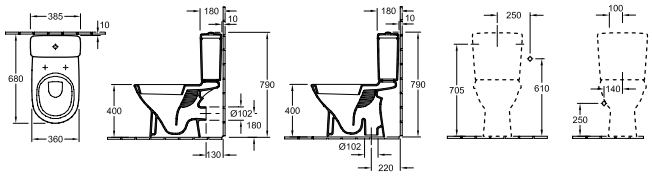

Referencia n°	Descripción	01	plus R1	plus R3	plus T2		pza./ pal.	kg/ pza.
5661 H1 XX	Embalaje en caja individual, de pie, salida horizontal consiste en: Inodoro de fondo profundo 5661 10 XX, Cisterna con botón economizador DualFlush cromado 5760 21 XX, alimentación bilateral, reversible, Asiento con bisagras QuickRelease y SoftClosing	390,-	495,-	-	-	-	6	37,8
5661 V1 XX	Embalaje en caja individual, de pie, salida vertical consiste en: Inodoro de fondo profundo 5661 01 XX, Cisterna con botón economizador DualFlush cromado 5760 21 XX, alimentación bilateral, reversible, Asiento con bisagras QuickRelease y SoftClosing	486,-	591,-	-	-	-	6	39,7
5661 H2 XX	Embalaje en caja individual, de pie, salida horizontal consiste en: Inodoro de fondo profundo 5661 10 XX, Cisterna con botón economizador DualFlush cromado 5760 21 XX, alimentación bilateral, reversible, Asiento con bisagras de acero inoxidables	334,-	440,-	-	-	-	6	38,1

INODORO DE FONDO PROFUNDO CON CISTERNA A COMBINAR



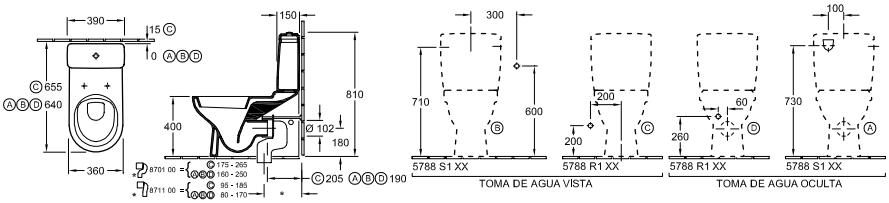

Referencia n°	Descripción	01	plus R1	plus R3	plus T2		pza./ pal.	kg/ pza.
5658 10 XX	360 x 640 mm	255,-	360,-	-	-	-	6	32,8

de pie, pegado a pared, salida horizontal, con set de fijación para fijación oculta, con el sistema economizador de agua AQUAREDUCT®: volumen de aclarado: 3 / 4,5 litros, recomendación: montaje con distancia a la pared: 15 mm

5788 S1 XX	**CISTERNA** alimentación bilateral o por detrás, mecanismo de descarga con botón economizador DualFlush, cromado	174,-	279,-	-	-	-	20	12,1
5788 R1 XX	**CISTERNA** alimentación por debajo, mecanismo de descarga con botón economizador DualFlush, cromado	174,-	279,-	-	-	-	20	12,1
9M38 S1 01	**ASIENTO CON TAPA DE INODORO** con bisagras QuickRelease y SoftClosing, bisagras de acero inoxidable	137,-	-	-	-	-	108	2,4
9M40 61 01	**ASIENTO CON TAPA DE INODORO** bisagras de acero inoxidable	98,-	-	-	-	-	216	2,2
9M71 61 01	**ASIENTO** bisagras de acero inoxidable	83,-	-	-	-	-	108	0,9
8701 00 00	**CODO DE DESAGÜE VARIO** para salida vertical 175 - 265 mm	-	-	-	-	144,-	100	0,7
8711 00 00	**CODO DE DESAGÜE VARIO** para salida vertical 95 - 185 mm	-	-	-	-	144,-	100	0,7

XX = Sustituir por el código del acabado
01 = Blanco, R1 = Blanco CeramicPlus, R3 = Pergamon CeramicPlus, T2 = Blanco AntiBac CeramicPlus

O.NOVO

€ sin I.V.A.

Modelo registrado
Pida los grifos por separado

INODORO COMPACT DE FONDO PROFUNDO RIMLESS , CON CISTERNA A COMBINAR
DirectFlush



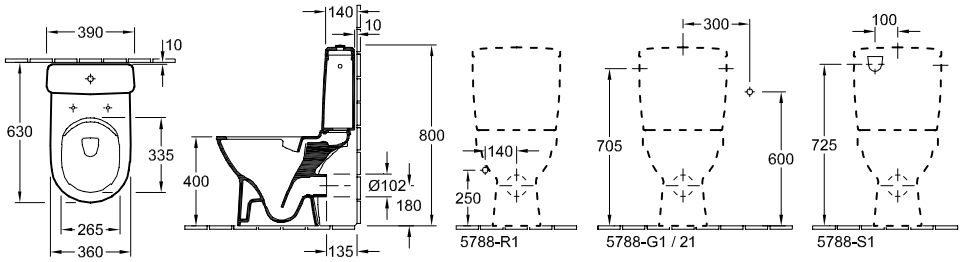

Referencia n°	Descripción	01	plus R1	plus R3	plus T2		pza./ pal.	kg/ pza.
5689 R0 XX	360 x 605 mm	272,-	377,-	-	-	-	8	21
	de pie, salida horizontal, con set de fijación para fijación oculta, con el sistema economizador de agua AQUAREDUCT®: volumen de aclarado: 3 / 4,5 litros, Nota sobre las dimensiones: 360 x 630 mm con cisterna montada y la distancia correcta de la pared							
5788 S1 XX	**CISTERNA** alimentación bilateral o por detrás, mecanismo de descarga con botón economizador DualFlush, cromado	174,-	279,-	-	-	-	20	12,1
5788 R1 XX	**CISTERNA** alimentación por debajo, mecanismo de descarga con botón economizador DualFlush, cromado	174,-	279,-	-	-	-	20	12,1
9M38 S1 01	**ASIENTO CON TAPA DE INODORO** con bisagras QuickRelease y SoftClosing, bisagras de acero inoxidable	137,-	-	-	-	-	108	2,4
9M39 61 01	**ASIENTO CON TAPA DE INODORO** bisagras de acero inoxidable	98,-	-	-	-	-	72	2,1
9M71 61 01	**ASIENTO** bisagras de acero inoxidable	83,-	-	-	-	-	108	0,9

COMBI-PACK
TULIP



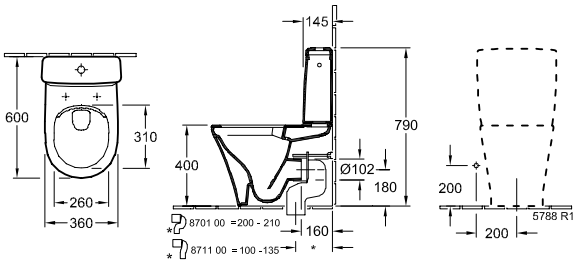

Referencia n°	Descripción	01	plus R1	plus R3	plus T2		pza./ pal.	kg/ pza.
4625 H2 XX	Embalaje en caja individual, de pie, salida horizontal consiste en: Inodoro de fondo profundo compact 4625 R1 XX, Cisterna con tecla de ahorro Duo croma-da 5788 R1, Asiento con bisagras QuickRelease y SoftClosing 8M36 S1 01	538,-	643,-	-	-	-	6	23,5

XX = Sustituir por el código del acabado
01 = Blanco, R1 = Blanco CeramicPlus, R3 = Pergamon CeramicPlus, T2 = Blanco AntiBac CeramicPlus

O.NOVO

€ sin I.V.A.

Modelo registrado
Pida los grifos por separado

URINARIO DE ASPIRACIÓN COMPACT



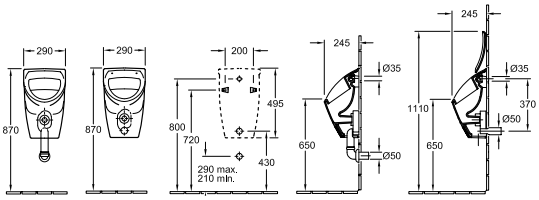

Referencia n°	Descripción	01	plus R1	plus R3	plus T2		pza./ pal.	kg/ pza.
7557 01 XX	290 x 495 x 245 mm para tapa	412,-	517,-	-	-	-	15	10,9
7557 06 XX	290 x 495 x 245 mm con objeto diana para tapa	472,-	577,-	-	-	-	15	10,9
7557 00 XX	290 x 495 x 245 mm sin tapa	361,-	466,-	-	-	-	15	10,9
7557 05 XX	290 x 495 x 245 mm con objeto diana sin tapa	422,-	527,-	-	-	-	15	10,9
set de fijación incluido, alimentación encastrada, El desagüe se puede ocultar, dependiendo del tipo de sifón								
8847 61 01	**TAPA** bisagras cromadas	192,-	-	-	-	-	90	1,5
9326 00 00	**SIFÓN ESPECIAL** evacuación oculta, Volumen de aclarado: 1,0 l (opcional)	-	-	-	-	141,-	320	0,1
9327 00 00	**SIFÓN ESPECIAL** evacuación aparente, Volumen de aclarado: 1,0 l (opcional)	-	-	-	-	106,-	90	0,2
9319 00 00	**RACOR DE EMPALME** compuesto por: roseta, codo, tubo de 150 mm (opcional)	-	-	-	-	147,-		0,2
9933 00 00	**TUBERÍA DE ALIMENTACIÓN** (opcional)	-	-	-	-	65,-	200	0,1
9190 B1 00	**PRODETECT 2 ENJUAGUE RADAR PARA URINARIOS** Sistema electrónico de enjuague del urinario, con pilas (requiere 6 pilas AAA de 1,5 V), tubo roscado conexión de alimentación 1/2" (opcional)	-	-	-	-	1.117,-	40	0,9
9190 N1 00	**PRODETECT 2 ENJUAGUE RADAR PARA URINARIOS** Sistema electrónico de enjuague del urinario, con electricidad (110 - 240 V), admite Bluetooth con adaptador opcional, tubo roscado conexión de alimentación 1/2" (opcional)	-	-	-	-	1.081,-	40	1
9190 61 00	**ADAPTADOR DE BLUETOOTH** adaptador de Bluetooth para 9190 N1para el cambio de funciones y mantenimiento inalámbricos, incl. aplicación gratuita para iOS y Android, adecuada para smartphones y tabletas (opcional)	-	-	-	-	339,-		0
9190 57 00	**ADAPTADOR DE CORRIENTE ELECTRICA** recomendación: para la instalación con conexión de red 9190 N1 00 (opcional)	-	-	-	-	133,-		0
9221 85 00	**BASTIDOR ENCASTRABLE PARA URINARIO** 525 x 1120 x 80 mm Ver otros modelos de ViConnect en las páginas 367-383	-	-	-	-	489,-	10	7,2
9219 89 00	**BASTIDOR ENCASTRABLE PARA URINARIO** 525 x 1120 x 98 mm Ver otros modelos de ViConnect en las páginas 367-383	-	-	-	-	489,-	10	8,1

XX = Sustituir por el código del acabado
01 = Blanco, R1 = Blanco CeramicPlus, R3 = Pergamon CeramicPlus, T2 = Blanco AntiBac CeramicPlus

O.NOVO

€ sin I.V.A.

Modelo registrado
Pida los grifos por separado

URINARIO DE ASPIRACIÓN
DirectFlush



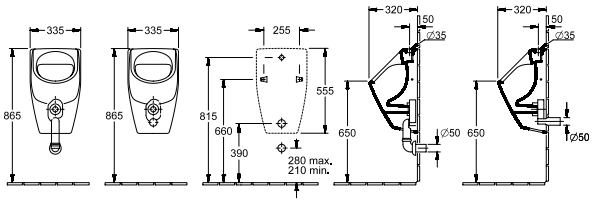

Referencia nº	Descripción	01	R1	R3	T2		pza./ pal.	kg/ pza.
7523 00 XX	335 x 560 x 320 mm (Direct Flush)	206,-	311,-	-	-	-	15	14,2
	sin tapa, alimentación por arriba, El desagüe se puede ocultar, dependiendo del tipo de sifón							
9326 00 00	**SIFÓN ESPECIAL** (1,0L) evacuación oculta, Volumen de aclarado: 1,0 l (opcional)	-	-	-	-	141,-	320	0,1
9327 00 00	**SIFÓN ESPECIAL** (1,0L) evacuación aparente, Volumen de aclarado: 1,0 l (opcional)	-	-	-	-	106,-	90	0,2
9319 00 00	**RACOR DE EMPALME** compuesto por: roseta, codo, tubo de 150 mm (opcional)	-	-	-	-	147,-		0,2
9933 00 00	**TUBERÍA DE ALIMENTACIÓN** (opcional)	-	-	-	-	65,-	200	0,1
9221 85 00	**BASTIDOR ENCASTRABLE PARA URINARIO** 525 x 1120 x 80 mm Ver otros modelos de ViConnect en las páginas 367-383	-	-	-	-	489,-	10	7,2

URINARIO DE ASPIRACIÓN
DirectFlush



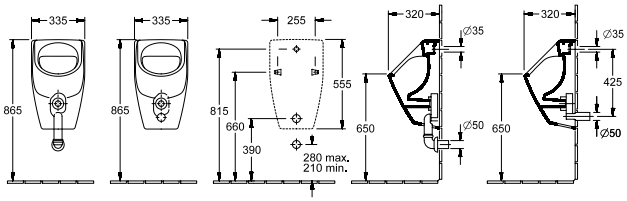

Referencia nº	Descripción	01	R1	R3	T2		pza./ pal.	kg/ pza.
7524 00 XX	335 x 560 x 320 mm (Direct Flush)	206,-	311,-	-	-	-	15	14,2
	sin tapa, alimentación encastrada, El desagüe se puede ocultar, dependiendo del tipo de sifón							
9326 00 00	**SIFÓN ESPECIAL** (1,0L) evacuación oculta, Volumen de aclarado: 1,0 l (opcional)	-	-	-	-	141,-	320	0,1
9327 00 00	**SIFÓN ESPECIAL** (1,0L) evacuación aparente, Volumen de aclarado: 1,0 l (opcional)	-	-	-	-	106,-	90	0,2
9319 00 00	**RACOR DE EMPALME** compuesto por: roseta, codo, tubo de 150 mm (opcional)	-	-	-	-	147,-		0,2
9933 00 00	**TUBERÍA DE ALIMENTACIÓN** (opcional)	-	-	-	-	65,-	200	0,1
9219 89 00	**BASTIDOR ENCASTRABLE PARA URINARIO** 525 x 1120 x 98 mm Ver otros modelos de ViConnect en las páginas 367-383	-	-	-	-	489,-	10	8,1

LAVABO COLECTIVO



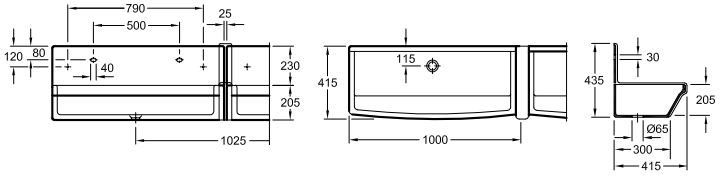

Referencia nº	Descripción	01	R1	R3	T2		pza./ pal.	kg/ pza.
6820 00 XX	1000 x 205 x 415 mm	268,-	-	-	-	-	21	29,5
	fijación mediante consolas, fijación con perfiles de hierro							

XX = Sustituir por el código del acabado
01 = Blanco, R1 = Blanco CeramicPlus, R3 = Pergamon CeramicPlus, T2 = Blanco AntiBac CeramicPlus

O.NOVO

€ sin I.V.A.

Modelo registrado
Pida los grifos por separado

VERTEDERO



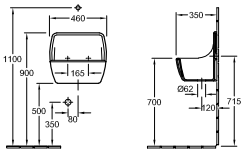

Referencia n°	Descripción	01	plus R1	plus R3	plus T2		pza./ pal.	kg/ pza.
6912 01 XX	460 x 400 x 350 mm	212,-	317,-	-	-	-	10	18
con protector de borde								
9683 00 00	**REJILLA ABATIBLE** (accesorio necesario) set de fijación incluido	-	-	-	-	146,-		0,6
9209 40 00	**SISTEMA DE BASTIDOR DE FREGADERO DE SERVICIO PARA ACCESORIOS DE GRIFERÍA MONTADOS EN PARED** 525 x 1120 x 85 mm	-	-	-	-	276,-	10	8,5

FREGADERO DOBLE



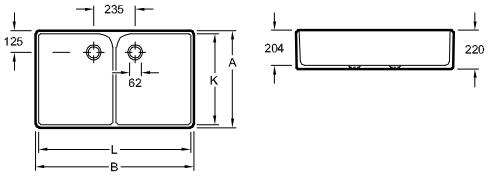

Referencia n°	A	B	K	L
633100XX	510	795	472	760
633200XX	550	895	515	860

Referencia n°	Descripción	01	plus R1	plus R3	plus T2		pza./ pal.	kg/ pza.
6331 00 XX	795 x 220 x 510 mm	518,-	623,-	-	-	-	10	34,4
6332 00 XX	895 x 220 x 550 mm	715,-	820,-	-	-	-	10	41,5
Montado en pared, fijación mediante consolas, fijación con perfiles de hierro								
9429 00 61	**JUEGO DE REBOSADERO** (accesorio necesario) 62 mm diámetro, de plástico	-	-	-	-	94,-	8888	0,4

FREGADERO



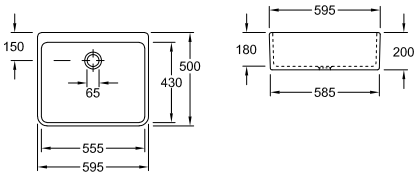

Referencia n°	A	B	K	L	M
632100XX	405	495	335	455	170

Referencia n°	Descripción	01	plus R1	plus R3	plus T2		pza./ pal.	kg/ pza.
6321 00 XX	495 x 170 x 405 mm	284,-	389,-	-	-	-	24	15,8
Montado en pared, fijación con perfiles de hierro								
9428 10 61	**JUEGO DE REBOSADERO** (accesorio necesario) 62 mm diámetro, de plástico	-	-	-	-	55,-	900	0,2

XX = Sustituir por el código del acabado
01 = Blanco, R1 = Blanco CeramicPlus, R3 = Pergamon CeramicPlus, T2 = Blanco AntiBac CeramicPlus

O.NOVO

€ sin I.V.A.

Modelo registrado
Pida los grifos por separado

FREGADERO



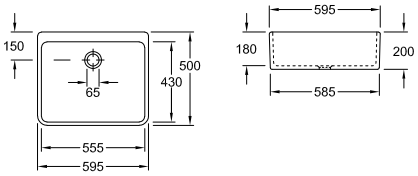

Referencia n°	A	B	K	L	M
632200XX	500	595	430	555	200

Referencia n°	Descripción	01	plus R1	plus R3	plus T2		pza./ pal.	kg/ pza.
6322 00 XX	595 x 200 x 500 mm ⬭	361,-	466,-	-	-	-	12	23,5
Montado en pared, fijación mediante consolas, fijación con perfiles de hierro								
9428 10 61	**JUEGO DE REBOSADERO** (accesorio necesario) 62 mm diámetro, de plástico	-	-	-	-	55,-	900	0,2

XX = Sustituir por el código del acabado
01 = Blanco, R1 = Blanco CeramicPlus, R3 = Pergamon CeramicPlus, T2 = Blanco AntiBac CeramicPlus

SKYLA

NUEVO

Sanitario y Muebles

PRO.VILLEROY-BOCH.COM/TECHNICALDRAWINGS

- Programa de muebles Skyla
- Diseñado a juego con todas las colecciones de espejos (recomendación: More to see lite+)
- Adecuados para todos los programas de armarios con espejo
- Gama de grifería a juego Skyla
- baños Loop & Friends a juego



Colores Cerámicos

01 = Blanco

R1 = Blanco CeramicPlus

RW = Stone White CeramicPlus

R7 = Pure Black CeramicPlus

Colores de los frentes / del cuerpo

VE = Brilliant White

VL = Volcano Black

VR = Graphite

AF = Soft Green

RH = Oak Kansas

RK = Stone Oak

VH = Arizona Oak

VJ = Nordic Oak

SKYLA

NUEVO

€ sin I.V.A.

Pida los grifos por separado

LAVABO-ENCIMERA



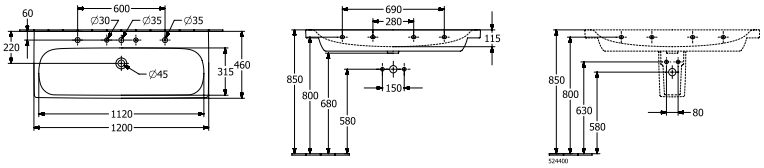

Referencia nº	Descripción		01	R1	RW		pza./ pal.	kg/ pza.
5A51 C4 XX	1200 x 460 mm 2x	Titan Ceram	806,-	911,-	1.072,-	-	8	35,4
5A51 C2 XX	1200 x 460 mm 2x	Titan Ceram	806,-	911,-	1.072,-	-	8	35,4
5A51 C5 XX	1200 x 460 mm	Titan Ceram	806,-	911,-	1.072,-	-	8	35,4
5A51 C1 XX	1200 x 460 mm	Titan Ceram	806,-	911,-	1.072,-	-	8	35,4
5A51 C6 XX	1200 x 460 mm	Titan Ceram	858,-	962,-	1.126,-	-	8	35,4
5A51 C3 XX	1200 x 460 mm	Titan Ceram	858,-	962,-	1.126,-	-	8	35,4

Montado en pared, programa de muebles: Skyla
Para más información sobre las válvulas adecuadas, consulte las páginas 384-387
Atención: en los modelos sin rebosadero debe utilizarse una válvula de desagüe que no pueda cerrarse

5244 00 XX	**SEMICOLUMNA** no combinable con grifería de 3 agujeros, con set de fijación "SmartFix"	SmartFix	256,-	361,-	-	-	40	9,7
9221 49 00	**BASTIDOR ENCASTRABLE PARA LAVABO** 525 x 1120 x 75 mm Ver otros modelos de ViConnect en las páginas 367-383		-	-	-	265,-	10	8,1

LAVABO-ENCIMERA



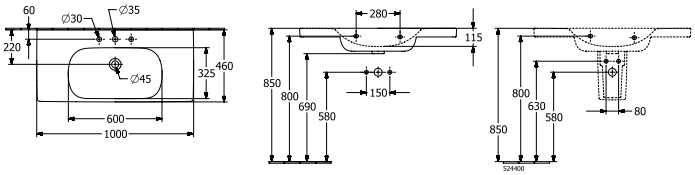

Referencia nº	Descripción		01	R1	RW		pza./ pal.	kg/ pza.
5A51 A5 XX	1000 x 460 mm	Titan Ceram	714,-	820,-	962,-	-	8	25,3
5A51 A2 XX	1000 x 460 mm	Titan Ceram	714,-	820,-	962,-	-	8	25,3
5A51 A6 XX	1000 x 460 mm	Titan Ceram	766,-	872,-	1.018,-	-	8	25,3
5A51 A3 XX	1000 x 460 mm	Titan Ceram	766,-	872,-	1.018,-	-	8	25,3

Montado en pared, programa de muebles: Skyla
Para más información sobre las válvulas adecuadas, consulte las páginas 384-387
Atención: en los modelos sin rebosadero debe utilizarse una válvula de desagüe que no pueda cerrarse

5244 00 XX	**SEMICOLUMNA** no combinable con grifería de 3 agujeros, con set de fijación "SmartFix"	SmartFix	256,-	361,-	-	-	40	9,7
9221 49 00	**BASTIDOR ENCASTRABLE PARA LAVABO** 525 x 1120 x 75 mm Ver otros modelos de ViConnect en las páginas 367-383		-	-	-	265,-	10	8,1

XX = Sustituir por el código del acabado
01 = Blanco, R1 = Blanco CeramicPlus, RW = Stone White CeramicPlus, R7 = Pure Black CeramicPlus

SKYLA

NUEVO

€ sin I.V.A.

Pida los grifos por separado

LAVABO-ENCIMERA



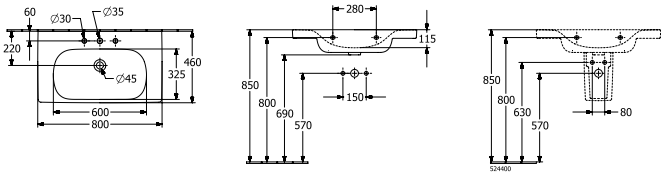

Referencia nº	Descripción		01	R1	RW		pza./ pal.	kg/ pza.
5A51 80 XX	800 x 460 mm	Titan Ceram	578,-	683,-	800,-	-	3	22,6
5A51 81 XX	800 x 460 mm	Titan Ceram	578,-	683,-	800,-	-	3	22,6
5A51 82 XX	800 x 460 mm	Titan Ceram	631,-	735,-	849,-	-	3	22,6
5A51 83 XX	800 x 460 mm	Titan Ceram	631,-	735,-	849,-	-	3	22,6

Montado en pared, seno en el centro, programa de muebles: Skyla
Para más información sobre las válvulas adecuadas, consulte las páginas 384-387
Atención: en los modelos sin rebosadero debe utilizarse una válvula de desagüe que no pueda cerrarse

5244 00 XX	**SEMICOLUMNA** no combinable con grifería de 3 agujeros, con set de fijación "SmartFix"	SmartFix	256,-	361,-	-	-	40	9,7
9221 49 00	**BASTIDOR ENCASTRABLE PARA LAVABO** 525 x 1120 x 75 mm Ver otros modelos de ViConnect en las páginas 367-383		-	-	-	265,-	10	8,1

LAVABO-ENCIMERA



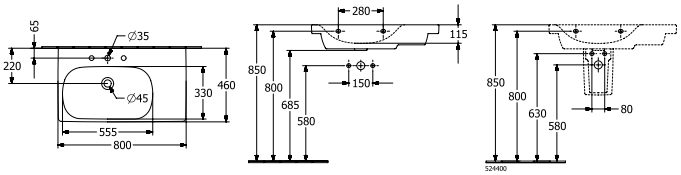

Referencia nº	Descripción		01	R1	RW		pza./ pal.	kg/ pza.
5A52 L1 XX	800 x 460 mm	Titan Ceram	578,-	683,-	800,-	-	12	23,2
5A52 L2 XX	800 x 460 mm	Titan Ceram	578,-	683,-	800,-	-	12	23,2
5A52 L3 XX	800 x 460 mm	Titan Ceram	631,-	735,-	849,-	-	12	23,2
5A52 L4 XX	800 x 460 mm	Titan Ceram	631,-	735,-	849,-	-	12	23,2

Montado en pared, seno a la izquierda, programa de muebles: Skyla
Para más información sobre las válvulas adecuadas, consulte las páginas 384-387
Atención: en los modelos sin rebosadero debe utilizarse una válvula de desagüe que no pueda cerrarse

5244 00 XX	**SEMICOLUMNA** no combinable con grifería de 3 agujeros, con set de fijación "SmartFix"	SmartFix	256,-	361,-	-	-	40	9,7
9221 49 00	**BASTIDOR ENCASTRABLE PARA LAVABO** 525 x 1120 x 75 mm Ver otros modelos de ViConnect en las páginas 367-383		-	-	-	265,-	10	8,1

XX = Sustituir por el código del acabado
01 = Blanco, R1 = Blanco CeramicPlus, RW = Stone White CeramicPlus, R7 = Pure Black CeramicPlus

SKYLA

NUEVO

€ sin I.V.A.

Pida los grifos por separado

LAVABO-ENCIMERA



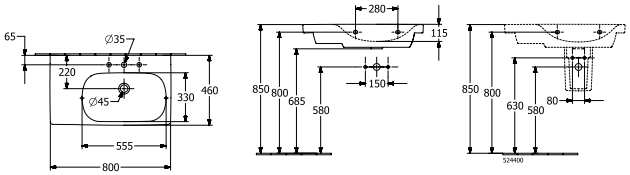

Referencia n°	Descripción		01	R1	RW		pza./ pal.	kg/ pza.
5A52 R1 XX	800 x 460 mm	Titan Ceram	578,-	683,-	800,-	-	12	23,2
5A52 R2 XX	800 x 460 mm	Titan Ceram	578,-	683,-	800,-	-	12	23,2
5A52 R3 XX	800 x 460 mm	Titan Ceram	631,-	735,-	849,-	-	12	23,2
5A52 R4 XX	800 x 460 mm	Titan Ceram	631,-	735,-	849,-	-	12	23,2

Montado en pared, seno a la derecha, programa de muebles: Skyla
Para más información sobre las válvulas adecuadas, consulte las páginas 384-387
Atención: en los modelos sin rebosadero debe utilizarse una válvula de desagüe que no pueda cerrarse

5244 00 XX	**SEMICOLUMNA** no combinable con grifería de 3 agujeros, con set de fijación "SmartFix"	SmartFix	256,-	361,-	-	-	40	9,7
9221 49 00	**BASTIDOR ENCASTRABLE PARA LAVABO** 525 x 1120 x 75 mm Ver otros modelos de ViConnect en las páginas 367-383		-	-	-	265,-	10	8,1

LAVABO



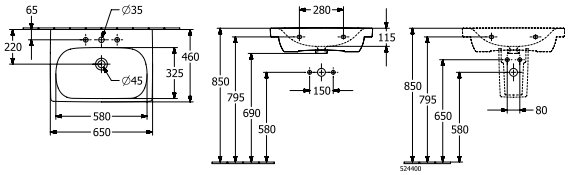

Referencia n°	Descripción		01	R1	RW		pza./ pal.	kg/ pza.
5A51 65 XX	650 x 460 mm		260,-	365,-	417,-	-	16	19,0
5A51 66 XX	650 x 460 mm		260,-	365,-	417,-	-	16	19,0
5A51 67 XX	650 x 460 mm		631,-	735,-	843,-	-	16	19,0
5A51 68 XX	650 x 460 mm		631,-	735,-	843,-	-	16	19,0

Montado en pared
Para más información sobre las válvulas adecuadas, consulte las páginas 384-387
Atención: en los modelos sin rebosadero debe utilizarse una válvula de desagüe que no pueda cerrarse

5244 00 XX	**SEMICOLUMNA** no combinable con grifería de 3 agujeros, con set de fijación "SmartFix"	SmartFix	256,-	361,-	-	-	40	9,7
9221 49 00	**BASTIDOR ENCASTRABLE PARA LAVABO** 525 x 1120 x 75 mm Ver otros modelos de ViConnect en las páginas 367-383		-	-	-	265,-	10	8,1

XX = Sustituir por el código del acabado
01 = Blanco, R1 = Blanco CeramicPlus, RW = Stone White CeramicPlus, R7 = Pure Black CeramicPlus

SKYLA

NUEVO

€ sin I.V.A.

Pida los grifos por separado

LAVABO



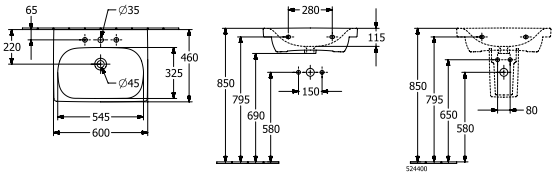

Referencia nº	Descripción	01	R1	RW		pza./ pal.	kg/ pza.
5A51 60 XX	600 x 460 mm	201,-	306,-	346,-	-	16	21,0
5A51 61 XX	600 x 460 mm	201,-	306,-	346,-	-	16	21,0
5A51 62 XX	600 x 460 mm	253,-	357,-	400,-	-	16	21,0
5A51 63 XX	600 x 460 mm	253,-	357,-	400,-	-	16	21,0

Montado en pared
Para más información sobre las válvulas adecuadas, consulte las páginas 384-387
Atención: en los modelos sin rebosadero debe utilizarse una válvula de desagüe que no pueda cerrarse

5244 00 XX	**SEMICOLUMNA** SmartFix no combinable con grifería de 3 agujeros, con set de fijación "SmartFix"	256,-	361,-	-	-	40	9,7
9221 49 00	**BASTIDOR ENCASTRABLE PARA LAVABO** 525 x 1120 x 75 mm Ver otros modelos de ViConnect en las páginas 367-383	-	-	-	265,-	10	8,1

LAVABO



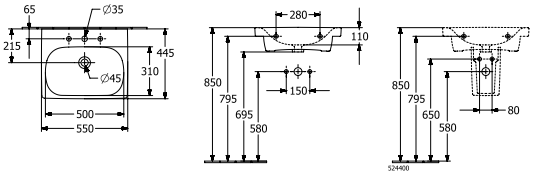

Referencia nº	Descripción	01	R1	RW		pza./ pal.	kg/ pza.
5A51 55 XX	550 x 445 mm	190,-	295,-	333,-	-	18	18,0
5A51 56 XX	550 x 445 mm	190,-	295,-	333,-	-	18	18,0
5A51 57 XX	550 x 445 mm	242,-	347,-	386,-	-	18	18,0
5A51 58 XX	550 x 445 mm	242,-	347,-	386,-	-	18	18,0

Montado en pared
Para más información sobre las válvulas adecuadas, consulte las páginas 384-387
Atención: en los modelos sin rebosadero debe utilizarse una válvula de desagüe que no pueda cerrarse

5244 00 XX	**SEMICOLUMNA** SmartFix no combinable con grifería de 3 agujeros, con set de fijación "SmartFix"	256,-	361,-	-	-	40	9,7
9221 49 00	**BASTIDOR ENCASTRABLE PARA LAVABO** 525 x 1120 x 75 mm Ver otros modelos de ViConnect en las páginas 367-383	-	-	-	265,-	10	8,1

XX = Sustituir por el código del acabado
01 = Blanco, R1 = Blanco CeramicPlus, RW = Stone White CeramicPlus, R7 = Pure Black CeramicPlus

SKYLA

NUEVO

€ sin I.V.A.

Pida los grifos por separado

BIDÉ

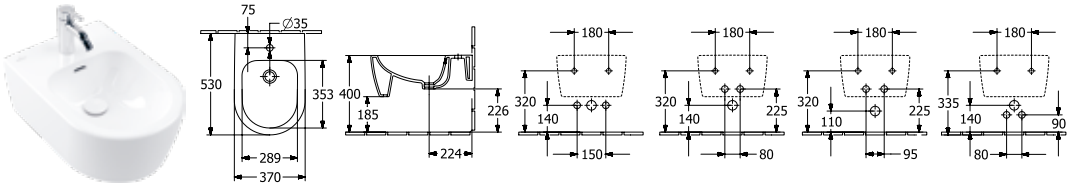

Referencia n°	Descripción	01	plus R1	plus RW, R7		pza./ pal.	kg/ pza.
4482 00 XX	370 x 530 mm O ⬭	426,-	531,-	616,-	-	12	21,3
suspendido, incl. válvula sellable y tapa de cerámica, con set de fijación para fijación oculta							
9953 00 00	**BASTIDOR DE FIJACIÓN** (opcional)	-	-	-	193,-		2,9
9221 48 00	**BASTIDOR ENCASTRABLE PARA BIDÉ** 525 x 1120 x 100 mm Ver otros modelos de ViConnect en las páginas 367-383	-	-	-	358,-	10	10,5

COMBI-PACK

TwistFlush[e³]

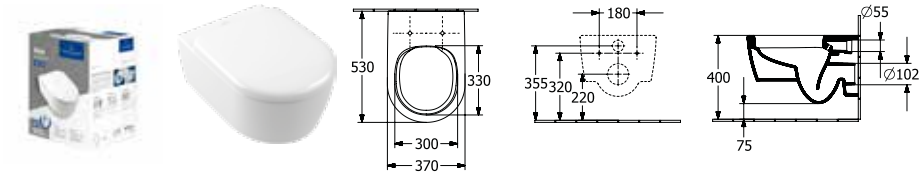

Referencia n°	Descripción	01	plus R1	plus RW, R7		pza./ pal.	kg/ pza.
5656 CL XX	Embalaje en caja individual, suspendido, salida horizontal consiste en: Inodoro de fondo profundo TwistFlush[e³] 5656 C0 XX, Asiento con bisagras Quic-kRelease y SoftClosing 8M81 S1 XX, el juego de sujeción «ViFix« está premontado	502,-	607,-	708,-	-		21,0

COMBI-PACK

TwistFlush[e³]

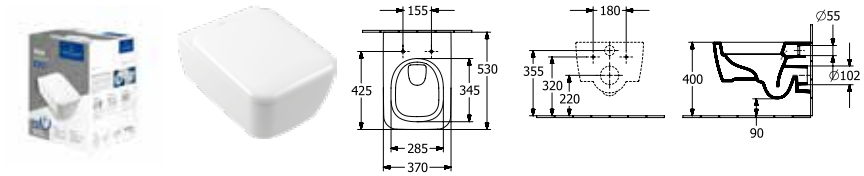

Referencia n°	Descripción	01	plus R1	plus RW, R7		pza./ pal.	kg/ pza.
4682 CL XX	Embalaje en caja individual, suspendido, salida horizontal consiste en: Inodoro de fondo profundo TwistFlush[e³] 4682 C0 XX, Asiento con bisagras Quic-kRelease y SoftClosing 8M76 S1 XX, el juego de sujeción «ViFix« está premontado	502,-	607,-	708,-	-		21,0

XX = Sustituir por el código del acabado
01 = Blanco, R1 = Blanco CeramicPlus, RW = Stone White CeramicPlus, R7 = Pure Black CeramicPlus

SKYLA

NUEVO

€ sin I.V.A.

Producción por encargo (tener en cuenta que no siempre se pueden satisfacer las peticiones de anulación o modificación), Los lavabos y las griferías deben pedirse por separado.

Express Delivery Estos productos siempre están disponibles en existencias en los colores: **Blanco Brillante (VE), Grafito (VR), Roble Kansas (RH), Roble Nórdico (VJ).**

Fontal:
Tablero aglomerado pintado en AF, VE, VR, VL (16 mm)
Tablero aglomerado con laminado de aplicación directa en VH, VJ, RH, RK (16 mm)
Grano horizontal en VH, VJ, RH, RK
Color del interior, laminado de aplicación directa con color a juego o decoración en AF, VE, VR, VL, VH, VJ, RH, RK
Color del interior, estante con laminado de aplicación directa con color a juego o decoración en AF, VE, VR, VL, VH, VJ, RH, RK
Estante con color a juego o decoración en AF, VE, VR, VL, VH, VJ, RH, RK
Cuerpo:
Tablero aglomerado pintado en AF, VE, VR, VL (16 mm)
Tablero aglomerado con laminado de aplicación directa en VH, VJ, RH, RK (16 mm)
Grano horizontal en VH, VJ, RH, RK
Color del interior, laminado de aplicación directa con color a juego o decoración en AF, VE, VR, VL, VH, VJ, RH, RK
Cajones:
Fondo antideslizante
función SoftClosing
Puertas:
función SoftClosing

Por favor, tenga en cuenta:
Consulte los planos técnicos, donde encontrará más información, como las posiciones de los grifos, medidas de instalación o de fijación, etc.

	MODULO BAJO	MODULO BAJO	MODULO BAJO	MODULO BAJO
				
	Express Delivery	Express Delivery	Express Delivery	Express Delivery
Referencia n°	**C800 00 XX**	**C799 00 XX**	**C796 00 XX**	**C798 00 XX**
Medidas (An x Al x Pr)	1172 x 596 x 439 mm	972 x 596 x 439 mm	772 x 596 x 439 mm	
Combinable con	Skyla 5A51 C1/C2/C3/C4/C5/C6	Skyla 5A51 A2/A3/A5/A6	Skyla 5A51 80/81/82/83	Skyla 5A52 L1/L2/L3/L4
Equipamiento	2 x cajón con alfombrilla antideslizante			
Montaje	Montado en pared			
Incluido en el suministro	set de fijación incluido			
AF, RH, RK, VE, VH, VJ, VL, VR	1.373,-	1.162,-	1.021,-	1.021,-

	MODULO BAJO	MODULO BAJO	MODULO BAJO	MODULO BAJO
				
	Express Delivery	Express Delivery	Express Delivery	Express Delivery
Referencia n°	**C797 00 XX**	**C795 00 XX**	**C794 00 XX**	**C793 00 XX**
Medidas (An x Al x Pr)	772 x 596 x 439 mm	622 x 596 x 439 mm	572 x 596 x 439 mm	522 x 596 x 424 mm
Combinable con	Skyla 5A52 R1/R2/R3/R4	Skyla 5A51 65/66/67/68	Skyla 5A51 60/61/62/63	Skyla 5A51 55/56/57/58
Equipamiento	2 x cajón con alfombrilla antideslizante			
Montaje	Montado en pared			
Incluido en el suministro	set de fijación incluido			
AF, RH, RK, VE, VH, VJ, VL, VR	1.021,-	999,-	936,-	915,-

XX = insertar color del frontal y del cuerpo
VE = Brilliant White, VL = Volcano Black, VR = Graphite, AF = Soft Green,
RH = Oak Kansas, RK = Stone Oak, VH = Arizona Oak, VJ = Nordic Oak

SKYLA

NUEVO

€ sin I.V.A.

Producción por encargo (tener en cuenta que no siempre se pueden satisfacer las peticiones de anulación o modificación), Los lavabos y las griferías deben pedirse por separado.

Express Delivery Estos productos siempre están disponibles en existencias en los colores: **Blanco Brillante (VE), Grafito (VR), Roble Kansas (RH), Roble Nórdico (VJ).**

	MODULO BAJO	MODULO BAJO	MODULO BAJO	MODULO BAJO
				
	Express Delivery	Express Delivery	Express Delivery	Express Delivery
Referencia n°	**C792 00 XX**	**C789 00 XX**	**C790 00 XX**	**C791 00 XX**
Medidas (An x Al x Pr)	1172 x 436 x 439 mm	972 x 436 x 439 mm		
Combinable con	Skyla 5A51 C1/C2/C3/C4/C5/C6	Skyla 5A51 A2/A3/A5/A6		
Equipamiento	1 x cajón con alfombrilla antideslizante		1 x cajón con alfombrilla antideslizante 1 compartimento abierto a la izquierda	1 x cajón con alfombrilla antideslizante 1 compartimento abierto a la derecha
Montaje	Montado en pared			
Incluido en el suministro	set de fijación incluido			
AF, RH, RK, VE, VH, VJ, VL, VR	999,-	841,-	1.053,-	1.053,-

	MODULO BAJO	MODULO BAJO	MODULO BAJO	MODULO BAJO
				
	Express Delivery	Express Delivery	Express Delivery	Express Delivery
Referencia n°	**C786 00 XX**	**C787 00 XX**	**C788 00 XX**	**C785 00 XX**
Medidas (An x Al x Pr)	772 x 436 x 439 mm			622 x 436 x 439 mm
Combinable con	Skyla 5A51 80/81/82/83 Skyla 5A52 L1/L2/L3/L4 Skyla 5A52 R1/R2/R3/R4	Skyla 5A52 R1/R2/R3/R4	Skyla 5A52 L1/L2/L3/L4	Skyla 5A51 65/66/67/68
Equipamiento	1 x cajón con alfombrilla antideslizante	1 x cajón con alfombrilla antideslizante 1 compartimento abierto a la izquierda	1 x cajón con alfombrilla antideslizante 1 compartimento abierto a la derecha	1 x cajón con alfombrilla antideslizante
Montaje	Montado en pared			
Incluido en el suministro	set de fijación incluido			
AF, RH, RK, VE, VH, VJ, VL, VR	735,-	972,-	972,-	719,-

	MODULO BAJO	MODULO BAJO
		
	Express Delivery	Express Delivery
Referencia n°	**C784 00 XX**	**C783 00 XX**
Medidas (An x Al x Pr)	572 x 436 x 439 mm	522 x 436 x 424 mm
Combinable con	Skyla 5A51 60/61/62/63	Skyla 5A51 55/56/57/58
Equipamiento	1 x cajón con alfombrilla antideslizante	
Montaje	Montado en pared	
Incluido en el suministro	set de fijación incluido	
AF, RH, RK, VE, VH, VJ, VL, VR	672,-	655,-

XX = insertar color del frontal y del cuerpo
VE = Brilliant White, VL = Volcano Black, VR = Graphite, AF = Soft Green,
RH = Oak Kansas, RK = Stone Oak, VH = Arizona Oak, VJ = Nordic Oak

SKYLA

NUEVO

€ sin I.V.A.

Producción por encargo (tener en cuenta que no siempre se pueden satisfacer las peticiones de anulación o modificación), Los lavabos y las griferías deben pedirse por separado.

Express Delivery Estos productos siempre están disponibles en existencias en los colores: **Blanco Brillante (VE), Grafito (VR), Roble Kansas (RH), Roble Nórdico (VJ).**

	ARMARIO ALTO	ARMARIO ALTO	MODULO LATERAL	MODULO LATERAL
				
	Express Delivery	Express Delivery	Express Delivery	Express Delivery
Referencia n°	**C801 00 XX**	**C801 01 XX**	**C802 00 XX**	**C802 01 XX**
Medidas (An x Al x Pr)	350 x 1700 x 348 mm		350 x 1000 x 349 mm	
Bisagras	bisagras a la izquierda	bisagras a la derecha	bisagras a la izquierda	bisagras a la derecha
Equipamiento	2 x puerta 1 x estante fijo 4 x estante de cristal		1 x puerta 2 x estante de cristal	
Montaje	Montado en pared			
Incluido en el suministro	set de fijación incluido			
AF, RH, RK, VE, VH, VJ, VL, VR	788,-	788,-	643,-	643,-

XX = insertar color del frontal y del cuerpo
VE = Brilliant White, VL = Volcano Black, VR = Graphite, AF = Soft Green,
RH = Oak Kansas, RK = Stone Oak, VH = Arizona Oak, VJ = Nordic Oak

LAVABOS EXENTOS

Sanitario

- Lavabos también a juego con los programas de muebles Collaro, Legato
- adecuados para todos los programas de espejos & armarios con espejo

PRO.VILLEROY-BOCH.COM/TECHNICALDRAWINGS



Colores Cerámicos

01 = Blanco

RW = Stone White CeramicPlus

R7 = Pure Black CeramicPlus

LAVABOS EXENTOS

€ sin I.V.A.

Pida los grifos por separado

MEMENTO LAVABO DE SEMIENCASTRE



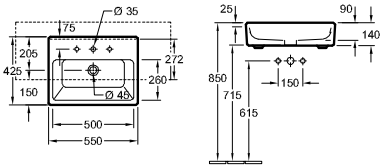

Referencia nº	Descripción	01	plus R1		pza./ pal.	kg/ pza.
4133 55 XX	550 x 425 mm	493,-	-	-	12	15,7
4133 56 XX	550 x 425 mm	544,-	-	-	12	15

De semiencastre, con plantilla para corte, set de fijación incluido

Para más información sobre las válvulas adecuadas, consulte las páginas 384-387

OCTAGON LAVABO SOBRE ENCIMERA

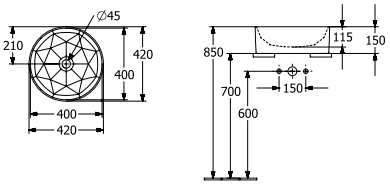

Referencia nº	Descripción	plus RW, R7		pza./ pal.	kg/ pza.
5A56 40 XX	418 mm diámetro para grifería mural o grifería con cuerpo más alto, sin bancada de grifería Titan Ceram NUEVO	1.098,-	-	12	10,3

Montado en superficie, con válvula no sellable y tapa de cerámica, con plantilla para corte, set de fijación incluido

XX = Sustituir por el código del acabado
01 = Blanco, RW = Stone White CeramicPlus, R7 = Pure Black CeramicPlus

SUBWAY 3.0

Sanitario y Muebles

- Programa de muebles Subway 3.0
- adecuados para todos los programas de espejos & armarios con espejo
- Adecuado al programa Wellness 3.0
- Gama de grifería a juego Subway 3.0

PRO.VILLEROY-BOCH.COM/TECHNICALDRAWINGS



Colores Cerámicos

01 = Blanco

R1 = Blanco CeramicPlus


RW = Stone White CeramicPlus

T2 = Blanco AntiBac CeramicPlus


R7 = Pure Black CeramicPlus

Colores de los frentes / del cuerpo


AF = Soft Green


AH = Wine Red

VE = Brilliant White

VF = Pure White


VL = Volcano Black


VM = Taupe

VN = Cashmere Grey


VQ = Marine Blue


VR = Graphite

AA = White Oak


AB = Black Oak


RH = Oak Kansas


RK = Stone Oak


VH = Arizona Oak


VJ = Nordic Oak

El color R7 se fabrica bajo pedido. Por favor, consulte los plazos de entrega al realizar su pedido.

SUBWAY 3.0

Muebles

Los números de artículo para el mobiliario de baño Subway 3.0 tienen la siguiente estructura:

	Número de modelo	Iluminación LED en cajones y bajo el armario 0 = no L = sí	Color del tirador 0 = aluminio brillante 1 = Volcano Black 2 = monocromo	Color del mobiliario
p. ej.	C567	0/L	Z	XX

Notas de color individuales

Hay numerosas combinaciones de colores de mueble y tiradores posibles, para dar toques individuales. El tirador característico está diseñado como una línea continua que recorre toda la anchura del mueble y se puede adquirir en los siguientes colores:

- Aluminio brillante: coordina bien con todos los colores de muebles
- Negro Volcán: para combinar con todos los colores de muebles
- Monocromo (el tirador y el mueble tienen idéntico color): disponible para los colores de mobiliario Taupe, Cashmere Grey, Marine Blue, Graphite, Soft Green y Wine Red

Tirador de aluminio brillante



Tirador Negro Volcán



Tirador monocromo





Concepto de iluminación

Las unidades de tocador en la colección Subway 3.0 están equipadas, opcionalmente, con un innovador sistema de iluminación por LED bajo el armario, completo con el elemento Emotion que facilita la orientación o iluminación ambiental en la zona de lavado. La iluminación se controla mediante un sensor táctil en un lateral de la unidad de tocador. También hay controles inteligentes disponibles para reequipamiento, con el kit disponible por separado (C585 00 00).
Gracias al estándar de automatización doméstica Zigbee, este mueble se puede conectar con todos los puertos/umbrales que usan este estándar de transmisión, por ejemplo, Philips Hue Bridge, Amazon Echo Show o Echo Plus (2.ª generación).

Los elementos extraíbles superiores de estos tocadores también incluyen iluminación LED integrada que usa un sensor de movimiento integrado para encenderse o apagarse automáticamente cuando se abren o cierran los cajones.



La iluminación LED que rodea los espejos se puede controlar usando el sensor táctil de la superficie del espejo. También en este caso, el control inteligente de la iluminación se puede reequipar con un kit disponible por separado (C004 00 00).

SUBWAY 3.0

€ sin I.V.A.

Pida los grifos por separado

LAVABO-ENCIMERA DOBLE



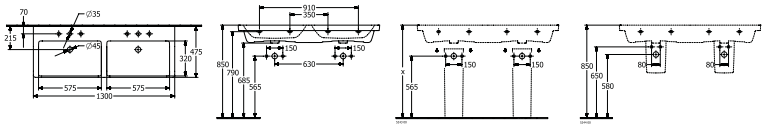

Referencia nº	Descripción		01	R1	RW		pza./ pal.	kg/ pza.
4A71 D5 XX	1300 x 475 mm 2x○○ ⬭	Titan Ceram	1.079,-	1.185,-	1.400,-	-	8	40,8
4A71 D1 XX	1300 x 475 mm 2x○○ ⊘	Titan Ceram	1.079,-	1.185,-	1.400,-	-	8	40,8
4A71 D6 XX	1300 x 475 mm ⊠ ⬭	Titan Ceram	1.131,-	1.237,-	1.452,-	-	8	40,8
4A71 D3 XX	1300 x 475 mm ⊠ ⊘	Titan Ceram	1.131,-	1.237,-	1.452,-	-	8	40,8

Montado en pared, programa de muebles: Subway 3.0
Para más información sobre las válvulas adecuadas, consulte las páginas 384-387
Atención: en los modelos sin rebosadero debe utilizarse una válvula de desagüe que no pueda cerrarse

5244 00 XX	**SEMICOLUMNA** no combinable con grifería de 3 agujeros, con set de fijación "SmartFix"	SmartFix	256,-	361,-	-	-	40	9,7
9221 49 00	**BASTIDOR ENCASTRABLE PARA LAVABO** 525 x 1120 x 75 mm Ver otros modelos de ViConnect en las páginas 367-383		-	-	-	265,-	10	8,1

LAVABO-ENCIMERA



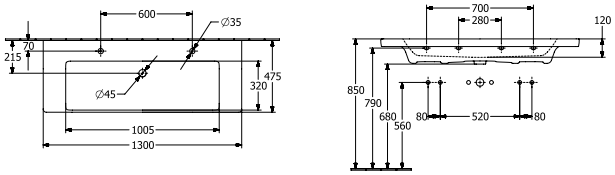

Referencia nº	Descripción		01	R1	RW		pza./ pal.	kg/ pza.
4A70 D4 XX	1300 x 475 mm 2x⬭ con dos grifos monomando y activación independiente o en conexión con una válvula rodillera, así como con una válvula push-open. No debe superarse un caudal máximo de 7,5 l/min. por grifo.	Titan Ceram	982,-	1.087,-	1.283,-	-	8	33
4A70 D1 XX	1300 x 475 mm 2x⬭ ⊘	Titan Ceram	982,-	1.087,-	1.283,-	-	8	33

Montado en pared, programa de muebles: Subway 3.0
Para más información sobre las válvulas adecuadas, consulte las páginas 384-387
Atención: en los modelos sin rebosadero debe utilizarse una válvula de desagüe que no pueda cerrarse

5244 00 XX	**SEMICOLUMNA** no combinable con grifería de 3 agujeros, con set de fijación "SmartFix"	SmartFix	256,-	361,-	-	-	40	9,7
9221 49 00	**BASTIDOR ENCASTRABLE PARA LAVABO** 525 x 1120 x 75 mm Ver otros modelos de ViConnect en las páginas 367-383		-	-	-	265,-	10	8,1

El color R7 se fabrica bajo pedido. Por favor, consulte los plazos de entrega al realizar su pedido.

XX = Sustituir por el código del acabado
01 = Blanco, R1 = Blanco CeramicPlus, RW = Stone White CeramicPlus, T2 = Blanco AntiBac CeramicPlus, R7 = Pure Black CeramicPlus

SUBWAY 3.0

€ sin I.V.A.

Pida los grifos por separado

LAVABO-ENCIMERA


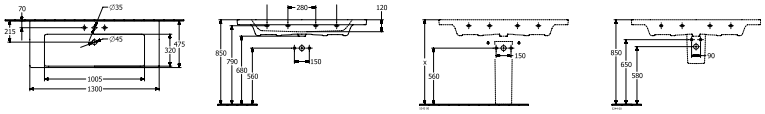

Referencia n°	Descripción	01	R1	RW		pza./ pal.	kg/ pza.
4A70 D5 XX	1300 x 475 mm ○O○ ⬭ Titan Ceram	982,-	1.087,-	1.283,-	-	8	33
4A70 D2 XX	1300 x 475 mm ○O○ ⊘ Titan Ceram	982,-	1.087,-	1.283,-	-	8	33
4A70 D6 XX	1300 x 475 mm ⊠ ⬭ Titan Ceram	1.033,-	1.138,-	1.335,-	-	8	33
4A70 D3 XX	1300 x 475 mm ⊠ ⊘ Titan Ceram	1.033,-	1.138,-	1.335,-	-	8	33

Montado en pared, programa de muebles: Subway 3.0
Para más información sobre las válvulas adecuadas, consulte las páginas 384-387
Atención: en los modelos sin rebosadero debe utilizarse una válvula de desagüe que no pueda cerrarse

5244 00 XX	**SEMICOLUMNA** no combinable con grifería de 3 agujeros, con set de fijación "SmartFix" SmartFix	256,-	361,-	-	-	40	9,7
9221 49 00	**BASTIDOR ENCASTRABLE PARA LAVABO** 525 x 1120 x 75 mm Ver otros modelos de ViConnect en las páginas 367-383	-	-	-	265,-	10	8,1

LAVABO-ENCIMERA


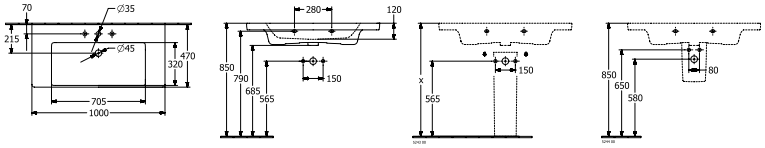

Referencia n°	Descripción	01	R1	RW		pza./ pal.	kg/ pza.
4A70 A5 XX	1000 x 470 mm ○O○ ⬭ Titan Ceram	730,-	833,-	980,-	-	8	27,9
4A70 A2 XX	1000 x 470 mm ○O○ ⊘ Titan Ceram	730,-	833,-	980,-	-	8	27,9
4A70 A6 XX	1000 x 470 mm ⊠ ⬭ Titan Ceram	781,-	885,-	1.031,-	-	8	27,9
4A70 A3 XX	1000 x 470 mm ⊠ ⊘ Titan Ceram	781,-	885,-	1.031,-	-	8	27,9

Montado en pared, programa de muebles: Subway 3.0
Para más información sobre las válvulas adecuadas, consulte las páginas 384-387
Atención: en los modelos sin rebosadero debe utilizarse una válvula de desagüe que no pueda cerrarse

5244 00 XX	**SEMICOLUMNA** no combinable con grifería de 3 agujeros, con set de fijación "SmartFix" SmartFix	256,-	361,-	-	-	40	9,7
9221 49 00	**BASTIDOR ENCASTRABLE PARA LAVABO** 525 x 1120 x 75 mm Ver otros modelos de ViConnect en las páginas 367-383	-	-	-	265,-	10	8,1

El color R7 se fabrica bajo pedido. Por favor, consulte los plazos de entrega al realizar su pedido.

XX = Sustituir por el código del acabado
01 = Blanco, R1 = Blanco CeramicPlus, RW = Stone White CeramicPlus, T2 = Blanco AntiBac CeramicPlus, R7 = Pure Black CeramicPlus

SUBWAY 3.0

€ sin I.V.A.

Pida los grifos por separado

LAVABO-ENCIMERA



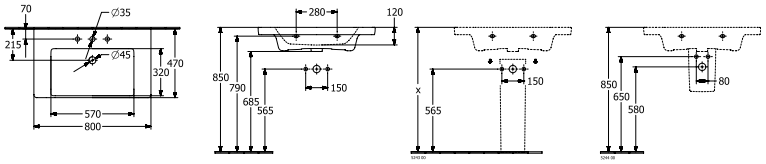

Referencia nº	Descripción	01	R1	RW		pza./ pal.	kg/ pza.
4A70 80 XX	800 x 470 mm Titan Ceram	612,-	717,-	840,-	-	12	23,7
4A70 81 XX	800 x 470 mm Titan Ceram	612,-	717,-	840,-	-	12	23,7
4A70 82 XX	800 x 470 mm Titan Ceram	664,-	769,-	891,-	-	12	23,7
4A70 83 XX	800 x 470 mm Titan Ceram	664,-	769,-	891,-	-	12	23,7

Montado en pared, programa de muebles: Subway 3.0
Para más información sobre las válvulas adecuadas, consulte las páginas 384-387
Atención: en los modelos sin rebosadero debe utilizarse una válvula de desagüe que no pueda cerrarse

5244 00 XX	**SEMICOLUMNA** no combinable con grifería de 3 agujeros, con set de fijación "SmartFix" SmartFix	256,-	361,-	-	-	40	9,7
9221 49 00	**BASTIDOR ENCASTRABLE PARA LAVABO** 525 x 1120 x 75 mm Ver otros modelos de ViConnect en las páginas 367-383	-	-	-	265,-	10	8,1

LAVABO



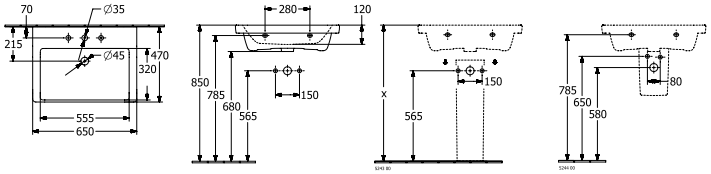

Referencia nº	Descripción	01	R1	RW		pza./ pal.	kg/ pza.
4A70 65 XX	650 x 470 mm Titan Ceram	293,-	398,-	457,-	-	16	20
4A70 66 XX	650 x 470 mm Titan Ceram	293,-	398,-	457,-	-	16	20
4A70 67 XX	650 x 470 mm Titan Ceram	345,-	450,-	508,-	-	16	20
4A70 68 XX	650 x 470 mm Titan Ceram	345,-	450,-	508,-	-	16	20

Montado en pared, programa de muebles: Subway 3.0
Para más información sobre las válvulas adecuadas, consulte las páginas 384-387
Atención: en los modelos sin rebosadero debe utilizarse una válvula de desagüe que no pueda cerrarse

5244 00 XX	**SEMICOLUMNA** no combinable con grifería de 3 agujeros, con set de fijación "SmartFix" SmartFix	256,-	361,-	-	-	40	9,7
9221 49 00	**BASTIDOR ENCASTRABLE PARA LAVABO** 525 x 1120 x 75 mm Ver otros modelos de ViConnect en las páginas 367-383	-	-	-	265,-	10	8,1

El color R7 se fabrica bajo pedido. Por favor, consulte los plazos de entrega al realizar su pedido.

XX = Sustituir por el código del acabado
01 = Blanco, R1 = Blanco CeramicPlus, RW = Stone White CeramicPlus, T2 = Blanco AntiBac CeramicPlus, R7 = Pure Black CeramicPlus

SUBWAY 3.0

€ sin I.V.A.

Pida los grifos por separado

LAVABO



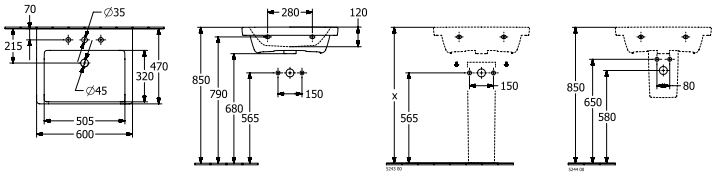

Referencia n°	Descripción		01	R1	RW		pza./ pal.	kg/ pza.
4A70 60 XX	600 x 470 mm	Titan Ceram	268,-	372,-	426,-	-	18	19,2
4A70 61 XX	600 x 470 mm	Titan Ceram	268,-	372,-	426,-	-	18	19,2
4A70 62 XX	600 x 470 mm	Titan Ceram	319,-	424,-	477,-	-	18	19,2
4A70 63 XX	600 x 470 mm	Titan Ceram	319,-	424,-	477,-	-	18	19,2

Montado en pared, programa de muebles: Subway 3.0
Para más información sobre las válvulas adecuadas, consulte las páginas 384-387
Atención: en los modelos sin rebosadero debe utilizarse una válvula de desagüe que no pueda cerrarse

5244 00 XX	**SEMICOLUMNA** no combinable con grifería de 3 agujeros, con set de fijación "SmartFix"	SmartFix	256,-	361,-	-	-	40	9,7
9221 49 00	**BASTIDOR ENCASTRABLE PARA LAVABO** 525 x 1120 x 75 mm Ver otros modelos de ViConnect en las páginas 367-383		-	-	-	265,-	10	8,1

LAVABO



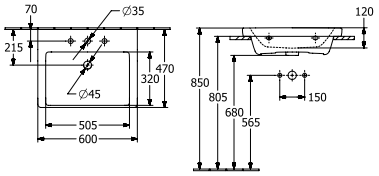

Referencia n°	Descripción		01	R1	RW		pza./ pal.	kg/ pza.
4A70 6G XX	600 x 470 mm	Titan Ceram	353,-	458,-	511,-	-	10	18,6
4A70 6L XX	600 x 470 mm	Titan Ceram	353,-	458,-	511,-	-	10	18,6
4A70 6J XX	600 x 470 mm	Titan Ceram	404,-	509,-	563,-	-	18	19,2
4A70 6F XX	600 x 470 mm	Titan Ceram	404,-	509,-	563,-	-	10	18,6

Montado en pared, parte inferior biselada, programa de muebles: Subway 3.0
Para más información sobre las válvulas adecuadas, consulte las páginas 384-387
Atención: en los modelos sin rebosadero debe utilizarse una válvula de desagüe que no pueda cerrarse

9221 49 00	**BASTIDOR ENCASTRABLE PARA LAVABO** 525 x 1120 x 75 mm Ver otros modelos de ViConnect en las páginas 367-383		-	-	-	265,-	10	8,1

El color R7 se fabrica bajo pedido. Por favor, consulte los plazos de entrega al realizar su pedido.

XX = Sustituir por el código del acabado
01 = Blanco, R1 = Blanco CeramicPlus, RW = Stone White CeramicPlus, T2 = Blanco AntiBac CeramicPlus, R7 = Pure Black CeramicPlus

SUBWAY 3.0

€ sin I.V.A.

Pida los grifos por separado

LAVABO



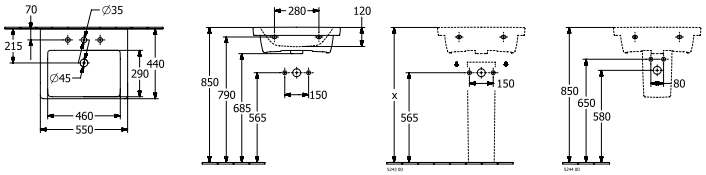

Referencia n°	Descripción	01	R1	RW		pza./ pal.	kg/ pza.
4A70 55 XX	550 x 440 mm	204,-	310,-	350,-	-	16	16,8
4A70 56 XX	550 x 440 mm	204,-	310,-	350,-	-	16	16,8
4A70 57 XX	550 x 440 mm	255,-	361,-	401,-	-	16	16,8
4A70 58 XX	550 x 440 mm	255,-	361,-	401,-	-	16	16,8

Montado en pared
Para más información sobre las válvulas adecuadas, consulte las páginas 384-387
Atención: en los modelos sin rebosadero debe utilizarse una válvula de desagüe que no pueda cerrarse

5244 00 XX	**SEMICOLUMNA** SmartFix no combinable con grifería de 3 agujeros, con set de fijación "SmartFix"	256,-	361,-	-	-	40	9,7
9221 49 00	**BASTIDOR ENCASTRABLE PARA LAVABO** 525 x 1120 x 75 mm Ver otros modelos de ViConnect en las páginas 367-383	-	-	-	265,-	10	8,1

LAVABO



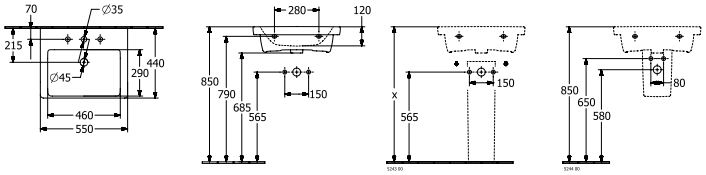

Referencia n°	Descripción	01	R1	RW		pza./ pal.	kg/ pza.
4A70 F4 XX	550 x 440 mm	255,-	361,-	401,-	-	14	16,8
4A70 F5 XX	550 x 440 mm	255,-	361,-	401,-	-	14	16,8
4A70 F7 XX	550 x 440 mm	308,-	414,-	454,-	-	16	16,8
4A70 F6 XX	550 x 440 mm	308,-	414,-	454,-	-	14	16,8

Montado en pared, para montaje con muebles SUBWAY 3.0, programa de muebles: Subway 3.0
Para más información sobre las válvulas adecuadas, consulte las páginas 384-387
Atención: en los modelos sin rebosadero debe utilizarse una válvula de desagüe que no pueda cerrarse

9221 49 00	**BASTIDOR ENCASTRABLE PARA LAVABO** 525 x 1120 x 75 mm Ver otros modelos de ViConnect en las páginas 367-383	-	-	-	265,-	10	8,1

El color R7 se fabrica bajo pedido. Por favor, consulte los plazos de entrega al realizar su pedido.

XX = Sustituir por el código del acabado
01 = Blanco, R1 = Blanco CeramicPlus, RW = Stone White CeramicPlus, T2 = Blanco AntiBac CeramicPlus, R7 = Pure Black CeramicPlus

SUBWAY 3.0

€ sin I.V.A.

Pida los grifos por separado

LAVAMANOS



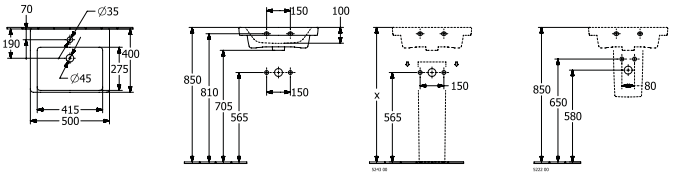

Referencia n°	Descripción	01	plus R1	plus RW		pza./ pal.	kg/ pza.
4370 50 XX	500 x 400 mm O ⬭	208,-	314,-	355,-	-	36	13
4370 51 XX	500 x 400 mm O ⊘	208,-	314,-	355,-	-	36	13

Montado en pared
Para más información sobre las válvulas adecuadas, consulte las páginas 384-387
Atención: en los modelos sin rebosadero debe utilizarse una válvula de desagüe que no pueda cerrarse

5222 00 XX	**SEMICOLUMNA** no combinable con grifería de 3 agujeros, set de fijación incluido	287,-	392,-	-	-	50	7,7
9221 49 00	**BASTIDOR ENCASTRABLE PARA LAVABO** 525 x 1120 x 75 mm Ver otros modelos de ViConnect en las páginas 367-383	-	-	-	265,-	10	8,1

LAVAMANOS



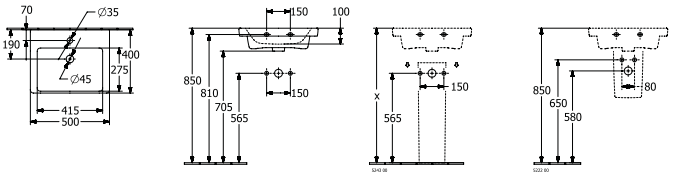

Referencia n°	Descripción	01	plus R1	plus RW		pza./ pal.	kg/ pza.
4370 FF XX	500 x 400 mm O ⬭	259,-	365,-	406,-	-	27	13,3
4370 FG XX	500 x 400 mm O ⊘	259,-	365,-	406,-	-	27	12,8

Montado en pared, para montaje con muebles SUBWAY 3.0, programa de muebles: Subway 3.0
Para más información sobre las válvulas adecuadas, consulte las páginas 384-387
Atención: en los modelos sin rebosadero debe utilizarse una válvula de desagüe que no pueda cerrarse

9221 49 00	**BASTIDOR ENCASTRABLE PARA LAVABO** 525 x 1120 x 75 mm Ver otros modelos de ViConnect en las páginas 367-383	-	-	-	265,-	10	8,1

LAVAMANOS



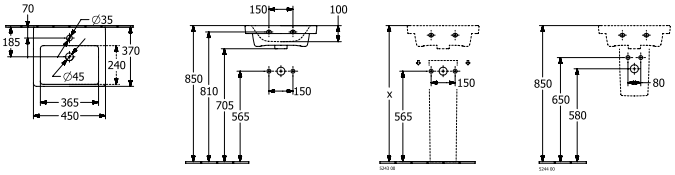

Referencia n°	Descripción	01	plus R1	plus RW		pza./ pal.	kg/ pza.
4370 45 XX	450 x 370 mm O ⬭	183,-	288,-	324,-	-	36	11
4370 46 XX	450 x 370 mm O ⊘	183,-	288,-	324,-	-	36	11

Montado en pared
Para más información sobre las válvulas adecuadas, consulte las páginas 384-387
Atención: en los modelos sin rebosadero debe utilizarse una válvula de desagüe que no pueda cerrarse

5222 00 XX	**SEMICOLUMNA** no combinable con grifería de 3 agujeros, set de fijación incluido	287,-	392,-	-	-	50	7,7
9221 49 00	**BASTIDOR ENCASTRABLE PARA LAVABO** 525 x 1120 x 75 mm Ver otros modelos de ViConnect en las páginas 367-383	-	-	-	265,-	10	8,1

El color R7 se fabrica bajo pedido. Por favor, consulte los plazos de entrega al realizar su pedido.

XX = Sustituir por el código del acabado
01 = Blanco, R1 = Blanco CeramicPlus, RW = Stone White CeramicPlus, T2 = Blanco AntiBac CeramicPlus, R7 = Pure Black CeramicPlus

SUBWAY 3.0

€ sin I.V.A.

Pida los grifos por separado

LAVAMANOS



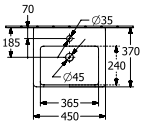

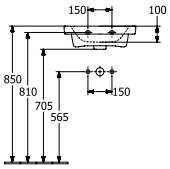

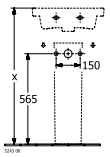

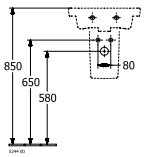

Referencia nº	Descripción	01	R1	RW		pza./ pal.	kg/ pza.
4370 FK XX	450 x 370 mm	235,-	340,-	376,-	-	27	11,3
4370 FL XX	450 x 370 mm	235,-	340,-	376,-	-	27	11,2

Montado en pared, para montaje con muebles SUBWAY 3.0, programa de muebles: Subway 3.0
Para más información sobre las válvulas adecuadas, consulte las páginas 384-387
Atención: en los modelos sin rebosadero debe utilizarse una válvula de desagüe que no pueda cerrarse

9221 49 00	**BASTIDOR ENCASTRABLE PARA LAVABO** 525 x 1120 x 75 mm Ver otros modelos de ViConnect en las páginas 367-383	-	-	-	265,-	10	8,1

LAVAMANOS



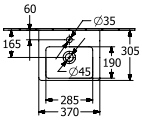

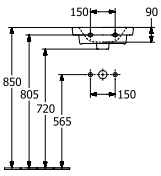

Referencia nº	Descripción	01	R1	RW		pza./ pal.	kg/ pza.
4370 37 XX	370 x 305 mm	167,-	273,-	305,-	-	42	7,3
4370 38 XX	370 x 305 mm	167,-	273,-	305,-	-	42	7,3

Montado en pared, programa de muebles: Subway 3.0
Para más información sobre las válvulas adecuadas, consulte las páginas 384-387
Atención: en los modelos sin rebosadero debe utilizarse una válvula de desagüe que no pueda cerrarse

9221 49 00	**BASTIDOR ENCASTRABLE PARA LAVABO** 525 x 1120 x 75 mm Ver otros modelos de ViConnect en las páginas 367-383	-	-	-	265,-	10	8,1

LAVAMANOS ANGULAR



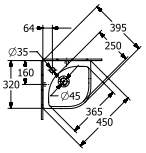

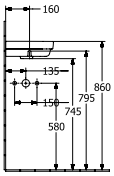

Referencia nº	Descripción	01	R1	RW		pza./ pal.	kg/ pza.
4371 46 XX	320 mm de lado	152,-	257,-	288,-	-	51	6,4

Instalación en esquina
Para más información sobre las válvulas adecuadas, consulte las páginas 384-387
Atención: en los modelos sin rebosadero debe utilizarse una válvula de desagüe que no pueda cerrarse

El color R7 se fabrica bajo pedido. Por favor, consulte los plazos de entrega al realizar su pedido.

XX = Sustituir por el código del acabado
01 = Blanco, R1 = Blanco CeramicPlus, RW = Stone White CeramicPlus, T2 = Blanco AntiBac CeramicPlus, R7 = Pure Black CeramicPlus

SUBWAY 3.0

€ sin I.V.A.

Pida los grifos por separado

BIDÉ



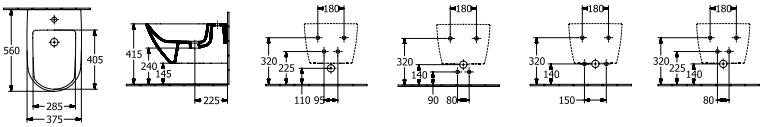

Referencia n°	Descripción	01	R1	RW		pza./ pal.	kg/ pza.
4470 00 XX	375 x 560 mm O ⬭	468,-	574,-	668,-	-	12	21,3
suspendido, incl. válvula sellable y tapa de cerámica, con set de fijación para fijación oculta							
9953 00 00	**BASTIDOR DE FIJACIÓN** (opcional)	-	-	-	193,-		2,9
9221 48 00	**BASTIDOR ENCASTRABLE PARA BIDÉ** 525 x 1120 x 100 mm Ver otros modelos de ViConnect en las páginas 367-383	-	-	-	358,-	10	10,5

BIDÉ



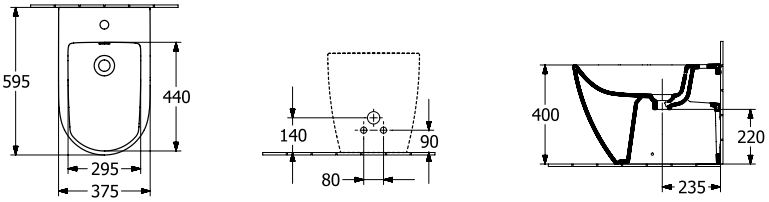

Referencia n°	Descripción	01	R1	RW		pza./ pal.	kg/ pza.
4471 00 XX	370 x 595 mm O ⬭	490,-	595,-	693,-	-	8	29,6
de pie, pegado a pared, incl. válvula sellable y tapa de cerámica Para más información sobre las válvulas adecuadas, consulte las páginas 384-387							
9208 72 00	**SIFÓN**con tubo de prolongación (opcional)	-	-	-	67,-		0,3
9221 48 00	**BASTIDOR ENCASTRABLE PARA BIDÉ** 525 x 1120 x 100 mm Ver otros modelos de ViConnect en las páginas 367-383	-	-	-	358,-	10	10,5

El color R7 se fabrica bajo pedido. Por favor, consulte los plazos de entrega al realizar su pedido.

XX = Sustituir por el código del acabado
01 = Blanco, R1 = Blanco CeramicPlus, RW = Stone White CeramicPlus, T2 = Blanco AntiBac CeramicPlus, R7 = Pure Black CeramicPlus

SUBWAY 3.0

€ sin I.V.A.

Pida los grifos por separado

INODORO DE FONDO PROFUNDO RIMLESS
TwistFlush



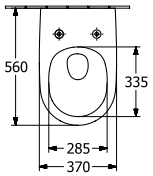

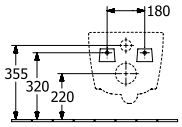

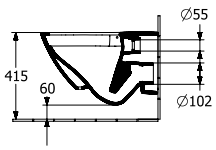

Referencia n°	Descripción	01	R1	RW, R7	T1	T2		pza./ pal.	kg/ pza.
4670 T0 XX	370 x 560 mm	506,-	612,-	713,-	-	679,-	-	12	23
	suspendido, salida horizontal, con set de fijación "SupraFix 3.0", con el sistema economizador de agua AQUAREDUCT®: volumen de aclarado: 3 / 4,5 litros, no apto para montaje con enjuague por presión								
8M42 S1 XX	**ASIENTO CON TAPA DE INODORO** con bisagras QuickRelease y SoftClosing, bisagras de acero inoxidable	281,-	-	338,-	309,-	-	-	90	2,4
9M78 S1 XX	**ASIENTO CON TAPA DE INODORO SLIMSEAT** con bisagras QuickRelease y SoftClosing, bisagras de acero inoxidable	237,-	-	-	-	-	-	90	2,8
9222 87 00	**JUEGO DE PROTECCIÓN ACÚSTICA VIPROTECT** (opcional) incl. accesorios	-	-	-	-	-	28,-	600	0,1
9224 65 00	**BASTIDOR ENCASTRABLE PARA INODORO** para instalación en tabique seco, bañera exenta 450 x 1120 x 165 mm Ver otros modelos de ViConnect en las páginas 367-383	-	-	-	-	-	473,-	8	19,8
9224 27 00	**BASTIDOR ENCASTRABLE PARA INODORO** para instalación en tabique seco, Altura estándar 1120 mm, operación frontal, incl. conducto instalado de fábrica para la conexión/el cableado en el inodoro con lavado 525 x 1120 x 135 mm Ver otros modelos de ViConnect en las páginas 367-383	-	-	-	-	-	402,-	10	15,8

COMBI-PACK
TwistFlush



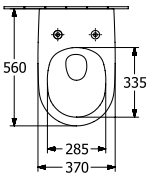

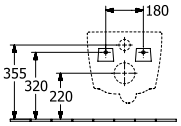

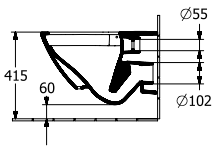

Referencia n°	Descripción	01	R1	RW		pza./ pal.	kg/ pza.
4670 TS XX	Embalaje en caja individual, suspendido, salida horizontal consiste en: Inodoro de fondo profundo TwistFlush 4670 T0 XX, Asiento con bisagras QuickRelease y SoftClosing 8M42 S1 01	781,-	886,-	-	-	12	23,5

El color R7 se fabrica bajo pedido. Por favor, consulte los plazos de entrega al realizar su pedido.

XX = Sustituir por el código del acabado
01 = Blanco, R1 = Blanco CeramicPlus, RW = Stone White CeramicPlus, T2 = Blanco AntiBac CeramicPlus, R7 = Pure Black CeramicPlus

SUBWAY 3.0

€ sin I.V.A.

Pida los grifos por separado

INODORO DE FONDO PROFUNDO RIMLESS
TwistFlush

Disponible a partir de septiembre 2025

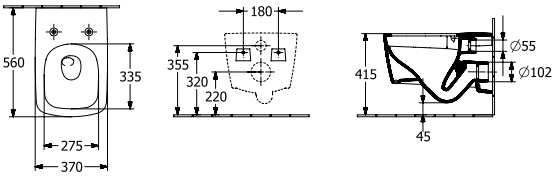

Referencia n°	Descripción	01	R1	RW, R7	T1	T2		pza./ pal.	kg/ pza.
4610 T0 XX	370 x 560 mm NUEVO	492,-	611,-	713,-	-	679,-	-	12	26
	suspendido, salida horizontal, con set de fijación "SupraFix 4.0", con el sistema economizador de agua AQUAREDUCT®: volumen de aclarado: 3 / 4,5 litros, no apto para montaje con enjuague por presión								
8M85 S1 XX	**ASIENTO CON TAPA DE INODORO** NUEVO con bisagras QuickRelease y SoftClosing, bisagras de acero inoxidable	281,-	-	309,-	309,-	-	-	90	2,4
9222 87 00	**JUEGO DE PROTECCIÓN ACÚSTICA VIPROTECT** (opcional) incl. accesorios	-	-	-	-	-	28,-	600	0,1
9224 65 00	**BASTIDOR ENCASTRABLE PARA INODORO** para instalación en tabique seco, bañera exenta 450 x 1120 x 165 mm Ver otros modelos de ViConnect en las páginas 367-383	-	-	-	-	-	473,-	8	19,8
9224 27 00	**BASTIDOR ENCASTRABLE PARA INODORO** para instalación en tabique seco, Altura estándar 1120 mm, operación frontal, incl. conducto instalado de fábrica para la conexión/el cableado en el inodoro con lavado 525 x 1120 x 135 mm Ver otros modelos de ViConnect en las páginas 367-383	-	-	-	-	-	402,-	10	15,8

COMBI-PACK
TwistFlush



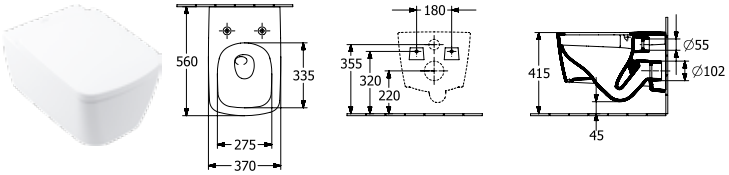

Referencia n°	Descripción	01	R1	RW		pza./ pal.	kg/ pza.
4610 TL XX	Embalaje en caja individual, suspendido, salida horizontal NUEVO consiste en: Inodoro de fondo profundo TwistFlush 4610 T0 XX, Asiento con bisagras QuickRelease y SoftClosing 8M85 S1 XX	781,-	886,-	-	-	12	23,5

El color R7 se fabrica bajo pedido. Por favor, consulte los plazos de entrega al realizar su pedido.

XX = Sustituir por el código del acabado
01 = Blanco, R1 = Blanco CeramicPlus, RW = Stone White CeramicPlus, T2 = Blanco AntiBac CeramicPlus, R7 = Pure Black CeramicPlus

SUBWAY 3.0

€ sin I.V.A.

Pida los grifos por separado

INODORO DE FONDO PROFUNDO RIMLESS
TwistFlush



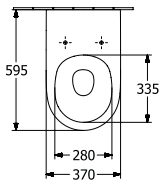

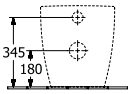

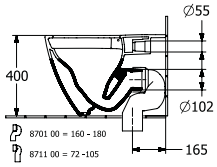

Referencia n°	Descripción	01	R1	RW	T1	T2		pza./ pal.	kg/ pza.
4671 T0 XX	370 x 595 mm	600,-	705,-	824,-	-	772,-	-	8	32,8
de pie, pegado a pared, salida horizontal, con set de fijación para fijación oculta, con el sistema economizador de agua AQUAREDUCT®: volumen de aclarado: 3 / 4,5 litros, no apto para montaje con enjuague por presión									
8M42 S1 XX	**ASIENTO CON TAPA DE INODORO** con bisagras QuickRelease y SoftClosing, bisagras de acero inoxidable	281,-	-	338,-	309,-	-	-	90	2,4
9M78 S1 XX	**ASIENTO CON TAPA DE INODORO SLIMSEAT** con bisagras QuickRelease y SoftClosing, bisagras de acero inoxidable	237,-	-	-	-	-	-	90	2,8
8711 00 00	**CODO DE DESAGÜE VARIO** para salida vertical 72 - 115 mm	-	-	-	-	-	144,-	100	0,7
9221 87 00	**CODO DE DESAGÜE VARIO** para salida vertical para instalación cerca de la pared 115 - 160 mm	-	-	-	-	-	144,-		2
8701 00 00	**CODO DE DESAGÜE VARIO** para salida vertical para instalación cerca de la pared 160 - 180 mm	-	-	-	-	-	144,-	100	0,7

El color R7 se fabrica bajo pedido. Por favor, consulte los plazos de entrega al realizar su pedido.

XX = Sustituir por el código del acabado
01 = Blanco, R1 = Blanco CeramicPlus, RW = Stone White CeramicPlus, T2 = Blanco AntiBac CeramicPlus, R7 = Pure Black CeramicPlus

SUBWAY 3.0

€ sin I.V.A.

Pida los grifos por separado

INODORO DE FONDO PROFUNDO RIMLESS, CON CISTERNA A COMBINAR
TwistFlush



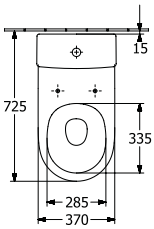

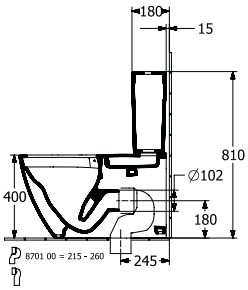

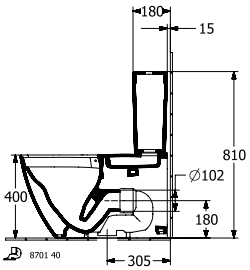

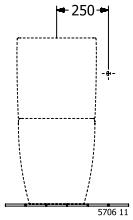

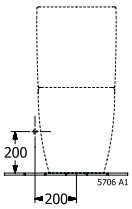

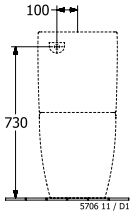

Referencia n°	Descripción	01	R1	RW	T1	T2		pza./ pal.	kg/ pza.
4672 T0 XX	370 x 710 mm	580,-	686,-	-	-	-	-	6	40
	de pie, pegado a pared, salida horizontal, con set de fijación para fijación oculta, con el sistema economizador de agua AQUAREDUCT®: volumen de aclarado: 3 / 4,5 litros, recomendación: montaje con distancia a la pared: 15 mm								
5706 11 XX	**CISTERNA** alimentación bilateral o por detrás, mecanismo de descarga con botón economizador DualFlush, cromado	248,-	353,-	-	-	-	-	24	16,1
5706 A1 XX	**CISTERNA** alimentación por debajo, mecanismo de descarga con botón economizador DualFlush, cromado	248,-	353,-	-	-	-	-	24	16,1
8M42 S1 XX	**ASIENTO CON TAPA DE INODORO** con bisagras QuickRelease y SoftClosing, bisagras de acero inoxidable	281,-	-	338,-	309,-	-	-	90	2,4
9M78 S1 XX	**ASIENTO CON TAPA DE INODORO SLIMSEAT** con bisagras QuickRelease y SoftClosing, bisagras de acero inoxidable	237,-	-	-	-	-	-	90	2,8
8711 00 00	**CODO DE DESAGÜE VARIO** para salida vertical para instalación cerca de la pared 120 - 180 mm	-	-	-	-	-	144,-	100	0,7
8701 00 00	**CODO DE DESAGÜE VARIO** para salida vertical para instalación cerca de la pared 210 - 260 mm	-	-	-	-	-	144,-	100	0,7

ASIENTO CON TAPA DE INODORO

Referencia n°	Descripción	01	T1	RW		pza./ pal.	kg/ pza.
8M42 S1 XX	con bisagras QuickRelease y SoftClosing, bisagras de acero inoxidable	281,-	309,-	338,-	-	90	2,4

ASIENTO CON TAPA DE INODORO SLIMSEAT

Referencia n°	Descripción	01	T1	RW		pza./ pal.	kg/ pza.
9M78 S1 XX	con bisagras QuickRelease y SoftClosing, bisagras de acero inoxidable	237,-	-	-	-	90	2,8

El color R7 se fabrica bajo pedido. Por favor, consulte los plazos de entrega al realizar su pedido.

XX = Sustituir por el código del acabado
01 = Blanco, R1 = Blanco CeramicPlus, RW = Stone White CeramicPlus, T2 = Blanco AntiBac CeramicPlus, R7 = Pure Black CeramicPlus

SUBWAY 3.0

€ sin I.V.A.

Pida los grifos por separado

ASIENTO CON TAPA DE INODORO



Referencia nº	Descripción	01	T1	RW		pza./ pal.	kg/ pza.
9M68 S1 XX	con bisagras QuickRelease y SoftClosing, bisagras de acero inoxidable	241,-	-	-	-	90	3

ASIENTO CON TAPA DE INODORO

Referencia nº	Descripción	01	T1	RW		pza./ pal.	kg/ pza.
8M85 S1 XX	con bisagras QuickRelease y SoftClosing, bisagras de acero inoxidable NUEVO	281,-	309,-	309,-	-	90	2,4

ASIENTO CON TAPA DE INODORO

Referencia nº	Descripción	01	T1	RW, R7		pza./ pal.	kg/ pza.
8M85 S1 XX	con bisagras QuickRelease y SoftClosing, bisagras de acero inoxidable NUEVO	281,-	309,-	309,-	-	90	2,4

El color R7 se fabrica bajo pedido. Por favor, consulte los plazos de entrega al realizar su pedido.

XX = Sustituir por el código del acabado
01 = Blanco, R1 = Blanco CeramicPlus, RW = Stone White CeramicPlus, T2 = Blanco AntiBac CeramicPlus, R7 = Pure Black CeramicPlus

SUBWAY 3.0

€ sin I.V.A.

Producción por encargo (tener en cuenta que no siempre se pueden satisfacer las peticiones de anulación o modificación), Los lavabos y las griferías deben pedirse por separado.

Express Delivery Estos productos siempre están disponibles en existencias en los colores: **Kansas Oak (RH), Brilliant White (VE), Graphite (VR) con el color del tirador 0 (aluminio brillante)**

Fontal:
Tablero aglomerado pintado en AB, AF, AH, VE, VF, VL, VM, VN, VQ, VR (16 mm)
tablero aglomerado con revestimiento directo de AA, VH, VJ, RH, RK (16 mm)
Grano horizontal en AA, AB, VH, VJ, RH, RK
Color interior a juego con la decoración en AA, VH, VJ, RH, RK
Color interior, laminado directo, a juego con el color en AB, AF, AH, VE, VF, VL, VM, VN, VQ, VR
Color del interior de los compartimentos abiertos en antracita
Cuerpo:
Tablero aglomerado pintado en AB, AF, AH, VE, VF, VL, VM, VN, VQ, VR (8 mm)
tablero aglomerado con revestimiento directo de AA, VH, VJ, RH, RK (8 mm)
Grano horizontal en AA, AB, VH, VJ, RH, RK
Cuerpo interior:
tablero aglomerado con revestimiento directo de antracita
Encimera del lavabo:
Tablero aglomerado pintado en AB, AF, AH, VE, VF, VL, VM, VN, VQ, VR (8 mm)
tablero aglomerado con revestimiento directo de AA, VH, VJ, RH, RK (8 mm)
Cajones:
Fondo antideslizante
función SoftClosing
Puertas:
función SoftClosing
Mangos:
Tirador en aluminio brillante, aluminio pintado
Divisiones internas:
Bandeja para accesorios, de plástico, en antracita (L: 300 mm, W: 100 mm, H: 50 mm)
Espejo:
Espejo iluminado (4 mm) con marco
Estante con espejo:
Marco de aluminio de 28 mm x 47,5 mm (cuadrado, pintado)
Marco de aluminio de 30 mm x 45 mm (redondo, pintado)
en los colores Blanco mate, Bicolour (interior Blanco mate, exterior Negro mate)
Marco del espejo:
Espejo (3 mm)
Iluminación:
Tocador: con iluminación LED bajo el armario
Espejo iluminado: con iluminación LED circundante
con función de atenuación continua
color de la luz ajustable libremente, desde luz diurna (6500 K) a blanco cálido (2700 K)
Control de la iluminación mediante interruptor con sensor al tocar el logotipo de la superficie del espejo o el sensor táctil del lateral del tocador. O bien mediante control inteligente de la iluminación (estándar de radio Zigbee) con KIT DE AUTOMATIZACIÓN DOMÉSTICA ZIGBEE® (C585 00 00 para tocadores, C004 00 00 para espejos iluminados).
Función Memory: La iluminación vuelve a la configuración de intensidad y temperatura de color que tenía antes de que fallara la corriente
Iluminación del cajón en blanco neutro (4000 K) - se enciende y apaga automáticamente al abrir y cerrar el cajón
Combinaciones de colores de superficies de muebles y tiradores:
Tirador en aluminio brillante, combinable con todos los colores de muebles
Tirador en Negro Volcán, combinable con todos los colores de muebles
con los colores AF, AH, VM, VN, VQ y VR, siempre se suministra monocromático, con la excepción de Brilliant White y Pure White (que solo se pueden combinar con aluminio brillante y Volcano Black)

Por favor, tenga en cuenta:
Consulte los planos técnicos, donde encontrará más información, como las posiciones de los grifos, medidas de instalación o de fijación, etc.

	MODULO BAJO	MODULO BAJO	MODULO BAJO	MODULO BAJO
				
			Express Delivery, XXL	XXL
Referencia n°	**C567 0Z XX**	**C567 LZ XX**	**C568 0Z XX**	**C568 LZ XX**
Medidas (An x Al x Pr)	1272 x 429 x 478 mm		1272 x 576 x 478 mm	
Versión del modelo	lavabo en el centro			
Combinable con	Subway 3.0 4A71 D1/D3/D5/D6			
iluminación:	-	Con iluminación LED para estante Iluminación: 2 x sistema de iluminación LED para cajón / 7,2 W, 1 x sistema de iluminación LED bajo armario / 8,64 W	-	Con iluminación LED para estante Iluminación: 2 x sistema de iluminación LED para cajón / 7,2 W, 1 x sistema de iluminación LED bajo armario / 8,64 W
Equipamiento	2 x cajón con alfombrilla antideslizante 2 x bandejas para accesorios (pequeñas)		4 x cajón con alfombrilla antideslizante 2 x bandejas para accesorios (pequeñas)	
Indicación sobre normas	-	IP 44	-	IP 44
Montaje	Montado en pared			
Incluido en el suministro	set de fijación incluido			
AA, AB, AF, AH, RH, RK, VE, VF, VH, VJ, VL, VM, VN, VQ, VR	1.339,-	1.787,-	1.661,-	2.109,-

Observe que no todos los acabados de muebles se pueden combinar con el color de tirador 2 en acabado monocromático, solo están disponibles los colores AF, AH, VM, VN, VQ y VR.

XX = insertar color del frontal y del cuerpo
AF = Soft Green, AH = Wine Red, VE = Brilliant White, VF = Pure White, VL = Volcano Black, VM = Taupe, VN = Cashmere Grey, VQ = Marine Blue, VR = Graphite, AA = White Oak, AB = Black Oak, RH = Oak Kansas, RK = Stone Oak, VH = Arizona Oak, VJ = Nordic Oak

Z = sustituir por el código de los asideros
0 = aluminio brillante, 1 = Volcano Black, 2 = monocromo

YY = Insertar color del marco de aluminio para el espejo
00 = White Matt, BC = BiColour (Black Matt, White Matt)

SUBWAY 3.0

€ sin I.V.A.

Producción por encargo (tener en cuenta que no siempre se pueden satisfacer las peticiones de anulación o modificación), Los lavabos y las griferías deben pedirse por separado.

Express Delivery Estos productos siempre están disponibles en existencias en los colores: **Kansas Oak (RH), Brilliant White (VE), Graphite (VR) con el color del tirador 0 (aluminio brillante)**

	MODULO BAJO	MODULO BAJO	MODULO BAJO	MODULO BAJO
				
			Express Delivery XXL	XXL
Referencia n°	**C601 0Z XX**	**C601 LZ XX**	**C602 0Z XX**	**C602 LZ XX**
Medidas (An x Al x Pr)	1272 x 429 x 478 mm		1272 x 576 x 478 mm	
Versión del modelo	lavabo en el centro			
Combinable con	Subway 3.0 4A70 D1/D2/D3/D5/D6			
iluminación:	-	Con iluminación LED para estante Iluminación: 2 x sistema de iluminación LED para cajón / 7,2 W, 1 x sistema de iluminación LED bajo armario / 8,64 W	-	Con iluminación LED para estante Iluminación: 2 x sistema de iluminación LED para cajón / 7,2 W, 1 x sistema de iluminación LED bajo armario / 8,64 W
Equipamiento	2 x cajón con alfombrilla antideslizante 2 x bandejas para accesorios (pequeñas)		4 x cajón con alfombrilla antideslizante 2 x bandejas para accesorios (pequeñas)	
Indicación sobre normas	-	IP 44	-	IP 44
Montaje	Montado en pared			
Incluido en el suministro	set de fijación incluido			
Indicación	Lavabo encimera 4A70 D4, posible únicamente en combinación con una válvula push-open			
AA, AB, AF, AH, RH, RK, VE, VF, VH, VJ, VL, VM, VN, VQ, VR	1.339,-	1.787,-	1.661,-	2.109,-

	MODULO BAJO	MODULO BAJO	MODULO BAJO	MODULO BAJO
				
			Express Delivery XXL	XXL
Referencia n°	**C569 0Z XX**	**C569 LZ XX**	**C570 0Z XX**	**C570 LZ XX**
Medidas (An x Al x Pr)	973 x 429 x 478 mm		973 x 576 x 478 mm	
Versión del modelo	lavabo en el centro			
Combinable con	Subway 3.0 4A70 A2/A3/A5/A6			
iluminación:	-	Con iluminación LED para estante Iluminación: 1 x sistema de iluminación LED para cajón / 12,60 W, 1 x sistema de iluminación LED bajo armario / 6,48 W	-	Con iluminación LED para estante Iluminación: 1 x sistema de iluminación LED para cajón / 12,60 W, 1 x sistema de iluminación LED bajo armario / 6,48 W
Equipamiento	1 x cajón con alfombrilla antideslizante 2 x bandejas para accesorios (pequeñas)		2 x cajón con alfombrilla antideslizante 2 x bandejas para accesorios (pequeñas)	
Indicación sobre normas	-	IP 44	-	IP 44
Montaje	Montado en pared			
Incluido en el suministro	set de fijación incluido			
AA, AB, AF, AH, RH, RK, VE, VF, VH, VJ, VL, VM, VN, VQ, VR	784,-	1.236,-	978,-	1.427,-

Observe que no todos los acabados de muebles se pueden combinar con el color de tirador 2 en acabado monocromático, solo están disponibles los colores AF, AH, VM, VN, VQ y VR.

XX = insertar color del frontal y del cuerpo
AF = Soft Green, AH = Wine Red, VE = Brilliant White, VF = Pure White, VL = Volcano Black, VM = Taupe, VN = Cashmere Grey, VQ = Marine Blue, VR = Graphite, AA = White Oak, AB = Black Oak, RH = Oak Kansas, RK = Stone Oak, VH = Arizona Oak, VJ = Nordic Oak

Z = sustituir por el código de los asideros
0 = aluminio brillante, 1 = Volcano Black, 2 = monocromo

YY = Insertar color del marco de aluminio para el espejo
00 = White Matt, BC = BiColour (Black Matt, White Matt)

SUBWAY 3.0

€ sin I.V.A.

Producción por encargo (tener en cuenta que no siempre se pueden satisfacer las peticiones de anulación o modificación), Los lavabos y las griferías deben pedirse por separado.

Express Delivery Estos productos siempre están disponibles en existencias en los colores: **Kansas Oak (RH), Brilliant White (VE), Graphite (VR) con el color del tirador 0 (aluminio brillante)**

	MODULO BAJO	MODULO BAJO	MODULO BAJO	MODULO BAJO
				
Referencia n°	**C571 0Z XX**	**C571 LZ XX**	**C572 0Z XX**	**C572 LZ XX**
Medidas (An x Al x Pr)	1001 x 422,5 x 516 mm			
Versión del modelo	con elemento de estantería lavabo a la derecha		con elemento de estantería lavabo a la izquierda	
Combinable con	Subway 3.0 4A70 6F/6G/6L			
iluminación:	-	Con iluminación LED para estante Iluminación: 1 x sistema de iluminación LED para cajón / 3 W, 1 x sistema de iluminación LED para cajón / 7,20 W, 1 x sistema de iluminación LED bajo armario / 6,48 W	-	Con iluminación LED para estante Iluminación: 1 x sistema de iluminación LED para cajón / 3 W, 1 x sistema de iluminación LED para cajón / 7,20 W, 1 x sistema de iluminación LED bajo armario / 6,48 W
Equipamiento	2 x cajón con alfombrilla antideslizante 2 x bandejas para accesorios (pequeñas) 1 x unidad de estante a la izquierda		2 x cajón con alfombrilla antideslizante 2 x bandejas para accesorios (pequeñas) 1 x unidad de estante a la derecha	
Indicación sobre normas	-	IP 44	-	IP 44
Montaje	Montado en pared			
Incluido en el suministro	set de fijación incluido			
AA, AB, AF, AH, RH, RK, VE, VF, VH, VJ, VL, VM, VN, VQ, VR	1.236,-	1.686,-	1.236,-	1.686,-

	MODULO BAJO	MODULO BAJO	MODULO BAJO	MODULO BAJO
				
			Express Delivery XXL	XXL
Referencia n°	**C573 0Z XX**	**C573 LZ XX**	**C574 0Z XX**	**C574 LZ XX**
Medidas (An x Al x Pr)	772 x 429 x 478 mm		772 x 576 x 478 mm	
Versión del modelo	lavabo en el centro			
Combinable con	Subway 3.0 4A70 80/81/83			
iluminación:	-	Con iluminación LED para estante Iluminación: 1 x sistema de iluminación LED para cajón / 9 W, 1 x sistema de iluminación LED bajo armario / 5,04 W	-	Con iluminación LED para estante Iluminación: 1 x sistema de iluminación LED para cajón / 9 W, 1 x sistema de iluminación LED bajo armario / 5,04 W
Equipamiento	1 x cajón con alfombrilla antideslizante 2 x bandejas para accesorios (pequeñas)		2 x cajón con alfombrilla antideslizante 2 x bandejas para accesorios (pequeñas)	
Indicación sobre normas	-	IP 44	-	IP 44
Montaje	Montado en pared			
Incluido en el suministro	set de fijación incluido			
AA, AB, AF, AH, RH, RK, VE, VF, VH, VJ, VL, VM, VN, VQ, VR	751,-	1.202,-	945,-	1.394,-

Observe que no todos los acabados de muebles se pueden combinar con el color de tirador 2 en acabado monocromático, solo están disponibles los colores AF, AH, VM, VN, VQ y VR.

XX = insertar color del frontal y del cuerpo
AF = Soft Green, AH = Wine Red, VE = Brilliant White, VF = Pure White, VL = Volcano Black, VM = Taupe, VN = Cashmere Grey, VQ = Marine Blue, VR = Graphite, AA = White Oak, AB = Black Oak, RH = Oak Kansas, RK = Stone Oak, VH = Arizona Oak, VJ = Nordic Oak

Z = sustituir por el código de los asideros
0 = aluminio brillante, 1 = Volcano Black, 2 = monocromo

YY = Insertar color del marco de aluminio para el espejo
00 = White Matt, BC = BiColour (Black Matt, White Matt)

SUBWAY 3.0

€ sin I.V.A.

Producción por encargo (tener en cuenta que no siempre se pueden satisfacer las peticiones de anulación o modificación), Los lavabos y las griferías deben pedirse por separado.

Express Delivery Estos productos siempre están disponibles en existencias en los colores: **Kansas Oak (RH), Brilliant White (VE), Graphite (VR) con el color del tirador 0 (aluminio brillante)**

	MODULO BAJO	MODULO BAJO	MODULO BAJO	MODULO BAJO
				
			Express Delivery XXL	XXL
Referencia n°	**C575 0Z XX**	**C575 LZ XX**	**C576 0Z XX**	**C576 LZ XX**
Medidas (An x Al x Pr)	622 x 429 x 478 mm		622 x 576 x 478 mm	
Versión del modelo	lavabo en el centro			
Combinable con	Subway 3.0 4A70 65/66/68			
iluminación:	-	Con iluminación LED para estante Iluminación: 1 x sistema de iluminación LED para cajón / 7,20 W, 1 x sistema de iluminación LED bajo armario / 3,96 W	-	Con iluminación LED para estante Iluminación: 1 x sistema de iluminación LED para cajón / 7,20 W, 1 x sistema de iluminación LED bajo armario / 3,96 W
Equipamiento	1 x cajón con alfombrilla antideslizante 1 x bandejas para accesorios (pequeñas)		2 x cajón con alfombrilla antideslizante 1 x bandejas para accesorios (pequeñas)	
Indicación sobre normas	-	IP 44	-	IP 44
Montaje	Montado en pared			
Incluido en el suministro	set de fijación incluido			
AA, AB, AF, AH, RH, RK, VE, VF, VH, VJ, VL, VM, VN, VQ, VR	705,-	1.157,-	897,-	1.349,-

	MODULO BAJO	MODULO BAJO	MODULO BAJO	MODULO BAJO
				
			Express Delivery XXL	XXL
Referencia n°	**C577 0Z XX**	**C577 LZ XX**	**C578 0Z XX**	**C578 LZ XX**
Medidas (An x Al x Pr)	572 x 429 x 478 mm		572 x 576 x 478 mm	
Versión del modelo	lavabo en el centro			
Combinable con	Subway 3.0 4A70 60/61/63			
iluminación:	-	Con iluminación LED para estante Iluminación: 1 x sistema de iluminación LED para cajón / 6 W, 1 x sistema de iluminación LED bajo armario / 3,60 W	-	Con iluminación LED para estante Iluminación: 1 x sistema de iluminación LED para cajón / 6 W, 1 x sistema de iluminación LED bajo armario / 3,60 W
Equipamiento	1 x cajón con alfombrilla antideslizante 1 x bandejas para accesorios (pequeñas)		2 x cajón con alfombrilla antideslizante 1 x bandejas para accesorios (pequeñas)	
Indicación sobre normas	-	IP 44	-	IP 44
Montaje	Montado en pared			
Incluido en el suministro	set de fijación incluido			
AA, AB, AF, AH, RH, RK, VE, VF, VH, VJ, VL, VM, VN, VQ, VR	715,-	1.164,-	907,-	1.357,-

Observe que no todos los acabados de muebles se pueden combinar con el color de tirador 2 en acabado monocromático, solo están disponibles los colores AF, AH, VM, VN, VQ y VR.

XX = insertar color del frontal y del cuerpo
AF = Soft Green, AH = Wine Red, VE = Brilliant White, VF = Pure White, VL = Volcano Black, VM = Taupe, VN = Cashmere Grey, VQ = Marine Blue, VR = Graphite, AA = White Oak, AB = Black Oak, RH = Oak Kansas, RK = Stone Oak, VH = Arizona Oak, VJ = Nordic Oak

Z = sustituir por el código de los asideros
0 = aluminio brillante, 1 = Volcano Black, 2 = monocromo

YY = Insertar color del marco de aluminio para el espejo
00 = White Matt, BC = BiColour (Black Matt, White Matt)

SUBWAY 3.0

€ sin I.V.A.

Producción por encargo (tener en cuenta que no siempre se pueden satisfacer las peticiones de anulación o modificación), Los lavabos y las griferías deben pedirse por separado.

Express Delivery Estos productos siempre están disponibles en existencias en los colores: **Kansas Oak (RH), Brilliant White (VE), Graphite (VR) con el color del tirador 0 (aluminio brillante)**

	MODULO BAJO	MODULO BAJO	MODULO BAJO	MODULO BAJO
				
	Express Delivery		Express Delivery	
Referencia n°	**C579 0Z XX**	**C579 LZ XX**	**C580 0Z XX**	**C580 LZ XX**
Medidas (An x Al x Pr)	523 x 429 x 447,5 mm		473 x 429 x 407,5 mm	
Versión del modelo	lavabo en el centro			
Combinable con	Subway 3.0 4A70 F4/F5/F6		Subway 3.0 4370 FF/FG	
iluminación:	-	Con iluminación LED para estante Iluminación: 1 x sistema de iluminación LED para cajón / 5,40 W, 1 x sistema de iluminación LED bajo armario / 3,24 W	-	Con iluminación LED para estante Iluminación: 1 x sistema de iluminación LED para cajón / 4,80 W, 1 x sistema de iluminación LED bajo armario / 2,88 W
Equipamiento	1 x cajón con alfombrilla antideslizante 1 x bandejas para accesorios (pequeñas)			
Indicación sobre normas	-	IP 44	-	IP 44
Montaje	Montado en pared			
Incluido en el suministro	set de fijación incluido			
AA, AB, AF, AH, RH, RK, VE, VF, VH, VJ, VL, VM, VN, VQ, VR	701,-	1.151,-	685,-	1.135,-

	MODULO BAJO	MODULO BAJO	MODULO BAJO	MODULO BAJO
				
	Express Delivery	Express Delivery	Express Delivery	Express Delivery
Referencia n°	**C581 0Z XX**	**C582 0Z XX**	**C583 0Z XX**	**C584 0Z XX**
Medidas (An x Al x Pr)	423 x 429 x 377,5 mm		351 x 429 x 309 mm	
Versión del modelo	lavabo en el centro			
Bisagras	bisagras a la izquierda	bisagras a la derecha	bisagras a la izquierda	bisagras a la derecha
Combinable con	Subway 3.0 4370 FK/FL		Subway 3.0 4370 37/38	
Equipamiento	1 x puerta			
Montaje	Montado en pared			
Incluido en el suministro	set de fijación incluido			
AA, AB, AF, AH, RH, RK, VE, VF, VH, VJ, VL, VM, VN, VQ, VR	612,-	612,-	538,-	538,-

Observe que no todos los acabados de muebles se pueden combinar con el color de tirador 2 en acabado monocromático, solo están disponibles los colores AF, AH, VM, VN, VQ y VR.

XX = insertar color del frontal y del cuerpo
AF = Soft Green, AH = Wine Red, VE = Brilliant White, VF = Pure White, VL = Volcano Black, VM = Taupe, VN = Cashmere Grey, VQ = Marine Blue, VR = Graphite, AA = White Oak, AB = Black Oak, RH = Oak Kansas, RK = Stone Oak, VH = Arizona Oak, VJ = Nordic Oak

Z = sustituir por el código de los asideros
0 = aluminio brillante, 1 = Volcano Black, 2 = monocromo

YY = Insertar color del marco de aluminio para el espejo
00 = White Matt, BC = BiColour (Black Matt, White Matt)

SUBWAY 3.0

€ sin I.V.A.

Producción por encargo (tener en cuenta que no siempre se pueden satisfacer las peticiones de anulación o modificación), Los lavabos y las griferías deben pedirse por separado.

Express Delivery Estos productos siempre están disponibles en existencias en los colores: **Kansas Oak (RH), Brilliant White (VE), Graphite (VR) con el color del tirador 0 (aluminio brillante)**

	ARMARIO ALTO	ARMARIO ALTO	ARMARIO ALTO	ARMARIO ALTO
				
	Express Delivery	Express Delivery		
Referencia n°	**C586 0Z XX**	**C587 0Z XX**	**C588 0Z XX**	**C589 0Z XX**
Medidas (An x Al x Pr)	400 x 1710 x 362 mm			
Bisagras	bisagras a la izquierda	bisagras a la derecha	bisagras a la izquierda	bisagras a la derecha
Equipamiento	2 x puerta 1 x estante fijo 4 x estante de cristal		2 x puerta 1 x espacio abierto 2 x estante fijo 3 x estante de cristal	
Montaje	Montado en pared			
Incluido en el suministro	set de fijación incluido			
AA, AB, AF, AH, RH, RK, VE, VF, VH, VJ, VL, VM, VN, VQ, VR	959,-	959,-	1.019,-	1.019,-

	ARMARIO ALTO	ARMARIO ALTO	ARMARIO ALTO	ARMARIO ALTO
				
Referencia n°	**C590 0Z XX**	**C591 0Z XX**	**C592 0Z XX**	**C593 0Z XX**
Medidas (An x Al x Pr)	400 x 1710 x 362 mm		450 x 1710 x 362 mm	
Bisagras	bisagras a la izquierda	bisagras a la derecha	bisagras a la izquierda	bisagras a la derecha
Equipamiento	2 x puerta 1 x cajón 1 x estante fijo 3 x estante de cristal		1 x puerta 1 x compuerta para la colada 1 x estante fijo 2 x estante de cristal	
Montaje	Montado en pared			
Incluido en el suministro	set de fijación incluido			
AA, AB, AF, AH, RH, RK, VE, VF, VH, VJ, VL, VM, VN, VQ, VR	1.159,-	1.159,-	1.168,-	1.168,-

Observe que no todos los acabados de muebles se pueden combinar con el color de tirador 2 en acabado monocromático, solo están disponibles los colores AF, AH, VM, VN, VQ y VR.

XX = insertar color del frontal y del cuerpo
AF = Soft Green, AH = Wine Red, VE = Brilliant White, VF = Pure White, VL = Volcano Black, VM = Taupe, VN = Cashmere Grey, VQ = Marine Blue, VR = Graphite, AA = White Oak, AB = Black Oak, RH = Oak Kansas, RK = Stone Oak, VH = Arizona Oak, VJ = Nordic Oak

Z = sustituir por el código de los asideros
0 = aluminio brillante, 1 = Volcano Black, 2 = monocromo

YY = Insertar color del marco de aluminio para el espejo
00 = White Matt, BC = BiColour (Black Matt, White Matt)

SUBWAY 3.0

€ sin I.V.A.

Producción por encargo (tener en cuenta que no siempre se pueden satisfacer las peticiones de anulación o modificación), Los lavabos y las griferías deben pedirse por separado.

Express Delivery Estos productos siempre están disponibles en existencias en los colores: **Kansas Oak (RH), Brilliant White (VE), Graphite (VR) con el color del tirador 0 (aluminio brillante)**

	MODULO LATERAL	MODULO LATERAL	ARMARIO DE MEDIANA ALTURA	ARMARIO DE MEDIANA ALTURA
				
	Express Delivery	Express Delivery		
Referencia n°	**C594 0Z XX**	**C595 0Z XX**	**C598 0Z XX**	**C599 0Z XX**
Medidas (An x Al x Pr)	400 x 860 x 362 mm		574 x 1200 x 362 mm	
Bisagras	bisagras a la izquierda	bisagras a la derecha	bisagras a la izquierda	bisagras a la derecha
Equipamiento	1 x puerta 1 x cajón 1 x estante de cristal		2 x puerta 1 compartimento abierto a la derecha 6 x estante de cristal	2 x puerta 1 compartimento abierto a la izquierda 6 x estante de cristal
Montaje	Montado en pared			
Incluido en el suministro	set de fijación incluido			
AA, AB, AF, AH, RH, RK, VE, VF, VH, VJ, VL, VM, VN, VQ, VR	878,-	878,-	1.111,-	1.111,-

	MUEBLE AUXILIAR	ESPEJO CON ESTANTES	ESPEJO CON ESTANTES
			
Referencia n°	**C600 0Z XX**	**C596 00 XX**	**C597 00 XX**
Medidas (An x Al x Pr)	728 x 423 x 256 mm	450 x 1700 x 300 mm	
Versión del modelo	-	con estante a la izquierda	con estante a la derecha
Equipamiento	2 x puerta	1 x colgador 3 x estante fijo	
Montaje	Montado en pared		
Incluido en el suministro	set de fijación incluido		
AA, AB, AF, AH, RH, RK, VE, VF, VH, VJ, VL, VM, VN, VQ, VR	807,-	878,-	878,-

	ESPEJO	ESPEJO	ESPEJO	ESPEJO
				
	Express Delivery	Express Delivery	Express Delivery	Express Delivery
Referencia n°	**A463 16 YY**	**A463 14 YY**	**A463 13 YY**	**A463 12 YY**
Medidas (An x Al x Pr)	1600 x 750 x 47,5 mm	1400 x 750 x 47,5 mm	1300 x 750 x 47,5 mm	1200 x 750 x 47,5 mm
iluminación:	con iluminación LED circundante (sustituible) Iluminación: 1 x LED / 40,8 W	con iluminación LED circundante (sustituible) Iluminación: 1 x LED / 36,96 W	con iluminación LED circundante (sustituible) Iluminación: 1 x LED / 35,04 W	con iluminación LED circundante (sustituible) Iluminación: 1 x LED / 33,12 W
Equipamiento	1 x marco de aluminio			
Indicación sobre normas	IP 44			
Montaje	Montado en pared			
Incluido en el suministro	set de fijación incluido			
00, BC	1.813,-	1.696,-	1.637,-	1.578,-

Observe que no todos los acabados de muebles se pueden combinar con el color de tirador 2 en acabado monocromático, solo están disponibles los colores AF, AH, VM, VN, VQ y VR.

XX = insertar color del frontal y del cuerpo
AF = Soft Green, AH = Wine Red, VE = Brilliant White, VF = Pure White, VL = Volcano Black, VM = Taupe, VN = Cashmere Grey, VQ = Marine Blue, VR = Graphite, AA = White Oak, AB = Black Oak, RH = Oak Kansas, RK = Stone Oak, VH = Arizona Oak, VJ = Nordic Oak

Z = sustituir por el código de los asideros
0 = aluminio brillante, 1 = Volcano Black, 2 = monocromo

YY = Insertar color del marco de aluminio para el espejo
00 = White Matt, BC = BiColour (Black Matt, White Matt)

SUBWAY 3.0

€ sin I.V.A.

Producción por encargo (tener en cuenta que no siempre se pueden satisfacer las peticiones de anulación o modificación), Los lavabos y las griferías deben pedirse por separado.

Express Delivery Estos productos siempre están disponibles en existencias en los colores: **Kansas Oak (RH), Brilliant White (VE), Graphite (VR) con el color del tirador 0 (aluminio brillante)**

	ESPEJO	ESPEJO	ESPEJO	ESPEJO
	Express Delivery	Express Delivery	Express Delivery	Express Delivery
Referencia n°	**A463 10 YY**	**A463 80 YY**	**A463 65 YY**	**A463 60 YY**
Medidas (An x Al x Pr)	1000 x 750 x 47,5 mm	800 x 750 x 47,5 mm	650 x 750 x 47,5 mm	600 x 750 x 47,5 mm
iluminación:	con iluminación LED circundante (sustituible) Iluminación: 1 x LED / 29,28 W	con iluminación LED circundante (sustituible) Iluminación: 1 x LED / 25,44 W	con iluminación LED circundante (sustituible) Iluminación: 1 x LED / 22,56 W	con iluminación LED circundante (sustituible) Iluminación: 1 x LED / 21,6 W
Equipamiento	1 x marco de aluminio			
Indicación sobre normas	IP 44			
Montaje	Montado en pared			
Incluido en el suministro	set de fijación incluido			
00, BC	1.463,-	1.344,-	1.265,-	1.228,-

	ESPEJO	ESPEJO	ESPEJO
	Express Delivery	Express Delivery	Express Delivery
Referencia n°	**A463 50 YY**	**A464 91 YY**	**A464 71 YY**
Medidas (An x Al x Pr)	500 x 750 x 47,5 mm	910 x 910 x 45 mm	712 x 712 x 45 mm
iluminación:	con iluminación LED circundante (sustituible) Iluminación: 1 x LED / 19,68 W	con iluminación LED circundante (no sustituible) Iluminación: 1 x LED / 23,52 W	con iluminación LED circundante (no sustituible) Iluminación: 1 x LED / 17,28 W
Equipamiento	1 x marco de aluminio		
Indicación sobre normas	IP 44		
Montaje	Montado en pared		
Incluido en el suministro	set de fijación incluido		
00, BC	1.159,-	1.463,-	1.286,-

	KIT DE AUTOMATIZACIÓN DOMÉSTICA ZIGBEE® PARA TOCADORES	KIT DE AUTOMATIZACIÓN DOMÉSTICA ZIGBEE® PARA ESPEJOS
		
	Express Delivery zigbee	Express Delivery zigbee
Referencia n°	**C585 00 00**	**C004 00 00**
Incluido en el suministro	no incluido en el suministro	
	77,-	77,-

Observe que no todos los acabados de muebles se pueden combinar con el color de tirador 2 en acabado monocromático, solo están disponibles los colores AF, AH, VM, VN, VQ y VR.

XX = insertar color del frontal y del cuerpo
AF = Soft Green, AH = Wine Red, VE = Brilliant White, VF = Pure White, VL = Volcano Black, VM = Taupe, VN = Cashmere Grey, VQ = Marine Blue, VR = Graphite, AA = White Oak, AB = Black Oak, RH = Oak Kansas, RK = Stone Oak, VH = Arizona Oak, VJ = Nordic Oak

Z = sustituir por el código de los asideros
0 = aluminio brillante, 1 = Volcano Black, 2 = monocromo

YY = Insertar color del marco de aluminio para el espejo
00 = White Matt, BC = BiColour (Black Matt, White Matt)

SUBWAY 2.0

Sanitario y Muebles

- Programa de muebles Subway 2.0
- Lavabos también a juego con el programa de muebles Legato
- adecuados para todos los programas de espejos & armarios con espejo

PRO.VILLEROY-BOCH.COM/TECHNICALDRAWINGS



Colores Cerámicos

01 = Blanco

R1 = Blanco CeramicPlus

T2 = Blanco AntiBac CeramicPlus

RW = Stone White CeramicPlus

R7 = Pure Black CeramicPlus

i4 = Grafito CeramicPlus

AM = Almond CeramicPlus

Colores de los frentes / del cuerpo

DH = Glossy White

FP = Glossy Grey

MS = White Matt

VL = Volcano Black

VM = Taupe

VN = Cashmere Grey

VH = Arizona Oak

VJ = Nordic Oak

Colores para paneles de chapado

R = Glass Silver Grey

S = Glass White

Los colores R3, T2, RW, R7. i4 e AM sólo están disponibles para determinados modelos.

SUBWAY 2.0

€ sin I.V.A.

Modelo registrado
Pida los grifos por separado

LAVABO-ENCIMERA DOBLE

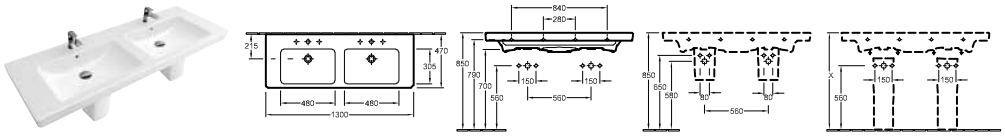

Referencia nº	Descripción	01	plus R1	plus R3	plus T2		pza./ pal.	kg/ pza.
7175 D0 XX	1300 x 470 mm 2x	1.248,-	1.353,-	-	-	-	8	38,6
	Montado en pared, programa de muebles: Subway 2.0 Para más información sobre las válvulas adecuadas y CAP, consulte las páginas 384-387							
5244 00 XX	**SEMICOLUMNA** no combinable con grifería de 3 agujeros, con set de fijación "SmartFix"	256,-	361,-	425,-	-	-	40	9,7
9221 49 00	**BASTIDOR ENCASTRABLE PARA LAVABO** 525 x 1120 x 75 mm Ver otros modelos de ViConnect en las páginas 367-383	-	-	-	-	265,-	10	8,1

LAVABO-ENCIMERA

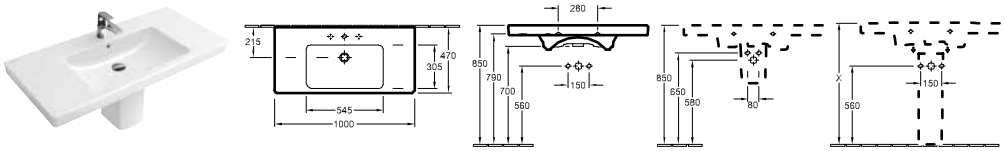

Referencia nº	Descripción	01	plus R1	plus R3	plus T2		pza./ pal.	kg/ pza.
7175 A0 XX	1000 x 470 mm	893,-	999,-	-	-	-	6	28,9
	Montado en pared, programa de muebles: Subway 2.0 Para más información sobre las válvulas adecuadas y CAP, consulte las páginas 384-387							
5244 00 XX	**SEMICOLUMNA** no combinable con grifería de 3 agujeros, con set de fijación "SmartFix"	256,-	361,-	425,-	-	-	40	9,7
9221 49 00	**BASTIDOR ENCASTRABLE PARA LAVABO** 525 x 1120 x 75 mm Ver otros modelos de ViConnect en las páginas 367-383	-	-	-	-	265,-	10	8,1

LAVABO-ENCIMERA

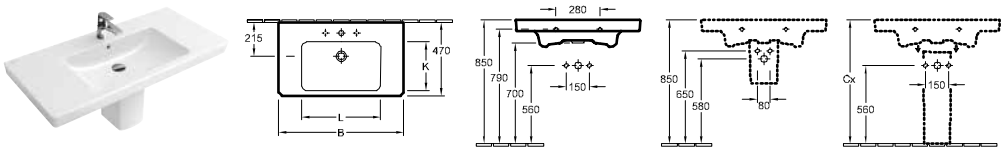

Referencia nº	B	K	L
717580XX	800	300	500

Referencia nº	Descripción	01	plus R1	plus R3	plus T2		pza./ pal.	kg/ pza.
7175 80 XX	800 x 470 mm	715,-	820,-	-	-	-	12	24,7
	Montado en pared, programa de muebles: Subway 2.0 Para más información sobre las válvulas adecuadas y CAP, consulte las páginas 384-387							
5244 00 XX	**SEMICOLUMNA** no combinable con grifería de 3 agujeros, con set de fijación "SmartFix"	256,-	361,-	425,-	-	-	40	9,7
9221 49 00	**BASTIDOR ENCASTRABLE PARA LAVABO** 525 x 1120 x 75 mm Ver otros modelos de ViConnect en las páginas 367-383	-	-	-	-	265,-	10	8,1

Los colores RW, R7, I4 o AM se fabrican bajo petición. Por favor, pregunte por el plazo de entrega cuando realice una solicitud.

XX = Sustituir por el código del acabado
01 = Blanco, R1 = Blanco CeramicPlus, T2 = Blanco AntiBac CeramicPlus, RW = Stone White CeramicPlus, R7 = Pure Black CeramicPlus, i4 = Grafito CeramicPlus, AM = Almond CeramicPlus

SUBWAY 2.0

€ sin I.V.A.

Modelo registrado
Pida los grifos por separado

LAVABO-ENCIMERA



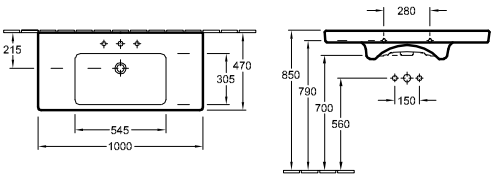

Referencia n°	Descripción	01	plus R1	plus R3	plus T2		pza./ pal.	kg/ pza.
7175 1G XX	1000 x 470 mm	979,-	1.085,-	-	-	-	6	26,6
	Montado en pared, parte inferior biselada, con plantilla para corte Para más información sobre las válvulas adecuadas y CAP, consulte las páginas 384-387							
9221 49 00	**BASTIDOR ENCASTRABLE PARA LAVABO** 525 x 1120 x 75 mm Ver otros modelos de ViConnect en las páginas 367-383	-	-	-	-	265,-	10	8,1

LAVABO-ENCIMERA



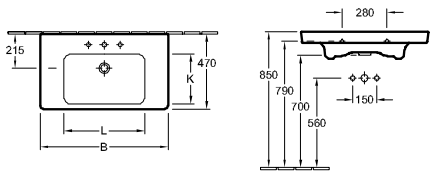

Referencia n°	B	K	L
71758GXX	800	300	500

Referencia n°	Descripción	01	plus R1	plus R3	plus T2		pza./ pal.	kg/ pza.
7175 8G XX	800 x 470 mm	801,-	906,-	-	-	-	12	24,7
	Montado en pared, parte inferior biselada, con plantilla para corte Para más información sobre las válvulas adecuadas y CAP, consulte las páginas 384-387							
9221 49 00	**BASTIDOR ENCASTRABLE PARA LAVABO** 525 x 1120 x 75 mm Ver otros modelos de ViConnect en las páginas 367-383	-	-	-	-	265,-	10	8,1

LAVABO



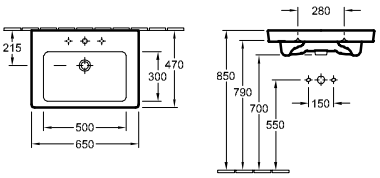

Referencia n°	Descripción	01	plus R1	plus R3	plus T2		pza./ pal.	kg/ pza.
7113 65 XX	650 x 470 mm	294,-	399,-	-	-	-	21	20,8
	Montado en pared Para más información sobre las válvulas adecuadas y CAP, consulte las páginas 384-387							
5244 00 XX	**SEMICOLUMNA** no combinable con grifería de 3 agujeros, con set de fijación "SmartFix" SmartFix	256,-	361,-	425,-	-	-	40	9,7
9221 49 00	**BASTIDOR ENCASTRABLE PARA LAVABO** 525 x 1120 x 75 mm Ver otros modelos de ViConnect en las páginas 367-383	-	-	-	-	265,-	10	8,1

Los colores RW, R7, I4 o AM se fabrican bajo petición. Por favor, pregunte por el plazo de entrega cuando realice una solicitud.

XX = Sustituir por el código del acabado
01 = Blanco, R1 = Blanco CeramicPlus, T2 = Blanco AntiBac CeramicPlus, RW = Stone White CeramicPlus, R7 = Pure Black CeramicPlus, i4 = Grafito CeramicPlus, AM = Almond CeramicPlus

SUBWAY 2.0

€ sin I.V.A.

Modelo registrado
Pida los grifos por separado

LAVABO



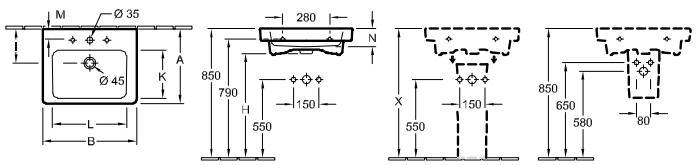

Referencia n°	A	B	H	I	K	L	M	N
711360XX	470	600	700	215	300	465	65	105

Referencia n°	Descripción	01	plus R1	plus R3	plus T2		pza./ pal.	kg/ pza.
7113 60 XX	600 x 470 mm ○●○ ⬭	243,-	349,-	409,-	-	-	16	17,4
	Montado en pared Para más información sobre las válvulas adecuadas y CAP, consulte las páginas 384-387							
5244 00 XX	**SEMICOLUMNA** no combinable con grifería de 3 agujeros, con set de fijación "SmartFix" SmartFix	256,-	361,-	425,-	-	-	40	9,7
9221 49 00	**BASTIDOR ENCASTRABLE PARA LAVABO** 525 x 1120 x 75 mm Ver otros modelos de ViConnect en las páginas 367-383	-	-	-	-	265,-	10	8,1

LAVABO



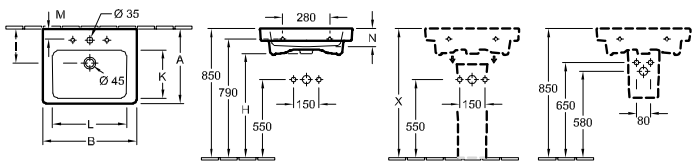

Referencia n°	A	B	H	I	K	L	M	N
711355XX	440	550	705	200	280	430	70	100

Referencia n°	Descripción	01	plus R1	plus R3	plus T2		pza./ pal.	kg/ pza.
7113 55 XX	550 x 440 mm ○●○ ⬭	204,-	310,-	-	-	-	24	17,3
	Montado en pared Para más información sobre las válvulas adecuadas y CAP, consulte las páginas 384-387							
5244 00 XX	**SEMICOLUMNA** no combinable con grifería de 3 agujeros, con set de fijación "SmartFix" SmartFix	256,-	361,-	425,-	-	-	40	9,7
9221 49 00	**BASTIDOR ENCASTRABLE PARA LAVABO** 525 x 1120 x 75 mm Ver otros modelos de ViConnect en las páginas 367-383	-	-	-	-	265,-	10	8,1

LAVABO



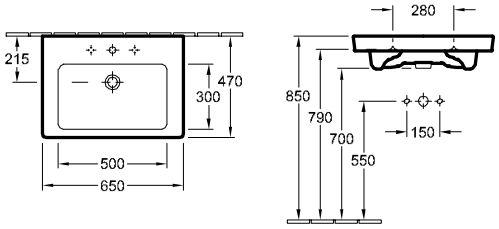

Referencia n°	Descripción	01	plus R1	plus R3	plus T2		pza./ pal.	kg/ pza.
7113 FA XX	650 x 470 mm ○●○ ⬭	331,-	436,-	-	-	-	15	20,8
	Montado en pared, para montaje con muebles SUBWAY 2.0, programa de muebles: Subway 2.0 Para más información sobre las válvulas adecuadas y CAP, consulte las páginas 384-387							
9221 49 00	**BASTIDOR ENCASTRABLE PARA LAVABO** 525 x 1120 x 75 mm Ver otros modelos de ViConnect en las páginas 367-383	-	-	-	-	265,-	10	8,1

Los colores RW, R7, I4 o AM se fabrican bajo petición. Por favor, pregunte por el plazo de entrega cuando realice una solicitud.

XX = Sustituir por el código del acabado
01 = Blanco, R1 = Blanco CeramicPlus, T2 = Blanco AntiBac CeramicPlus, RW = Stone White CeramicPlus, R7 = Pure Black CeramicPlus, i4 = Grafito CeramicPlus, AM = Almond CeramicPlus

SUBWAY 2.0

€ sin I.V.A.

Modelo registrado
Pida los grifos por separado

LAVABO



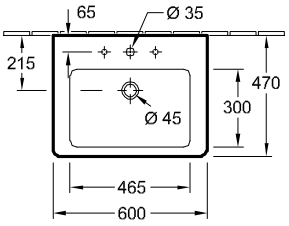

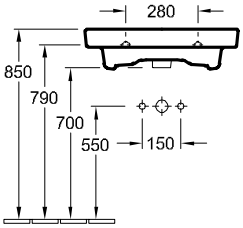

Referencia n°	Descripción	01	plus R1	plus R3	plus T2		pza./ pal.	kg/ pza.
7113 F0 XX	600 x 470 mm ○○○ ⬭	280,-	386,-	-	-	-	15	17,4
	Montado en pared, para montaje con muebles SUBWAY 2.0, programa de muebles: Subway 2.0 Para más información sobre las válvulas adecuadas y CAP, consulte las páginas 384-387							
9221 49 00	**BASTIDOR ENCASTRABLE PARA LAVABO** 525 x 1120 x 75 mm Ver otros modelos de ViConnect en las páginas 367-383	-	-	-	-	265,-	10	8,1

LAVABO



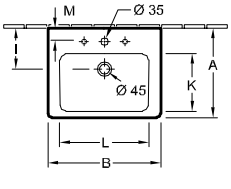

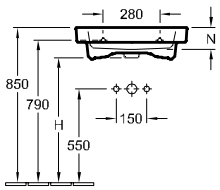

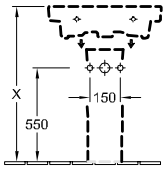

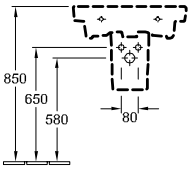

Referencia n°	A	B	H	I	K	L	M
7113F5XX	440	550	705	200	280	400	70

Referencia n°	Descripción	01	plus R1	plus R3	plus T2		pza./ pal.	kg/ pza.
7113 F5 XX	550 x 440 mm ○○○ ⬭	241,-	347,-	-	-	-	21	18,2
	Montado en pared, para montaje con muebles SUBWAY 2.0, programa de muebles: Subway 2.0 Para más información sobre las válvulas adecuadas y CAP, consulte las páginas 384-387							
9221 49 00	**BASTIDOR ENCASTRABLE PARA LAVABO** 525 x 1120 x 75 mm Ver otros modelos de ViConnect en las páginas 367-383	-	-	-	-	265,-	10	8,1

LAVABO



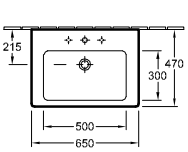

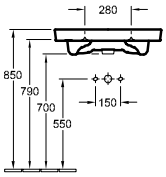

Referencia n°	Descripción	01	plus R1	plus R3	plus T2		pza./ pal.	kg/ pza.
7113 KG XX	650 x 470 mm ○○○ ⬭	380,-	485,-	-	-	-	15	20,8
	Montado en pared, parte inferior biselada, con plantilla para corte, programa de muebles: Legato Para más información sobre las válvulas adecuadas y CAP, consulte las páginas 384-387							
9221 49 00	**BASTIDOR ENCASTRABLE PARA LAVABO** 525 x 1120 x 75 mm Ver otros modelos de ViConnect en las páginas 367-383	-	-	-	-	265,-	10	8,1

Los colores RW, R7, I4 o AM se fabrican bajo petición. Por favor, pregunte por el plazo de entrega cuando realice una solicitud.

XX = Sustituir por el código del acabado
01 = Blanco, R1 = Blanco CeramicPlus, T2 = Blanco AntiBac CeramicPlus, RW = Stone White CeramicPlus, R7 = Pure Black CeramicPlus, i4 = Grafito CeramicPlus, AM = Almond CeramicPlus

SUBWAY 2.0

€ sin I.V.A.

Modelo registrado
Pida los grifos por separado

LAVABO



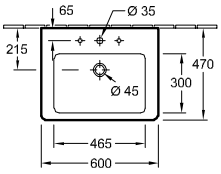

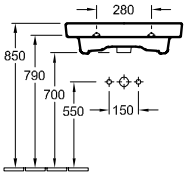

Referencia n°	Descripción	01	plus R1	plus R3	plus T2		pza./ pal.	kg/ pza.
7113 6G XX	600 x 470 mm	328,-	434,-	-	-	-	15	17,4

Montado en pared, parte inferior biselada, con plantilla para corte, programa de muebles: Legato
Para más información sobre las válvulas adecuadas y CAP, consulte las páginas 384-387

9221 49 00	**BASTIDOR ENCASTRABLE PARA LAVABO** 525 x 1120 x 75 mm Ver otros modelos de ViConnect en las páginas 367-383	-	-	-	-	265,-	10	8,1

LAVAMANOS



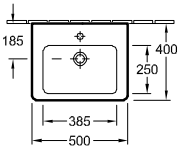

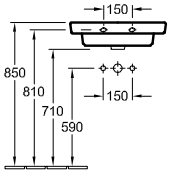

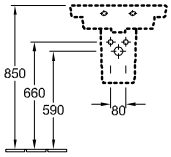

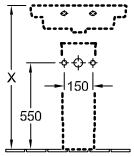

Referencia n°	Descripción	01	plus R1	plus R3	plus T2		pza./ pal.	kg/ pza.
7315 50 XX	500 x 400 mm	208,-	314,-	-	-	-	48	11,4

Montado en pared
Para más información sobre las válvulas adecuadas y CAP, consulte las páginas 384-387

5222 00 XX	**SEMICOLUMNA** no combinable con grifería de 3 agujeros, set de fijación incluido	287,-	392,-	-	-	-	50	7,7
9221 49 00	**BASTIDOR ENCASTRABLE PARA LAVABO** 525 x 1120 x 75 mm Ver otros modelos de ViConnect en las páginas 367-383	-	-	-	-	265,-	10	8,1

LAVAMANOS



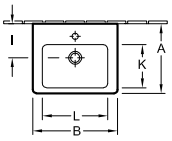

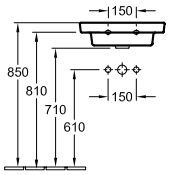

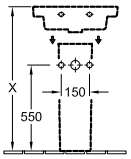

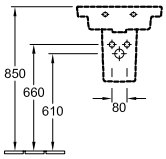

Referencia n°	A	B	I	K	L
731545XX	370	450	180	230	350

Referencia n°	Descripción	01	plus R1	plus R3	plus T2		pza./ pal.	kg/ pza.
7315 45 XX	450 x 370 mm	203,-	307,-	-	-	-	36	10,5

Montado en pared
Para más información sobre las válvulas adecuadas y CAP, consulte las páginas 384-387

5222 00 XX	**SEMICOLUMNA** no combinable con grifería de 3 agujeros, set de fijación incluido	287,-	392,-	-	-	-	50	7,7
9221 49 00	**BASTIDOR ENCASTRABLE PARA LAVABO** 525 x 1120 x 75 mm Ver otros modelos de ViConnect en las páginas 367-383	-	-	-	-	265,-	10	8,1

Los colores RW, R7, I4 o AM se fabrican bajo petición. Por favor, pregunte por el plazo de entrega cuando realice una solicitud.

XX = Sustituir por el código del acabado
01 = Blanco, R1 = Blanco CeramicPlus, T2 = Blanco AntiBac CeramicPlus, RW = Stone White CeramicPlus, R7 = Pure Black CeramicPlus, i4 = Grafito CeramicPlus, AM = Almond CeramicPlus

SUBWAY 2.0

€ sin I.V.A.

Modelo registrado
Pida los grifos por separado

LAVAMANOS



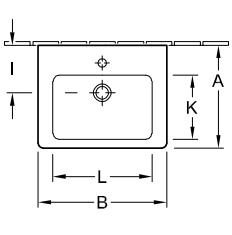

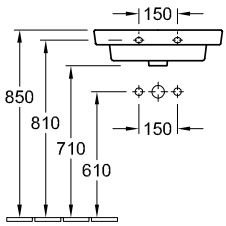

Referencia n°	A	B	I	K	L
7315F0XX	400	500	185	250	385

Referencia n°	Descripción	01	plus R1	plus R3	plus T2		pza./ pal.	kg/ pza.
7315 F0 XX	500 x 400 mm	245,-	351,-	-	-	-	36	11,4
	Montado en pared, para montaje con muebles SUBWAY 2.0, programa de muebles: Subway 2.0 Para más información sobre las válvulas adecuadas y CAP, consulte las páginas 384-387							
9221 49 00	**BASTIDOR ENCASTRABLE PARA LAVABO** 525 x 1120 x 75 mm Ver otros modelos de ViConnect en las páginas 367-383	-	-	-	-	265,-	10	8,1

LAVAMANOS



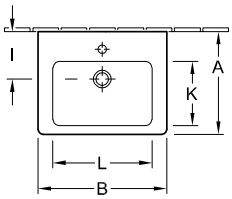

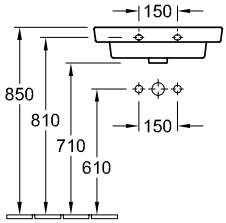

Referencia n°	A	B	I	K	L
7315F5XX	370	450	180	230	350

Referencia n°	Descripción	01	plus R1	plus R3	plus T2		pza./ pal.	kg/ pza.
7315 F5 XX	450 x 370 mm	240,-	344,-	-	-	-	36	10,9
	Montado en pared, para montaje con muebles SUBWAY 2.0, programa de muebles: Subway 2.0 Para más información sobre las válvulas adecuadas y CAP, consulte las páginas 384-387							
9221 49 00	**BASTIDOR ENCASTRABLE PARA LAVABO** 525 x 1120 x 75 mm Ver otros modelos de ViConnect en las páginas 367-383	-	-	-	-	265,-	10	8,1

LAVAMANOS



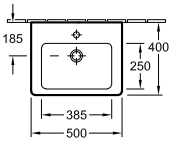

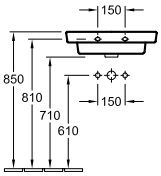

Referencia n°	Descripción	01	plus R1	plus R3	plus T2		pza./ pal.	kg/ pza.
7315 5G XX	500 x 400 mm	293,-	399,-	-	-	-	18	11,4
	Montado en pared, parte inferior biselada, con plantilla para corte Para más información sobre las válvulas adecuadas y CAP, consulte las páginas 384-387							
9221 49 00	**BASTIDOR ENCASTRABLE PARA LAVABO** 525 x 1120 x 75 mm Ver otros modelos de ViConnect en las páginas 367-383	-	-	-	-	265,-	10	8,1

Los colores RW, R7, I4 o AM se fabrican bajo petición. Por favor, pregunte por el plazo de entrega cuando realice una solicitud.

XX = Sustituir por el código del acabado
01 = Blanco, R1 = Blanco CeramicPlus, T2 = Blanco AntiBac CeramicPlus, RW = Stone White CeramicPlus, R7 = Pure Black CeramicPlus, i4 = Grafito CeramicPlus, AM = Almond CeramicPlus

SUBWAY 2.0

€ sin I.V.A.

Modelo registrado
Pida los grifos por separado

BIDÉ



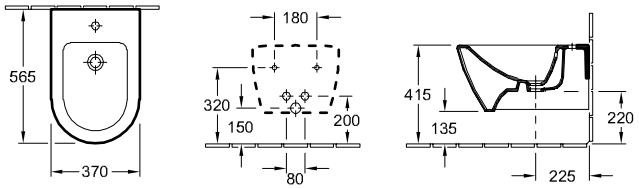

Referencia nº	Descripción	01	R1	T2			pza./ pal.	kg/ pza.
5400 00 XX	370 x 565 mm	338,-	442,-	-	-	-	16	20,9
suspendido, con set de fijación para fijación oculta Para más información sobre las válvulas adecuadas, consulte las páginas 384-387								
9953 00 00	**BASTIDOR DE FIJACIÓN** (opcional)	-	-	-	193,-	-		2,9
9221 48 00	**BASTIDOR ENCASTRABLE PARA BIDÉ** 525 x 1120 x 100 mm Ver otros modelos de ViConnect en las páginas 367-383	-	-	-	358,-	-	10	10,5

BIDÉ



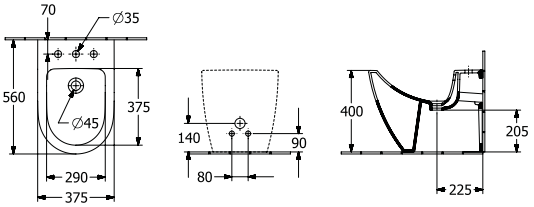

Referencia nº	Descripción	01	R1	T2			pza./ pal.	kg/ pza.
5401 00 XX	370 x 560 mm	323,-	428,-	-	-	-	12	27
de pie, pegado a pared, con set de fijación para fijación oculta Para más información sobre las válvulas adecuadas, consulte las páginas 384-387								
9208 72 00	**SIFÓN**con tubo de prolongación (opcional)	-	-	-	67,-	-		0,3
9221 48 00	**BASTIDOR ENCASTRABLE PARA BIDÉ** 525 x 1120 x 100 mm Ver otros modelos de ViConnect en las páginas 367-383	-	-	-	358,-	-	10	10,5

Los colores RW, R7, I4 o AM se fabrican bajo petición. Por favor, pregunte por el plazo de entrega cuando realice una solicitud.

XX = Sustituir por el código del acabado
01 = Blanco, R1 = Blanco CeramicPlus, T2 = Blanco AntiBac CeramicPlus, RW = Stone White CeramicPlus, R7 = Pure Black CeramicPlus, i4 = Grafito CeramicPlus, AM = Almond CeramicPlus

SUBWAY 2.0

€ sin I.V.A.

Modelo registrado
Pida los grifos por separado

INODORO DE FONDO PROFUNDO RIMLESS
DirectFlush



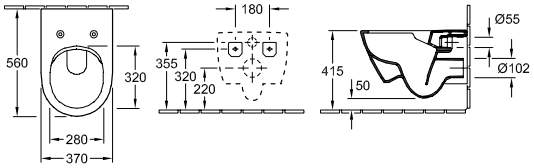

Referencia n°	Descripción	01	R1	R3	T2	RW, R7, i4, AM		pza./ pal.	kg/ pza.
5614 R0 XX	370 x 560 mm SupraFix 3.0 · Direct Flush · AntiBac	446,-	551,-	662,-	617,-	640,-	-	12	27,5
suspendido, salida horizontal, con set de fijación "SupraFix 3.0", con el sistema economizador de agua AQUAREDUCT®: volumen de aclarado: 3 / 4,5 litros, no apto para montaje con enjuague por presión									
8M42 S1 XX	**ASIENTO CON TAPA DE INODORO** con bisagras QuickRelease y SoftClosing, bisagras de acero inoxidable	281,-	-	-	-	338,-	-	90	2,4
9M68 S1 XX	**ASIENTO CON TAPA DE INODORO** con bisagras QuickRelease y SoftClosing, bisagras de acero inoxidable	241,-	-	-	-	-	-	90	3
9M78 S1 XX	**ASIENTO CON TAPA DE INODORO SLIMSEAT** con bisagras QuickRelease y SoftClosing, bisagras de acero inoxidable Slim Seat	237,-	-	261,-	-	-	-	90	2,8
9M68 Q1 XX	**ASIENTO CON TAPA DE INODORO** con bisagras QuickRelease, bisagras de acero inoxidable	236,-	-	-	-	-	-	90	3,6
9M74 61 01	**ASIENTO** bisagras de acero inoxidable	171,-	-	-	-	-	-	90	1,4
9222 87 00	**JUEGO DE PROTECCIÓN ACÚSTICA VIPROTECT** (opcional) incl. accesorios	-	-	-	-	-	28,-	600	0,1
9224 65 00	**BASTIDOR ENCASTRABLE PARA INODORO** para instalación en tabique seco, bañera exenta 450 x 1120 x 165 mm Ver otros modelos de ViConnect en las páginas 367-383	-	-	-	-	-	473,-	8	19,8
9224 27 00	**BASTIDOR ENCASTRABLE PARA INODORO** para instalación en tabique seco, Altura estándar 1120 mm, operación frontal, incl. conducto instalado de fábrica para la conexión/el cableado en el inodoro con lavado 525 x 1120 x 135 mm Ver otros modelos de ViConnect en las páginas 367-383	-	-	-	-	-	402,-	10	15,8

Los colores RW, R7, I4 o AM se fabrican bajo petición. Por favor, pregunte por el plazo de entrega cuando realice una solicitud.

XX = Sustituir por el código del acabado
01 = Blanco, R1 = Blanco CeramicPlus, T2 = Blanco AntiBac CeramicPlus, RW = Stone White CeramicPlus, R7 = Pure Black CeramicPlus, i4 = Grafito CeramicPlus, AM = Almond CeramicPlus

SUBWAY 2.0

€ sin I.V.A.

Modelo registrado
Pida los grifos por separado

INODORO DE FONDO PROFUNDO RIMLESS
DirectFlush, ViFresh



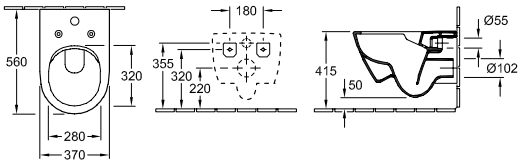

Referencia n°	Descripción	01	R1	T2		pza./ pal.	kg/ pza.
5614 A1 XX	370 x 560 mm SupraFix 3.0 · 3L · Direct Flush · ViFresh · AntiBac	551,-	655,-	722,-	-	12	26
suspendido, salida horizontal, incl. tecnología ViFresh, contiene 2 cestillos (1 para pastillas limpiadoras y 1 para limpiador en gel) y 2 tapas giratorias (1 blanca, 1 cromada), con set de fijación "SupraFix 3.0", con el sistema economizador de agua AQUAREDUCT®: volumen de aclarado: 3 / 4,5 litros, no apto para montaje con enjuague por presión							
9M78 S1 XX	**ASIENTO CON TAPA DE INODORO SLIMSEAT** Slim Seat con bisagras QuickRelease y SoftClosing, bisagras de acero inoxidable	237,-	-	-	-	90	2,8
9M68 Q1 XX	**ASIENTO CON TAPA DE INODORO** con bisagras QuickRelease, bisagras de acero inoxidable	236,-	-	-	-	90	3,6
9M68 S1 XX	**ASIENTO CON TAPA DE INODORO** con bisagras QuickRelease y SoftClosing, bisagras de acero inoxidable	241,-	-	-	-	90	3
9M74 61 01	**ASIENTO** bisagras de acero inoxidable	171,-	-	-	-	90	1,4
9222 87 00	**JUEGO DE PROTECCIÓN ACÚSTICA VIPROTECT** (opcional) incl. accesorios	-	-	-	28,-	600	0,1
9224 27 00	**BASTIDOR ENCASTRABLE PARA INODORO** para instalación en tabique seco, Altura estándar 1120 mm, operación frontal, incl. conducto instalado de fábrica para la conexión/el cableado en el inodoro con lavado 525 x 1120 x 135 mm Ver otros modelos de ViConnect en las páginas 367-383	-	-	-	402,-	10	15,8

COMBI-PACK
DirectFlush





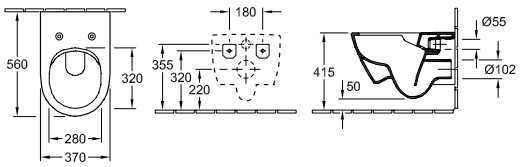

Referencia n°	Descripción	01	R1	T2		pza./ pal.	kg/ pza.
5614 R2 XX	Embalaje en caja individual, suspendido, salida horizontal consiste en: Inodoro de fondo profundo DirectFlush 5614 R0 XX, SlimSeat con bisagras QuickRelease y SoftClosing 9M78 S1 01 Combi-Pack · 3L · SupraFix 3.0 · Direct Flush · Slim Seat	664,-	769,-	-	-	12	27,5

COMBI-PACK
DirectFlush

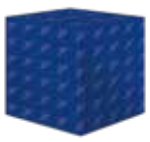

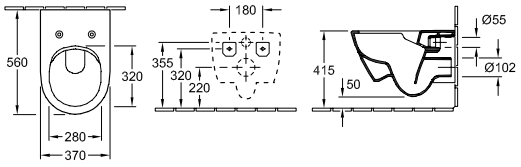

Referencia n°	Descripción	01	R1	RW		pza./ pal.	kg/ pza.
5614 HR XX	Embalaje en caja individual, suspendido, salida horizontal consiste en: Inodoro de fondo profundo DirectFlush 5614 R0 XX, Asiento con bisagras QuickRelease y SoftClosing 9955 C3 01 Combi-Pack · 3L · SupraFix 3.0 · Direct Flush	662,-	767,-	899,-	-	12	28,4

Los colores RW, R7, I4 o AM se fabrican bajo petición. Por favor, pregunte por el plazo de entrega cuando realice una solicitud.

XX = Sustituir por el código del acabado
01 = Blanco, R1 = Blanco CeramicPlus, T2 = Blanco AntiBac CeramicPlus, RW = Stone White CeramicPlus, R7 = Pure Black CeramicPlus, i4 = Grafito CeramicPlus, AM = Almond CeramicPlus

SUBWAY 2.0

€ sin I.V.A.

Modelo registrado
Pida los grifos por separado

INODORO DE FONDO PROFUNDO



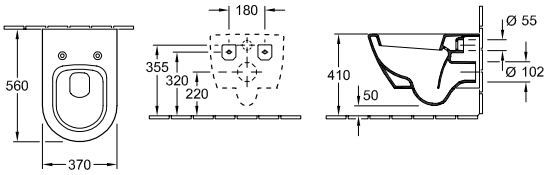

Referencia n°	Descripción	01	R1	T2		pza./ pal.	kg/ pza.
5600 10 XX	370 x 560 mm SupraFix 3.0	406,-	510,-	-	-	12	27,5
suspendido, salida horizontal, con set de fijación "SupraFix 3.0", con el sistema economizador de agua AQUAREDUCT®: volumen de aclarado: 3 / 4,5 litros							
9M78 S1 XX	**ASIENTO CON TAPA DE INODORO SLIMSEAT** Slim Seat con bisagras QuickRelease y SoftClosing, bisagras de acero inoxidable	237,-	-	-	-	90	2,8
9M68 S1 XX	**ASIENTO CON TAPA DE INODORO** con bisagras QuickRelease y SoftClosing, bisagras de acero inoxidable	241,-	-	-	-	90	3
9M68 Q1 XX	**ASIENTO CON TAPA DE INODORO** con bisagras QuickRelease, bisagras de acero inoxidable	236,-	-	-	-	90	3,6
9M74 61 01	**ASIENTO** bisagras de acero inoxidable	171,-	-	-	-	90	1,4
9222 87 00	**JUEGO DE PROTECCIÓN ACÚSTICA VIPROTECT** (opcional) incl. accesorios	-	-	-	28,-	600	0,1
9224 65 00	**BASTIDOR ENCASTRABLE PARA INODORO** para instalación en tabique seco, bañera exenta 450 x 1120 x 165 mm Ver otros modelos de ViConnect en las páginas 367-383	-	-	-	473,-	8	19,8
9224 27 00	**BASTIDOR ENCASTRABLE PARA INODORO** para instalación en tabique seco, Altura estándar 1120 mm, operación frontal, incl. conducto instalado de fábrica para la conexión/el cableado en el inodoro con lavado 525 x 1120 x 135 mm Ver otros modelos de ViConnect en las páginas 367-383	-	-	-	402,-	10	15,8

INODORO DE FONDO PROFUNDO RIMLESS COMPACTO

DirectFlush



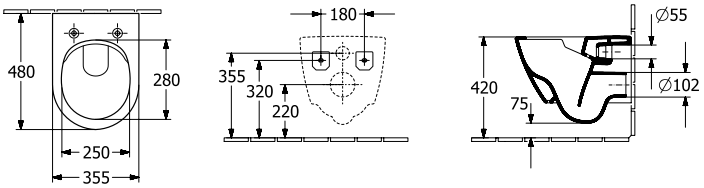

Referencia n°	Descripción	01	R1	T2		pza./ pal.	kg/ pza.
5606 R0 XX	355 x 480 mm SupraFix compact Direct Flush	477,-	581,-	-	-	12	21,9
suspendido, salida horizontal, con set de fijación "SupraFix compact", con el sistema economizador de agua AQUAREDUCT®: volumen de aclarado: 3 / 4,5 litros, no apto para montaje con enjuague por presión							
9M69 S1 XX	**ASIENTO CON TAPA DE INODORO COMPACT** con bisagras QuickRelease y SoftClosing, bisagras de acero inoxidable	322,-	-	-	-	80	2,9
9M69 Q1 XX	**ASIENTO CON TAPA DE INODORO COMPACT** con bisagras QuickRelease, bisagras de acero inoxidable	261,-	-	-	-	90	2,9
9222 87 00	**JUEGO DE PROTECCIÓN ACÚSTICA VIPROTECT** (opcional) incl. accesorios	-	-	-	28,-	600	0,1
9224 27 00	**BASTIDOR ENCASTRABLE PARA INODORO** para instalación en tabique seco, Altura estándar 1120 mm, operación frontal, incl. conducto instalado de fábrica para la conexión/el cableado en el inodoro con lavado 525 x 1120 x 135 mm Ver otros modelos de ViConnect en las páginas 367-383	-	-	-	402,-	10	15,8

Los colores RW, R7, I4 o AM se fabrican bajo petición. Por favor, pregunte por el plazo de entrega cuando realice una solicitud.

XX = Sustituir por el código del acabado
01 = Blanco, R1 = Blanco CeramicPlus, T2 = Blanco AntiBac CeramicPlus, RW = Stone White CeramicPlus, R7 = Pure Black CeramicPlus, i4 = Grafito CeramicPlus, AM = Almond CeramicPlus

SUBWAY 2.0

€ sin I.V.A.

Modelo registrado
Pida los grifos por separado

INODORO DE FONDO PROFUNDO RIMLESS
DirectFlush

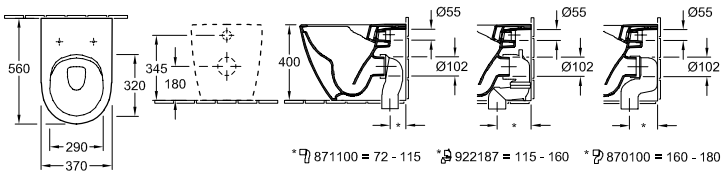

Referencia n°	Descripción	01	R1	T2			pza./ pal.	kg/ pza.
5602 R0 XX	370 x 560 mm Direct Flush	619,-	725,-	-	-	-	8	29,1
de pie, pegado a pared, salida horizontal, con set de fijación para fijación oculta, con el sistema economizador de agua AQUAREDUCT®: volumen de aclarado: 3 / 4,5 litros, no apto para montaje con enjuague por presión								
9M78 S1 XX	**ASIENTO CON TAPA DE INODORO SLIMSEAT** con bisagras QuickRelease y SoftClosing, bisagras de acero inoxidable Slim Seat	237,-	-	-	-	-	90	2,8
9M68 S1 XX	**ASIENTO CON TAPA DE INODORO** con bisagras QuickRelease y SoftClosing, bisagras de acero inoxidable	241,-	-	-	-	-	90	3
9M68 Q1 XX	**ASIENTO CON TAPA DE INODORO** con bisagras QuickRelease, bisagras de acero inoxidable	236,-	-	-	-	-	90	3,6
9M74 61 01	**ASIENTO** bisagras de acero inoxidable	171,-	-	-	-	-	90	1,4
8711 00 00	**CODO DE DESAGÜE VARIO** para salida vertical para instalación cerca de la pared 72 - 115 mm	-	-	-	144,-	-	100	0,7
9221 87 00	**CODO DE DESAGÜE VARIO** para salida vertical para instalación cerca de la pared 115 - 160 mm	-	-	-	144,-	-		2
8701 00 00	**CODO DE DESAGÜE VARIO** para salida vertical para instalación cerca de la pared 160 - 180 mm	-	-	-	144,-	-	100	0,7

Los colores RW, R7, I4 o AM se fabrican bajo petición. Por favor, pregunte por el plazo de entrega cuando realice una solicitud.

XX = Sustituir por el código del acabado
01 = Blanco, R1 = Blanco CeramicPlus, T2 = Blanco AntiBac CeramicPlus, RW = Stone White CeramicPlus, R7 = Pure Black CeramicPlus, i4 = Grafito CeramicPlus, AM = Almond CeramicPlus

SUBWAY 2.0

€ sin I.V.A.

Modelo registrado
Pida los grifos por separado

INODORO DE FONDO PROFUNDO RIMLESS, CON CISTERNA A COMBINAR
DirectFlush



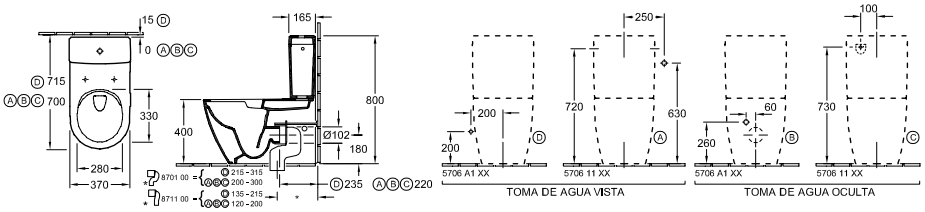

Referencia n°	Descripción	01	plus R1	plus T2		pza./ pal.	kg/ pza.
5617 R0 XX	370 x 700 mm (Direct Flush)	407,-	512,-	-	-	6	39,4
de pie, pegado a pared, salida horizontal, con set de fijación para fijación oculta, recomendación: montaje con distancia a la pared: 15 mm							
5706 11 XX	**CISTERNA** alimentación bilateral o por detrás, mecanismo de descarga con botón economizador DualFlush, cromado	248,-	353,-	-	-	24	16,1
5706 A1 XX	**CISTERNA** alimentación por debajo, mecanismo de descarga con botón economizador DualFlush, cromado	248,-	353,-	-	-	24	16,1
9M68 S1 XX	**ASIENTO CON TAPA DE INODORO** con bisagras QuickRelease y SoftClosing, bisagras de acero inoxidable	241,-	-	-	-	90	3
9M68 Q1 XX	**ASIENTO CON TAPA DE INODORO** con bisagras QuickRelease, bisagras de acero inoxidable	236,-	-	-	-	90	3,6
9M78 S1 XX	**ASIENTO CON TAPA DE INODORO SLIMSEAT** con bisagras QuickRelease y SoftClosing, bisagras de acero inoxidable (Slim Seat)	237,-	-	-	-	90	2,8
9M74 61 01	**ASIENTO** bisagras de acero inoxidable	171,-	-	-	-	90	1,4
8701 00 00	**CODO DE DESAGÜE VARIO** para salida vertical 215 - 315 mm	-	-	-	144,-	100	0,7
8711 00 00	**CODO DE DESAGÜE VARIO** para salida vertical 135 - 215 mm	-	-	-	144,-	100	0,7

Los colores RW, R7, I4 o AM se fabrican bajo petición. Por favor, pregunte por el plazo de entrega cuando realice una solicitud.

XX = Sustituir por el código del acabado
01 = Blanco, R1 = Blanco CeramicPlus, T2 = Blanco AntiBac CeramicPlus, RW = Stone White CeramicPlus, R7 = Pure Black CeramicPlus, i4 = Grafito CeramicPlus, AM = Almond CeramicPlus

SUBWAY 2.0

€ sin I.V.A.

Modelo registrado
Pida los grifos por separado

INODORO DE FONDO PROFUNDO RIMLESS, CON CISTERNA A COMBINAR
DirectFlush



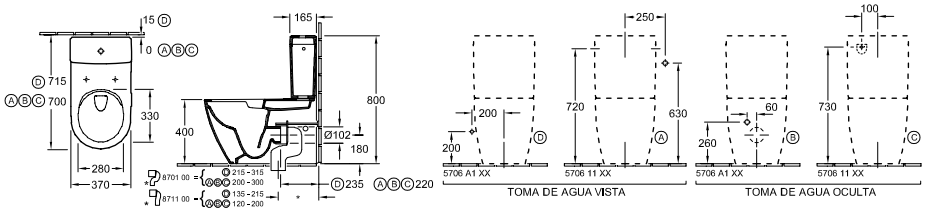

Referencia n°	Descripción	01	plus R1	plus T2		pza./ pal.	kg/ pza.
5617 F2 XX	370 x 700 mm (Direct Flush)	432,-	537,-	-	-	6	39,4
de pie, pegado a pared, salida horizontal, con set de fijación para fijación oculta, con agujeros a derecha e izquierda, embellecedores y latiguillo de conexión para alimentación inferior							
5706 A1 XX	**CISTERNA** alimentación por debajo, mecanismo de descarga con botón economizador DualFlush, cromado	248,-	353,-	-	-	24	16,1
9M68 S1 XX	**ASIENTO CON TAPA DE INODORO** con bisagras QuickRelease y SoftClosing, bisagras de acero inoxidable	241,-	-	-	-	90	3
9M68 Q1 XX	**ASIENTO CON TAPA DE INODORO** con bisagras QuickRelease, bisagras de acero inoxidable	236,-	-	-	-	90	3,6
9M78 S1 XX	**ASIENTO CON TAPA DE INODORO SLIMSEAT** con bisagras QuickRelease y SoftClosing, bisagras de acero inoxidable (Slim Seat)	237,-	-	-	-	90	2,8
9M74 61 01	**ASIENTO** bisagras de acero inoxidable	171,-	-	-	-	90	1,4
8701 00 00	**CODO DE DESAGÜE VARIO** para salida vertical 215 - 315 mm	-	-	-	144,-	100	0,7
8711 00 00	**CODO DE DESAGÜE VARIO** para salida vertical 135 - 215 mm	-	-	-	144,-	100	0,7

ASIENTO CON TAPA DE INODORO

Referencia n°	Descripción	01	RW, R7, i4			pza./ pal.	kg/ pza.
8M42 S1 XX	con bisagras QuickRelease y SoftClosing, bisagras de acero inoxidable	281,-	338,-	-	-	90	2,4

ASIENTO CON TAPA DE INODORO



Referencia n°	Descripción	01				pza./ pal.	kg/ pza.
9M68 Q1 XX	con bisagras QuickRelease, bisagras de acero inoxidable	236,-	-	-	-	90	3,6
9M68 S1 XX	con bisagras QuickRelease y SoftClosing, bisagras de acero inoxidable	241,-	-	-	-	90	3

ASIENTO CON TAPA DE INODORO SLIMSEAT

Referencia n°	Descripción	01				pza./ pal.	kg/ pza.
9M78 S1 XX	con bisagras QuickRelease y SoftClosing, bisagras de acero inoxidable (Slim Seat)	237,-	-	-	-	90	2,8

Los colores RW, R7, I4 o AM se fabrican bajo petición. Por favor, pregunte por el plazo de entrega cuando realice una solicitud.

XX = Sustituir por el código del acabado
01 = Blanco, R1 = Blanco CeramicPlus, T2 = Blanco AntiBac CeramicPlus, RW = Stone White CeramicPlus, R7 = Pure Black CeramicPlus, i4 = Grafito CeramicPlus, AM = Almond CeramicPlus

SUBWAY 2.0

€ sin I.V.A.

Modelo registrado
Pida los grifos por separado

Para SUBWAY 2.0 recomendamos el urinario SUBWAY 7513 01/00

URINARIO DE ASPIRACIÓN

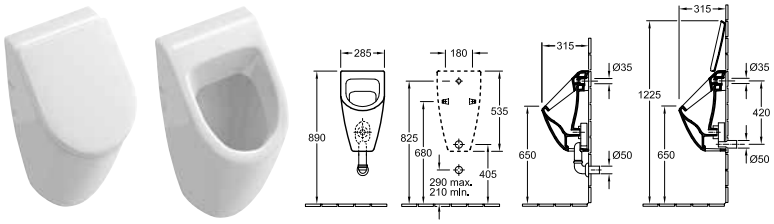

Referencia n°	Descripción	01	plus R1	plus T2	plus RW		pza./ pal.	kg/ pza.
7513 01 XX	285 x 535 x 315 mm para tapa	638,-	743,-	-	871,-	-	15	16,8
7513 00 XX	285 x 535 x 315 mm sin tapa	577,-	682,-	-	799,-	-	15	16,8
con set de fijación para fijación oculta, alimentación encastrada, El desagüe se puede ocultar, dependiendo del tipo de sifón								
9956 S1 XX	**TAPA** con bisagras SoftClosing, bisagras cromadas	256,-	-	-	308,-	-	90	2
9326 00 00	**SIFÓN ESPECIAL** evacuación oculta, Volumen de aclarado: 1,0 l (opcional)	-	-	-	-	141,-	320	0,1
9327 00 00	**SIFÓN ESPECIAL** evacuación aparente, Volumen de aclarado: 1,0 l (opcional)	-	-	-	-	106,-	90	0,2
9319 00 00	**RACOR DE EMPALME** compuesto por: roseta, codo, tubo de 150 mm (opcional)	-	-	-	-	147,-		0,2
9933 00 00	**TUBERÍA DE ALIMENTACIÓN** (opcional)	-	-	-	-	65,-	200	0,1
9190 B1 00	**PRODETECT 2 ENJUAGUE RADAR PARA URINARIOS** Sistema electrónico de enjuague del urinario, con pilas (requiere 6 pilas AAA de 1,5 V), tubo roscado conexión de alimentación 1/2" (opcional)	-	-	-	-	1.117,-	40	0,9
9190 N1 00	**PRODETECT 2 ENJUAGUE RADAR PARA URINARIOS** Sistema electrónico de enjuague del urinario, con electricidad (110 - 240 V), admite Bluetooth con adaptador opcional, tubo roscado conexión de alimentación 1/2" (opcional)	-	-	-	-	1.081,-	40	1
9190 61 00	**ADAPTADOR DE BLUETOOTH** adaptador de Bluetooth para 9190 N1para el cambio de funciones y mantenimiento inalám-bricos, incl. aplicación gratuita para iOS y Android, adecuada para smartphones y tabletas (opcional)	-	-	-	-	339,-		0
9190 57 00	**ADAPTADOR DE CORRIENTE ELECTRICA** recomendación: para la instalación con conexión de red 9190 N1 00 (opcional)	-	-	-	-	133,-		0
9221 85 00	**BASTIDOR ENCASTRABLE PARA URINARIO** 525 x 1120 x 80 mm Ver otros modelos de ViConnect en las páginas 367-383	-	-	-	-	489,-	10	7,2
9219 89 00	**BASTIDOR ENCASTRABLE PARA URINARIO** 525 x 1120 x 98 mm Ver otros modelos de ViConnect en las páginas 367-383	-	-	-	-	489,-	10	8,1

Los colores RW, R7, I4 o AM se fabrican bajo petición. Por favor, pregunte por el plazo de entrega cuando realice una solicitud.

XX = Sustituir por el código del acabado
01 = Blanco, R1 = Blanco CeramicPlus, T2 = Blanco AntiBac CeramicPlus, RW = Stone White CeramicPlus, R7 = Pure Black CeramicPlus, i4 = Grafito CeramicPlus, AM = Almond CeramicPlus

SUBWAY 2.0

€ sin I.V.A.

Modelo registrado

Producción por encargo (tener en cuenta que no siempre se pueden satisfacer las peticiones de anulación o modificación), Los lavabos y las griferías deben pedirse por separado.

Express Delivery Estos productos siempre se pueden suministrar desde el almacén en los colores: **Glossy White (DH)**

Fontal:
MDF laminado en DH, FP, MS (19 mm)
Tablero aglomerado pintado en VL, VM, VN (16 mm)
aglomerado laminado directo en VH, VJ (19 mm)
grano horizontal en VH, VJ
color interior a juego para DH, FP
color interior decorativo en VH, VJ
Cuerpo:
MDF laminado en DH, FP (19 mm)
Tablero aglomerado pintado en VL, VM, VN (16 mm)
aglomerado laminado directo en MS, VH, VJ (19 mm)
Grano horizontal para tocador, tablero lateral en VH, VJ
grano vertical para mueble lateral, armario alto en VH, VJ
color interior a juego para DH, FP
color interior decorativo en VH, VJ
Placa de cubierta:
Cristal Optiwhite con la parte posterior pintada en Glass Silver Grey (R) o Glass White (S) (10 mm)
Cajones:
función SoftClosing
Puertas:
función SoftClosing
Mangos:
asa integrada en la parte delantera en color cromo brillante
Divisiones internas:
divisiones de cristal ajustables (8mm)
cajas de accesorios hechas de plástico gris traslúcido

Por favor, tenga en cuenta:
Consulte los planos técnicos, donde encontrará más información, como las posiciones de los grifos, medidas de instalación o de fijación, etc.

	PAQUETE DE ACCESORIOS 2
Equipamiento	6 x divisor de cajón de vidrio bajo 1 x caja de accesorios S 1 x caja de accesorios M 1 x caja de accesorios L

	MODULO BAJO	**MODULO BAJO**	**MODULO BAJO**	**MODULO BAJO**
				
	Express Delivery XXL	Express Delivery XXL	Express Delivery XXL	Express Delivery
Referencia n°	**A917 10 XX**	**A915 10 XX**	**A914 10 XX**	**A688 10 XX**
Medidas (An x Al x Pr)	1287 x 590 x 449 mm	987 x 590 x 449 mm	787 x 590 x 449 mm	637 x 420 x 454 mm
Versión del modelo	lavabo en el centro			
Combinable con	Subway 2.0 7175 D0	Subway 2.0 7175 A0	Subway 2.0 7175 80	Subway 2.0 7113 FA
Equipamiento	1x Paquete de accesorios 2 4 x cajón	1x Paquete de accesorios 2 2 x cajón		1 x caja de accesorios L 1 x cajón
Montaje	Montado en pared			
Incluido en el suministro	set de fijación incluido			
DH, FP, MS, VH, VJ, VL, VM, VN	1.785,-	1.053,-	1.018,-	736,-

	MODULO BAJO	**MODULO BAJO**	**MODULO BAJO**	**MODULO BAJO**
				
	Express Delivery XXL	Express Delivery	Express Delivery XXL	Express Delivery
Referencia n°	**A910 10 XX**	**A687 10 XX**	**A909 10 XX**	**A686 10 XX**
Medidas (An x Al x Pr)	637 x 590 x 454 mm	587 x 420 x 454 mm	587 x 590 x 454 mm	537 x 420 x 423 mm
Versión del modelo	lavabo en el centro			
Combinable con	Subway 2.0 7113 FA	Subway 2.0 7113 F0		Subway 2.0 7113 F5
Equipamiento	1 x caja de accesorios L 2 x cajón	1 x caja de accesorios L 1 x cajón	1 x caja de accesorios L 2 x cajón	1 x caja de accesorios L 1 x cajón
Montaje	Montado en pared			
Incluido en el suministro	set de fijación incluido			
DH, FP, MS, VH, VJ, VL, VM, VN	921,-	745,-	931,-	719,-

XX = insertar color del frontal y del cuerpo
DH = Glossy White, FP = Glossy Grey, MS = White Matt, VL = Volcano Black, VM = Taupe, VN = Cashmere Grey, VH = Arizona Oak, VJ = Nordic Oak

Z = insertar color para panel de chapado
R = Glass Silver Grey, S = Glass White

SUBWAY 2.0

€ sin I.V.A.

Modelo registrado

Producción por encargo (tener en cuenta que no siempre se pueden satisfacer las peticiones de anulación o modificación), Los lavabos y las griferías deben pedirse por separado.

Express Delivery Estos productos siempre se pueden suministrar desde el almacén en los colores: **Glossy White (DH)**

	MODULO BAJO	MODULO BAJO	MODULO BAJO	MODULO BAJO
				
	Express Delivery XXL	Express Delivery	Express Delivery XXL	Express Delivery
Referencia n°	**A908 10 XX**	**A685 10 XX**	**A907 10 XX**	**A684 10 XX**
Medidas (An x Al x Pr)	537 x 590 x 423 mm	485 x 420 x 380 mm	485 x 590 x 380 mm	440 x 420 x 352 mm
Versión del modelo	lavabo en el centro			
Combinable con	Subway 2.0 7113 F5	Subway 2.0 7315 F0		Subway 2.0 7315 F5
Equipamiento	1 x caja de accesorios L 2 x cajón	1 x caja de accesorios L 1 x cajón	1 x caja de accesorios L 2 x cajón	1 x caja de accesorios L 1 x cajón
Montaje	Montado en pared			
Incluido en el suministro	set de fijación incluido			
DH, FP, MS, VH, VJ, VL, VM, VN	906,-	703,-	887,-	686,-

	MODULO BAJO
	
	Express Delivery XXL
Referencia n°	**A906 10 XX**
Medidas (An x Al x Pr)	440 x 590 x 352 mm
Versión del modelo	lavabo en el centro
Combinable con	Subway 2.0 7315 F5
Equipamiento	1 x caja de accesorios L 2 x cajón
Montaje	Montado en pared
Incluido en el suministro	set de fijación incluido
DH, FP, MS, VH, VJ, VL, VM, VN	830,-

	ARMARIO ALTO	ARMARIO ALTO	MODULO LATERAL	MODULO LATERAL
				
	Express Delivery	Express Delivery		
Referencia n°	**A709 10 XX**	**A710 10 XX**	**A712 1Z XX**	**A713 1Z XX**
Medidas (An x Al x Pr)	350 x 1650 x 370 mm		356 x 857 x 370 mm	
Bisagras	bisagras a la izquierda	bisagras a la derecha	bisagras a la izquierda	bisagras a la derecha
Equipamiento	2 x puerta 3 x estante		2 x cajón 1 x puerta 1 x estante	
Montaje	Montado en pared			
Incluido en el suministro	set de fijación incluido			
DH, FP, MS, VH, VJ, VL, VM, VN	828,-	828,-	885,-	885,-

XX = insertar color del frontal y del cuerpo
DH = Glossy White, FP = Glossy Grey, MS = White Matt, VL = Volcano Black, VM = Taupe, VN = Cashmere Grey, VH = Arizona Oak, VJ = Nordic Oak

Z = insertar color para panel de chapado
R = Glass Silver Grey, S = Glass White

SUBWAY

Sanitario

- Adecuado para los lavabos de la colección Subway 2.0

PRO.VILLEROY-BOCH.COM/TECHNICALDRAWINGS



Colores Cerámicos

01 = Blanco

R1 = Blanco CeramicPlus

SUBWAY

€ sin I.V.A.

Modelo registrado
Pida los grifos por separado

ASIENTO CON TAPA DE INODORO SLIMSEAT

Referencia n°	Descripción	01			pza./ pal.	kg/ pza.
9M65 S1 XX	con bisagras QuickRelease y SoftClosing, bisagras de acero inoxidable (Slim Seat)	415,-	-	-	60	3

ASIENTO CON TAPA DE INODORO



Referencia n°	Descripción	01			pza./ pal.	kg/ pza.
9M55 S1 XX	con bisagras QuickRelease y SoftClosing, bisagras de acero inoxidable	353,-	-	-	90	3,4

URINARIO DE ASPIRACIÓN



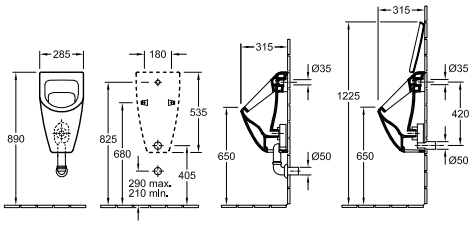

Referencia n°	Descripción	01	plus R1		pza./ pal.	kg/ pza.
7513 01 XX	285 x 535 x 315 mm para tapa	638,-	743,-	-	15	16,8
7513 00 XX	285 x 535 x 315 mm sin tapa	577,-	682,-	-	15	16,8
con set de fijación para fijación oculta, alimentación encastrada, El desagüe se puede ocultar, dependiendo del tipo de sifón						
9956 S1 XX	**TAPA** con bisagras SoftClosing, bisagras cromadas	256,-	-	-	90	2
9326 00 00	**SIFÓN ESPECIAL** evacuación oculta, Volumen de aclarado: 1,0 l (opcional) (1,0L)	-	-	141,-	320	0,1
9327 00 00	**SIFÓN ESPECIAL** evacuación aparente, Volumen de aclarado: 1,0 l (opcional) (1,0L)	-	-	106,-	90	0,2
9319 00 00	**RACOR DE EMPALME** compuesto por: roseta, codo, tubo de 150 mm (opcional)	-	-	147,-		0,2
9933 00 00	**TUBERÍA DE ALIMENTACIÓN** (opcional)	-	-	65,-	200	0,1
9190 B1 00	**PRODETECT 2 ENJUAGUE RADAR PARA URINARIOS** Sistema electrónico de enjuague del urinario, con pilas (requiere 6 pilas AAA de 1,5 V), tubo roscado conexión de alimentación 1/2" (opcional) (Pro Detect 2)	-	-	1.117,-	40	0,9
9190 N1 00	**PRODETECT 2 ENJUAGUE RADAR PARA URINARIOS** Sistema electrónico de enjuague del urinario, con electricidad (110 - 240 V), admite Bluetooth con adaptador opcional, tubo roscado conexión de alimentación 1/2" (opcional) (Pro Detect 2)	-	-	1.081,-	40	1
9190 61 00	**ADAPTADOR DE BLUETOOTH** adaptador de Bluetooth para 9190 N1para el cambio de funciones y mantenimiento inalámbricos, incl. aplicación gratuita para iOS y Android, adecuada para smartphones y tabletas (opcional) (Pro Detect 2)	-	-	339,-		0
9190 57 00	**ADAPTADOR DE CORRIENTE ELECTRICA** recomendación: para la instalación con conexión de red 9190 N1 00 (opcional) (Pro Detect 2)	-	-	133,-		0
9221 85 00	**BASTIDOR ENCASTRABLE PARA URINARIO** 525 x 1120 x 80 mm Ver otros modelos de ViConnect en las páginas 367-383	-	-	489,-	10	7,2
9219 89 00	**BASTIDOR ENCASTRABLE PARA URINARIO** 525 x 1120 x 98 mm Ver otros modelos de ViConnect en las páginas 367-383	-	-	489,-	10	8,1

XX = Sustituir por el código del acabado
01 = Blanco, R1 = Blanco CeramicPlus

UNIVERSO TWISTFLUSH

Sanitario

- Adecuado para los lavabos de las colecciones Artis, Avento, Loop & Friends, Venticello
- adecuados para todos los programas de espejos & armarios con espejo

PRO.VILLEROY-BOCH.COM/TECHNICALDRAWINGS



Colores Cerámicos

01 = Blanco

R1 = Blanco CeramicPlus

TWISTFLUSH – MÁS POTENCIA, MENOS AGUA



Twist Flush Villeroy & Boch | AntiBac Villeroy & Boch | Ceramic Plus Villeroy & Boch

TwistFlush es el nuevo sistema de enjuague de inodoros que asegura un enjuague óptimo y una gran eficiencia en el uso del agua. Explota la fuerza física del agua en movimiento giratorio para lograr un enjuague limpio e higiénico.



Enjuague sin parangón

La tecnología TwistFlush (pendiente de patente) sobrepasa con creces los requisitos de la normativa*. Un giro controlado de agua en remolino genera un vórtice muy potente en la taza, de forma cónica, que enjuaga virtualmente toda la superficie interior del inodoro, eliminando la suciedad de forma eficiente.



Ahorre hasta 19 700 litros de agua al año

Con TwistFlush, ahorrará un agua valiosísima cada vez que active el enjuague. El inodoro solo usa 4,5 litros en la descarga completa y 3 litros en la parcial. Y el enjuague es tan poderoso que, generalmente, solo tiene que activarlo una vez. Esto supone que una familia pueda ahorrar hasta 19 700** litros anuales.



El futuro sin escobillas comienza aquí

La forma cónica de la taza, con paredes muy inclinadas y extra suaves evita en gran medida que se adhiera la suciedad. La potente acción de enjuague se encarga del resto. Así, la escobilla es historia.



Fuerte contra la suciedad y los gérmenes

Además de su potencia de enjuague, TwistFlush también incrementa la higiene: la taza de CeramicPlus sin reborde facilita la limpieza, mientras que AntiBac evita el 99,9% del crecimiento bacteriano. De este modo, el inodoro reduce la proliferación de gérmenes, protegiendo a todos los usuarios.



Prácticamente sin salpicaduras

Con TwistFlush, cada gota de agua se usa para el enjuague, sin salpicaduras por encima del borde del inodoro*. La acción de giro controlado implica que la potencia de enjuague se genere justo donde se necesita. El agua gira prácticamente por toda la superficie interior. No hay prácticamente salpicaduras y se reducen los aerosoles

* En cumplimiento de la norma europea EN 997

**Unidad familiar de 4 personas, en comparación con un enjuague convencional de 6 litros. Uso medio: 5 veces por persona y día, sobre la base de la información de la Agencia Federal Alemana del Medio Ambiente.

UNIVERSO TWISTFLUSH

€ sin I.V.A.

Modelo registrado

COMBI-PACK
TwistFlush



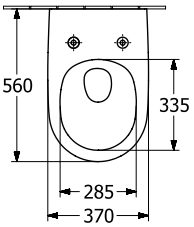

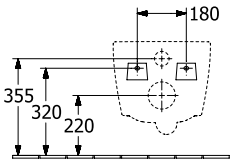

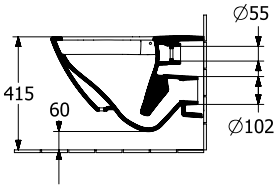

Referencia nº	Descripción	01	plus R1	pza./ pal.	kg/ pza.
4670 T9 01	Embalaje en caja individual, suspendido, salida horizontal consiste en: Inodoro de fondo profundo TwistFlush 4670 T0 01, Asiento tipo sandwich con bisagras QuickRelease y SoftClosing 8M60 S1 01	781,-	-	12	28,8
4670 T9 R1	Embalaje en caja individual, suspendido, salida horizontal consiste en: Inodoro de fondo profundo TwistFlush 4670 T0 R1, Asiento tipo sandwich con ANTIBAC, bisagras QuickRelease y SoftClosing 8M60 S1 T1	-	914,-	8	27,9

XX = Sustituir por el código del acabado
01 = Blanco, R1 = Blanco CeramicPlus

VENTICELLO

Sanitario y Muebles

- Programa de muebles Venticello
- adecuados para todos los programas de espejos & armarios con espejo
- Gama de grifería a juego Dawn Two

PRO.VILLEROY-BOCH.COM/TECHNICALDRAWINGS



Colores Cerámicos

01 = Blanco

R1 = Blanco CeramicPlus

RW = Stone White CeramicPlus

Colores de los frentes / del cuerpo

DH = Glossy White

FP = Glossy Grey

MS = White Matt

VL = Volcano Black

VM = Taupe

VN = Cashmere Grey

RH = Oak Kansas

RK = Stone Oak

VH = Arizona Oak

VJ = Nordic Oak

VENTICELLO

€ sin I.V.A.

Pida los grifos por separado

LAVABO-ENCIMERA DOBLE



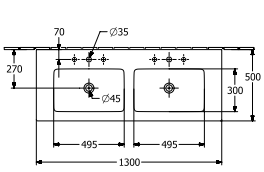

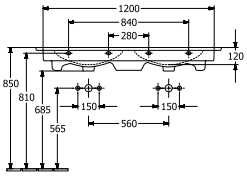

Referencia n°	Descripción	01	R1	RW		pza./ pal.	kg/ pza.
4111 DL XX	1300 x 500 mm 2x programa de muebles: Venticello, Collaro	1.347,-	1.452,-	1.722,-	-	8	38
4111 DJ XX	1300 x 500 mm si se usa grifería mural, recomendamos un saliente de 210 mm, como mínimo, programa de muebles: Venticello	1.398,-	1.503,-	1.773,-	-	8	38
Montado en pared, toallero (no incluido en el suministro): montaje lateral (montaje en 2 lados) Para más información sobre las válvulas adecuadas y CAP, consulte las páginas 384-387							
9296 40 D7	**TOALLERO** (opcional) Acero inoxidable pulido, set de fijación incluido	-	-	-	284,-		0,8
9221 49 00	**BASTIDOR ENCASTRABLE PARA LAVABO** 525 x 1120 x 75 mm Ver otros modelos de ViConnect en las páginas 367-383	-	-	-	265,-	10	8,1

LAVABO-ENCIMERA



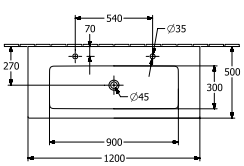

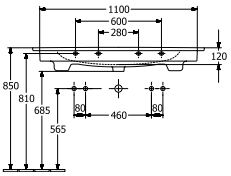

Referencia n°	Descripción	01	R1	RW		pza./ pal.	kg/ pza.
4104 CK XX	1200 x 500 mm 2x con dos grifos monomando y activación independiente o en conexión con una válvula rodillera, así como con una válvula push-open. No debe superarse un caudal máximo de 7,5 l/min. por grifo., programa de muebles: Venticello, Collaro	1.171,-	1.276,-	1.511,-	-	8	33,5
4104 CL XX	1200 x 500 mm programa de muebles: Venticello, Collaro	1.171,-	1.276,-	1.511,-	-	8	33,5
4104 CJ XX	1200 x 500 mm si se usa grifería mural, recomendamos un saliente de 210 mm, como mínimo, programa de muebles: Venticello	1.222,-	1.327,-	1.562,-	-	8	33,5
Montado en pared, toallero (no incluido en el suministro): montaje lateral (montaje en 2 lados) Para más información sobre las válvulas adecuadas y CAP, consulte las páginas 384-387							
9296 40 D7	**TOALLERO** (opcional) Acero inoxidable pulido, set de fijación incluido	-	-	-	284,-		0,8
9221 49 00	**BASTIDOR ENCASTRABLE PARA LAVABO** 525 x 1120 x 75 mm Ver otros modelos de ViConnect en las páginas 367-383	-	-	-	265,-	10	8,1

XX = Sustituir por el código del acabado
01 = Blanco, R1 = Blanco CeramicPlus, RW = Stone White CeramicPlus

VENTICELLO

€ sin I.V.A.

Pida los grifos por separado

LAVABO-ENCIMERA



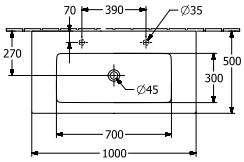

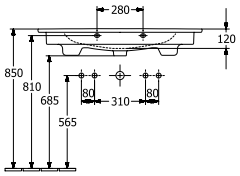

Referencia nº	Descripción	01	R1	RW		pza./ pal.	kg/ pza.
4104 AK XX	1000 x 500 mm 2×○ ⬭ con dos grifos monomando y activación independiente o en conexión con una válvula rodillera, así como con una válvula push-open. No debe superarse un caudal máximo de 7,5 l/min. por grifo.	965,-	1.070,-	1.264,-	-	8	28,7
4104 AL XX	1000 x 500 mm ○○○ ⬭	965,-	1.070,-	1.264,-	-	8	28,7
4104 AJ XX	1000 x 500 mm ⊠ ⬭ si se usa grifería mural, recomendamos un saliente de 210 mm, como mínimo	1.017,-	1.122,-	1.315,-	-	8	28,7
Montado en pared, toallero (no incluido en el suministro): montaje lateral (montaje en 2 lados), programa de muebles: Venticello, Collaro Para más información sobre las válvulas adecuadas y CAP, consulte las páginas 384-387							
9296 40 D7	**TOALLERO** (opcional) Acero inoxidable pulido, set de fijación incluido	-	-	-	284,-		0,8
9221 49 00	**BASTIDOR ENCASTRABLE PARA LAVABO** 525 x 1120 x 75 mm Ver otros modelos de ViConnect en las páginas 367-383	-	-	-	265,-	10	8,1

LAVABO-ENCIMERA


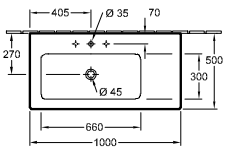

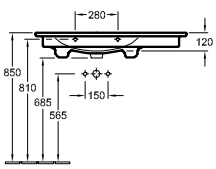

Referencia nº	Descripción	01	R1	RW		pza./ pal.	kg/ pza.
4134 L1 XX	1000 x 500 mm ○○○ ⬭	965,-	1.070,-	1.264,-	-	8	28,3
4134 L3 XX	1000 x 500 mm ⊠ ⬭ si se usa grifería mural, recomendamos un saliente de 210 mm, como mínimo	1.017,-	1.122,-	1.315,-	-	8	28,3
Montado en pared, seno a la izquierda, toallero (no incluido en el suministro): montaje lateral (montaje en 2 lados), programa de muebles: Venticello Para más información sobre las válvulas adecuadas y CAP, consulte las páginas 384-387							
9296 40 D7	**TOALLERO** (opcional) Acero inoxidable pulido, set de fijación incluido	-	-	-	284,-		0,8
9221 49 00	**BASTIDOR ENCASTRABLE PARA LAVABO** 525 x 1120 x 75 mm Ver otros modelos de ViConnect en las páginas 367-383	-	-	-	265,-	10	8,1

LAVABO-ENCIMERA


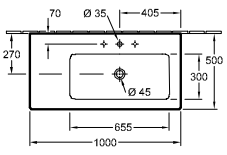

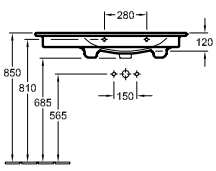

Referencia nº	Descripción	01	R1	RW		pza./ pal.	kg/ pza.
4134 R1 XX	1000 x 500 mm ○○○ ⬭	965,-	1.070,-	1.264,-	-	8	28,4
4134 R3 XX	1000 x 500 mm ⊠ ⬭ si se usa grifería mural, recomendamos un saliente de 210 mm, como mínimo	1.017,-	1.122,-	1.315,-	-	8	28,4
Montado en pared, seno a la derecha, toallero (no incluido en el suministro): montaje lateral (montaje en 2 lados), programa de muebles: Venticello Para más información sobre las válvulas adecuadas y CAP, consulte las páginas 384-387							
9296 40 D7	**TOALLERO** (opcional) Acero inoxidable pulido, set de fijación incluido	-	-	-	284,-		0,8
9221 49 00	**BASTIDOR ENCASTRABLE PARA LAVABO** 525 x 1120 x 75 mm Ver otros modelos de ViConnect en las páginas 367-383	-	-	-	265,-	10	8,1

XX = Sustituir por el código del acabado
01 = Blanco, R1 = Blanco CeramicPlus, RW = Stone White CeramicPlus

VENTICELLO

€ sin I.V.A.

Pida los grifos por separado

LAVABO-ENCIMERA



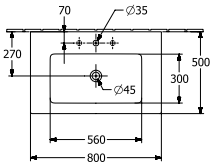

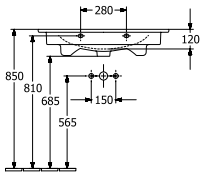

Referencia nº	Descripción	01	R1	RW		pza./ pal.	kg/ pza.
4104 8L XX	800 x 500 mm	774,-	880,-	1.034,-	-	12	22,6
4104 8J XX	800 x 500 mm si se usa grifería mural, recomendamos un saliente de 210 mm, como mínimo	825,-	931,-	1.086,-	-	12	22,6
Montado en pared, toallero (no incluido en el suministro): montaje lateral (montaje en 2 lados), programa de muebles: Venticello, Collaro Para más información sobre las válvulas adecuadas y CAP, consulte las páginas 384-387							
9296 40 D7	**TOALLERO** (opcional) Acero inoxidable pulido, set de fijación incluido	-	-	-	284,-		0,8
9221 49 00	**BASTIDOR ENCASTRABLE PARA LAVABO** 525 x 1120 x 75 mm Ver otros modelos de ViConnect en las páginas 367-383	-	-	-	265,-	10	8,1

LAVABO



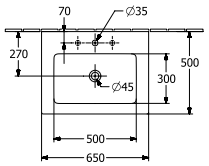

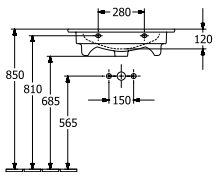

Referencia nº	Descripción	01	R1	RW		pza./ pal.	kg/ pza.
4124 65 XX	650 x 500 mm	355,-	461,-	531,-	-	14	18,1
4124 67 XX	650 x 500 mm si se usa grifería mural, recomendamos un saliente de 210 mm, como mínimo	406,-	512,-	582,-	-	14	18,1
Montado en pared, toallero (no incluido en el suministro): montaje lateral, programa de muebles: Venticello, Collaro Para más información sobre las válvulas adecuadas y CAP, consulte las páginas 384-387							
9296 45 D7	**TOALLERO** (opcional) Acero inoxidable pulido, set de fijación incluido	-	-	-	289,-		0,9
9221 49 00	**BASTIDOR ENCASTRABLE PARA LAVABO** 525 x 1120 x 75 mm Ver otros modelos de ViConnect en las páginas 367-383	-	-	-	265,-	10	8,1

LAVABO



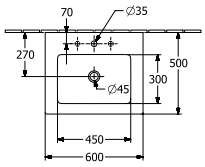

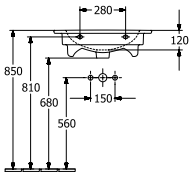

Referencia nº	Descripción	01	R1	RW		pza./ pal.	kg/ pza.
4124 60 XX	600 x 500 mm programa de muebles: Venticello, Collaro	295,-	400,-	459,-	-	16	17,4
4124 62 XX	600 x 500 mm si se usa grifería mural, recomendamos un saliente de 210 mm, como mínimo, programa de muebles: Venticello	347,-	452,-	510,-	-	16	17,4
Montado en pared, toallero (no incluido en el suministro): montaje lateral Para más información sobre las válvulas adecuadas y CAP, consulte las páginas 384-387							
9296 45 D7	**TOALLERO** (opcional) Acero inoxidable pulido, set de fijación incluido	-	-	-	289,-		0,9
9221 49 00	**BASTIDOR ENCASTRABLE PARA LAVABO** 525 x 1120 x 75 mm Ver otros modelos de ViConnect en las páginas 367-383	-	-	-	265,-	10	8,1

XX = Sustituir por el código del acabado
01 = Blanco, R1 = Blanco CeramicPlus, RW = Stone White CeramicPlus

VENTICELLO

€ sin I.V.A.

Pida los grifos por separado

LAVABO



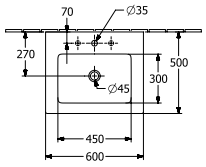

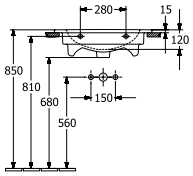

Referencia nº	Descripción	01	R1	RW		pza./ pal.	kg/ pza.
4124 G6 XX	600 x 500 mm	381,-	486,-	544,-	-	10	15,8

Montado en pared, parte inferior biselada, incl. instrucciones de montaje
Para más información sobre las válvulas adecuadas y CAP, consulte las páginas 384-387

9221 49 00	**BASTIDOR ENCASTRABLE PARA LAVABO** 525 x 1120 x 75 mm Ver otros modelos de ViConnect en las páginas 367-383	-	-	-	265,-	10	8,1

LAVABO SOBRE ENCIMERA SEMIENCASTRADO



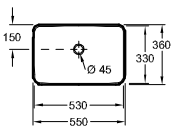

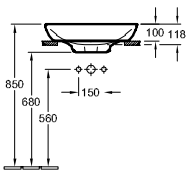

Referencia nº	Descripción	01	R1	RW		pza./ pal.	kg/ pza.
4113 55 XX	550 x 360 mm para grifería mural o grifería con cuerpo más alto, sin bancada de grifería	449,-	554,-	644,-	-	10	10,8

Montado en superficie, recomendación: montaje con distancia mínima entre la parte posterior del lavabo y la pared de 50 mm, incl. instrucciones de montaje, programa de muebles: Collaro
Para más información sobre las válvulas adecuadas y CAP, consulte las páginas 384-387

LAVAMANOS



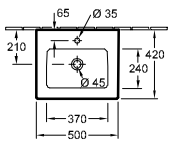

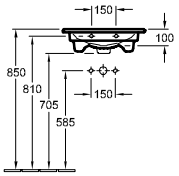

Referencia nº	Descripción	01	R1	RW		pza./ pal.	kg/ pza.
4124 50 XX	500 x 420 mm	260,-	365,-	418,-	-	24	11,5

Montado en pared, programa de muebles: Venticello
Para más información sobre las válvulas adecuadas y CAP, consulte las páginas 384-387

9221 49 00	**BASTIDOR ENCASTRABLE PARA LAVABO** 525 x 1120 x 75 mm Ver otros modelos de ViConnect en las páginas 367-383	-	-	-	265,-	10	8,1

XX = Sustituir por el código del acabado
01 = Blanco, R1 = Blanco CeramicPlus, RW = Stone White CeramicPlus

VENTICELLO

€ sin I.V.A.

Pida los grifos por separado

BIDÉ



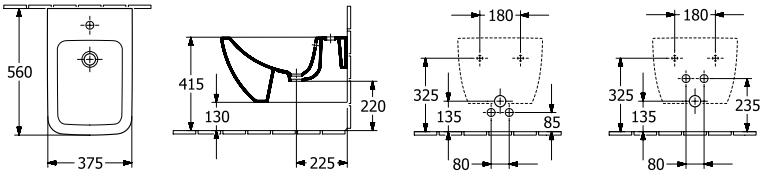

Referencia n°	Descripción	01	R1	RW		pza./ pal.	kg/ pza.
4411 00 XX	375 x 560 mm	407,-	512,-	594,-	-	12	23,8
	suspendido, con set de fijación para fijación oculta Para más información sobre las válvulas adecuadas, consulte las páginas 384-387						
9953 00 00	**BASTIDOR DE FIJACIÓN** (opcional)	-	-	-	193,-		2,9
9221 48 00	**BASTIDOR ENCASTRABLE PARA BIDÉ** 525 x 1120 x 100 mm Ver otros modelos de ViConnect en las páginas 367-383	-	-	-	358,-	10	10,5

INODORO DE FONDO PROFUNDO RIMLESS

DirectFlush

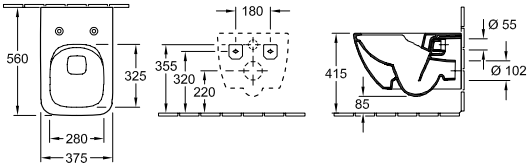

Referencia n°	Descripción	01	R1	RW		pza./ pal.	kg/ pza.
4611 R0 XX	375 x 560 mm SupraFix 3.0 Direct Flush	554,-	659,-	769,-	-	12	28,2
	suspendido, salida horizontal, con set de fijación "SupraFix 3.0", con el sistema economizador de agua AQUAREDUCT®: volumen de aclarado: 3 / 4,5 litros, no apto para montaje con enjuague por presión						
9M79 S1 01	**ASIENTO CON TAPA DE INODORO SLIMSEAT (WRAPOVER)** Slim Seat con bisagras QuickRelease y SoftClosing, bisagras de acero inoxidable	318,-	-	-	-	40	2,7
9M80 S1 01	**ASIENTO CON TAPA DE INODORO LINE (SANDWICH)** Slim Seat con bisagras QuickRelease y SoftClosing, bisagras de acero inoxidable	418,-	-	-	-	40	2,7
8M22 S1 XX	**ASIENTO CON TAPA DE INODORO** con bisagras QuickRelease y SoftClosing, bisagras de acero inoxidable	318,-	-	382,-	-	108	2,6
9222 87 00	**JUEGO DE PROTECCIÓN ACÚSTICA VIPROTECT** (opcional) incl. accesorios	-	-	-	28,-	600	0,1
9224 27 00	**BASTIDOR ENCASTRABLE PARA INODORO** para instalación en tabique seco, Altura estándar 1120 mm, operación frontal, incl. conducto instalado de fábrica para la conexión/el cableado en el inodoro con lavado 525 x 1120 x 135 mm Ver otros modelos de ViConnect en las páginas 367-383	-	-	-	402,-	10	15,8

COMBI-PACK

DirectFlush



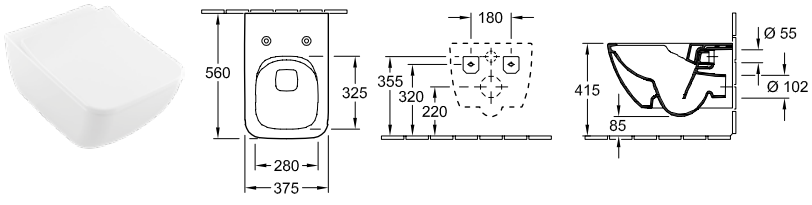

Referencia n°	Descripción	01	R1	RW		pza./ pal.	kg/ pza.
4611 RS XX	Embalaje en caja individual, suspendido, salida horizontal consiste en: Inodoro de fondo profundo DirectFlush 4611 R0 XX, SlimSeat con bisagras QuickRelease y SoftClosing 9M79 S1 01	881,-	986,-	-	-	12	31,1

XX = Sustituir por el código del acabado
01 = Blanco, R1 = Blanco CeramicPlus, RW = Stone White CeramicPlus

VENTICELLO

€ sin I.V.A.

Pida los grifos por separado

COMBI-PACK
DirectFlush



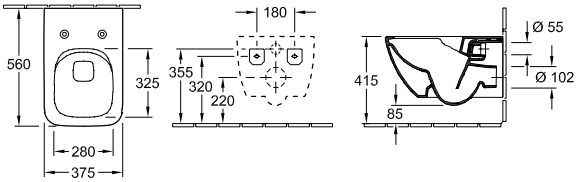

Referencia nº	Descripción	01	R1	RW		pza./ pal.	kg/ pza.
4611 RL XX	Embalaje en caja individual, suspendido, salida horizontal consiste en: Inodoro de fondo profundo DirectFlush 4611 R0 XX, SlimSeat Line con bisagras QuickRelease y SoftClosing 9M80 S1 XX	912,-	1.017,-	-	-	12	31,1

INODORO DE FONDO PROFUNDO RIMLESS, CON CISTERNA A COMBINAR
DirectFlush

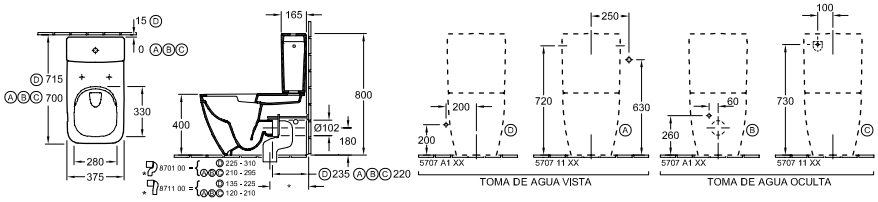

Referencia nº	Descripción	01	R1	RW		pza./ pal.	kg/ pza.
4612 R0 XX	375 x 700 mm	472,-	577,-	-	-	6	38,7
de pie, pegado a pared, salida horizontal, con el sistema economizador de agua AQUAREDUCT®: volumen de aclarado: 3 / 4,5 litros, recomendación: montaje con distancia a la pared: 15 mm							
5707 11 XX	**CISTERNA** alimentación bilateral o por detrás, mecanismo de descarga con botón economizador DualFlush, cromado	244,-	349,-	-	-	24	16,1
5707 A1 XX	**CISTERNA** alimentación por debajo, mecanismo de descarga con botón economizador DualFlush, cromado	244,-	349,-	-	-	20	16,1
9M79 S1 01	**ASIENTO CON TAPA DE INODORO SLIMSEAT (WRAPOVER)** con bisagras QuickRelease y SoftClosing, bisagras de acero inoxidable	318,-	-	-	-	40	2,7
9M80 S1 01	**ASIENTO CON TAPA DE INODORO LINE (SANDWICH)** con bisagras QuickRelease y SoftClosing, bisagras de acero inoxidable	418,-	-	-	-	40	2,7
8M22 S1 XX	**ASIENTO CON TAPA DE INODORO** con bisagras QuickRelease y SoftClosing, bisagras de acero inoxidable	318,-	-	382,-	-	108	2,6
8701 00 00	**CODO DE DESAGÜE VARIO** para salida vertical 225 - 310 mm	-	-	-	144,-	100	0,7
8711 00 00	**CODO DE DESAGÜE VARIO** para salida vertical 136 - 225 mm	-	-	-	144,-	100	0,7

ASIENTO CON TAPA DE INODORO

Referencia nº	Descripción	01	RW			pza./ pal.	kg/ pza.
8M22 S1 XX	con bisagras QuickRelease y SoftClosing, bisagras de acero inoxidable	318,-	382,-	-	-	108	2,6

XX = Sustituir por el código del acabado
01 = Blanco, R1 = Blanco CeramicPlus, RW = Stone White CeramicPlus

VENTICELLO

€ sin I.V.A.

Pida los grifos por separado

ASIENTO CON TAPA DE INODORO SLIMSEAT (WRAPOVER)

Referencia n°	Descripción	01	RW			pza./ pal.	kg/ pza.
9M79 S1 01	con bisagras QuickRelease y SoftClosing, bisagras de acero inoxidable (Slim Seat)	318,-	-	-	-	40	2,7

ASIENTO CON TAPA DE INODORO LINE (SANDWICH)



Referencia n°	Descripción	01	RW			pza./ pal.	kg/ pza.
9M80 S1 01	con bisagras QuickRelease y SoftClosing, bisagras de acero inoxidable (Slim Seat)	418,-	-	-	-	40	2,7

URINARIO DE ASPIRACIÓN

DirectFlush



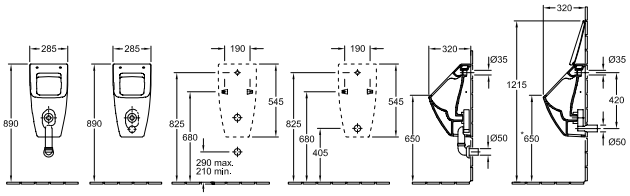

Referencia n°	Descripción	01	R1	RW		pza./ pal.	kg/ pza.
5504 R1 XX	285 x 545 x 315 mm para tapa (Direct Flush)	638,-	743,-	871,-	-	15	17
5504 R0 XX	285 x 545 x 315 mm sin tapa (Direct Flush)	577,-	682,-	799,-	-	15	17
con set de fijación para fijación oculta, alimentación encastrada, El desagüe se puede ocultar, dependiendo del tipo de sifón							
8M10 S1 XX	**TAPA** con bisagras SoftClosing, bisagras de acero inoxidable	256,-	-	308,-	-	240	1,1
9326 00 00	**SIFÓN ESPECIAL** (1,0L) evacuación oculta, Volumen de aclarado: 1,0 l (opcional)	-	-	-	141,-	320	0,1
9327 00 00	**SIFÓN ESPECIAL** (1,0L) evacuación aparente, Volumen de aclarado: 1,0 l (opcional)	-	-	-	106,-	90	0,2
9319 00 00	**RACOR DE EMPALME** compuesto por: roseta, codo, tubo de 150 mm (opcional)	-	-	-	147,-		0,2
9933 00 00	**TUBERÍA DE ALIMENTACIÓN** (opcional)	-	-	-	65,-	200	0,1
9190 B1 00	**PRODETECT 2 ENJUAGUE RADAR PARA URINARIOS** (Pro Detect 2) Sistema electrónico de enjuague del urinario, con pilas (requiere 6 pilas AAA de 1,5 V), tubo roscado conexión de alimentación 1/2" (opcional)	-	-	-	1.117,-	40	0,9
9190 N1 00	**PRODETECT 2 ENJUAGUE RADAR PARA URINARIOS** (Pro Detect 2) Sistema electrónico de enjuague del urinario, con electricidad (110 - 240 V), admite Bluetooth con adaptador opcional, tubo roscado conexión de alimentación 1/2" (opcional)	-	-	-	1.081,-	40	1
9190 61 00	**ADAPTADOR DE BLUETOOTH** (Pro Detect 2) adaptador de Bluetooth para 9190 N1para el cambio de funciones y mantenimiento inalámbricos, incl. aplicación gratuita para iOS y Android, adecuada para smartphones y tabletas (opcional)	-	-	-	339,-		0
9190 57 00	**ADAPTADOR DE CORRIENTE ELECTRICA** (Pro Detect 2) recomendación: para la instalación con conexión de red 9190 N1 00 (opcional)	-	-	-	133,-		0
9221 85 00	**BASTIDOR ENCASTRABLE PARA URINARIO** 525 x 1120 x 80 mm Ver otros modelos de ViConnect en las páginas 367-383	-	-	-	489,-	10	7,2
9219 89 00	**BASTIDOR ENCASTRABLE PARA URINARIO** 525 x 1120 x 98 mm Ver otros modelos de ViConnect en las páginas 367-383	-	-	-	489,-	10	8,1

XX = Sustituir por el código del acabado
01 = Blanco, R1 = Blanco CeramicPlus, RW = Stone White CeramicPlus

VENTICELLO

€ sin I.V.A.

Producción por encargo (tener en cuenta que no siempre se pueden satisfacer las peticiones de anulación o modificación), Los lavabos y las griferías deben pedirse por separado.

Express Delivery Estos productos siempre se pueden suministrar desde el almacén en los colores: **Glossy White (DH) con asideros versión 1**

Fontal:
MDF barnizado en DH, FP, MS (16 mm)
Tablero aglomerado pintado en VL, VM, VN (16 mm)
Tablero aglomerado con laminado de aplicación directa en RH, RK, VH, VJ (16 mm)
grano horizontal en RH, RK, VH, VJ
color interior a juego para DH, FP
Color interior a juego con la decoración para MS, RH, RK, VH, VJ, VL, VM, VN
Cuerpo:
MDF laminado en DH, FP (16 mm)
Tablero aglomerado pintado en VL, VM, VN (16 mm)
Tablero aglomerado con laminado de aplicación directa en MS, RH, RK, VH, VJ (16 mm)
grano horizontal en RH, RK, VH, VJ
color interior a juego para DH, FP
Color interior a juego con la decoración para MS, RH, RK, VH, VJ, VL, VM, VN
Cajones:
Fondo antideslizante
función SoftClosing
Puertas:
función SoftClosing
Mangos:
aluminio galvanizado cromado en Chrome (1)
Divisiones internas:
divisiones de cristal ajustables (8mm)
cajas de accesorios hechas de plástico gris traslúcido

Por favor, tenga en cuenta:
Consulte los planos técnicos, donde encontrará más información, como las posiciones de los grifos, medidas de instalación o de fijación, etc.

	MANGO
	
Versión en color	asidero Chrome 1

	PAQUETE DE ACCESORIOS 1
Equipamiento	1 x divisor de cajón de vidrio alto 2 x divisor de cajón de vidrio bajo 1 x caja de accesorios L

	MODULO BAJO	**MODULO BAJO**	**MODULO BAJO**	**MODULO BAJO**
				
	XXL	XXL	Express Delivery XXL	XXL
Referencia n°	**A930 01 XX**	**A929 01 XX**	**A926 01 XX**	**A927 01 XX**
Medidas (An x Al x Pr)	1253 x 590 x 502 mm	1153 x 590 x 502 mm	953 x 590 x 502 mm	
Versión del modelo	lavabo en el centro			
Combinable con	Venticello 4111 DL/DJ	Venticello 4104 CL/CJ	Venticello 4104 AL/AJ	Venticello 4134 L1/L3
Equipamiento	2x Paquete de accesorios 1 4 x cajón con alfombrilla antideslizante		1x Paquete de accesorios 1 2 x cajón con alfombrilla antideslizante	
Montaje	Montado en pared			
Incluido en el suministro	set de fijación incluido			
Indicación	-	lavabo encimera 4104 CK, posible únicamente en combinación con una válvula push-open	lavabo encimera 4104 AK, posible únicamente en combinación con una válvula push-open	-
DH, FP, MS, RH, RK, VH, VJ, VL, VM, VN	1.885,-	1.740,-	1.110,-	1.110,-

XX = insertar color del frontal y del cuerpo
DH = Glossy White, FP = Glossy Grey, MS = White Matt, VL = Volcano Black, VM = Taupe, VN = Cashmere Grey, RH = Oak Kansas, RK = Stone Oak, VH = Arizona Oak, VJ = Nordic Oak

VENTICELLO

€ sin I.V.A.

Producción por encargo (tener en cuenta que no siempre se pueden satisfacer las peticiones de anulación o modificación), Los lavabos y las griferías deben pedirse por separado.

Express Delivery Estos productos siempre se pueden suministrar desde el almacén en los colores: **Glossy White (DH) con asideros versión 1**

	MODULO BAJO	MODULO BAJO	MODULO BAJO	MODULO BAJO
				
	XXL	Express Delivery XXL	Express Delivery XXL	Express Delivery XXL
Referencia n°	**A928 01 XX**	**A925 01 XX**	**A924 01 XX**	**A923 01 XX**
Medidas (An x Al x Pr)	953 x 590 x 502 mm	753 x 590 x 502 mm	603 x 590 x 502 mm	553 x 590 x 502 mm
Versión del modelo	lavabo en el centro			
Combinable con	Venticello 4134 R1/R3	Venticello 4104 8L/8J	Venticello 4124 65/67	Venticello 4124 60/62
Equipamiento	1x Paquete de accesorios 1 2 x cajón con alfombrilla antideslizante			
Montaje	Montado en pared			
Incluido en el suministro	set de fijación incluido			
DH, FP, MS, RH, RK, VH, VJ, VL, VM, VN	1.110,-	1.073,-	962,-	972,-

	MODULO BAJO
	
	XXL
Referencia n°	**A922 01 XX**
Medidas (An x Al x Pr)	466 x 590 x 425 mm
Versión del modelo	lavabo en el centro
Combinable con	Venticello 4124 50
Equipamiento	1 x caja de accesorios L 2 x cajón con alfombrilla antideslizante
Montaje	Montado en pared
Incluido en el suministro	set de fijación incluido
DH, FP, MS, RH, RK, VH, VJ, VL, VM, VN	929,-

	ARMARIO ALTO	ARMARIO ALTO	MODULO LATERAL	MODULO LATERAL
				
	Express Delivery	Express Delivery		
Referencia n°	**A951 01 XX**	**A951 11 XX**	**A950 01 XX**	**A950 11 XX**
Medidas (An x Al x Pr)	404 x 1546 x 372 mm		404 x 866 x 372 mm	
Bisagras	bisagras a la izquierda	bisagras a la derecha	bisagras a la izquierda	bisagras a la derecha
Equipamiento	1 x puerta 3 x estante de cristal 1 x estante fijo		1 x puerta 1 x cajón con alfombrilla antideslizante 1 x estante de cristal	
Montaje	Montado en pared			
Incluido en el suministro	set de fijación incluido			
DH, FP, MS, RH, RK, VH, VJ, VL, VM, VN	966,-	966,-	896,-	896,-

XX = insertar color del frontal y del cuerpo
DH = Glossy White, FP = Glossy Grey, MS = White Matt, VL = Volcano Black, VM = Taupe, VN = Cashmere Grey, RH = Oak Kansas, RK = Stone Oak, VH = Arizona Oak, VJ = Nordic Oak

VICARE

PRO.VILLEROY-BOCH.COM/TECHNICALDRAWINGS

- Oferta de productos integral para el diseño de un cuarto de baño accesible
- Según los requisitos de la norma DIN 18040 recomendados para personas con movilidad limitada
- Limpieza ideal gracias a su diseño suave
- Seguridad gracias a los sistemas de asas ergonómicas



Colores Cerámicos

01 = Blanco

R1 = Blanco CeramicPlus

T2 = Blanco AntiBac CeramicPlus

Colores de los accesorios

01 = Blanco

T1 = Blanco AntiBac

P1 = Blue AntiBac

61 = Cromado

68 = Blanco

VICARE

€ sin I.V.A.

Modelo registrado
Pida los grifos por separado

LAVABO VICARE

anteriormente Architectura Vita



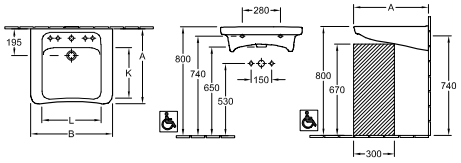

Referencia n°	A	B	K	L
517867XX	550	650	375	480
517868XX	550	650	375	480

Referencia n°	Descripción	01	R1 plus	T1	T2 plus		pza./ pal.	kg/ pza.
5178 67 XX	650 x 550 mm agujero para grifo central perforado ⬭ AntiBac	329,-	433,-	-	499,-	-	14	20,9
5178 68 XX	650 x 550 mm agujero para grifo central perforado ⬭ AntiBac	329,-	433,-	-	499,-	-	14	21

Montado en pared
Para más información sobre las válvulas adecuadas, consulte las páginas 384-387
Atención: en los modelos sin rebosadero debe utilizarse una válvula de desagüe que no pueda cerrarse

9221 49 00	**BASTIDOR ENCASTRABLE PARA LAVABO** 525 x 1120 x 75 mm Ver otros modelos de ViConnect en las páginas 367-383	-	-	-	-	265,-	10	8,1

LAVABO VICARE

anteriormente O.novo Vita



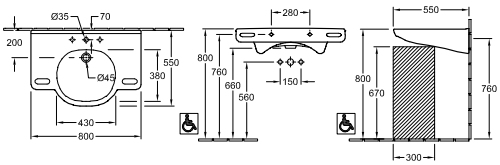

Referencia n°	Descripción	01	R1 plus	T1	T2 plus		pza./ pal.	kg/ pza.
4120 80 XX	800 x 550 mm ◌O◌ ⬭ AntiBac	608,-	713,-	-	778,-	-	12	20,5
4120 81 XX	800 x 550 mm ◌O◌ ⬭ AntiBac	608,-	713,-	-	778,-	-	12	20,5

Montado en pared
Para más información sobre las válvulas adecuadas, consulte las páginas 384-387
Atención: en los modelos sin rebosadero debe utilizarse una válvula de desagüe que no pueda cerrarse

9221 49 00	**BASTIDOR ENCASTRABLE PARA LAVABO** 525 x 1120 x 75 mm Ver otros modelos de ViConnect en las páginas 367-383	-	-	-	-	265,-	10	8,1

LAVABO VICARE

anteriormente O.novo Vita



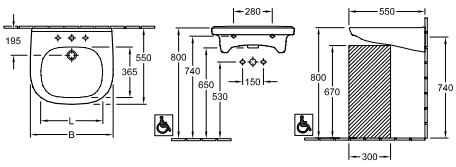

Referencia n°	B	L
411960XX	610	460
411961XX	610	460

Referencia n°	Descripción	01	R1 plus	T1	T2 plus		pza./ pal.	kg/ pza.
4119 60 XX	610 x 550 mm ◌O◌ ⬭ AntiBac	268,-	374,-	-	439,-	-	16	18,8
4119 61 XX	610 x 550 mm ◌O◌ ⬭ AntiBac	268,-	374,-	-	439,-	-	16	18,8

Montado en pared
Para más información sobre las válvulas adecuadas, consulte las páginas 384-387
Atención: en los modelos sin rebosadero debe utilizarse una válvula de desagüe que no pueda cerrarse

9221 49 00	**BASTIDOR ENCASTRABLE PARA LAVABO** 525 x 1120 x 75 mm Ver otros modelos de ViConnect en las páginas 367-383	-	-	-	-	265,-	10	8,1

XX = Sustituir por el código del acabado
01 = Blanco, R1 = Blanco CeramicPlus, T2 = Blanco AntiBac CeramicPlus
Colores de los accesorios:
01 = Blanco, T1 = Blanco AntiBac, P1 = Blue AntiBac, 61 = Cromado, 68 = Blanco

VICARE

€ sin I.V.A.

Modelo registrado
Pida los grifos por separado

LAVABO VICARE
anteriormente O.novo Vita



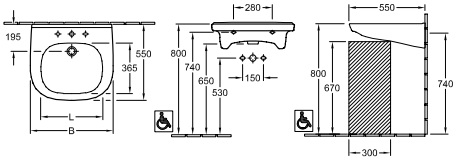

Referencia n°	B	L
411955XX	560	420
411956XX	560	420

Referencia n°	Descripción	01	R1	T1	T2		pza./ pal.	kg/ pza.
4119 55 XX	560 x 550 mm AntiBac	241,-	346,-	-	411,-	-	16	17
4119 56 XX	560 x 550 mm AntiBac	241,-	346,-	-	411,-	-	16	17

Montado en pared
Para más información sobre las válvulas adecuadas, consulte las páginas 384-387
Atención: en los modelos sin rebosadero debe utilizarse una válvula de desagüe que no pueda cerrarse

9221 49 00	**BASTIDOR ENCASTRABLE PARA LAVABO** 525 x 1120 x 75 mm Ver otros modelos de ViConnect en las páginas 367-383	-	-	-	-	265,-	10	8,1

LAVABO VICARE



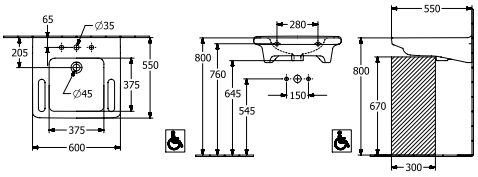

Referencia n°	Descripción	01	R1	T1	T2		pza./ pal.	kg/ pza.
4A68 60 XX	600 x 550 mm AntiBac	326,-	431,-	-	497,-	-	16	20
4A68 61 XX	600 x 550 mm AntiBac	326,-	431,-	-	497,-	-	16	20
4A68 62 XX	600 x 550 mm AntiBac	378,-	483,-	-	548,-	-	16	20
4A68 63 XX	600 x 550 mm AntiBac	378,-	483,-	-	548,-	-	16	20

Montado en pared
Para más información sobre las válvulas adecuadas, consulte las páginas 384-387
Atención: en los modelos sin rebosadero debe utilizarse una válvula de desagüe que no pueda cerrarse

9221 49 00	**BASTIDOR ENCASTRABLE PARA LAVABO** 525 x 1120 x 75 mm Ver otros modelos de ViConnect en las páginas 367-383	-	-	-	-	265,-	10	8,1

XX = Sustituir por el código del acabado
01 = Blanco, R1 = Blanco CeramicPlus, T2 = Blanco AntiBac CeramicPlus
Colores de los accesorios:
01 = Blanco, T1 = Blanco AntiBac, P1 = Blue AntiBac, 61 = Cromado, 68 = Blanco

VICARE

€ sin I.V.A.

Modelo registrado
Pida los grifos por separado

LAVABO VICARE



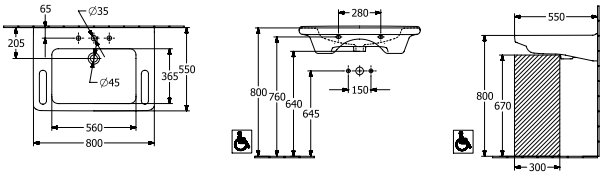

Referencia nº	Descripción	01	R1	T1	T2		pza./ pal.	kg/ pza.
4A68 80 XX	800 x 550 mm	713,-	818,-	-	884,-	-	12	25
4A68 81 XX	800 x 550 mm	713,-	818,-	-	884,-	-	12	25
4A68 82 XX	800 x 550 mm	765,-	870,-	-	935,-	-	12	25
4A68 83 XX	800 x 550 mm	765,-	870,-	-	935,-	-	12	25

Montado en pared
Para más información sobre las válvulas adecuadas, consulte las páginas 384-387
Atención: en los modelos sin rebosadero debe utilizarse una válvula de desagüe que no pueda cerrarse

9221 49 00	**BASTIDOR ENCASTRABLE PARA LAVABO** 525 x 1120 x 75 mm Ver otros modelos de ViConnect en las páginas 367-383	-	-	-	-	265,-	10	8,1

LAVABO VICARE



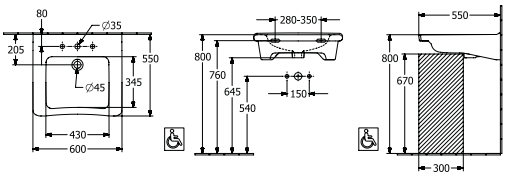

Referencia nº	Descripción	01	R1	T1	T2		pza./ pal.	kg/ pza.
4A80 60 XX	600 x 550 mm NUEVO	428,-	537,-	-	616,-	-	12	25
4A80 61 XX	600 x 550 mm NUEVO	428,-	537,-	-	616,-	-	12	25
4A80 62 XX	600 x 550 mm NUEVO	478,-	588,-	-	667,-	-	12	25
4A80 63 XX	600 x 550 mm NUEVO	478,-	588,-	-	667,-	-	12	25

Montado en pared
Para más información sobre las válvulas adecuadas, consulte las páginas 384-387
Atención: en los modelos sin rebosadero debe utilizarse una válvula de desagüe que no pueda cerrarse

9221 49 00	**BASTIDOR ENCASTRABLE PARA LAVABO** 525 x 1120 x 75 mm Ver otros modelos de ViConnect en las páginas 367-383	-	-	-	-	265,-	10	8,1

XX = Sustituir por el código del acabado
01 = Blanco, R1 = Blanco CeramicPlus, T2 = Blanco AntiBac CeramicPlus
Colores de los accesorios:
01 = Blanco, T1 = Blanco AntiBac, P1 = Blue AntiBac, 61 = Cromado, 68 = Blanco

VICARE

€ sin I.V.A.

Modelo registrado
Pida los grifos por separado

INODORO VICARE DE FONDO PROFUNDO RIMLESS
anteriormente Architectura Vita

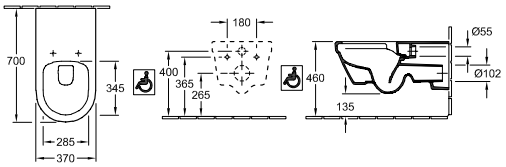

Referencia n°	Descripción	01	R1	T1	T2		pza./ pal.	kg/ pza.
5649 R0 XX	370 x 700 mm Direct Flush AntiBac	494,-	600,-	-	666,-	-	14	31
suspendido, salida horizontal, con empalmador para alimentación alargado 400 mm, saliente 700 mm, altura de asient: 460 mm, no apto para montaje con enjuague por presión								
9M51 B1 01	**ASIENTO CON TAPA DE INODORO VICARE** de estabilidad lateral garantizada, con bisagras QuickRelease y SoftClosing, bisagras de acero inoxidable	272,-	-	-	-	-	40	2,9
9M63 61 01	**ASIENTO** con eje de bisagra continuo, bisagras de acero inoxidable	170,-	-	-	-	-	90	1,7
9953 00 00	**BASTIDOR DE FIJACIÓN** (opcional)	-	-	-	-	193,-		2,9
9222 87 00	**JUEGO DE PROTECCIÓN ACÚSTICA VIPROTECT** (opcional) incl. accesorios	-	-	-	-	28,-	600	0,1
9224 65 00	**BASTIDOR ENCASTRABLE PARA INODORO** para instalación en tabique seco, bañera exenta 450 x 1120 x 165 mm Ver otros modelos de ViConnect en las páginas 367-383	-	-	-	-	473,-	8	19,8
9224 27 00	**BASTIDOR ENCASTRABLE PARA INODORO** para instalación en tabique seco, Altura estándar 1120 mm, operación frontal, incl. conducto instalado de fábrica para la conexión/el cableado en el inodoro con lavado 525 x 1120 x 135 mm Ver otros modelos de ViConnect en las páginas 367-383	-	-	-	-	402,-	10	15,8

XX = Sustituir por el código del acabado
01 = Blanco, R1 = Blanco CeramicPlus, T2 = Blanco AntiBac CeramicPlus
Colores de los accesorios:
01 = Blanco, T1 = Blanco AntiBac, P1 = Blue AntiBac, 61 = Cromado, 68 = Blanco

VICARE

€ sin I.V.A.

Modelo registrado
Pida los grifos por separado

INODORO VICARE DE FONDO PROFUNDO RIMLESS
anteriormente O.novo Vita



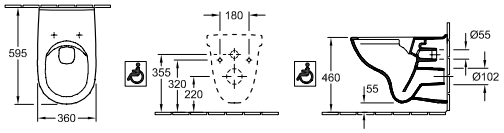

Referencia n°	Descripción	01	R1	T1	P1	T2		pza./ pal.	kg/ pza.
4695 R0 XX	360 x 595 mm Direct Flush AntiBac	363,-	467,-	-	-	534,-	-	12	23
suspendido, salida horizontal, altura de asient: 460 mm, no apto para montaje con enjuague por presión									
9M67 S1 XX	**ASIENTO CON TAPA DE INODORO VICARE** fijación desde arriba, de estabilidad lateral garantizada, con asidero en el borde de la tapa, con bisagras QuickRelease y SoftClosing, bisagras de acero inoxidable	-	-	207,-	207,-	-	-	72	3,2
9M67 61 01	**ASIENTO CON TAPA DE INODORO VICARE** fijación desde abajo, de estabilidad lateral garantizada, con asidero en el borde de la tapa, bisagras de acero inoxidable	153,-	-	-	-	-	-	72	3,1
9M72 61 XX	**ASIENTO CON TAPA DE INODORO VICARE** de estabilidad lateral garantizada, con asidero en el borde de la tapa, con eje de bisagra continuo, bisagras de acero inoxidable	-	-	255,-	255,-	-	-	144	3,2
9M38 S1 01	**ASIENTO CON TAPA DE INODORO** con bisagras QuickRelease y SoftClosing, bisagras de acero inoxidable	137,-	-	-	-	-	-	108	2,4
9M71 61 01	**ASIENTO** bisagras de acero inoxidable	83,-	-	-	-	-	-	108	0,9
9M97 61 XX	**ASIENTO** de estabilidad lateral garantizada, con eje de bisagra continuo, bisagras de acero inoxidable	-	-	165,-	165,-	-	-	72	1,4
9953 00 00	**BASTIDOR DE FIJACIÓN** (opcional)	-	-	-	-	-	193,-		2,9
9222 87 00	**JUEGO DE PROTECCIÓN ACÚSTICA VIPROTECT** (opcional) incl. accesorios	-	-	-	-	-	28,-	600	0,1
9224 27 00	**BASTIDOR ENCASTRABLE PARA INODORO** para instalación en tabique seco, Altura estándar 1120 mm, operación frontal, incl. conducto instalado de fábrica para la conexión/el cableado en el inodoro con lavado 525 x 1120 x 135 mm Ver otros modelos de ViConnect en las páginas 367-383	-	-	-	-	-	402,-	10	15,8
9224 65 00	**BASTIDOR ENCASTRABLE PARA INODORO** para instalación en tabique seco, bañera exenta 450 x 1120 x 165 mm Ver otros modelos de ViConnect en las páginas 367-383	-	-	-	-	-	473,-	8	19,8

XX = Sustituir por el código del acabado
01 = Blanco, R1 = Blanco CeramicPlus, T2 = Blanco AntiBac CeramicPlus
Colores de los accesorios:
01 = Blanco, T1 = Blanco AntiBac, P1 = Blue AntiBac, 61 = Cromado, 68 = Blanco

VICARE

€ sin I.V.A.

Modelo registrado
Pida los grifos por separado

INODORO VICARE DE FONDO PROFUNDO RIMLESS
anteriormente O.novo Vita

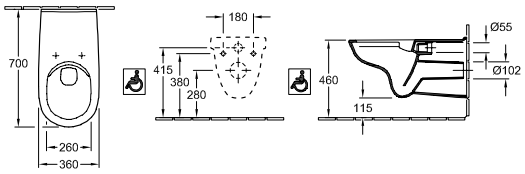

Referencia n°	Descripción	01	R1	T1	P1	T2		pza./ pal.	kg/ pza.
4601 R0 XX	360 x 700 mm Direct Flush AntiBac	339,-	443,-	-	-	510,-	-	16	22,8
suspendido, salida horizontal, con empalmador para alimentación alargado 400 mm, saliente 700 mm, altura de asient: 460 mm, no apto para montaje con enjuague por presión									
9M67 S1 XX	**ASIENTO CON TAPA DE INODORO VICARE** fijación desde arriba, de estabilidad lateral garantizada, con asidero en el borde de la tapa, con bisagras QuickRelease y SoftClosing, bisagras de acero inoxidable	-	-	207,-	207,-	-	-	72	3,2
9M67 61 01	**ASIENTO CON TAPA DE INODORO VICARE** fijación desde abajo, de estabilidad lateral garantizada, con asidero en el borde de la tapa, bisagras de acero inoxidable	153,-	-	-	-	-	-	72	3,1
9M72 61 XX	**ASIENTO CON TAPA DE INODORO VICARE** de estabilidad lateral garantizada, con asidero en el borde de la tapa, con eje de bisagra continuo, bisagras de acero inoxidable	-	-	255,-	255,-	-	-	144	3,2
9M97 61 XX	**ASIENTO** de estabilidad lateral garantizada, con eje de bisagra continuo, bisagras de acero inoxidable	-	-	165,-	165,-	-	-	72	1,4
9953 00 00	**BASTIDOR DE FIJACIÓN** (opcional)	-	-	-	-	-	193,-		2,9
9222 87 00	**JUEGO DE PROTECCIÓN ACÚSTICA VIPROTECT** (opcional) incl. accesorios	-	-	-	-	-	28,-	600	0,1
9224 65 00	**BASTIDOR ENCASTRABLE PARA INODORO** para instalación en tabique seco, bañera exenta 450 x 1120 x 165 mm Ver otros modelos de ViConnect en las páginas 367-383	-	-	-	-	-	473,-	8	19,8
9224 27 00	**BASTIDOR ENCASTRABLE PARA INODORO** para instalación en tabique seco, Altura estándar 1120 mm, operación frontal, incl. conducto instalado de fábrica para la conexión/el cableado en el inodoro con lavado 525 x 1120 x 135 mm Ver otros modelos de ViConnect en las páginas 367-383	-	-	-	-	-	402,-	10	15,8

INODORO DE FONDO PROFUNDO RIMLESS
anteriormente O.novo Vita

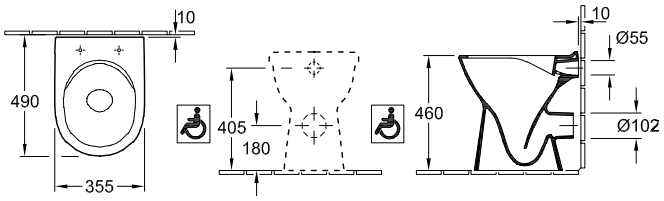

Referencia n°	Descripción	01	R1	T1	P1	T2		pza./ pal.	kg/ pza.
4683 R0 XX	355 x 480 mm Direct Flush	297,-	402,-	-	-	-	-	8	18,7
de pie, salida horizontal, con set de fijación para fijación oculta, altura de asient: 460 mm									
9M67 S1 XX	**ASIENTO CON TAPA DE INODORO VICARE** fijación desde arriba, de estabilidad lateral garantizada, con asidero en el borde de la tapa, con bisagras QuickRelease y SoftClosing, bisagras de acero inoxidable	-	-	207,-	207,-	-	-	72	3,2
9M72 61 XX	**ASIENTO CON TAPA DE INODORO VICARE** de estabilidad lateral garantizada, con asidero en el borde de la tapa, con eje de bisagra continuo, bisagras de acero inoxidable	-	-	255,-	255,-	-	-	144	3,2
9M39 61 01	**ASIENTO CON TAPA DE INODORO** bisagras de acero inoxidable	98,-	-	-	-	-	-	72	2,1
9M97 61 XX	**ASIENTO** de estabilidad lateral garantizada, con eje de bisagra continuo, bisagras de acero inoxidable	-	-	165,-	165,-	-	-	72	1,4

XX = Sustituir por el código del acabado
01 = Blanco, R1 = Blanco CeramicPlus, T2 = Blanco AntiBac CeramicPlus
Colores de los accesorios:
01 = Blanco, T1 = Blanco AntiBac, P1 = Blue AntiBac, 61 = Cromado, 68 = Blanco

VICARE

€ sin I.V.A.

Modelo registrado
Pida los grifos por separado

INODORO VICARE DE FONDO PROFUNDO RIMLESS , CON CISTERNA A COMBINAR
anteriormente O.novo Vita

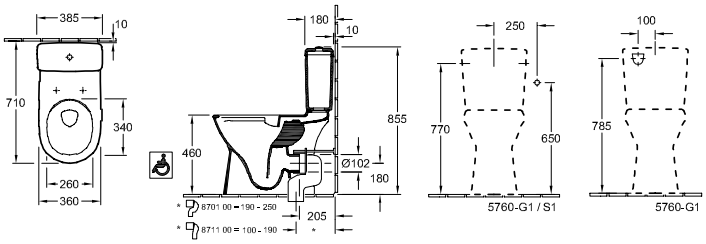

Referencia n°	Descripción	01	R1	T1	P1	T2		pza./ pal.	kg/ pza.
4620 R0 XX	360 x 710 mm Direct Flush AntiBac	230,-	335,-	-	-	402,-	-	6	27,7
de pie, salida horizontal, con set de fijación para fijación oculta, altura de asient: 460 mm									
5760 S1 XX	**CISTERNA** set de fijación incluido, alimentación bilateral, reversible, mecanismo de descarga con botón economizador DualFlush, cromado	179,-	284,-	-	-	-	-	20	12,8
5760 G1 XX	**CISTERNA** set de fijación incluido, alimentación bilateral o por detrás, mecanismo de descarga con botón economizador DualFlush, cromado	179,-	284,-	-	-	-	-	20	12,8
5760 R1 XX	**CISTERNA** set de fijación incluido, alimentación por debajo, mecanismo de descarga con botón economizador DualFlush, cromado	179,-	284,-	-	-	-	-	20	12,8
9M72 61 XX	**ASIENTO CON TAPA DE INODORO VICARE** de estabilidad lateral garantizada, con asidero en el borde de la tapa, con eje de bisagra continuo, bisagras de acero inoxidable	-	-	255,-	255,-	-	-	144	3,2
9M67 61 01	**ASIENTO CON TAPA DE INODORO VICARE** fijación desde abajo, de estabilidad lateral garantizada, con asidero en el borde de la tapa, bisagras de acero inoxidable	153,-	-	-	-	-	-	72	3,1
9M67 S1 XX	**ASIENTO CON TAPA DE INODORO VICARE** fijación desde arriba, de estabilidad lateral garantizada, con asidero en el borde de la tapa, con bisagras QuickRelease y SoftClosing, bisagras de acero inoxidable	-	-	207,-	207,-	-	-	72	3,2
9M39 61 01	**ASIENTO CON TAPA DE INODORO** bisagras de acero inoxidable	98,-	-	-	-	-	-	72	2,1
9M97 61 XX	**ASIENTO** de estabilidad lateral garantizada, con eje de bisagra continuo, bisagras de acero inoxidable	-	-	165,-	165,-	-	-	72	1,4
8701 00 00	**CODO DE DESAGÜE VARIO** para salida vertical 190 - 250 mm	-	-	-	-	-	144,-	100	0,7
8711 00 00	**CODO DE DESAGÜE VARIO** para salida vertical 100 - 190 mm	-	-	-	-	-	144,-	100	0,7

COMBI-PACK
anteriormente O.novo Vita



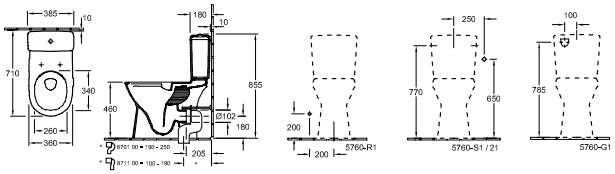

Referencia n°	Descripción	01	R1	T1	T2		pza./ pal.	kg/ pza.
4620 H7 01	Embalaje en caja individual, de pie, salida horizontal Combi-Pack Direct Flush consiste en: Inodoro de fondo profundo DirectFlush 4620 R0 XX, Asiento con bisagras QuickRelease y SoftClosing 9M67 S1 T1, Cisterna con botón economizador DualFlush cromado 5760 21 XX, alimentación bilateral	506,-	-	-	-	-	6	44,5

XX = Sustituir por el código del acabado
01 = Blanco, R1 = Blanco CeramicPlus, T2 = Blanco AntiBac CeramicPlus
Colores de los accesorios:
01 = Blanco, T1 = Blanco AntiBac, P1 = Blue AntiBac, 61 = Cromado, 68 = Blanco

VICARE FUNCTION

€ sin I.V.A.

ASIDERO DE PARED

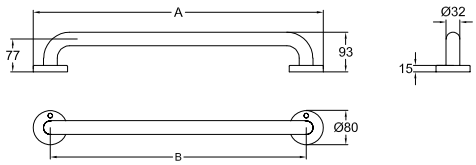

Referencia n°	A	B
92172268	480	400
92172368	680	600

Referencia n°	Descripción	68		pza./ pal.	kg/ pza.
9217 22 68	400 mm	133,-	-	120	0,6
9217 23 68	600 mm	147,-	-	120	0,7

Barra asidero montada en pared hecha de aluminio con revestimiento en polvo, se puede montar tanto en vertical como en horizontal, con materiales de fijación estándar, diámetro del tubo 32 mm, carga máxima de 120 kg de conformidad con los requisitos de TÜV

ASIDERO ABATIBLE



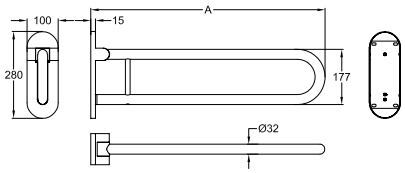

Referencia n°	A
92172468	650
92172568	750
92172668	850

Referencia n°	Descripción	68		pza./ pal.	kg/ pza.
9217 24 68	650 mm	558,-	-	16	3
9217 25 68	750 mm	579,-	-	24	3,4
9217 26 68	850 mm	605,-	-	16	3,9

Soporte plegable hecho de aluminio con revestimiento en polvo, completo con material de fijación estándar, carga máxima de 130 kg de conformidad con los requisitos de TÜV, cumple los requisitos de ÖNORM B1600/1601, DIN 18040 y SIA 500.

9209 19 61	**TRANSMISOR DE MANO PARA RADIOCONTROL** (opcional)	-	620,-		0,6
9219 83 00	**ELEMENTO DE FIJACIÓN PARA BARRAS DE APOYO** (opcional)	-	312,-	24	4,7
9221 09 00	**ELEMENTO DE FIJACIÓN PARA BARRAS DE APOYO** (opcional)	-	312,-	24	5,4

PORTAROLLOS

para asidero abatible



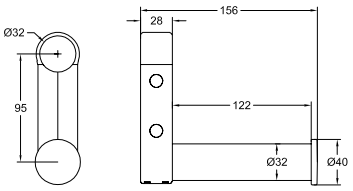

Referencia n°	Descripción	68		pza./ pal.	kg/ pza.
9217 30 68	150x115 mm	74,-	-	392	0,2

portarrollos hecho de aluminio con revestimiento en polvo, para asidero abatible, para instalar en sistemas de tirador con diámetro del tubo de 32 mm.

9219 83 00	**ELEMENTO DE FIJACIÓN PARA BARRAS DE APOYO** (opcional)	-	312,-	24	4,7
9221 09 00	**ELEMENTO DE FIJACIÓN PARA BARRAS DE APOYO** (opcional)	-	312,-	24	5,4

XX = Sustituir por el código del acabado

VICARE FUNCTION

€ sin I.V.A.

ASIDERO DE PARED

reversible a 90°

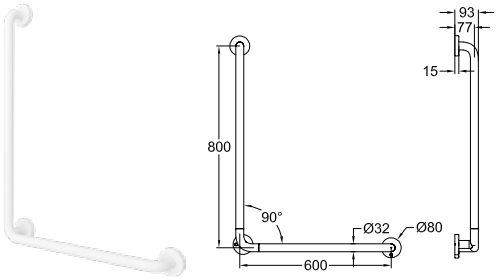

Referencia n°	Descripción	68		pza./ pal.	kg/ pza.
9217 27 68	800x600 mm	238,-	-	120	1,6

Barra asidero reversible en 90° montada en pared hecha de aluminio con revestimiento en polvo, reversible a 90°, con materiales de fijación estándar, carga máxima de 120 kg de conformidad con los requisitos de TÜV

ASIDERO DE PARED

Reversible a 90° con soporte para ducha

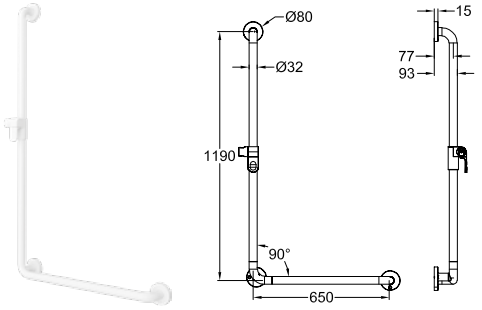

Referencia n°	Descripción	68		pza./ pal.	kg/ pza.
9217 28 68	1190x650 mm	301,-	-	36	2,3

Barra asidero de 90° hecha de aluminio con revestimiento en polvo, Reversible a 90° con soporte para ducha, con materiales de fijación estándar, carga máxima de 120 kg de conformidad con los requisitos de TÜV

BARRA DE DUCHA

vertical con soporte para ducha

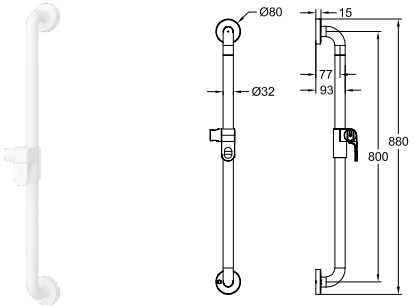

Referencia n°	Descripción	68		pza./ pal.	kg/ pza.
9217 29 68	800 mm	218,-	-	120	1,1

raíl para ducha hecho de aluminio con revestimiento en polvo, vertical con soporte para ducha, con materiales de fijación estándar, carga máxima de 120 kg de conformidad con los requisitos de TÜV

XX = Sustituir por el código del acabado

VICARE FUNCTION

€ sin I.V.A.

BARANDILLA ESQUINA

en T con soporte para ducha, reversible

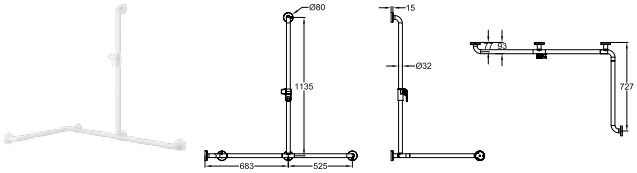

Referencia n°	Descripción	68		pza./ pal.	kg/ pza.
9217 31 68	1135x1208x727 mm	527,-	-	36	2,5

raíl asidero para ducha en T hecho de aluminio con revestimiento en polvo, en T con soporte para ducha, reversible, con soporte para ducha, con materiales de fijación estándar, carga máxima de 120 kg de conformidad con los requisitos de TÜV

BARRA DE DUCHA

para esquina (cortina de ducha no incluida)

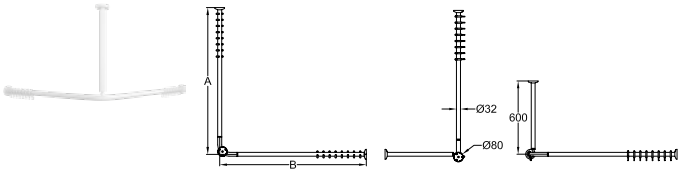

Referencia n°	A	B
92170568	900	900
92170668	1000	1000
92170768	1200	1200

Referencia n°	Descripción	68		pza./ pal.	kg/ pza.
9217 05 68	900x900 mm	343,-	-	36	2,3
9217 06 68	1000x1000 mm	363,-	-	36	2,8
9217 07 68	1200x1200 mm	423,-	-	36	3,2

raíl para ducha hecho de aluminio con revestimiento en polvo, para esquina (cortina de ducha no incluida), los tubos son recortables

REPISA

para el sistema de barra asidero «Function»

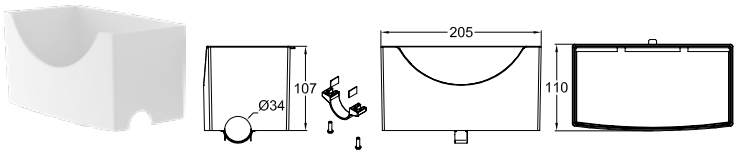

Referencia n°	Descripción	68		pza./ pal.	kg/ pza.
9217 33 68	205x107x110 mm	85,-	-	252	0,3

Estante de plástico ABS para sistema de barra asidero «Function», diámetro del tubo 32-34 mm., para el sistema de barra asidero «Function»

XX = Sustituir por el código del acabado

VICARE DESIGN

€ sin I.V.A.

ASIDERO DE PARED



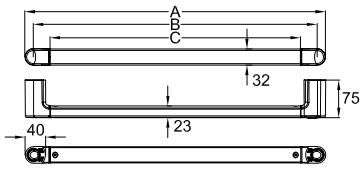

Referencia n°	A	B	C
92170861	400	367	300
92170961	600	567	500

Referencia n°	Descripción	61	pza./ pal.	kg/ pza.
9217 08 61	400 mm	204,-	352	1,2
9217 09 61	600 mm	224,-	84	1,4

Barra asidero montada en pared, de acero inoxidable cromado con piezas de conexión de cinc fundido, se puede montar tanto en vertical como en horizontal, tornillos ocultos de acero inoxidable, carga máxima de 130 kg de conformidad con los requisitos de TÜV

ASIDERO ABATIBLE



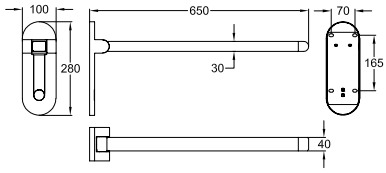

Referencia n°	Descripción	61	pza./ pal.	kg/ pza.
9217 19 61	650 mm	629,-	16	3,4
9217 41 61	650 mm con mecanismo de liberación de bisagras Easy-Click	659,-	16	3,4
Soporte plegable hecho de acero inoxidable cromado, completo con material de fijación estándar, carga máxima de 130 kg de conformidad con los requisitos de TÜV				
9219 83 00	**ELEMENTO DE FIJACIÓN PARA BARRAS DE APOYO** (opcional)	312,-	24	4,7
9221 09 00	**ELEMENTO DE FIJACIÓN PARA BARRAS DE APOYO** (opcional)	312,-	24	5,4

ASIDERO ABATIBLE

con mecanismo de desenganche y superficie suave



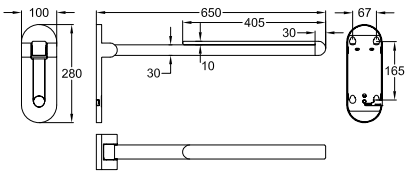

Referencia n°	Descripción	61	pza./ pal.	kg/ pza.
9217 16 61	650 mm	689,-	16	3,4
Soporte plegable hecho de acero inoxidable cromado, con panel SoftTouch y mecanismo de liberación de bisagras EasyClick, con mecanismo de desenganche y superficie suave, completo con material de fijación estándar, carga máxima de 130 kg de conformidad con los requisitos de TÜV				
9219 83 00	**ELEMENTO DE FIJACIÓN PARA BARRAS DE APOYO** (opcional)	312,-	24	4,7
9221 09 00	**ELEMENTO DE FIJACIÓN PARA BARRAS DE APOYO** (opcional)	312,-	24	5,4

XX = Sustituir por el código del acabado

VICARE DESIGN

€ sin I.V.A.

ASIDERO ABATIBLE

con mecanismo de desenganche y superficie suave

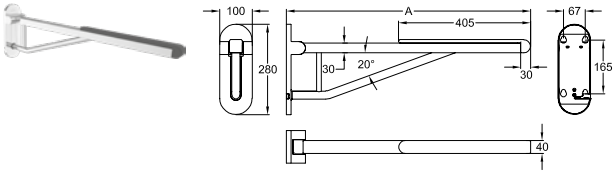

Referencia n°	A
92171761	750
92171861	850

Referencia n°	Descripción	61	pza./ pal.	kg/ pza.
9217 17 61	750 mm	735,-	16	4,4
9217 18 61	850 mm	801,-	16	5,4

Soporte plegable hecho de acero inoxidable cromado, las barandillas, de 750 mm y 850 mm, están sujetas por un tubo de acero inoxidable, de 25 mm de diámetro, con panel SoftTouch y mecanismo de liberación de bisagras EasyClick, con mecanismo de desenganche y superficie suave, completo con material de fijación estándar, carga máxima de 130 kg de conformidad con los requisitos de TÜV

9219 83 00	**ELEMENTO DE FIJACIÓN PARA BARRAS DE APOYO** (opcional)	312,-	24	4,7
9221 09 00	**ELEMENTO DE FIJACIÓN PARA BARRAS DE APOYO** (opcional)	312,-	24	5,4

ASIDERO ABATIBLE

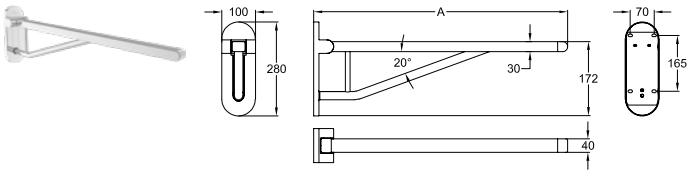

Referencia n°	A	T
92172061	750	*
92172161	850	

Referencia n°	Descripción	61	pza./ pal.	kg/ pza.
9217 20 61	750 mm	653,-	16	4,4
9217 21 61	850 mm	697,-	16	5,4

Soporte plegable hecho de acero inoxidable cromado, las barandillas, de 750 mm y 850 mm, están sujetas por un tubo de acero inoxidable, de 25 mm de diámetro, completo con material de fijación estándar, carga máxima de 130 kg de conformidad con los requisitos de TÜV

9219 83 00	**ELEMENTO DE FIJACIÓN PARA BARRAS DE APOYO** (opcional)	312,-	24	4,7
9221 09 00	**ELEMENTO DE FIJACIÓN PARA BARRAS DE APOYO** (opcional)	312,-	24	5,4

ASIDERO ABATIBLE

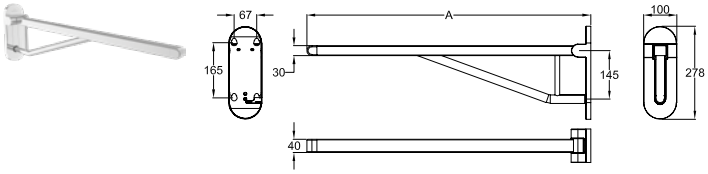

Referencia n°	A
92174261	750
92174361	850

Referencia n°	Descripción	61	pza./ pal.	kg/ pza.
9217 42 61	750 mm	659,-	16	4,4
9217 43 61	850 mm	749,-	24	3,4

Soporte plegable hecho de acero inoxidable cromado, las barandillas, de 750 mm y 850 mm, están sujetas por un tubo de acero inoxidable, de 25 mm de diámetro, con panel SoftTouch y mecanismo de liberación de bisagras EasyClick, completo con material de fijación estándar, carga máxima de 130 kg de conformidad con los requisitos de TÜV

9219 83 00	**ELEMENTO DE FIJACIÓN PARA BARRAS DE APOYO** (opcional)	312,-	24	4,7
9221 09 00	**ELEMENTO DE FIJACIÓN PARA BARRAS DE APOYO** (opcional)	312,-	24	5,4

XX = Sustituir por el código del acabado

VICARE DESIGN

€ sin I.V.A.

BARANDILLA ESQUINA

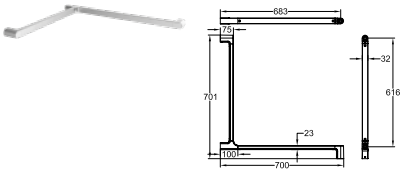

Referencia n°	Descripción	61	pza./ pal.	kg/ pza.
9217 15 61	700 mm	485,-	36	2,1

Raíl asidero vertical para ducha hecho de aluminio cromado con piezas de conexión de cinc fundido, tornillos ocultos de acero inoxidable, carga máxima de 130 kg de conformidad con los requisitos de TÜV

BARANDILLA DE PARED

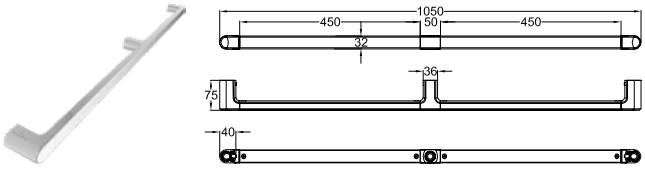

Referencia n°	Descripción	61	pza./ pal.	kg/ pza.
9217 10 61	1050 mm	427,-	84	2,3

barra asidero montada en pared de aluminio cromado con piezas de conexión de cinc fundido, se puede montar tanto en vertical como en horizontal, tornillos ocultos de acero inoxidable, carga máxima de 130 kg de conformidad con los requisitos de TÜV

BARANDILLA

En T con soporte para ducha

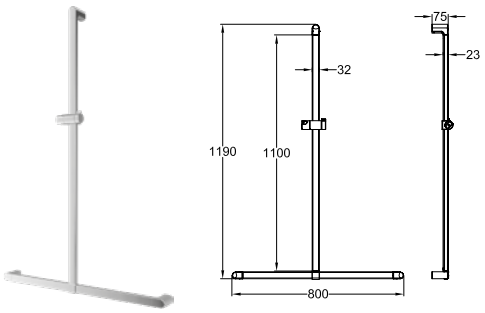

Referencia n°	Descripción	61	pza./ pal.	kg/ pza.
9217 14 61	1190x800 mm	648,-	36	2,6

Raíl asidero en T hecho de aluminio cromado con piezas de conexión de cinc fundido, En T con soporte para ducha, tornillos ocultos de acero inoxidable, con soporte para ducha, carga máxima de 130 kg de conformidad con los requisitos de TÜV

XX = Sustituir por el código del acabado

VICARE DESIGN

€ sin I.V.A.

BARRA

vertical con soporte para ducha

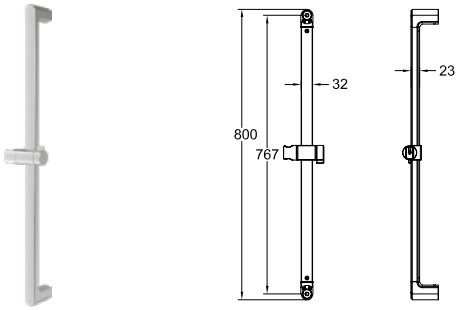

Referencia n°	Descripción	61	pza./ pal.	kg/ pza.
9217 13 61	800 mm	358,-	36	1,2

raíl para ducha hecho de aluminio cromado con piezas de conexión de cinc fundido, vertical con soporte para ducha, tornillos ocultos de acero inoxidable, con soporte para ducha, carga máxima de 130 kg de conformidad con los requisitos de TÜV

BARRA

90° con soporte para ducha, reversible

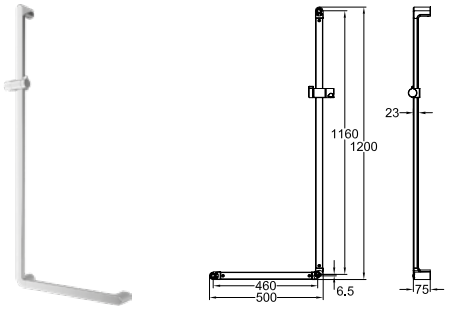

Referencia n°	Descripción	61	pza./ pal.	kg/ pza.
9217 12 61	1200x500 mm	560,-	36	2,6

barra asidero de 90° hecha de aluminio cromado con piezas de conexión de cinc fundido, 90° con soporte para ducha, reversible, tornillos ocultos de acero inoxidable, con soporte para ducha, carga máxima de 130 kg de conformidad con los requisitos de TÜV

ASIDERO DE PARED

reversible a 90°

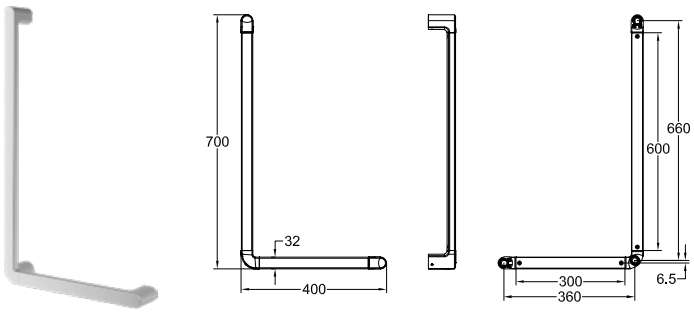

Referencia n°	Descripción	61	pza./ pal.	kg/ pza.
9217 11 61	700x400 mm	443,-	36	2

barra asidero montada en pared de aluminio cromado con piezas de conexión de cinc fundido, reversible a 90°, reversible a 90°, tornillos ocultos de acero inoxidable, carga máxima de 130 kg de conformidad con los requisitos de TÜV

XX = Sustituir por el código del acabado

VICARE DESIGN

€ sin I.V.A.

REPISA

para el sistema de barra asidero «Design»

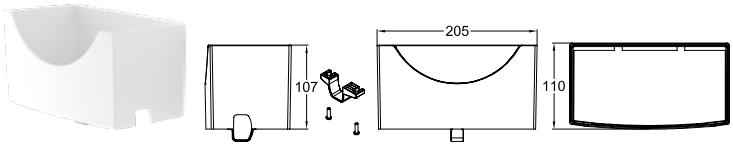

Referencia n°	Descripción	68	pza./ pal.	kg/ pza.
9217 32 68	205x107x110 mm	85,-		0,3

estante de plástico ABS para sistema de barra asidero «Design, para el sistema de barra asidero «Design»

XX = Sustituir por el código del acabado

VICARE UNIVERSAL

€ sin I.V.A.

TABURETE DE BAÑO

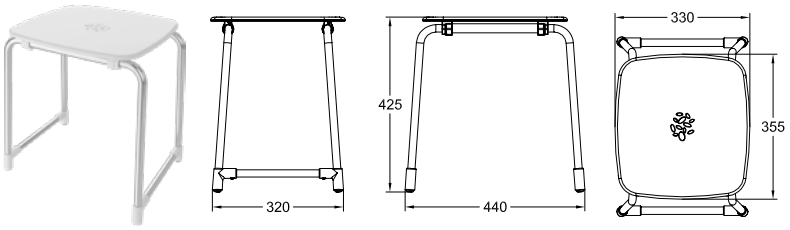

Referencia n°	Descripción	68	pza./ pal.	kg/ pza.
9217 04 68	440x425x330 mm	263,-	72	1,4

Taburete de aluminio para cuarto de baño con asiento de plástico ABS, carga máxima de 160 kg de conformidad con los requisitos de TÜV, cumple la norma CE EWG 93/42

ASIENTO PARA DUCHA

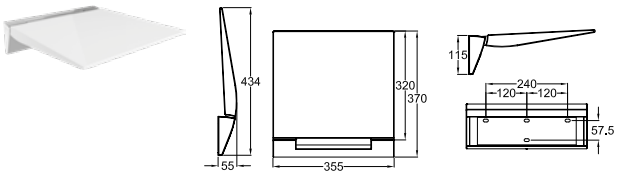

Referencia n°	Descripción	68	pza./ pal.	kg/ pza.
9217 40 68	355x370 mm	446,-	72	4,2
9217 03 68	400x450 mm cumple los requisitos de DIN 18040, ÖNORM B1600/1601 y SIA 500.	632,-	32	4,7

asiento plegable para ducha hecho de aluminio con revestimiento en polvo, incluye SoftStop, carga máxima de 160 kg de conformidad con los requisitos de TÜV

ASIENTO PARA DUCHA

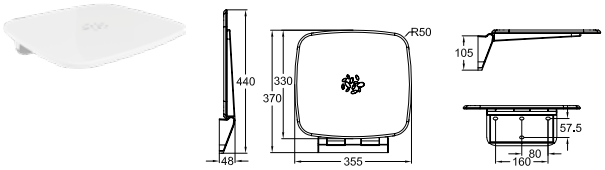

Referencia n°	Descripción	68	pza./ pal.	kg/ pza.
9217 02 68	355x105x370 mm	382,-	84	2,8

asiento plegable para ducha hecho de aluminio con revestimiento en polvo, incluye SoftStop, carga máxima de 160 kg de conformidad con los requisitos de TÜV

SILLA PARA DUCHA

para el sistema de barra asidero «Function»

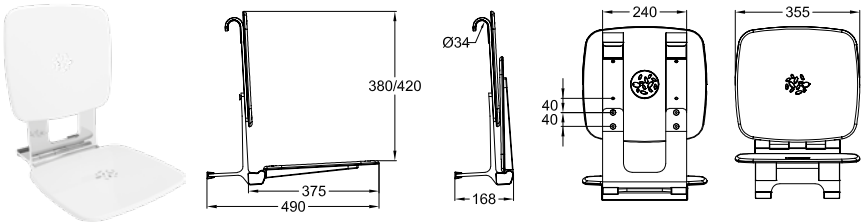

Referencia n°	Descripción	68	pza./ pal.	kg/ pza.
9217 01 68	355x420x390 mm	790,-	24	5,8

Asiento de ducha suspendido, de aluminio con asiento de plástico ABS, de altura ajustable en 4 cm, se adapta a todos los sistemas de barras asidero con un diámetro máximo de 34 mm, para el sistema de barra asidero «Function», carga máxima de 160 kg de conformidad con los requisitos de TÜV

XX = Sustituir por el código del acabado

VICARE UNIVERSAL

€ sin I.V.A.

COMBI-PACK



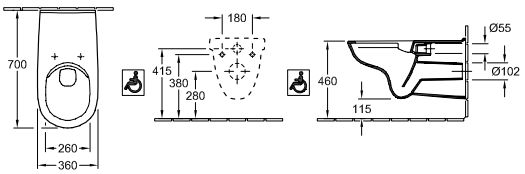

Referencia n°	Descripción	01	pza./ pal.	kg/ pza.
4601 82 01	Embalaje en caja individual, suspendido, salida horizontal consiste en: Inodoro de fondo profundo DirectFlush 4601 R0 XX, Soporte plegable Function 9217 26 68 (2x)	1.727,-	4	25,9

COMBI-PACK



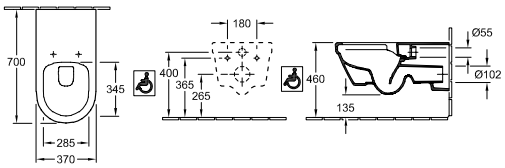

Referencia n°	Descripción	01	pza./ pal.	kg/ pza.
5649 81 01	Embalaje en caja individual, suspendido, salida horizontal consiste en: Inodoro de fondo profundo DirectFlush 5649 R0 XX, Soporte plegable Design 9217 21 61 (2x)	2.095,-	4	38,2

COMBI-PACK



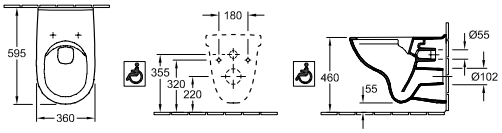

Referencia n°	Descripción	01	pza./ pal.	kg/ pza.
4695 75 01	Embalaje en caja individual, suspendido, salida horizontal consiste en: Inodoro de fondo profundo DirectFlush 4695 R0 XX, Asiento de inodoro 9M67 S1 T1 con topes especiales para evitar desplazamientos laterales, con tapa de fácil apertura, con sistemas QuickRelease y SoftClosing, Soporte plegable 9217 20 61 (2x)	2.148,-	4	34,5

COMBI-PACK



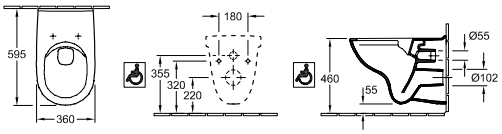

Referencia n°	Descripción	01	pza./ pal.	kg/ pza.
4695 76 01	Embalaje en caja individual, suspendido, salida horizontal consiste en: Inodoro de fondo profundo DirectFlush 4695 R0 XX, Asiento de inodoro 9M67 S1 T1 con topes especiales para evitar desplazamientos laterales, con tapa de fácil apertura, con sistemas QuickRelease y SoftClosing, Soporte plegable Function 9217 25 68 (2x)	1.873,-	4	34,2

XX = Sustituir por el código del acabado

VICLEAN

Duchas WC

- Disfrute de una placentera sensación, como el frescor tras la ducha, con los inodoros con lavado de Villeroy & Boch
- Los inodoros con lavado de Villeroy & Boch limpian con eyectores de agua suaves, cálidos y de ajuste individual
- Benefíciese de muchas otras funciones higiénicas, cómodas y fáciles de usar

PRO.VILLEROY-BOCH.COM/TECHNICALDRAWINGS



Colores Cerámicos

01 = Blanco

R1 = Blanco CeramicPlus



R7 = Pure Black CeramicPlus

Colores paneles de mandos



RB = Glass Glossy Black

RE = Glass Glossy White

VICLEAN

Funciones	Tivo V22E M1	ViClean-I 100 V0E1 00	ViClean-I 200 V0E2 00	Supreo V16E N2	Supreo Select V16E N3
					
FUNCIÓN DE LAVADO					
Lavado trasero	○	○	○	○	○
Lavabo femenino	○	○	○	○	○
Aerosol pulsante	○	○	○	○	○
Aerosol oscilante	○	–	–	–	–
Innovador lavado confort con chorro de lavado Harmoni-cWave	–	○	○	○	○
Ajuste de la temperatura, la intensidad del chorro y posición de la tobera de ducha	5	5	5	5	5
HIGIENE					
Limpieza anterior y posterior automática de la cánula con agua fresca	○	○	○	○	○
Superficie CeramicPlus	–	○	○	○	○
Mecanismo QuickRelease	–	○	–	○	–
Asiento de inodoro Duroplast	–	○	○	○	○
Filtro de agua integrado	○	–	–	○	○
Función de descalcificación	○	–	–	○	○
CONFORT					
Función SoftClosing	○	○	○	○	○
Mando a distancia	○	○	○	○	○
Calefacción del asiento	○	–	○	–	○
Temperatura del secador regulable	5	–	5	–	5
EcoMode	○	–	–	–	○
Secador de aire caliente	○	–	○	○	○
Detección de usuario	○	–	○	○	○
Extractor de olores	○	–	–	○	○
Luz UV para desinfectar los eyectores y el agua	–	–	–	○	○
Iluminación nocturna	○	–	–	○	○
Luz de ambiente	–	–	–	○	○
Apertura y cierre automáticos del asiento y la tapa	–	–	–	–	○
AutoFlush*	–	–	–	○	○
App	–	○	○	○	○
DISEÑO					
Instalación de los eyectores a ras	–	○	○	○	○
Sin reborde	○	○	○	○	○
Volumen de enjuague	4,2l / 6l	3l / 4,5l	3l / 4,5l	3l / 4,5l	3l / 4,5l

*Solo en combinación con un sistema de instalación y pulsador adecuados

VICLEAN

€ sin I.V.A.

VICLEAN I-100 INODORO CON DUCHA RIMLESS
DirectFlush

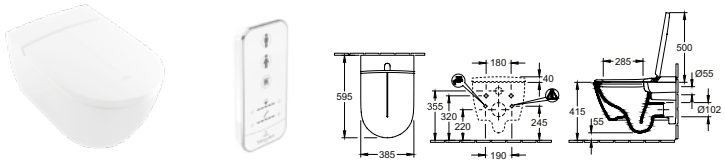

Referencia nº	Descripción	plus R1	plus R7		pza./ pal.	kg/ pza.
V0E1 00 XX	385 x 400 x 595 mm, Embalaje en caja individual 	3.925,-	5.071,-	-	6	30,6

consiste en:
Inodoro ViClean-I 100 con lavado-I100, 385 x 595 x 400 mm, 220-240 V AC / 50 Hz
Mando a distancia
Asiento con tapa
Juego de conexión de agua, suspendido, salida horizontal, set de fijación incluido, con el sistema economizador de agua AQUAREDUCT®: volumen de aclarado: 3 / 4,5 litros, Debe haber una conexión de agua y electricidad disponible, Usar únicamente en el rango de presiones de servicio entre 0,1 Mpa (dinámica) y 1,0 Mpa (estática), Usar únicamente en un rango de temperaturas del agua entre 10°C y 35°C, Para una dureza del agua de ≥ 2,4 mmol/l (≥ 14°dH), se recomienda usar un sistema de ablandamiento del agua.

V995 04 00	**JUEGO DE FILTRO ANTICAL** NUEVO Incluye: válvula de bola de 3/8", latiguillo de 3/8", microfiltro de 1/2", filtro antical, abrazaderas, anillo sellante, paño de limpieza, instrucciones de instalación	-	-	150,-		
V995 71 00	**CARTUCHO DE FILTRO** NUEVO Filtro antical, el ciclo de cambio de filtro depende de la calidad del agua (recomendación: cada 6 meses)	-	-	25,-		
9224 27 00	**BASTIDOR ENCASTRABLE PARA INODORO** para instalación en tabique seco Altura estándar 1120 mm operación frontal incl. conducto instalado de fábrica para la conexión/el cableado en el inodoro con lavado 525 x 1120 x 135 mm Ver otros modelos de ViConnect en las páginas 367-383	-	-	402,-	10	15,8

VICLEAN I-200 INODORO CON DUCHA RIMLESS
DirectFlush

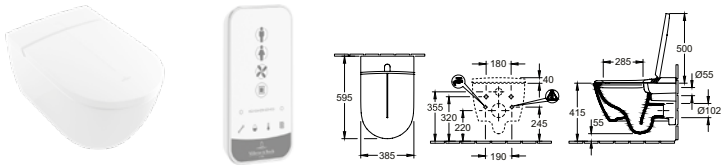

Referencia nº	Descripción	plus R1	plus R7		pza./ pal.	kg/ pza.
V0E2 00 XX	385 x 400 x 595 mm, Embalaje en caja individual 	4.708,-	6.090,-	-	6	31,7

consiste en:
Inodoro ViClean-I 200 con lavado-I100, 385 x 595 x 400 mm, 220-240 V AC / 50 Hz
Mando a distancia
Asiento con tapa
Juego de conexión de agua, suspendido, salida horizontal, set de fijación incluido, con el sistema economizador de agua AQUAREDUCT®: volumen de aclarado: 3 / 4,5 litros, Debe haber una conexión de agua y electricidad disponible, Usar únicamente en el rango de presiones de servicio entre 0,1 Mpa (dinámica) y 1,0 Mpa (estática), Usar únicamente en un rango de temperaturas del agua entre 10°C y 35°C, Para una dureza del agua de ≥ 2,4 mmol/l (≥ 14°dH), se recomienda usar un sistema de ablandamiento del agua.

V995 04 00	**JUEGO DE FILTRO ANTICAL** NUEVO Incluye: válvula de bola de 3/8", latiguillo de 3/8", microfiltro de 1/2", filtro antical, abrazaderas, anillo sellante, paño de limpieza, instrucciones de instalación	-	-	150,-		
V995 71 00	**CARTUCHO DE FILTRO** NUEVO Filtro antical, el ciclo de cambio de filtro depende de la calidad del agua (recomendación: cada 6 meses)	-	-	25,-		
9224 27 00	**BASTIDOR ENCASTRABLE PARA INODORO** para instalación en tabique seco Altura estándar 1120 mm operación frontal incl. conducto instalado de fábrica para la conexión/el cableado en el inodoro con lavado 525 x 1120 x 135 mm Ver otros modelos de ViConnect en las páginas 367-383	-	-	402,-	10	15,8

XX = Sustituir por el código del acabado
01 = Blanco, R1 = Blanco CeramicPlus, R7 = Pure Black CeramicPlus
RB = Glass Glossy Black, RE = Glass Glossy White

VICLEAN

€ sin I.V.A.

SUPREO INODORO CON DUCHA RIMLESS
TwistFlush



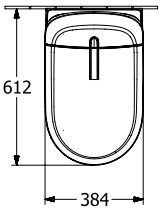

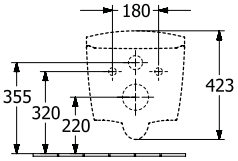

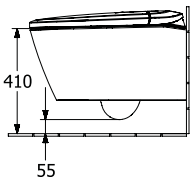

Referencia n°	Descripción		R1	R7	RE, RB		pza./ pal.	kg/ pza.
V16E N2 XX	384 x 423 x 612 mm, Embalaje en caja individual	ViClean NUEVO	3.206,-	3.507,-	-	-	6	35

consiste en:
Inodoro Supreo V16EN2
Mando a distancia
Asiento con tapa
Juego de conexión de agua, suspendido, salida horizontal, set de fijación incluido, con el sistema economizador de agua AQUAREDUCT®: volumen de aclarado: 3 / 4,5 litros, Debe haber una conexión de agua y electricidad disponible, Usar únicamente en el rango de presiones de servicio entre 0,05 Mpa (dinámica) y 0,75 Mpa (estática), Usar únicamente en un rango de temperaturas del agua entre 3°C y 35°C, Para una dureza del agua de ≥ 2,4 mmol/l (≥ 14°dH), se recomienda usar un sistema de ablandamiento del agua., **Nota: ¡Los accesorios necesarios para la función AutoFlush se deben usar combinados (V994 48 00 y V994 42 XX)!**

V995 72 00	**AGENTE DESCALCIFICADOR** Capacidad: 125 ml; llenar hasta completar la capacidad; el ciclo de descalcificación depende de la calidad del agua (máx. cada 3 meses)	NUEVO	-	-	16,-	16,-		
V995 69 XX	**MONTURA ANTIRROBO SUPREO** opcional para el mando a distancia Supreo	NUEVO	15,-	15,-	-	-		
V994 48 00	**SISTEMA DE INSTALACIÓN DE INODORO SUPREO** 500 x 1120 x 120 mm	NUEVO	-	-	767,-	767,-	10	15,8
V994 42 XX	**PULSADOR SUPREO** 260 x 153 x 117 mm	NUEVO	-	-	356,-	356,-		0,72

SUPREO SELECT INODORO CON DUCHA RIMLESS
TwistFlush



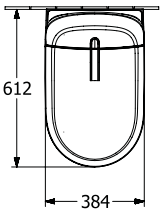

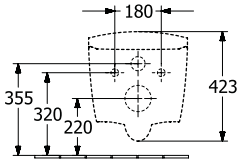

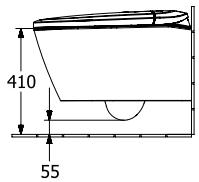

Referencia n°	Descripción		R1	R7	RE, RB		pza./ pal.	kg/ pza.
V16E N3 XX	384 x 423 x 612 mm, Embalaje en caja individual	ViClean NUEVO	3.908,-	4.208,-	-	-	6	35

consiste en:
Inodoro Supreo V16EN3
Mando a distancia
Asiento con tapa
Juego de conexión de agua, suspendido, salida horizontal, set de fijación incluido, con el sistema economizador de agua AQUAREDUCT®: volumen de aclarado: 3 / 4,5 litros, Debe haber una conexión de agua y electricidad disponible, Usar únicamente en el rango de presiones de servicio entre 0,05 Mpa (dinámica) y 0,75 Mpa (estática), Usar únicamente en un rango de temperaturas del agua entre 3°C y 35°C, Para una dureza del agua de ≥ 2,4 mmol/l (≥ 14°dH), se recomienda usar un sistema de ablandamiento del agua., **Nota: ¡Los accesorios necesarios para la función AutoFlush se deben usar combinados (V994 48 00 y V994 42 XX)!**

V995 72 00	**AGENTE DESCALCIFICADOR** Capacidad: 125 ml; llenar hasta completar la capacidad; el ciclo de descalcificación depende de la calidad del agua (máx. cada 3 meses)	NUEVO	-	-	16,-	16,-		
V995 69 XX	**MONTURA ANTIRROBO SUPREO** opcional para el mando a distancia Supreo	NUEVO	15,-	15,-	-	-		
V994 48 00	**SISTEMA DE INSTALACIÓN DE INODORO SUPREO** 500 x 1120 x 120 mm	NUEVO	-	-	767,-	767,-	10	15,8
V994 42 XX	**PULSADOR SUPREO** 260 x 153 x 117 mm	NUEVO	-	-	356,-	356,-		0,72

XX = Sustituir por el código del acabado
01 = Blanco, R1 = Blanco CeramicPlus, R7 = Pure Black CeramicPlus
RB = Glass Glossy Black, RE = Glass Glossy White

VICLEAN

€ sin I.V.A.

TIVO INODORO CON DUCHA RIMLESS
DirectFlush

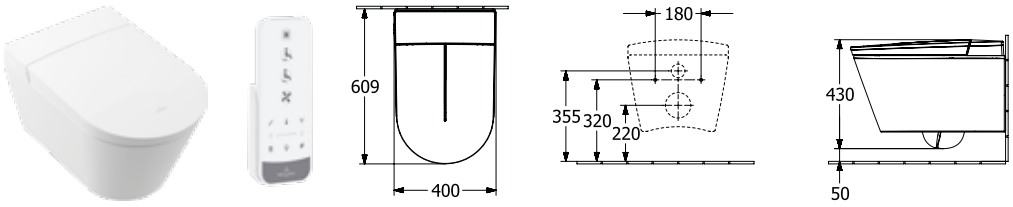

Referencia nº	Descripción	01			pza./ pal.	kg/ pza.
V22E M1 01	400 x 430 x 609 mm, Embalaje en caja individual ViClean NUEVO	2.004,-	-	-	6	39,5

consiste en:
Inodoro Tivo V22EM1 con lavado
Mando a distancia
Asiento con tapa
Juego de conexión de agua, suspendido, salida horizontal, set de fijación incluido, con el sistema economizador de agua AQUAREDUCT®: volumen de aclarado: 4,2 / 6 litros, Debe haber una conexión de agua y electricidad disponible, Usar únicamente en el rango de presiones de servicio entre 0,05 Mpa (dinámica) y 0,75 Mpa (estática), Usar únicamente en un rango de temperaturas del agua entre 3°C y 35°C, Para una dureza del agua de ≥ 2,4 mmol/l (≥ 14°dH), se recomienda usar un sistema de ablandamiento del agua.

V995 72 00	**AGENTE DESCALCIFICADOR** NUEVO Capacidad: 125 ml; llenar hasta completar la capacidad; el ciclo de descalcificación depende de la calidad del agua (máx. cada 3 meses)	-	16,-	-		
9224 27 00	**BASTIDOR ENCASTRABLE PARA INODORO** para instalación en tabique seco Altura estándar 1120 mm operación frontal incl. conducto instalado de fábrica para la conexión/el cableado en el inodoro con lavado 525 x 1120 x 135 mm Ver otros modelos de ViConnect en las páginas 367-383	-	402,-	-	10	15,8

XX = Sustituir por el código del acabado
01 = Blanco, R1 = Blanco CeramicPlus, R7 = Pure Black CeramicPlus
RB = Glass Glossy Black, RE = Glass Glossy White

VICLEAN

€ sin I.V.A.

JUEGO DE FILTRO ANTICAL



Referencia n°	Descripción			pza./ pal.	kg/ pza.
V995 04 00	Incluye: válvula de bola de 3/8", latiguillo de 3/8", microfiltro de 1/2", filtro antical, abrazaderas, anillo sellante, paño de limpieza, instrucciones de instalación	NUEVO	150,-		

CARTUCHO DE FILTRO



Referencia n°	Descripción			pza./ pal.	kg/ pza.
V995 71 00	Filtro antical, el ciclo de cambio de filtro depende de la calidad del agua (recomendación: cada 6 meses)	NUEVO	25,-		

AGENTE DESCALCIFICADOR



Referencia n°	Descripción			pza./ pal.	kg/ pza.
V995 72 00	Capacidad: 125 ml; llenar hasta completar la capacidad; el ciclo de descalcificación depende de la calidad del agua (máx. cada 3 meses)	NUEVO	16,-		

MONTURA ANTIRROBO SUPREO



Referencia n°	Descripción		R1, R7	pza./ pal.	kg/ pza.
V995 69 XX	163 x 50 x 30 mm opcional para el mando a distancia Supreo	NUEVO	15,-		

XX = Sustituir por el código del acabado
01 = Blanco, R1 = Blanco CeramicPlus, R7 = Pure Black CeramicPlus
RB = Glass Glossy Black, RE = Glass Glossy White

VICLEAN

€ sin I.V.A.

SISTEMA DE INSTALACIÓN DE INODORO SUPREO



Referencia n°	Descripción			pza./ pal.	kg/ pza.
V994 48 00	500 x 1120 x 120 mm para instalación en tabique seco, Altura estándar, incl. conducto instalado de fábrica para la conexión/el cableado en el inodoro con lavado, Adecuado para la función AutoFlush (en combinación con el inodoro con lavado Supreo)	NUEVO	767,-	10	15,8

PULSADOR SUPREO



Referencia n°	Descripción		RE, RB	pza./ pal.	kg/ pza.
V994 42 XX	260 x 153 x 117 mm superficie de cristal de seguridad de gran calidad, Adecuado para la función AutoFlush (en combinación con el inodoro con lavado Supreo)	NUEVO	356,-		0,72

XX = Sustituir por el código del acabado
01 = Blanco, R1 = Blanco CeramicPlus, R7 = Pure Black CeramicPlus
RB = Glass Glossy Black, RE = Glass Glossy White

SISTEMAS DE INSTALACIÓN VICONNECT

PRO.VILLEROY-BOCH.COM/TECHNICALDRAWINGS

- Elementos de pared, pulsadores y accesorios
- Paneles de diseño en distintos materiales y colores para todas las categorías de precios
- Elementos de inodoro adecuados para todos los inodoros suspendidos (estándar, Compact, ViCare, ViClean) e inodoros de pie cercanos a la pared
- Elementos de inodoro para montaje en seco y mampostería
- Elementos adicionales para instalación en pared de obra seca para bidé, urinario, lavabo, etc.
- Elementos de inodoro aplicables a SupraFix 4.0, ViFix, Suprafix 3.0, DirectFlush, TwistFlush y TwistFlush[e3]
- 25 años de garantía para todos los repuestos



Colores paneles de mandos

61 = Cromado | 68 = Blanco | 69 = Cromado mate | AN = Black Matt | D8 = Anthracite Matt | LC = Stainless steel | N5 = White Matt | RA = Glass Glossy Grey | RB = Glass Glossy Black | RE = Glass Glossy White

SISTEMAS DE INSTALACIÓN VICONNECT

€ sin I.V.A.

BASTIDOR ENCASTRABLE PARA INODORO

para instalación en tabique seco, Altura estándar 1120 mm, operación frontal, incl. conducto instalado de fábrica para la conexión/el cableado en el inodoro con lavado



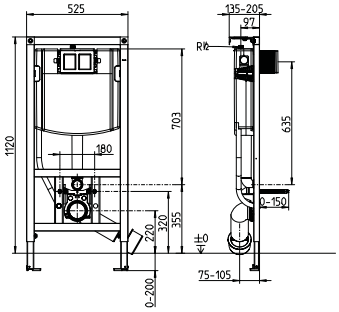

- para inodoro suspendido
- válvula de caudal de enjuague ajustable para adaptarse a tazas de inodoro sin reborde
- Selector deslizante - fácil ajuste del gran volumen de enjuague de 6 a 4,5 l
- Volumen de enjuague preconfigurado: 6 / 3 l
- Rango para el gran volumen de enjuague: 4,5 - 7,5 l
- Rango para el pequeño volumen de enjuague: 3 / 4 l
- patas autobloqueantes con placas base ajustables
- adecuados para instalación en perfiles en U: UW50 y UW75

Referencia n°	Descripción		pza./ pal.	kg/ pza.
9224 27 00	525 x 1120 x 135 mm Construcción autoportante, con bastidor de acero con revestimiento en polvo y cisterna oculta, aislada contra la condensación, enjuague dual y valvulería del grupo I, incl. conjunto completo de materiales de fijación y conexión, probado conforme a la norma EN 14055	402,-	10	15,8

para revestimiento en seco, instalación sobre pared sólida, tabiques ligeros, etc., rango de ajuste desde los pies a nivel de suelo sin revestimiento hasta el borde superior del suelo revestido: 0-200 mm, Ajuste de la profundidad del canto delantero del elemento: 135-205 mm, incl. 2 monturas murales con colocación angular y ajuste de la profundidad, Juego de conexión de válvula angular R1/2, Codo de PE para conexión de inodoro DN 90 (Ø90) / con manguito reductor DN 90 (Ø90) / DN 110 (Ø110) con tapa protectora, Juego de conexión del inodoro DN 90 (Ø 90) / 180 mm, Clip de montaje para codo de desagüe, con cuatro ajustes, 2 pernos de sujeción M12 para inodoro, ajustables a 180 mm con tapones de protección y tuercas, latiguillo para válvula de alimentación, con posibilidad de apriete manual, con sujeciones, incl. instrucciones de montaje, sin placa de activación

9219 80 00	**JUEGO DE CONEXIÓN 1/2"** compuesto por: pieza en T, tubo flexible 1300 mm con tuerca de rebose 1/2" x 1/2", solo para montaje con el elemento para inodoro ViConnect 9224 27 00	154,-	900	0,3
9221 15 00	**JUEGO DE CONEXIÓN OCULTO 3/8"** compuesto por: pieza en T, tubo flexible 1300 mm con tuerca de rebose 1/2" x 3/8"	154,-	900	0,2
9223 85 00	**JUEGO DE ALARGADORES PARA PLACAS DE ACTIVACIÓN** para compensar las paredes de estructuras gruesas	106,-	720	0,1
9221 40 00	**SET DE ASPIRACIÓN DE OLORES** para combinar con sistemas de extracción de aire mediante conexión con el codo del tubo de desagüe	128,-	120	0,4
9209 16 00	**DESCARGA HIGIÉNICA CON FUENTE DE ALIMENTACIÓN** Enjuague de tuberías de conformidad con la norma EN 806-5 para evitar el agua estancada	1.119,-		0,6
9209 26 00	**DESCARGA HIGIÉNICA CON BATERÍA** Enjuague de tuberías de conformidad con la norma EN 806-5 para evitar el agua estancada	991,-		0,3

BASTIDOR ENCASTRABLE PARA INODORO

para instalación en tabique seco, Altura estándar 1120 mm, operación frontal



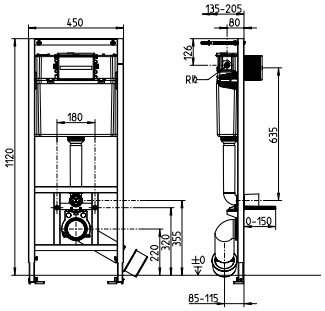

- para inodoro suspendido
- proyección máxima del inodoro hasta 620 mm
- no combinable con ViClean o ViCare/O.novo Vita
- Selector deslizante - fácil ajuste del gran volumen de enjuague de 6 a 4,5 l
- Volumen de enjuague preconfigurado: 6 / 3 l
- Rango para el gran volumen de enjuague: 4,5 - 7,5 l
- Rango para el pequeño volumen de enjuague: 3 / 4 l
- patas autobloqueantes con placas base ajustables
- adecuados para instalación en perfiles en U: UW50 y UW75

Referencia n°	Descripción		pza./ pal.	kg/ pza.
9209 96 00	450 x 1120 x 135 mm Construcción autoportante, con bastidor de acero con revestimiento en polvo y cisterna oculta, aislada contra la condensación, enjuague dual y valvulería del grupo I, incl. conjunto completo de materiales de fijación y conexión, probado conforme a la norma EN 14055	264,-	17	10,3

para revestimiento en seco, instalación sobre pared sólida, tabiques ligeros, etc., rango de ajuste desde los pies a nivel de suelo sin revestimiento hasta el borde superior del suelo revestido: 0-200 mm, Ajuste de la profundidad del canto delantero del elemento: 135-205 mm, incl. 2 soportes de pared, Juego de conexión de válvula angular R1/2, Codo de PE para conexión de inodoro DN 90 (Ø90) / con manguito reductor DN 90 (Ø90) / DN 110 (Ø110) con tapa protectora, Juego de conexión del inodoro DN 90 (Ø 90) / 180 mm, Clip de montaje para codo de desagüe, con cuatro ajustes, 2 pernos de sujeción M12 para inodoro, ajustables a 180 mm con tapones de protección y tuercas, con sujeciones, incl. instrucciones de montaje, sin placa de activación

9223 85 00	**JUEGO DE ALARGADORES PARA PLACAS DE ACTIVACIÓN** para compensar las paredes de estructuras gruesas	106,-	720	0,1

XX = Sustituir por el código del acabado
61 = Cromado, 68 = Blanco, 69 = Cromado mate, AN = Black Matt, D8 = Anthracite Matt, LC = Stainless steel, N5 = White Matt,
RA = Glass Glossy Grey, RB = Glass Glossy Black, RE = Glass Glossy White

SISTEMAS DE INSTALACIÓN VICONNECT

€ sin I.V.A.

BASTIDOR ENCASTRABLE PARA INODORO

para instalación en tabique seco, Altura estándar 1120 mm, operación frontal



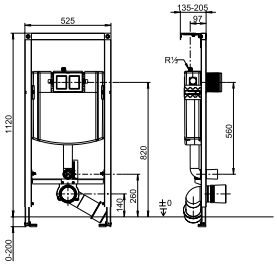

- para inodoros de pie para niños de todas las edades
- Ajuste del nivel de la cisterna oculta a una altura adecuada para niños de todas las edades
- Codo de enjuague recortable
- Altura del codo de conexión del WC ajustable
- Volumen de enjuague preconfigurado: 6 / 3 l
- Rango para el gran volumen de enjuague: 4,5 - 7,5 l
- Rango para el pequeño volumen de enjuague: 3 / 4 l
- Se puede combinar con Contour 21 de Ideal Standard

Referencia n°	Descripción		pza./ pal.	kg/ pza.
9221 54 00	525 x 1120 x 135 mm Construcción autoportante, con bastidor de acero con revestimiento en polvo y cisterna oculta, aislada contra la condensación, enjuague dual y valvulería del grupo I, incl. conjunto completo de materiales de fijación y conexión, probado conforme a la norma EN 14055	307,-	10	10,9

para revestimiento en seco, instalación sobre pared sólida, tabiques ligeros, etc., rango de ajuste desde los pies a nivel de suelo sin revestimiento hasta el borde superior del suelo revestido: 0-200 mm, Ajuste de la profundidad del canto delantero del elemento: 135-205 mm, incl. 2 monturas murales con colocación angular y ajuste de la profundidad, Juego de conexión de válvula angular R1/2, Codo de PE para conexión de inodoro DN 90 (Ø90) / con manguito reductor DN 90 (Ø90) / DN 110 (Ø110) con tapa protectora, Juego de conexión del inodoro DN 90 (Ø 90) / 180 mm, Abrazadera de montaje para sifón, latiguillo para válvula de alimentación, con posibilidad de apriete manual, con sujeciones, incl. instrucciones de montaje, sin placa de activación

BASTIDOR ENCASTRABLE PARA INODORO

para instalación en tabique seco, bañera exenta, Altura de montaje 1120 mm



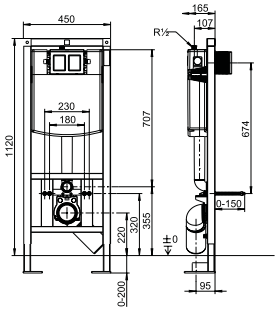

- para inodoro suspendido
- Volumen de enjuague preconfigurado: 6 / 3 l
- Rango para el gran volumen de enjuague: 4,5 - 7,5 l
- Rango para el pequeño volumen de enjuague: 3 / 4 l

Referencia n°	Descripción		pza./ pal.	kg/ pza.
9224 65 00	450 x 1120 x 165 mm Construcción autoportante, con bastidor de acero con revestimiento en polvo y patas de gran resistencia, con cisterna oculta, aislada contra la condensación, enjuague dual y valvulería del grupo I, incl. conjunto completo de materiales de fijación y conexión, probado conforme a la norma EN 14055	473,-	8	19,8

para revestimiento en seco, para montaje exento, rango de ajuste desde los pies a nivel de suelo sin revestimiento hasta el borde superior del suelo revestido: 0-200 mm, ajuste de la profundidad del borde delantero 165-215 mm, incl. 2 monturas murales con colocación angular y ajuste de la profundidad, Juego de conexión de válvula angular R1/2, Codo de PVC para inodoro DN 110 (Ø 110) con tapa de protección, Juego de conexión del inodoro DN 90 (Ø 90) / 180 mm, Clip de montaje para codo de desagüe, con cuatro ajustes, 2 pernos de sujeción M12 para inodoro, ajustables a 180/230 mm con tapones de protección y tuercas, latiguillo para válvula de alimentación, con posibilidad de apriete manual, con sujeciones, incl. instrucciones de montaje, sin placa de activación

XX = Sustituir por el código del acabado
61 = Cromado, 68 = Blanco, 69 = Cromado mate, AN = Black Matt, D8 = Anthracite Matt, LC = Stainless steel, N5 = White Matt, RA = Glass Glossy Grey, RB = Glass Glossy Black, RE = Glass Glossy White

SISTEMAS DE INSTALACIÓN VICONNECT

€ sin I.V.A.

BASTIDOR ENCASTRABLE PARA INODORO

para instalación en tabique seco, Altura de montaje 820 mm, operación frontal/superior



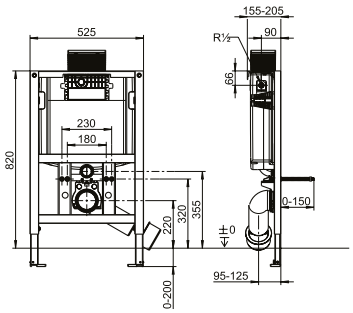

- para inodoro suspendido
- Selector deslizante - fácil ajuste del gran volumen de enjuague de 6 a 4,5 l
- Volumen de enjuague preconfigurado: 6 / 3 l
- Rango para el gran volumen de enjuague: 4,5 - 7,5 l
- Rango para el pequeño volumen de enjuague: 3 / 4 l
- patas autobloqueantes con placas base ajustables
- adecuados para instalación en perfiles en U: UW50 y UW75

Referencia n°	Descripción		pza./ pal.	kg/ pza.
9224 75 00	525 x 820 x 155 mm Construcción autoportante, con bastidor de acero con revestimiento en polvo y cisterna oculta, aislada contra la condensación, enjuague dual y valvulería del grupo I, incl. conjunto completo de materiales de fijación y conexión, probado conforme a la norma EN 14055	536,-	14	13,9

para revestimiento en seco, instalación sobre pared sólida, tabiques ligeros, etc., rango de ajuste desde los pies a nivel de suelo sin revestimiento hasta el borde superior del suelo revestido: 0-200 mm, ajuste de profundidad del borde delantero del elemento: 135-205 mm (cuando se acciona desde arriba 155-205 mm), incl. 2 soportes de pared, Con colocación angular y ajuste de la profundidad, Juego de conexión de válvula angular R1/2, Codo de PE para conexión de inodoro DN 90 (Ø90) / con manguito reductor DN 90 (Ø90) / DN 110 (Ø110) con tapa protectora, Juego de conexión del inodoro DN 90 (Ø 90) / 180 mm, 2 pernos de sujeción M12 para inodoro, 180 mm con tapones de protección y tuercas, latiguillo para válvula de alimentación, con posibilidad de apriete manual, con sujeciones, incl. instrucciones de montaje, sin placa de activación

9223 85 00	**JUEGO DE ALARGADORES PARA PLACAS DE ACTIVACIÓN** para compensar las paredes de estructuras gruesas	106,-	720	0,1

BASTIDOR ENCASTRABLE COMPACT PARA INODORO

para instalación en tabique seco, con 80 mm de profundidad de la cisterna, operación frontal



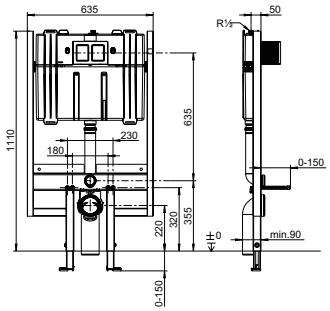

- para inodoro suspendido
- Volumen de enjuague preconfigurado: 6 / 3 l
- Rango para el gran volumen de enjuague: 4,5 - 7,5 l
- Rango para el pequeño volumen de enjuague: 3 / 4 l
- patas autobloqueantes con placas base ajustables
- adecuados para instalación en perfiles en U: UW50 y UW75

Referencia n°	Descripción		pza./ pal.	kg/ pza.
9224 76 00	635 x 1120 x 90 mm Construcción autoportante, con bastidor de acero con revestimiento en polvo y cisterna oculta, aislada contra la condensación, enjuague dual y valvulería del grupo I, incl. conjunto completo de materiales de fijación y conexión, probado conforme a la norma EN 14055	536,-	10	13,8

para revestimiento en seco, instalación sobre pared sólida, tabiques ligeros, etc., rango de ajuste desde los pies a nivel de suelo sin revestimiento hasta el borde superior del suelo revestido: 0-150 mm, profundidad elemento delantero: mín. 90 mm, incl. 2 soportes de pared, Juego de conexión de válvula angular R1/2, Codo de PE para conexión de inodoro DN 90 (Ø90) / con manguito reductor DN 90 (Ø90) / DN 110 (Ø110) con tapa protectora, Juego de conexión del inodoro DN 90 (Ø 90) / 180 mm, Clip de montaje para codo de desagüe, con cuatro ajustes, 2 pernos de sujeción M12 para inodoro, 180 mm con tapones de protección y tuercas, latiguillo para válvula de alimentación, con posibilidad de apriete manual, con sujeciones, incl. instrucciones de montaje, sin placa de activación

9223 85 00	**JUEGO DE ALARGADORES PARA PLACAS DE ACTIVACIÓN** para compensar las paredes de estructuras gruesas	106,-	720	0,1

XX = Sustituir por el código del acabado
61 = Cromado, 68 = Blanco, 69 = Cromado mate, AN = Black Matt, D8 = Anthracite Matt, LC = Stainless steel, N5 = White Matt, RA = Glass Glossy Grey, RB = Glass Glossy Black, RE = Glass Glossy White

SISTEMAS DE INSTALACIÓN VICONNECT

€ sin I.V.A.

ELEMENTO DE FIJACIÓN PARA BARRAS DE APOYO

para instalación en tabique seco, Altura estándar 1120 mm



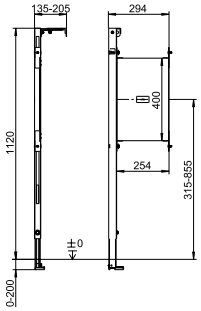

- para instalación accesible de una barandilla
- Para instalación a la izquierda
- patas autobloqueantes con placas base ajustables
- adecuados para instalación en perfiles en U: UW50 y UW75

Referencia n°	Descripción		pza./ pal.	kg/ pza.
9219 83 00	310 x 1120 x 55 mm estructura de acero autoportante, con revestimiento en polvo, incl. conjunto completo de materiales de fijación y conexión	312,-	24	4,7

para revestimiento en seco, instalación sobre pared sólida, tabiques ligeros, etc., rango de ajuste desde los pies a nivel de suelo sin revestimiento hasta el borde superior del suelo revestido: 0-200 mm, Ajuste de la profundidad del canto delantero del elemento: 135-205 mm, incl. montura mural con colocación angular y ajuste de la profundidad, incl. patas con amortiguación, placas ajustables, con sujeciones, incl. instrucciones de montaje

ELEMENTO DE FIJACIÓN PARA BARRAS DE APOYO

para instalación en tabique seco, Altura estándar 1120 mm



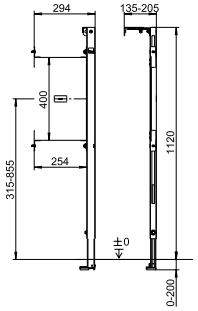

- para instalación accesible de una barandilla
- Para instalación a la derecha
- patas autobloqueantes con placas base ajustables
- adecuados para instalación en perfiles en U: UW50 y UW75

Referencia n°	Descripción		pza./ pal.	kg/ pza.
9221 09 00	310 x 1120 x 135 mm estructura de acero autoportante, con revestimiento en polvo, incl. conjunto completo de materiales de fijación y conexión	312,-	24	5,4

para revestimiento en seco, instalación sobre pared sólida, tabiques ligeros, etc., rango de ajuste desde los pies a nivel de suelo sin revestimiento hasta el borde superior del suelo revestido: 0-200 mm, Ajuste de la profundidad del canto delantero del elemento: 135-205 mm, incl. montura mural con colocación angular y ajuste de la profundidad, incl. patas con amortiguación, placas ajustables, con sujeciones, incl. instrucciones de montaje

XX = Sustituir por el código del acabado
61 = Cromado, 68 = Blanco, 69 = Cromado mate, AN = Black Matt, D8 = Anthracite Matt, LC = Stainless steel, N5 = White Matt, RA = Glass Glossy Grey, RB = Glass Glossy Black, RE = Glass Glossy White

SISTEMAS DE INSTALACIÓN VICONNECT

€ sin I.V.A.

BASTIDOR DE FIJACIÓN PARA INODORO

para instalación en mampostería, con 125 mm de profundidad de la cisterna, operación frontal/superior



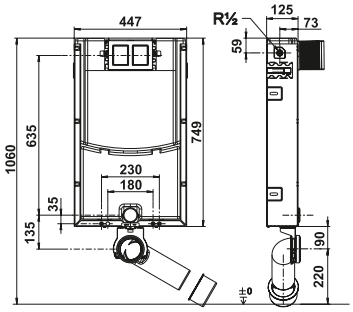

- para inodoro suspendido
- válvula de caudal de enjuague ajustable para adaptarse a tazas de inodoro sin reborde
- Selector deslizante - fácil ajuste del gran volumen de enjuague de 6 a 4,5 l
- Volumen de enjuague preconfigurado: 6 / 3 l
- Rango para el gran volumen de enjuague: 4,5 - 7,5 l
- Rango para el pequeño volumen de enjuague: 3 / 4 l

Referencia n°	Descripción		pza./ pal.	kg/ pza.
9224 79 00	447 x 749 x 125 mm Chapado en cinc, elemento en U con 6 puntos de sujeción, con cisterna oculta, aislada contra la condensación, enjuague dual y valvulería del grupo I, probado conforme a la norma EN 14055	292,-	11	7,1

instalación en o ante pared sólida, Juego de conexión de válvula angular R1/2, Codo de PE para conexión de inodoro DN 90 (Ø90) / con manguito reductor DN 90 (Ø90) / DN 110 (Ø110) con tapa protectora, Juego de conexión del inodoro DN 90 (Ø 90) / 180 mm, Clip de montaje para codo de desagüe, con cuatro ajustes, 2 pernos de sujeción M12 para inodoro, ajustables a 180/230 mm con tapones de protección y tuercas, latiguillo para válvula de alimentación, con posibilidad de apriete manual, con sujeciones, sin placa de activación, incl. instrucciones de montaje

BASTIDOR DE FIJACIÓN COMPACT PARA INODORO

para instalación en mampostería, con 80 mm de profundidad de la cisterna, operación frontal



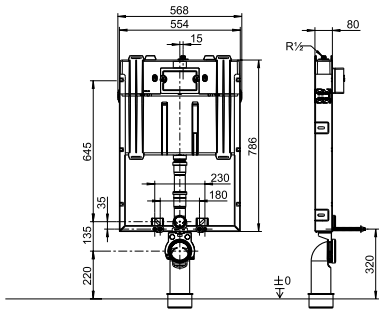

- para inodoro suspendido
- Volumen de enjuague preconfigurado: 6 / 3 l
- Rango para el gran volumen de enjuague: 4,5 - 7,5 l
- Rango para el pequeño volumen de enjuague: 3 / 4 l

Referencia n°	Descripción		pza./ pal.	kg/ pza.
9224 84 00	650 x 786 x 80 mm Chapado en cinc, elemento en U con 6 puntos de sujeción, con cisterna oculta, aislada contra la condensación, enjuague dual y valvulería del grupo I, probado conforme a la norma EN 14055	286,-	20	6

instalación en o ante pared sólida, Juego de conexión de válvula angular R1/2, Codo de PE para conexión de inodoro DN 90 (Ø90) / con manguito reductor DN 90 (Ø90) / DN 110 (Ø110) con tapa protectora, Juego de conexión del inodoro DN 90 (Ø 90) / 180 mm, Clip de montaje para codo de desagüe, con cuatro ajustes, 2 pernos de sujeción M12 para inodoro, ajustables a 180/230 mm con tapones de protección y tuercas, latiguillo para válvula de alimentación, con posibilidad de apriete manual, con sujeciones, incl. instrucciones de montaje, malla de armado, sin placa de activación

XX = Sustituir por el código del acabado
61 = Cromado, 68 = Blanco, 69 = Cromado mate, AN = Black Matt, D8 = Anthracite Matt, LC = Stainless steel, N5 = White Matt, RA = Glass Glossy Grey, RB = Glass Glossy Black, RE = Glass Glossy White

SISTEMAS DE INSTALACIÓN VICONNECT

€ sin I.V.A.

CISTERNA OCULTA

para instalación en mampostería, con 125 mm de profundidad de la cisterna, operación frontal/superior



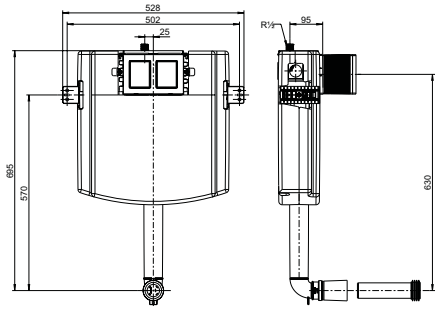

- para inodoro de pie, contra la pared
- válvula de caudal de enjuague ajustable para adaptarse a tazas de inodoro sin reborde
- Selector deslizante - fácil ajuste del gran volumen de enjuague de 6 a 4,5 l
- Volumen de enjuague preconfigurado: 6 / 3 l
- Rango para el gran volumen de enjuague: 4,5 - 7,5 l
- Rango para el pequeño volumen de enjuague: 3 / 4 l

Referencia n°	Descripción		pza./ pal.	kg/ pza.
9224 83 00	528 x 735 x 124 mm con cisterna oculta, aislada contra la condensación, enjuague dual y valvulería del grupo I, incl. conjunto completo de materiales de fijación y conexión, probado conforme a la norma EN 14055	297,-	20	3,6

instalación en o ante pared sólida, Juego de conexión de válvula angular R1/2, con escuadras de sujeción, Sin fijación ni codo de desagüe para inodoro suspendido, incl. instrucciones de montaje, sin placa de activación

CISTERNA OCULTA COMPACT

para instalación en mampostería, con 80 mm de profundidad de la cisterna, operación frontal



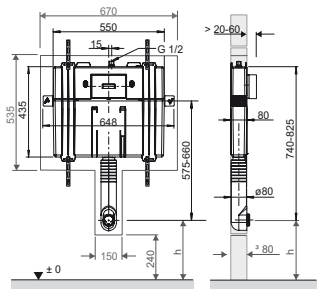

- para inodoro de pie, contra la pared
- tubo de enjuague ajustable con aislamiento y tapa protectora
- Volumen de enjuague preconfigurado: 6 / 3 l
- Rango para el gran volumen de enjuague: 4,5 - 7,5 l
- Rango para el pequeño volumen de enjuague: 3 / 4 l

Referencia n°	Descripción		pza./ pal.	kg/ pza.
9224 82 00	648 x 740/825 x 80 mm con cisterna oculta, aislada contra la condensación, enjuague dual y valvulería del grupo I, incl. conjunto completo de materiales de fijación y conexión, probado conforme a la norma EN 14055	297,-	26	3,5

instalación en o ante pared sólida, Juego de conexión de válvula angular R1/2, Con abrazadera de montaje y malla de refuerzo, Sin fijación ni codo de desagüe para inodoro suspendido, incl. instrucciones de montaje, sin placa de activación

XX = Sustituir por el código del acabado
61 = Cromado, 68 = Blanco, 69 = Cromado mate, AN = Black Matt, D8 = Anthracite Matt, LC = Stainless steel, N5 = White Matt, RA = Glass Glossy Grey, RB = Glass Glossy Black, RE = Glass Glossy White

SISTEMAS DE INSTALACIÓN VICONNECT

€ sin I.V.A.

BASTIDOR ENCASTRABLE PARA LAVABO

para instalación en tabique seco, Altura estándar 1120 mm



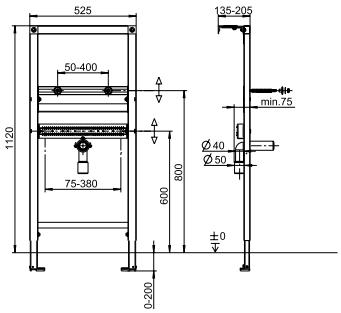

- para lavabos y lavamanos
- patas autobloqueantes con placas base ajustables
- con varios paneles de contrachapado pegados y escala acotada para colocar libremente los paneles de pared para tubos de agua potable
- adecuados para instalación en perfiles en U: UW50 y UW75

Referencia n°	Descripción		pza./ pal.	kg/ pza.
9221 49 00	525 x 1120 x 75 mm estructura de acero autoportante, con revestimiento en polvo, completamente premontado, incl. conjunto completo de materiales de fijación y conexión	265,-	10	8,1

para revestimiento en seco, instalación sobre pared sólida, tabiques ligeros, etc., rango de ajuste desde los pies a nivel de suelo sin revestimiento hasta el borde superior del suelo revestido: 0-200 mm, Ajuste de la profundidad del canto delantero del elemento: 135-205 mm, incl. 2 monturas murales con colocación angular y ajuste de la profundidad, Con codo de desagüe universal DN 50 (Ø 50) / DN 40 (Ø 40), Incluye un collarín de goma para conector de desagüe con bloqueo de olores DN 40 (Ø 40) / DN 32 (Ø 32), Con 2 tornillos M10 para fijar el lavabo, incluyendo tapones protectores y fijaciones para lavabo, Tapones protectores y abrazadera con absorción de sonido, incl. instrucciones de montaje

SISTEMA DE BASTIDOR DE FREGADERO DE SERVICIO PARA ACCESORIOS DE GRIFERÍA MONTADOS EN PARED

para instalación en tabique seco, Altura estándar 1120 mm



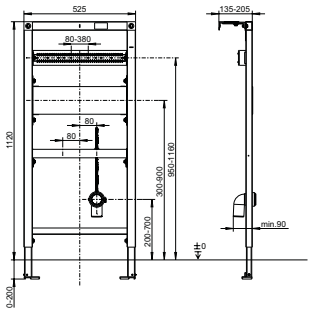

- para fregaderos de servicio
- patas autobloqueantes con placas base ajustables
- con 2 paneles de madera laminada impermeabilizada, con múltiple encolado y escalas para su libre colocación
- adecuados para instalación en perfiles en U: UW50 y UW75

Referencia n°	Descripción		pza./ pal.	kg/ pza.
9209 40 00	525 x 1120 x 85 mm estructura de acero autoportante, con revestimiento en polvo, completamente premontado, incl. conjunto completo de materiales de fijación y conexión	276,-	10	8,5

para revestimiento en seco, instalación sobre pared sólida, tabiques ligeros, etc., rango de ajuste desde los pies a nivel de suelo sin revestimiento hasta el borde superior del suelo revestido: 0-200 mm, Ajuste de la profundidad del canto delantero del elemento: 135-205 mm, incl. 2 monturas murales con colocación angular y ajuste de la profundidad, Con codo de desagüe DN 50 (Ø 50) y abrazadera con absorción de sonido, Con vara roscada M8 x 300 mm, incl. instrucciones de montaje

XX = Sustituir por el código del acabado
61 = Cromado, 68 = Blanco, 69 = Cromado mate, AN = Black Matt, D8 = Anthracite Matt, LC = Stainless steel, N5 = White Matt, RA = Glass Glossy Grey, RB = Glass Glossy Black, RE = Glass Glossy White

SISTEMAS DE INSTALACIÓN VICONNECT

€ sin I.V.A.

BASTIDOR ENCASTRABLE PARA BIDÉ

para instalación en tabique seco, Altura estándar 1120 mm



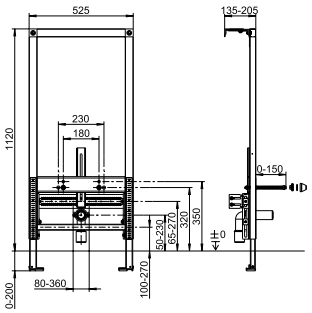

- para bidés
- con escala para su libre colocación
- patas autobloqueantes con placas base ajustables
- adecuados para instalación en perfiles en U: UW50 y UW75

Referencia n°	Descripción		pza./ pal.	kg/ pza.
9221 48 00	525 x 1120 x 100 mm estructura de acero autoportante, con revestimiento en polvo, completamente premontado, incl. conjunto completo de materiales de fijación y conexión	358,-	10	10,5

para revestimiento en seco, instalación sobre pared sólida, tabiques ligeros, etc., rango de ajuste desde los pies a nivel de suelo sin revestimiento hasta el borde superior del suelo revestido: 0-200 mm, Ajuste de la profundidad del canto delantero del elemento: 135-205 mm, incl. 2 monturas murales con colocación angular y ajuste de la profundidad, Con codo de desagüe universal DN 50 (Ø 50) / DN 40 (Ø 40), Con 2 tornillos de retención M12 ajustables a 180/230 mm, con tapones protectores, tuercas y tapas blancas, Con abrazadera con absorción de sonido, incluye manguito de goma DN 40 (d:40)/ DN 32 (d:32) y protección del edificio, incl. instrucciones de montaje

BASTIDOR ENCASTRABLE PARA URINARIO

para instalación en tabique seco, Altura estándar 1120 mm



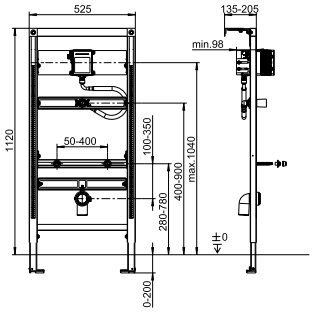

- para urinarios con válvula de enjuague, de ajuste universal
- patas autobloqueantes con placas base ajustables
- adecuados para instalación en perfiles en U: UW50 y UW75

Referencia n°	Descripción		pza./ pal.	kg/ pza.
9219 89 00	525 x 1120 x 98 mm estructura de acero autoportante, con revestimiento en polvo, completamente premontado, incl. conjunto completo de materiales de fijación y conexión	489,-	10	8,1

para revestimiento en seco, instalación sobre pared sólida, tabiques ligeros, etc., rango de ajuste desde los pies a nivel de suelo sin revestimiento hasta el borde superior del suelo revestido: 0-200 mm, Ajuste de la profundidad del canto delantero del elemento: 135-205 mm, incl. 2 monturas murales con colocación angular y ajuste de la profundidad, con 2 pernos de fijación del urinario M8, incluyendo la protección del edificio y tapas cromadas, Con codo de desagüe DN 50 (Ø 50) y abrazadera con absorción de sonido, Kit de conexión Ø 25, Con tubo metálico flexible, que se puede atornillar a mano, con juego de obra en bruto para cartucho Universal con tramos de agua revisables para la válvula del cartucho, incl. instrucciones de montaje, sin placa de activación

XX = Sustituir por el código del acabado
61 = Cromado, 68 = Blanco, 69 = Cromado mate, AN = Black Matt, D8 = Anthracite Matt, LC = Stainless steel, N5 = White Matt, RA = Glass Glossy Grey, RB = Glass Glossy Black, RE = Glass Glossy White

SISTEMAS DE INSTALACIÓN VICONNECT

€ sin I.V.A.

BASTIDOR ENCASTRABLE PARA URINARIO

para instalación en tabique seco, Altura estándar 1120 mm



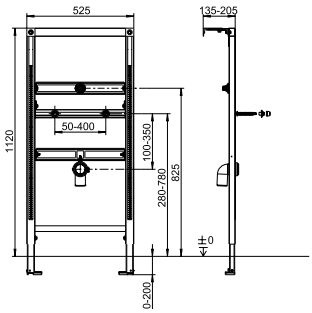

- para urinarios con control ProDetect, de ajuste universal
- patas autobloqueantes con placas base ajustables
- adecuados para instalación en perfiles en U: UW50 y UW75

Referencia n°	Descripción		pza./ pal.	kg/ pza.
9221 85 00	525 x 1120 x 80 mm estructura de acero autoportante, con revestimiento en polvo, completamente premontado, incl. conjunto completo de materiales de fijación y conexión	489,-	10	7,2

para revestimiento en seco, instalación sobre pared sólida, tabiques ligeros, etc., rango de ajuste desde los pies a nivel de suelo sin revestimiento hasta el borde superior del suelo revestido: 0-200 mm, Ajuste de la profundidad del canto delantero del elemento: 135-205 mm, incl. 2 monturas murales con colocación angular y ajuste de la profundidad, con 2 pernos de fijación del urinario M8, incluyendo la protección del edificio y tapas cromadas, Con codo de desagüe DN 50 (Ø 50) y abrazadera con absorción de sonido, con conducto mural que absorbe el sonido, incl. instrucciones de montaje

SISTEMA DE BASTIDOR DE DUCHA/BAÑERA

para instalación en tabique seco, Altura estándar 1120 mm



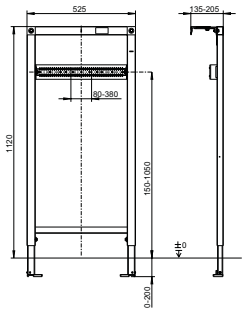

- para accesorios de grifería montados en superficie, de ajuste universal
- patas autobloqueantes con placas base ajustables
- Compuesto por madera laminada aglomerada con múltiple encolado, con paneles laterales de chapa de metal galvanizados, para fijar a los paneles murales ya existentes
- adecuados para instalación en perfiles en U: UW50 y UW75

Referencia n°	Descripción		pza./ pal.	kg/ pza.
9209 18 00	525 x 1120 x 65 mm estructura de acero autoportante, con revestimiento en polvo, todas las traversas premontadas	201,-	10	6,2

para revestimiento en seco, instalación sobre pared sólida, tabiques ligeros, etc., rango de ajuste desde los pies a nivel de suelo sin revestimiento hasta el borde superior del suelo revestido: 0-200 mm, Ajuste de la profundidad del canto delantero del elemento: 135-205 mm, incl. 2 monturas murales con colocación angular y ajuste de la profundidad, con sujeciones, incl. instrucciones de montaje

XX = Sustituir por el código del acabado
61 = Cromado, 68 = Blanco, 69 = Cromado mate, AN = Black Matt, D8 = Anthracite Matt, LC = Stainless steel, N5 = White Matt, RA = Glass Glossy Grey, RB = Glass Glossy Black, RE = Glass Glossy White

SISTEMAS DE INSTALACIÓN VICONNECT

€ sin I.V.A.

SISTEMA DE BASTIDOR DE DUCHA/BAÑERA

para instalación en tabique seco, Altura estándar 1120 mm



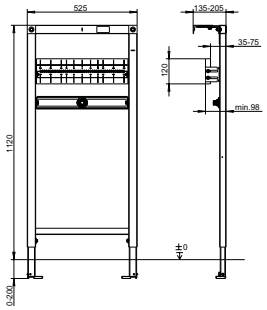

- para accesorios de grifería ocultos, de ajuste universal
- patas autobloqueantes con placas base ajustables
- Con paneles de madera laminada aglomerada con múltiple encolado y escalas para su libre colocación
- adecuados para instalación en perfiles en U: UW50 y UW75

Referencia n°	Descripción		pza./ pal.	kg/ pza.
9209 34 00	525 x 1120 x 98 mm estructura de acero autoportante, con revestimiento en polvo, travesaño de altura ajustable para accesorios de grifería ocultos	228,-	10	6,5

para revestimiento en seco, instalación sobre pared sólida, tabiques ligeros, etc., rango de ajuste desde los pies a nivel de suelo sin revestimiento hasta el borde superior del suelo revestido: 0-200 mm, Ajuste de la profundidad del canto delantero del elemento: 135-205 mm, incl. 2 monturas murales con colocación angular y ajuste de la profundidad, con conducto mural que absorbe el sonido, con sujeciones, incl. instrucciones de montaje

PULSADOR

100S



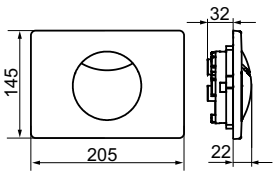

- Para sistemas de inodoro
- solución con 2 caudales, ahorra agua

Referencia n°	Descripción	61	68	69	pza./ pal.	kg/ pza.
9224 85 XX	205 x 145 x 22 mm de plástico de gran calidad	140,-	79,-	140,-	224	0,3

Fácil conexión con el pulsador mediante cables flexibles con cierre en bayoneta, marco del activador, marco soporte y pernos de sujeción, con sujeciones, incl. instrucciones de montaje

PULSADOR

100M



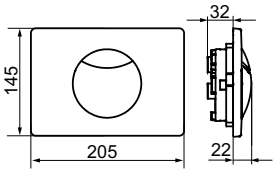

- Para sistemas de inodoro
- Pulsador de acero inoxidable con tornillo de fijación (antirrobo)
- solución con 2 caudales, ahorra agua

Referencia n°	Descripción	LC	pza./ pal.	kg/ pza.
9224 85 XX	205 x 145 x 22 mm de acero inoxidable o plástico de gran calidad	197,-	224	0,27

Fácil conexión con el pulsador mediante cables flexibles con cierre en bayoneta, marco del activador, marco soporte y pernos de sujeción, con sujeciones, incl. instrucciones de montaje

XX = Sustituir por el código del acabado
61 = Cromado, 68 = Blanco, 69 = Cromado mate, AN = Black Matt, D8 = Anthracite Matt, LC = Stainless steel, N5 = White Matt, RA = Glass Glossy Grey, RB = Glass Glossy Black, RE = Glass Glossy White

SISTEMAS DE INSTALACIÓN VICONNECT

€ sin I.V.A.

PULSADOR DE URINARIO
100SU


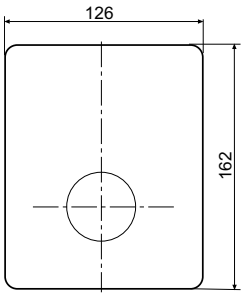

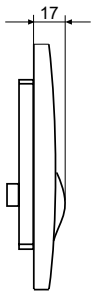

Referencia n°	Descripción	61	68	69	pza./ pal.	kg/ pza.
9219 44 XX	126 x 162 x 17 mm para técnica de válvulas de cartucho para urinario activadas a mano, de plástico de gran calidad	251,-	220,-	251,-	224	0,3

incl. 2 monturas murales con colocación angular y ajuste de la profundidad, con filtro de cartucho, con válvula de cartucho neumática para urinario con rosca exterior de 29x2 mm, con marco de instalación y perno de presión, con fijación especial de la placa de cubierta a prueba de vandalismo, con sujeciones, incl. instrucciones de montaje

PULSADOR
200S
Modelo registrado


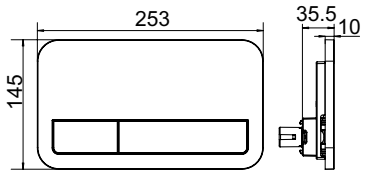

- Para sistemas de inodoro
- solución con 2 caudales, ahorra agua

Referencia n°	Descripción	61	68	69, AN	pza./ pal.	kg/ pza.
9224 90 XX	253 x 145 x 10 mm de plástico de gran calidad	140,-	79,-	140,-	224	0,4

Fácil conexión con el pulsador mediante cables flexibles con cierre en bayoneta, marco del activador, marco soporte y pernos de sujeción, con sujeciones, incl. instrucciones de montaje

PULSADOR
200G
Modelo registrado


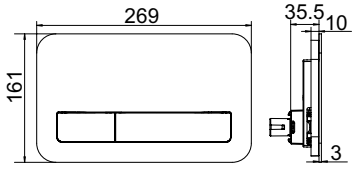

- Para sistemas de inodoro
- solución con 2 caudales, ahorra agua

Referencia n°	Descripción	RA, RB, RE	pza./ pal.	kg/ pza.
9224 00 XX	269 x 161 x 13 mm superficie de cristal de seguridad de gran calidad	497,-	144	0,6

Fácil conexión con el pulsador mediante cables flexibles con cierre en bayoneta, marco del activador, marco soporte y pernos de sujeción, con sujeciones, incl. instrucciones de montaje

XX = Sustituir por el código del acabado
61 = Cromado, 68 = Blanco, 69 = Cromado mate, AN = Black Matt, D8 = Anthracite Matt, LC = Stainless steel, N5 = White Matt, RA = Glass Glossy Grey, RB = Glass Glossy Black, RE = Glass Glossy White

SISTEMAS DE INSTALACIÓN VICONNECT

€ sin I.V.A.

PULSADOR
200G ProActive+
Modelo registrado


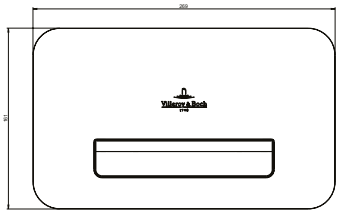

- Para sistemas de inodoro
- pulsador electrónico
- Enjuague controlado por sensor de infrarrojos activo con sensor multizona y control temporal
- Se puede ajustar la iluminación LED del logotipo, el color y la intensidad
- Control de las funciones mediante una aplicación

Referencia n°	Descripción	RE	pza./ pal.	kg/ pza.
9223 11 XX	269 x 161 x 13 mm Pulsador electrónico de cristal de seguridad de gran calidad	1.671,-		0,7

Fácil conexión con el pulsador mediante cables flexibles con cierre en bayoneta, Componentes de transmisor y receptor de infrarrojos que incluyen la electrónica de la interfaz, el microcontrolador principal, LED rojo de respuesta, control del motor en el panel de sensores, unidad de motor con cable de conexión, cable e interfaz de datos para el adaptador de Bluetooth (interfaz de control CIF) y con la fuente de alimentación, módulo Bluetooth, cable e interfaz de datos con el panel de LED específico, interfaz por cable con el receptor de 868,4 MHz, unidad de alimentación de corriente con cable de conexión, conexión opcional de un módulo receptor de 868,4 MHz para la activación por radiocontrol

PULSADOR
200M ProActive+
Modelo registrado


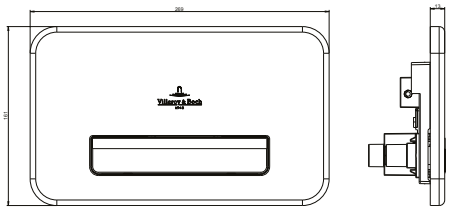

- Para sistemas de inodoro
- pulsador electrónico
- Enjuague controlado por sensor de infrarrojos activo con sensor multizona y control temporal
- Control de las funciones mediante una aplicación

Referencia n°	Descripción	LC	pza./ pal.	kg/ pza.
9223 11 XX	269 x 161 x 13 mm Pulsador electrónico de plástico de gran calidad y acero inoxidable	1.779,-		0,7

Fácil conexión con el pulsador mediante cables flexibles con cierre en bayoneta, Componentes de transmisor y receptor de infrarrojos que incluyen la electrónica de la interfaz, el microcontrolador principal, LED rojo de respuesta, control del motor en el panel de sensores, unidad de motor con cable de conexión, cable e interfaz de datos para el adaptador de Bluetooth (interfaz de control CIF) y con la fuente de alimentación, módulo Bluetooth, cable e interfaz de datos con el panel de LED específico, interfaz por cable con el receptor de 868,4 MHz, unidad de alimentación de corriente con cable de conexión, conexión opcional de un módulo receptor de 868,4 MHz para la activación por radiocontrol

PULSADOR
300S
Modelo registrado


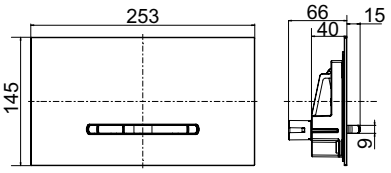

- Para sistemas de inodoro
- solución con 2 caudales, ahorra agua

Referencia n°	Descripción	61	68	69	pza./ pal.	kg/ pza.
9221 80 XX	253 x 145 x 15 mm de plástico de gran calidad	138,-	96,-	138,-	192	0,3

Fácil conexión con el pulsador mediante cables flexibles con cierre en bayoneta, marco soporte y pernos de sujeción, incl. instrucciones de montaje

XX = Sustituir por el código del acabado
61 = Cromado, 68 = Blanco, 69 = Cromado mate, AN = Black Matt, D8 = Anthracite Matt, LC = Stainless steel, N5 = White Matt, RA = Glass Glossy Grey, RB = Glass Glossy Black, RE = Glass Glossy White

SISTEMAS DE INSTALACIÓN VICONNECT

€ sin I.V.A.

PULSADOR
300S
Modelo registrado



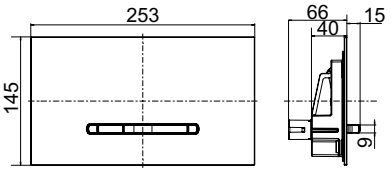

- Para sistemas de inodoro
- solución con 2 caudales, ahorra agua

Referencia n°	Descripción	68	pza./ pal.	kg/ pza.
9221 61 XX	253 x 145 x 20 mm de plástico de gran calidad, Botones de cromo	138,-	192	0,4

Fácil conexión con el pulsador mediante cables flexibles con cierre en bayoneta, marco soporte y pernos de sujeción, incl. instrucciones de montaje

PULSADOR
300S
Modelo registrado



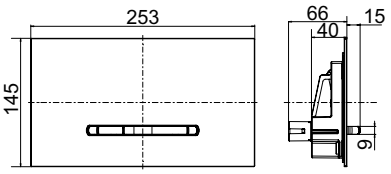

- Para sistemas de inodoro
- solución con 2 caudales, ahorra agua

Referencia n°	Descripción	AN, D8, N5	pza./ pal.	kg/ pza.
9221 69 XX	253 x 145 x 20 mm de plástico de gran calidad, Botones de cromo mate	138,-	192	0,4

Fácil conexión con el pulsador mediante cables flexibles con cierre en bayoneta, marco soporte y pernos de sujeción, incl. instrucciones de montaje

PULSADOR
300G
Modelo registrado



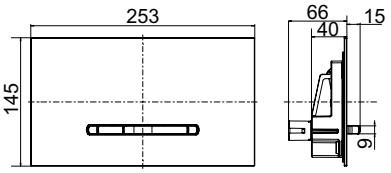

- Para sistemas de inodoro
- solución con 2 caudales, ahorra agua

Referencia n°	Descripción	RA, RB, RE	pza./ pal.	kg/ pza.
9221 60 XX	253 x 145 x 20 mm superficie de cristal de seguridad de gran calidad, Botones de cromo mate	487,-	192	0,6

Fácil conexión con el pulsador mediante cables flexibles con cierre en bayoneta, marco soporte y pernos de sujeción, incl. instrucciones de montaje

JUEGO DE MONTAJE A RAS
para instalación a ras

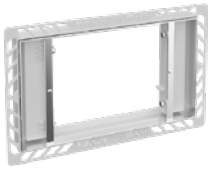

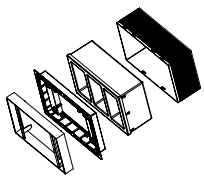

- para pulsadores 300S y 300G

Referencia n°	Descripción	LC	pza./ pal.	kg/ pza.
9221 59 XX	295 x 186 x 5-25 mm Marco visible (tras el montaje) de acero inoxidable cepillado	276,-	75	0,7

incl. tapones protectores de gran tamaño

XX = Sustituir por el código del acabado
61 = Cromado, 68 = Blanco, 69 = Cromado mate, AN = Black Matt, D8 = Anthracite Matt, LC = Stainless steel, N5 = White Matt,
RA = Glass Glossy Grey, RB = Glass Glossy Black, RE = Glass Glossy White

SISTEMAS DE INSTALACIÓN VICONNECT

€ sin I.V.A.

MARCO DISTANCIADOR

para juego de instalación del enjuague



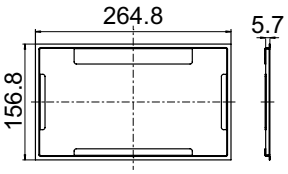

- para pulsadores 300S y 300G

Referencia n°	Descripción	LC	pza./ pal.	kg/ pza.
9221 58 XX	265 x 157 x 0,7 mm Marco distanciador para cubrir los cantos irregulares de las baldosas, en combinación con el juego de montaje a ras	237,-	448	0,1

XX = Sustituir por el código del acabado
61 = Cromado, 68 = Blanco, 69 = Cromado mate, AN = Black Matt, D8 = Anthracite Matt, LC = Stainless steel, N5 = White Matt,
RA = Glass Glossy Grey, RB = Glass Glossy Black, RE = Glass Glossy White

SISTEMAS DE INSTALACIÓN VICONNECT

€ sin I.V.A.

RADIOCONTROL PARA UNIDAD DE DESCARGA CON FUENTE DE ALIMENTACIÓN



Referencia nº	Descripción		pza./ pal.	kg/ pza.
9209 15 00	Para controlar con transmisores manuales para cuartos de baño sin barreras, de conformidad con DIN 18040	2.069,-		0,6

DESCARGA HIGIÉNICA CON FUENTE DE ALIMENTACIÓN



Referencia nº	Descripción		pza./ pal.	kg/ pza.
9209 16 00	Enjuague de tuberías de conformidad con la norma EN 806-5 para evitar el agua estancada	1.119,-		0,6

DESCARGA HIGIÉNICA CON BATERÍA



Referencia nº	Descripción		pza./ pal.	kg/ pza.
9209 26 00	Enjuague de tuberías de conformidad con la norma EN 806-5 para evitar el agua estancada	991,-		0,3

TRANSMISOR DE MANO PARA RADIOCONTROL



Referencia nº	Descripción		pza./ pal.	kg/ pza.
9209 19 61	También se puede montar sobre asas de soporte plegable de la colección ViCare Function	620,-		0,6

JUEGO DE ALARGADORES PARA PLACAS DE ACTIVACIÓN



Referencia nº	Descripción		pza./ pal.	kg/ pza.
9223 85 00	para compensar las paredes de estructuras gruesas	106,-	720	0,1

XX = Sustituir por el código del acabado
61 = Cromado, 68 = Blanco, 69 = Cromado mate, AN = Black Matt, D8 = Anthracite Matt, LC = Stainless steel, N5 = White Matt, RA = Glass Glossy Grey, RB = Glass Glossy Black, RE = Glass Glossy White

SISTEMAS DE INSTALACIÓN VICONNECT

€ sin I.V.A.

JUEGO DE CONEXIÓN 1/2"

para conexión de agua oculta



Referencia n°	Descripción		pza./ pal.	kg/ pza.
9219 80 00	compuesto por: pieza en T, tubo flexible 1300 mm con tuerca de rebose 1/2" x 1/2", solo para montaje con el elemento para inodoro ViConnect 9224 27 00	154,-	900	0,3

JUEGO DE CONEXIÓN OCULTO 3/8"

para conexión de agua oculta



Referencia n°	Descripción		pza./ pal.	kg/ pza.
9221 15 00	compuesto por: pieza en T, tubo flexible 1300 mm con tuerca de rebose 1/2" x 3/8"	154,-	900	0,2

SET DE ASPIRACIÓN DE OLORES



Referencia n°	Descripción		pza./ pal.	kg/ pza.
9221 40 00	para combinar con sistemas de extracción de aire mediante conexión con el codo del tubo de desagüe	128,-	120	0,4

KIT DE MONTAJE EN BRUTO



Referencia n°	Descripción		pza./ pal.	kg/ pza.
9218 51 00	Para reequipar con elementos de inodoro ViConnect	59,-	900	0,1

XX = Sustituir por el código del acabado
61 = Cromado, 68 = Blanco, 69 = Cromado mate, AN = Black Matt, D8 = Anthracite Matt, LC = Stainless steel, N5 = White Matt, RA = Glass Glossy Grey, RB = Glass Glossy Black, RE = Glass Glossy White

ACCESORIOS

Sanitario y Muebles

PRO.VILLEROY-BOCH.COM/TECHNICALDRAWINGS

- Posible equipamiento añadido: adecuado para la mayoría de los lavabos/bidés con alojamiento estándar para la válvula
- Uso flexible mediante la venta por separado



Colores Cerámicos

01 = Blanco

RW = Stone White CeramicPlus

R7 = Pure Black CeramicPlus

R8 = Morning Green CeramicPlus

R6 = Nightfall CeramicPlus

TE = Teal CeramicPlus

i4 = Grafito CeramicPlus

AM = Almond CeramicPlus

Colores Cap

96 = Star White

ACCESORIOS

€ sin I.V.A.

CAP (TAPA DE REBOSE)



Referencia n°	Descripción	96			pza./ pal.	kg/ pza.
7901 00 96	tapa de rebose de silicona, adecuada para lavabos > 500 mm de anchura, recomendado para los lavabos de las colecciones: Avento, Collaro, O.novo, Subway 2.0, Venticello	20,-	-	-		0

VÁLVULA PUSH-TO-OPEN



Referencia n°	Descripción	01	RW, R7, i4, AM		pza./ pal.	kg/ pza.
8L03 34 XX	tapa de válvula de cerámica, adecuado para la mayoría de los lavabos/bidés con alojamiento estándar para la válvula, aplicable en modelos con rebosadero, recomendado para los lavabos de las colecciones: Architectura, Avento, Collaro, Evana, Hommage, Loop Friends (solo para lavabo sobre encimera), Memento, Memento 2.0, Skyla, Subway 2.0, Subway 3.0, Venticello	103,-	125,-	-	500	0,4

VÁLVULA CON CIERRE



Referencia n°	Descripción	01	RW, R7, i4, AM		pza./ pal.	kg/ pza.
6810 00 XX	tapa plana de la válvula de cerámica, adecuado para la mayoría de los lavabos/bidés con alojamiento estándar para la válvula, aplicable en modelos con rebosadero, recomendado para los lavabos de las colecciones: Architectura, Avento, Collaro, Evana, Hommage, Loop & Friends, Memento 2.0, Memento, Skyla, Subway 2.0, Subway 3.0, Venticello	92,-	110,-	-		0,4

VÁLVULA NO SELLABLE



Referencia n°	Descripción	01	RW, R7, i4, AM, R6, TE		pza./ pal.	kg/ pza.
6808 00 XX	tapa plana de la válvula de cerámica Atención: en los modelos sin rebosadero debe utilizarse una válvula de desagüe que no pueda cerrarse, adecuado para la mayoría de los lavabos/bidés con alojamiento estándar para la válvula, recomendado para los lavabos de las colecciones: Architectura, Artis, Avento, Collaro, Hommage, Loop & Friends, Memento, Memento 2.0, Skyla, Subway 2.0, Subway 3.0, Venticello	92,-	110,-	-		0,3

XX = Sustituir por el código del acabado
01 = Blanco, RW = Stone White CeramicPlus, R7 = Pure Black CeramicPlus, R8 = Morning Green CeramicPlus, R6 = Nightfall CeramicPlus, TE = Teal CeramicPlus, i4 = Grafito CeramicPlus, AM = Almond CeramicPlus

ACCESORIOS

€ sin I.V.A.

VÁLVULA NO SELLABLE



Referencia n°	Descripción				pza./ pal.	kg/ pza.
8798 90 61	Atención: en los modelos sin rebosadero debe utilizarse una válvula de desagüe que no pueda cerrarse, cromado, recomendado para los lavabos de las colecciones: Architectura, Artis, Avento, Hommage, Memento, Memento 2.0, Subway 2.0, Venticello	97,-	-	-		0,3

VÁLVULA NO SELLABLE



Referencia n°	Descripción				pza./ pal.	kg/ pza.
8798 50 61	Atención: en los modelos sin rebosadero debe utilizarse una válvula de desagüe que no pueda cerrarse, cromado, recomendado para los lavabos de las colecciones Loop & Friends (solo para lavabos de encastre/ de sotoencastre), Memento	97,-	-	-	25	0,3

SIFÓN EASY ACCESS



Referencia n°	Descripción				pza./ pal.	kg/ pza.
9219 88 00	sifón con cierre antiolores extraíble y depósito colector, con válvula Push Open integrada, la distancia entre la parte inferior de la cerámica y el centro del desagüe debe oscilar entre 115 mm, como mínimo y 160 mm, como máximo, adecuada para la mayoría de los lavabos con rebosadero, recomendado para los lavabos de las colecciones: Architectura, Avento, Collaro, Memento 2.0, O.novo, Subway 3.0, Subway 2.0, Venticello	104,-	-	-	100	0,4

REBOSE CUBIERTO VIFLOW



Referencia n°	Descripción	01	RW		pza./ pal.	kg/ pza.
9223 77 XX	Sistema de desagüe y rebose con tapa cerámica de la válvula, recomendado para los lavabos-encimera sin agujero de rebosadero de la colección: Memento 2.0 así como para modelos seleccionados Collaro y Subway 3.0	192,-	232,-	-	180	0,5

XX = Sustituir por el código del acabado
01 = Blanco, RW = Stone White CeramicPlus, R7 = Pure Black CeramicPlus, R8 = Morning Green CeramicPlus, R6 = Nightfall CeramicPlus, TE = Teal CeramicPlus, i4 = Grafito CeramicPlus, AM = Almond CeramicPlus

ACCESORIOS

€ sin I.V.A.

	ILUMINACIÓN PARA CAJÓN
	
	Express Delivery
Referencia nº	**FB20 00 00**
Descripción	Iluminación de cajones con sensor de movimiento y batería
Combinable con	Muebles de todas las colecciones
	109,-

XX = Sustituir por el código del acabado

ASIENTOS DE INODORO (COLECCIONES SUPRIMIDAS)

€ sin I.V.A.

AMADEA ASIENTO CON TAPA DE INODORO

Artículo disponible únicamente en función de las existencias en almacén. Antes de realizar su pedido, consulte la disponibilidad.



Referencia nº	Descripción	01	R1		pza./ pal.	kg/ pza.
8810 61 XX	bisagras de acero inoxidable	-	362,-	-	60	3,8

ARRIBA ASIENTO CON TAPA DE INODORO

Artículo disponible únicamente en función de las existencias en almacén. Antes de realizar su pedido, consulte la disponibilidad.



Referencia nº	Descripción	01	R1		pza./ pal.	kg/ pza.
8826 61 01	bisagras de acero inoxidable	215,-	-	-	60	3,2

AVEO NEW GENERATION ASIENTO CON TAPA DE INODORO

Artículo disponible únicamente en función de las existencias en almacén. Antes de realizar su pedido, consulte la disponibilidad.



Referencia nº	Descripción	01	R1		pza./ pal.	kg/ pza.
9M57 S1 XX	con bisagras QuickRelease y SoftClosing, bisagras de acero inoxidable	-	426,-	-	60	3,3

BELLEVUE ASIENTO CON TAPA DE INODORO

Artículo disponible únicamente en función de las existencias en almacén. Antes de realizar su pedido, consulte la disponibilidad.



Referencia nº	Descripción	01	R1		pza./ pal.	kg/ pza.
98M2 S1 R1	con bisagras QuickRelease y SoftClosing, bisagras de acero inoxidable	-	513,-	-	40	3,8

CENTURY ASIENTO CON TAPA DE INODORO

Artículo disponible únicamente en función de las existencias en almacén. Antes de realizar su pedido, consulte la disponibilidad.



Referencia nº	Descripción	01	R1		pza./ pal.	kg/ pza.
8843 61 R1	bisagras de acero inoxidable	-	288,-	-	40	3,4

XX = Sustituir por el código del acabado
01= Blanco, R1 = Blanco

ASIENTOS DE INODORO (COLECCIONES SUPRIMIDAS)

€ sin I.V.A.

GRANGRACIA ASIENTO CON TAPA DE INODORO

Artículo disponible únicamente en función de las existencias en almacén. Antes de realizar su pedido, consulte la disponibilidad.



Referencia nº	Descripción	01	R1		pza./ pal.	kg/ pza.
8822 61 01	bisagras de acero inoxidable	362,-	-	-	90	3,5

JOYCE ASIENTO CON TAPA DE INODORO

Referencia nº	Descripción	01	R1		pza./ pal.	kg/ pza.
9M52 S1 XX	con bisagras QuickRelease y SoftClosing, bisagras de acero inoxidable	288,-	-	-	90	3,1

JOYCE ASIENTO CON TAPA DE INODORO SLIMSEAT

Referencia nº	Descripción	01	R1		pza./ pal.	kg/ pza.
9M62 S1 XX	con bisagras QuickRelease y SoftClosing, bisagras de acero inoxidable Slim Seat	399,-	-	-	90	2,9

LA BELLE ASIENTO CON TAPA DE INODORO

Artículo disponible únicamente en función de las existencias en almacén. Antes de realizar su pedido, consulte la disponibilidad.



Referencia nº	Descripción	01	R1		pza./ pal.	kg/ pza.
9M12 S1 XX	con bisagras QuickRelease y SoftClosing, bisagras de acero inoxidable	-	491,-	-	40	3,4

LIFETIME ASIENTO CON TAPA DE INODORO

Artículo disponible únicamente en función de las existencias en almacén. Antes de realizar su pedido, consulte la disponibilidad.



Referencia nº	Descripción	01	R1		pza./ pal.	kg/ pza.
9M02 S1 XX	con bisagras QuickRelease y SoftClosing, bisagras de acero inoxidable	441,-	-	-	40	4

MEMENTO ASIENTO CON TAPA DE INODORO

Artículo disponible únicamente en función de las existencias en almacén. Antes de realizar su pedido, consulte la disponibilidad.



Referencia nº	Descripción	01	R1		pza./ pal.	kg/ pza.
9M17 S1 XX	con bisagras QuickRelease y SoftClosing, bisagras de acero inoxidable	-	371,-	-	40	3,7

XX = Sustituir por el código del acabado
01= Blanco, R1 = Blanco

ASIENTOS DE INODORO (COLECCIONES SUPRIMIDAS)

€ sin I.V.A.

OBLIC ASIENTO CON TAPA DE INODORO

Artículo disponible únicamente en función de las existencias en almacén. Antes de realizar su pedido, consulte la disponibilidad.



Referencia n°	Descripción	01	R1		pza./ pal.	kg/ pza.
8846 61 01	bisagras de acero inoxidable	295,-	-	-	90	4

PURE STONE ASIENTO CON TAPA DE INODORO

Artículo disponible únicamente en función de las existencias en almacén. Antes de realizar su pedido, consulte la disponibilidad.



Referencia n°	Descripción	01	R1		pza./ pal.	kg/ pza.
98M1 S1 R1	con bisagras QuickRelease y SoftClosing, bisagras de acero inoxidable	-	495,-	-	72	4

SENTIQUE ASIENTO CON TAPA DE INODORO

Artículo disponible únicamente en función de las existencias en almacén. Antes de realizar su pedido, consulte la disponibilidad.



Referencia n°	Descripción	01	R1		pza./ pal.	kg/ pza.
98M8 S1 XX	con bisagras QuickRelease y SoftClosing, bisagras de acero inoxidable	458,-	-	-	40	4

SUBWAY ASIENTO CON TAPA DE INODORO COMPACT



Referencia n°	Descripción	01	R1		pza./ pal.	kg/ pza.
9M66 S1 XX	con bisagras QuickRelease y SoftClosing, bisagras de acero inoxidable	436,-	-	-	90	3

SUBWAY 2.0 ASIENTO CON TAPA DE INODORO COMFORT

Referencia n°	Descripción	01	R1		pza./ pal.	kg/ pza.
8M34 S1 01	con bisagras QuickRelease y SoftClosing, bisagras de acero inoxidable	364,-	-	-	60	3,7

XX = Sustituir por el código del acabado
01= Blanco, R1 = Blanco

ASIENTOS DE INODORO (COLECCIONES SUPRIMIDAS)

€ sin I.V.A.

O.NOVO KIDS ASIENTO CON TAPA DE INODORO



Referencia n°	Descripción	T1	9C		pza./ pal.	kg/ pza.
8M12 61 XX	bisagras de acero inoxidable	170,-	189,-	-	96	2,2

O.NOVO KIDS ASIENTO ACOLCHADO INFANTIL



Referencia n°	Descripción	9A			pza./ pal.	kg/ pza.
8M14 61 XX		113,-	-	-	95	0,5

XX = Sustituir por el código del acabado
01= Blanco, R1 = Blanco

FREGADEROS



ClassicLine CeramicPlus

R1 = Blanco CeramicPlus


AM = Almond CeramicPlus


KD = Fossile CeramicPlus

KR = Crème CeramicPlus

FU = Ivory CeramicPlus


i4 = Graphite CeramicPlus


RW = Stone White CeramicPlus

SM = Steam CeramicPlus


SL = Stone CeramicPlus

PremiumLine CeramicPlus


J0 = Chromite CeramicPlus


S5 = Ebony CeramicPlus


TR = Timber CeramicPlus

KG = Snow White CeramicPlus


R7 = Pure Black CeramicPlus


R8 = Morning Green CeramicPlus

* Disponible para Condor et Subway

TrendLine CeramicPlus

KT = White Pearl CeramicPlus


M1 = Mosaïque CeramicPlus

Colores para Targa/Nestor/Tudor/Windsor

Blanco

01 = Blanco

** Disponible para Targa

Colores para Subway Pure / Architectura

Blanco

01 = Blanco


JD = Fossil

*** Disponible para Architectura

SOLO ÁNGULO



- Fregadero de esquina
- Para instalación integrada
- Montaje sobre armario bajo fregadero de esquina con 90 cm de longitud lateral
- 2 pilas, con cierre
- Modelo registrado
- Botón para mecanismo de doble en otras versiones en la página 479

Referencia n°		Classicline	Premiumline		pza./ pal.	kg/ pza.
6708 01 XX	Fregadero de esquina incluyendo Desagüe, redondo manual y Filtro para residuos, redondo	1.326,-	1.483,-	-	8	30,2
6708 02 XX	Fregadero de esquina incluyendo Desagüe, redondo automático y Filtro para residuos, redondo	1.413,-	1.569,-	-	8	30,6
Opcional						
8K09 00 K1	Cesta, angular, stainless steel			218,-	120	0,9
9406 00 00	Sifón			36,-		0,2
9624 15 LC	Tapa de la válvula de cierre, redondo, acero fino			48,-		0,1
9624 15 03	Tapa de la válvula de cierre, redondo, Dorado			63,-		0,1
9624 15 04	Tapa de la válvula de cierre, redondo, Bronce			63,-		0,1
9624 15 05	Tapa de la válvula de cierre, redondo, Antracita			63,-		0,1
Recambios						
6708 00 XX	Fregadero de esquina	1.185,-	1.341,-	-	8	30,3
8K80 00 61	Desagüe, redondo manual, cromado			112,-	200	1
8K81 10 00	Desagüe, redondo automático			199,-		1,2
9888 50 K2	Filtro para residuos, redondo, transparente			73,-	800	0,2

Vista general de orificios de grifo

6708

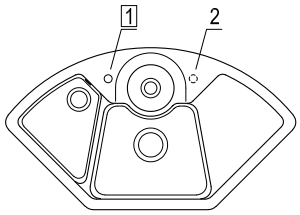

Perforar agujeros para grifo: indicar el número o los números en el pedido.
Diámetro: aprox. 35 mm
Suplemento: 9,00 €/modelo.
Los agujeros señalados con # vienen preperforados de fábrica.

1 orificio premarcado

1 orificio perforado

Características técnicas

6708

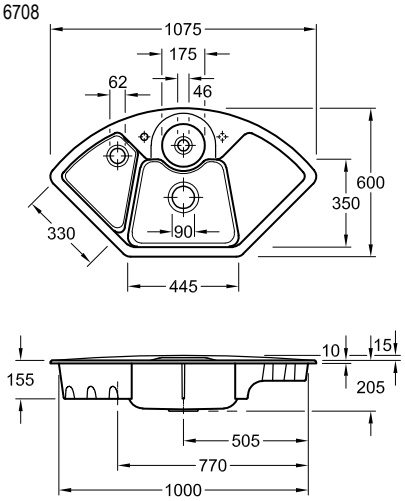

Tamaño requerido de la encimera: según plantilla adjunta (Art. Nr. 9307 B3 A5)
Siga las instrucciones de montaje

XX = Sustituir por el código de los colores
Classicline = Grafito CeramicPlus i4, Fossil CeramicPlus KD, Blanco CeramicPlus R1, Almond CeramicPlus AM, Stone White CeramicPlus RW, Crema CeramicPlus KR, Ivory CeramicPlus FU, Steam CeramicPlus SM
Premiumline = Chromit CeramicPlus J0, Timber CeramicPlus TR, Snow White CeramicPlus KG, Pure Black R7

NESTOR PLUS



- El fregadero es reversible
- Para instalación integrada
- Mueble soporte del fregadero 80 cm
- Modelo registrado

Referencia nº		01		pza./ pal.	kg/ pza.
3391 01 XX	Fregadero incluyendo Desagüe, redondo manual	284,-	-	12	26,4
Opcional					
9406 00 00	Sifón		36,-		0,2
Recambios					
8K22 00 61	Desagüe, redondo manual, cromado		72,-		0,7

Características técnicas

3391

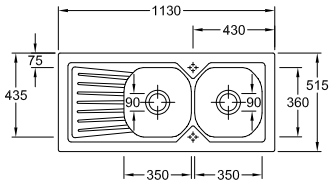

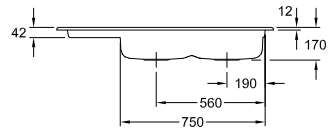

Siga las instrucciones de montaje
Corte de la encimera: 110 x 48,5 cm

XX = Sustituir por el código de los colores
Classicline = Blanco 01

ARCHITECTURA 80



- El fregadero es reversible
- Para instalación integrada
- Mueble soporte del fregadero 80 cm
- 2 pilas, con cierre

Referencia nº		01			pza./ pal.	kg/ pza.
3380 12 XX	Fregadero incluyendo Desagüe, redondo automático	526,-	605,-	-	8	34,3
Opcional						
9406 00 00	Sifón			36,-		0,2
Recambios						
3380 10 XX	Fregadero	403,-	463,-	-	8	32,1
9K50 00 61	Desagüe, redondo automático, cromado			127,-	200	1,1

Características técnicas

3380

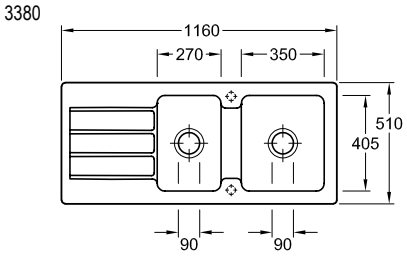

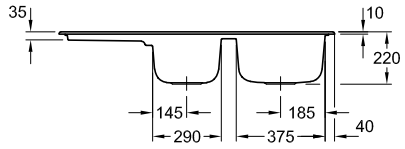

Corte de la encimera: 113 x 48 cm

2 orificios perforado

XX = Sustituir por el código de los colores
Classicline = Blanco 01
Premiumline = Fósil JD

LINARA 60



- El fregadero es reversible
- Para instalación integrada
- Mueble soporte del fregadero 60 cm
- Modelo registrado
- Compatible con todos los dispensadores de jabón de la página 476
- Botón para mecanismo en otras versiones en la página 479

Referencia n°		Classicline	Premiumline		pza./ pal.	kg/ pza.
3386 01 XX	Fregadero incluyendo Desagüe, redondo manual	871,-	970,-	-	8	24
3386 02 XX	Fregadero incluyendo Desagüe, redondo automático	968,-	1.069,-	-	8	24
Opcional						
9K08 00 K1	Escurridor enrollable, angular, stainless steel			218,-		0,6
8K44 00 00	angular			123,-		1,9
8K45 00 00	angular			123,-		1,9
9406 00 00	Sifón			36,-		0,2
9624 15 LC	Tapa de la válvula de cierre, redondo, acero fino			48,-		0,1
9624 15 03	Tapa de la válvula de cierre, redondo, Dorado			63,-		0,1
9624 15 04	Tapa de la válvula de cierre, redondo, Bronce			63,-		0,1
9624 15 05	Tapa de la válvula de cierre, redondo, Antracita			63,-		0,1
Recambios						
3386 00 XX	Fregadero	818,-	919,-	-	8	24
8276 00 61	Desagüe, redondo manual, cromado			97,-	250	0,5
8286 10 00	Desagüe, redondo automático			194,-		0,6

Vista general de orificios de grifo

3386

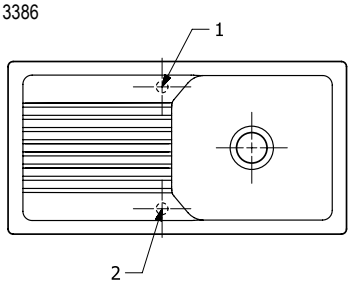

Perforar agujeros para grifo: indicar el número o los números en el pedido.
Diámetro: aprox. 35 mm
Suplemento: 9,00 €/modelo.

2 orificios perforado

Características técnicas

3386

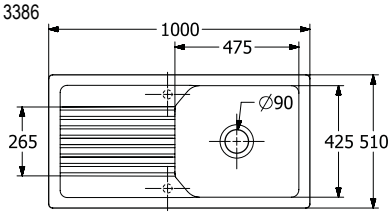

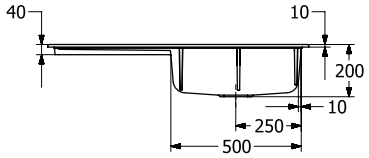

Siga las instrucciones de montaje
Corte de la encimera: 97 x 48 cm

XX = Sustituir por el código de los colores
Classicline = Blanco CeramicPlus R1, Stone White CeramicPlus RW, Crema CeramicPlus KR, Ivory CeramicPlus FU, Almond CeramicPlus AM, Steam CeramicPlus SM, Fossil CeramicPlus KD, Grafito CeramicPlus i4
Premiumline = Snow White CeramicPlus KG, Timber CeramicPlus TR, Pure Black R7, Chromit CeramicPlus J0

ARCHITECTURA 60



- El fregadero es reversible
- Para instalación integrada
- Mueble soporte del fregadero 60 cm

Referencia nº		01			pza./ pal.	kg/ pza.
3360 12 XX	Fregadero incluyendo Desagüe, redondo automático	490,-	563,-	-	8	26,1
Opcional						
9406 00 00	Sifón			36,-		0,2
Recambios						
3360 10 XX	Fregadero	405,-	465,-	-	8	25,4
9K52 00 61	Desagüe, redondo automático, cromado			87,-	200	0,7

Características técnicas

3360

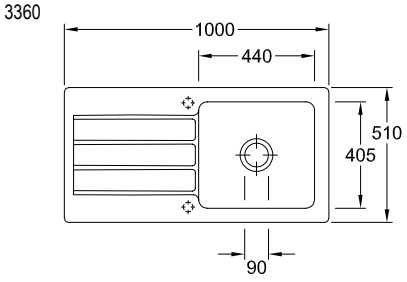

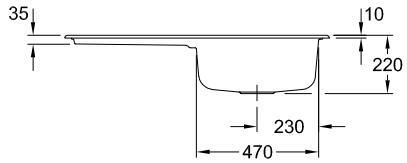

Corte de la encimera: 97 x 48 cm

2 orificios perforado

XX = Sustituir por el código de los colores
Classicline = Blanco 01
Premiumline = Fósil JD

SILUET 60



- El fregadero es reversible
- Para instalación integrada
- Mueble soporte del fregadero 60 cm
- Las bandejas de vapor GN 1/3 y GN 2/3 se pueden usar con la cesta portaplatos
- Material: TitanCeram
- Compatible con todos los dispensadores de jabón de la página 476
- Botón para mecanismo en otras versiones en la página 479

Referencia n°		Classicline	Premiumline		pza./ pal.	kg/ pza.
3336 01 XX	Fregadero incluyendo Desagüe, redondo manual	1.375,-	1.551,-	-	8	26,4
3336 02 XX	Fregadero incluyendo Desagüe, redondo automático	1.474,-	1.648,-	-	8	26,4
Opcional						
9K08 00 K1	Escurridor enrollable, angular, stainless steel			218,-		0,6
8K36 10 00	Tabla para cortar universal, de nogal, angular			229,-		2,3
9K10 00 K1	Cesta, angular, stainless steel			285,-		1,6
9406 00 00	Sifón			36,-		0,2
9624 15 LC	Tapa de la válvula de cierre, redondo, acero fino			48,-		0,1
9624 15 03	Tapa de la válvula de cierre, redondo, Dorado			63,-		0,1
9624 15 04	Tapa de la válvula de cierre, redondo, Bronce			63,-		0,1
9624 15 05	Tapa de la válvula de cierre, redondo, Antracita			63,-		0,1
8299 06 K1	Bandeja de vapor 1/3, angular, stainless steel			63,-		0,6
8299 05 K1	Bandeja de vapor 2/3, angular, stainless steel			88,-		0,6
Recambios						
3336 00 XX	Fregadero	1.321,-	1.498,-	-	8	27,8
8276 00 61	Desagüe, redondo manual, cromado			97,-	250	0,5
8286 10 00	Desagüe, redondo automático			194,-		0,6

Vista general de orificios de grifo

3336

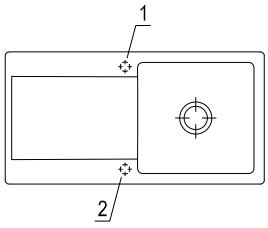

Perforar agujeros para grifo: indicar el número o los números en el pedido.
Diámetro: aprox. 35 mm
Suplemento: 9,00 €/modelo.

2 orificios premarcados

Características técnicas

3336

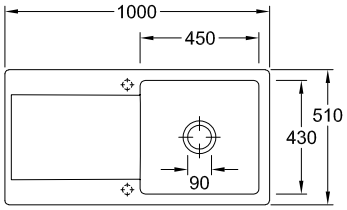

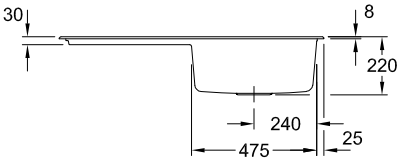

Siga las instrucciones de montaje
Corte de la encimera: 97 x 48 cm

XX = Sustituir por el código de los colores
Classicline = Blanco CeramicPlus R1, Stone White CeramicPlus RW, Ivory CeramicPlus FU, Grafito CeramicPlus i4, Almond CeramicPlus AM, Fossil CeramicPlus KD, Crema CeramicPlus KR, Steam CeramicPlus SM
Premiumline = Chromit CeramicPlus J0, Snow White CeramicPlus KG, Timber CeramicPlus TR, Pure Black R7

SILUET 60 R



- El fregadero es reversible
- Para instalación integrada
- Mueble soporte del fregadero 60 cm
- Vaporera de 1/3, compatible con una ensaladera o un cuenco de pequeño tamaño
- Material: TitanCeram
- Compatible con todos los dispensadores de jabón de la página 476
- Botón para mecanismo en otras versiones en la página 479

Referencia nº		Classicline	Premiumline		pza./ pal.	kg/ pza.
3337 01 XX	Fregadero incluyendo Desagüe, redondo manual	1.219,-	1.373,-	-	8	27,5
3337 02 XX	Fregadero incluyendo Desagüe, redondo automático	1.312,-	1.465,-	-	8	27,5
Opcional						
9K08 00 K1	Escurridor enrollable, angular, stainless steel			218,-		0,6
8K36 10 00	Tabla para cortar universal, de nogal, angular			229,-		2,3
9K11 00 K1	Cesta, angular, stainless steel			271,-		1,4
9406 00 00	Sifón			36,-		0,2
9624 15 LC	Tapa de la válvula de cierre, redondo, acero fino			48,-		0,1
9624 15 03	Tapa de la válvula de cierre, redondo, Dorado			63,-		0,1
9624 15 04	Tapa de la válvula de cierre, redondo, Bronce			63,-		0,1
9624 15 05	Tapa de la válvula de cierre, redondo, Antracita			63,-		0,1
8299 06 K1	Bandeja de vapor 1/3, angular, stainless steel			63,-		0,6
Recambios						
3337 00 XX	Fregadero	1.169,-	1.322,-	-	8	27,5
8K92 00 61	Desagüe, redondo manual, cromado			94,-	300	0,5
8K96 10 00	Desagüe, redondo automático			187,-		0,5

Vista general de orificios de grifo

3337

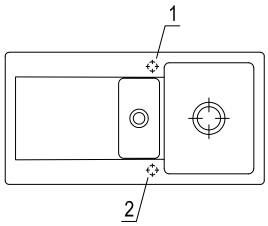

Perforar agujeros para grifo: indicar el número o los números en el pedido.
Diámetro: aprox. 35 mm
Suplemento: 9,00 €/modelo.

2 orificios premarcados

Características técnicas

3337

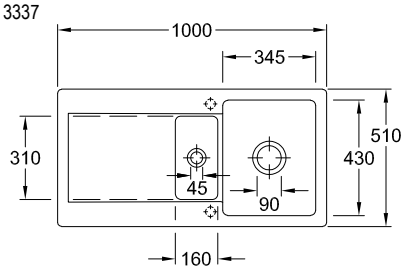

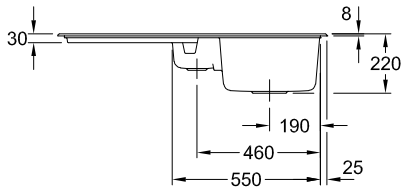

Siga las instrucciones de montaje
Corte de la encimera: 97 x 48 cm

XX = Sustituir por el código de los colores
Classicline = Blanco CeramicPlus R1, Stone White CeramicPlus RW, Ivory CeramicPlus FU, Grafito CeramicPlus i4, Almond CeramicPlus AM, Fossil CeramicPlus KD, Crema CeramicPlus KR, Steam CeramicPlus SM
Premiumline = Chromit CeramicPlus J0, Snow White CeramicPlus KG, Timber CeramicPlus TR, Pure Black R7

SILUET 60 S



- Para instalación integrada
- Mueble soporte del fregadero 60 cm
- Material: TitanCeram
- Compatible con todos los dispensadores de jabón de la página 476
- Botón para mecanismo en otras versiones en la página 479

Referencia nº		Classicline	Premiumline		pza./ pal.	kg/ pza.
3346 01 XX	Fregadero incluyendo Desagüe manual	995,-	1.108,-	-	10	18,8
3346 02 XX	Fregadero incluyendo Desagüe, redondo automático	1.041,-	1.155,-	-	10	18,8
Opcional						
9K08 00 K1	Escurridor enrollable, angular, stainless steel			218,-		0,6
8K36 10 00	Tabla para cortar universal, de nogal, angular			229,-		2,3
9K04 00 K1	Bandeja de rejilla, angular, stainless steel			97,-	56	0,5
9406 00 00	Sifón			36,-		0,2
9624 15 LC	Tapa de la válvula de cierre, redondo, acero fino			48,-		0,1
9624 15 03	Tapa de la válvula de cierre, redondo, Dorado			63,-		0,1
9624 15 04	Tapa de la válvula de cierre, redondo, Bronce			63,-		0,1
9624 15 05	Tapa de la válvula de cierre, redondo, Antracita			63,-		0,1
Recambios						
3346 00 XX	Fregadero	898,-	1.010,-	-	10	18,8
8K94 00 61	Desagüe manual, cromado			141,-		0,5
8K82 10 00	Desagüe, redondo automático			187,-		0,6

Vista general de orificios de grifo

3346

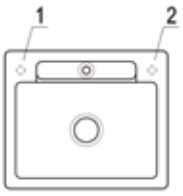

Perforar agujeros para grifo: indicar el número o los números en el pedido.
Diámetro: aprox. 35 mm
Suplemento: 9,00 €/modelo.
2 orificios premarcados

Características técnicas

3346

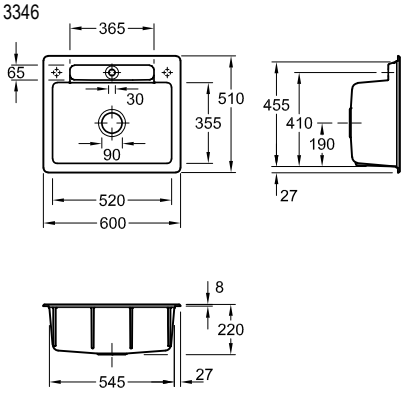

Siga las instrucciones de montaje
Corte de la encimera: 57 x 48 cm

XX = Sustituir por el código de los colores
Classicline = Blanco CeramicPlus R1, Stone White CeramicPlus RW, Ivory CeramicPlus FU, Grafito CeramicPlus i4, Almond CeramicPlus AM, Fossil CeramicPlus KD, Crema CeramicPlus KR, Steam CeramicPlus SM
Premiumline = Chromit CeramicPlus J0, Snow White CeramicPlus KG, Timber CeramicPlus TR, Pure Black R7

SUBWAY STYLE 60



- Disponible con seno a la derecha y con seno a la izquierda
- Para instalación integrada
- Mueble soporte del fregadero 60 cm
- Compatible con todos los dispensadores de jabón de la página 476
- Botón para mecanismo en otras versiones en la página 479

Referencia nº		Classicline	Premiumline		pza./ pal.	kg/ pza.
3361 01 XX	Fregadero escurridor a la izquierda incluyendo Desagüe, redondo manual	1.126,-	1.266,-	-	8	23
3362 01 XX	Fregadero escurridor a la derecha incluyendo Desagüe, redondo manual	1.126,-	1.266,-	-	8	23
3361 02 XX	Fregadero escurridor a la izquierda incluyendo Desagüe, redondo automático	1.225,-	1.364,-	-	8	23
3362 02 XX	Fregadero escurridor a la derecha incluyendo Desagüe, redondo automático	1.225,-	1.364,-	-	8	23
Opcional						
9K08 00 K1	Escurridor enrollable, angular, stainless steel			218,-		0,6
9K13 00 71	angular			212,-		1,3
9K13 00 05	angular, Antracita			212,-		1,3
8K36 10 00	Tabla para cortar universal, de nogal, angular			229,-		2,3
9406 00 00	Sifón			36,-		0,2
9624 15 LC	Tapa de la válvula de cierre, redondo, acero fino			48,-		0,1
9624 15 03	Tapa de la válvula de cierre, redondo, Dorado			63,-		0,1
9624 15 04	Tapa de la válvula de cierre, redondo, Bronce			63,-		0,1
9624 15 05	Tapa de la válvula de cierre, redondo, Antracita			63,-		0,1
Recambios						
3361 00 XX	Fregadero escurridor a la izquierda	1.074,-	1.213,-	-	8	23
3362 00 XX	Fregadero escurridor a la derecha	1.074,-	1.213,-	-	8	23
8276 00 61	Desagüe, redondo manual, cromado			97,-	250	0,5
8286 10 00	Desagüe, redondo automático			194,-		0,6

Vista general de orificios de grifo

3361

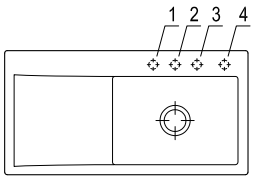

3362

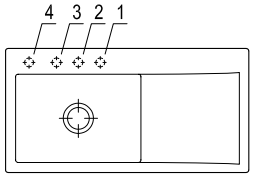

Perforar agujeros para grifo: indicar el número o los números en el pedido.
Diámetro: aprox. 35 mm
Suplemento: 9,00 €/modelo.

Escurridor a la izquierda - 4 orificios premarcados
Escurridor a la derecha - 4 orificios premarcados

Características técnicas

3361

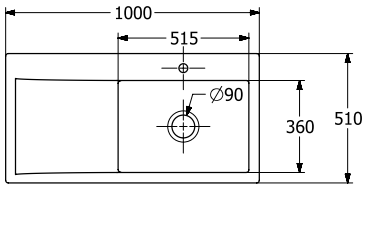

3362

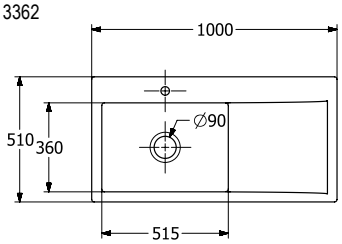

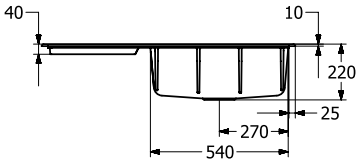

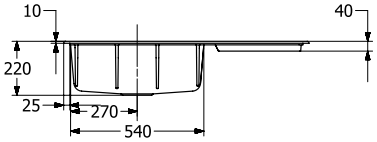

Siga las instrucciones de montaje
Corte de la encimera: 97 x 48 cm

XX = Sustituir por el código de los colores
Classicline = Blanco CeramicPlus R1, Stone White CeramicPlus RW, Crema CeramicPlus KR, Ivory CeramicPlus FU, Almond CeramicPlus AM, Steam CeramicPlus SM, Fossil CeramicPlus KD, Grafito CeramicPlus i4
Premiumline = Snow White CeramicPlus KG, Timber CeramicPlus TR, Chromit CeramicPlus J0, Pure Black R7, Morning Green CeramicPlus R8

SUBWAY STYLE 60 S



- Escalón periférico para colocar prácticos accesorios
- Para instalación integrada
- Mueble soporte del fregadero 60 cm
- Modelo registrado
- Compatible con todos los dispensadores de jabón de la página 476
- Botón para mecanismo en otras versiones en la página 479

Referencia nº		Classicline	Premiumline		pza./ pal.	kg/ pza.
3366 01 XX	Fregadero incluyendo Desagüe, redondo manual y angular , con escurridor aluminio pulido	769,-	841,-	-	10	18
336A 01 XX	Fregadero incluyendo Desagüe, redondo manual y angular , con escurridor antracita	769,-	841,-	-	10	17
3366 02 XX	Fregadero incluyendo Desagüe, redondo automático y angular , con escurridor aluminio pulido	867,-	938,-	-	10	18
336A 02 XX	Fregadero incluyendo Desagüe, redondo automático y angular , con escurridor antracita	867,-	938,-	-	10	17
Opcional						
8K42 10 00	angular			83,-	500	0,6
8K43 00 00	angular			116,-		0,9
9406 00 00	Sifón			36,-		0,2
9624 15 LC	Tapa de la válvula de cierre, redondo, acero fino			48,-		0,1
9624 15 03	Tapa de la válvula de cierre, redondo, Dorado			63,-		0,1
9624 15 04	Tapa de la válvula de cierre, redondo, Bronce			63,-		0,1
9624 15 05	Tapa de la válvula de cierre, redondo, Antracita			63,-		0,1
Recambios						
3366 00 XX	Fregadero	627,-	699,-	-	10	17
8276 00 61	Desagüe, redondo manual, cromado			97,-	250	0,5
8286 10 00	Desagüe, redondo automático			194,-		0,6

Vista general de orificios de grifo

3366

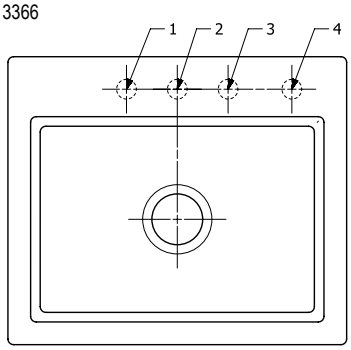

Perforar agujeros para grifo: indicar el número o los números en el pedido.
Diámetro: aprox. 35 mm
Suplemento: 9,00 €/modelo.

4 orificios perforado

Características técnicas

3366

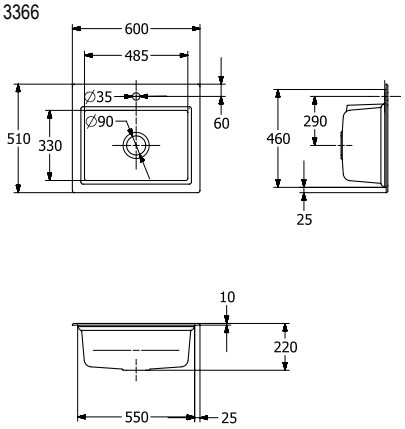

Siga las instrucciones de montaje
Corte de la encimera: 57 x 48 cm

XX = Sustituir por el código de los colores
Classicline = Blanco CeramicPlus R1, Stone White CeramicPlus RW, Crema CeramicPlus KR, Ivory CeramicPlus FU, Almond CeramicPlus AM, Steam CeramicPlus SM, Fossil CeramicPlus KD, Grafito CeramicPlus i4
Premiumline = Snow White CeramicPlus KG, Timber CeramicPlus TR, Chromit CeramicPlus J0, Pure Black R7, Morning Green CeramicPlus R8

SUBWAY 60



- Disponible con seno a la derecha y con seno a la izquierda
- Para instalación integrada
- Mueble soporte del fregadero 60 cm
- Modelo registrado
- Compatible con todos los dispensadores de jabón de la página 476
- Botón para mecanismo en otras versiones en la página 479

Referencia nº		Classicline	Premiumline		pza./ pal.	kg/ pza.
6712 01 XX	Fregadero escurridor a la izquierda incluyendo Desagüe, redondo manual	1.161,-	1.306,-	-	8	24,5
6712 02 XX	Fregadero escurridor a la izquierda incluyendo Desagüe, redondo automático	1.254,-	1.399,-	-	8	24,5
6770 01 XX	Fregadero escurridor a la derecha incluyendo Desagüe, redondo manual	1.161,-	1.306,-	-	8	24,5
6770 02 XX	Fregadero escurridor a la derecha incluyendo Desagüe, redondo automático	1.254,-	1.399,-	-	8	24,5
Opcional						
9K08 00 K1	Escurridor enrollable, angular, stainless steel			218,-		0,6
8K33 10 00	Tabla de cortar, nogal americano con núcleo compacto, angular			174,-		1,6
8K36 10 00	Tabla para cortar universal, de nogal, angular			229,-		2,3
8K04 00 K1	Cesta, angular, stainless steel			219,-	225	0,9
9K04 00 K1	Bandeja de rejilla, angular, stainless steel			97,-	56	0,5
9406 00 00	Sifón			36,-		0,2
9624 15 LC	Tapa de la válvula de cierre, redondo, acero fino			48,-		0,1
9624 15 03	Tapa de la válvula de cierre, redondo, Dorado			63,-		0,1
9624 15 04	Tapa de la válvula de cierre, redondo, Bronce			63,-		0,1
9624 15 05	Tapa de la válvula de cierre, redondo, Antracita			63,-		0,1
Recambios						
6712 00 XX	Fregadero escurridor a la izquierda	1.111,-	1.256,-	-	8	24,1
6770 00 XX	Fregadero escurridor a la derecha	1.111,-	1.256,-	-	8	23,5
8214 00 61	Desagüe, redondo manual, cromado			94,-	160	0,6
8215 10 00	Desagüe, redondo automático			187,-	260	0,7

Vista general de orificios de grifo

6712

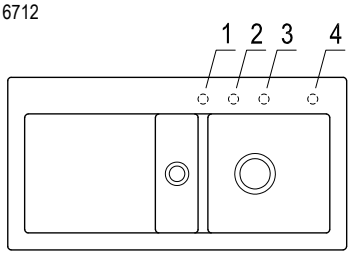

6770

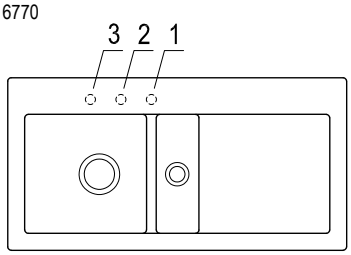

Perforar agujeros para grifo: indicar el número o los números en el pedido.
Diámetro: aprox. 35 mm
Suplemento: 9,00 €/modelo.

Escurridor a la izquierda - 4 orificios premarcados
Escurridor a la derecha - 3 orificios premarcados

Características técnicas

6712

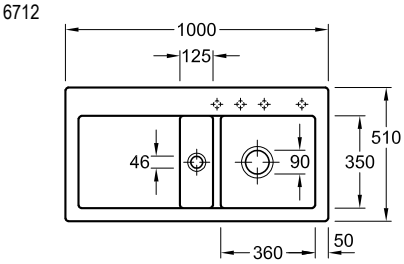

6770

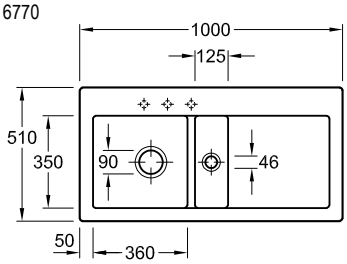

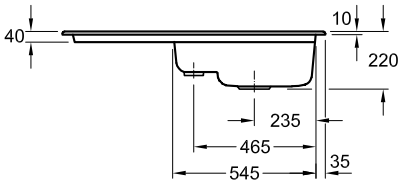

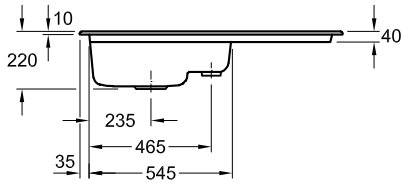

Siga las instrucciones de montaje
Corte de la encimera: 97 x 48 cm

XX = Sustituir por el código de los colores
Classicline = Grafito CeramicPlus i4, Fossil CeramicPlus KD, Blanco CeramicPlus R1, Stone White CeramicPlus RW, Almond CeramicPlus AM, Crema CeramicPlus KR, Ivory CeramicPlus FU, Steam CeramicPlus SM
Premiumline = Chromit CeramicPlus J0, Timber CeramicPlus TR, Snow White CeramicPlus KG, Pure Black R7

SUBWAY PURE 60



- Disponible con seno a la derecha y con seno a la izquierda
- Para instalación integrada
- Mueble soporte del fregadero 60 cm
- Modelo registrado

Referencia n°		01		pza./ pal.	kg/ pza.
6712 22 XX	Fregadero escurridor a la izquierda incluyendo Desagüe, redondo automático	658,-	-	8	25,1
6770 22 XX	Fregadero escurridor a la derecha incluyendo Desagüe, redondo automático	658,-	-	8	24,9
Opcional					
9K08 00 K1	Escurridor enrollable, angular, stainless steel		218,-		0,6
9K04 00 K1	Bandeja de rejilla, angular, stainless steel		97,-	56	0,5
9406 00 00	Sifón		36,-		0,2
Recambios					
6712 20 XX	Fregadero escurridor a la izquierda	553,-	-	8	24,1
6770 20 XX	Fregadero escurridor a la derecha	553,-	-	8	24,9
8K98 00 61	Desagüe, redondo automático, cromado		87,-		0,6

Vista general de orificios de grifo

6712

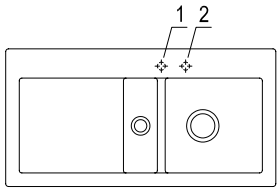

6770

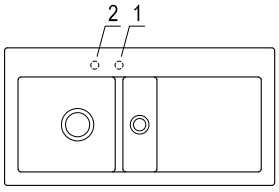

Perforar agujeros para grifo: indicar el número o los números en el pedido.
Diámetro: aprox. 35 mm
Suplemento: 9,00 €/modelo.

2 orificios perforados

Características técnicas

6712

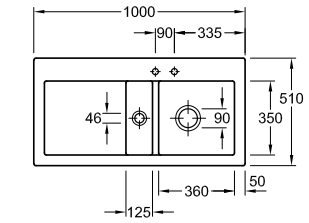

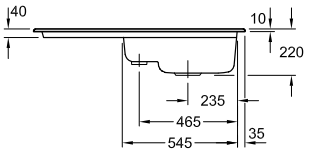

6770

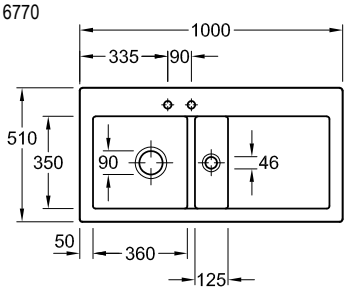

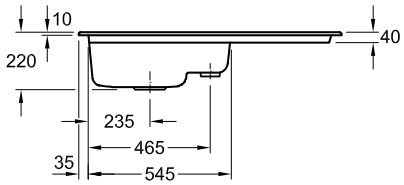

Siga las instrucciones de montaje
Corte de la encimera: 97 x 48 cm

XX = Sustituir por el código de los colores
Classicline = Blanco 01

SUBWAY 60 S



- Para instalación integrada
- Mueble soporte del fregadero 60 cm
- Modelo registrado
- Compatible con todos los dispensadores de jabón de la página 476
- Botón para mecanismo en otras versiones en la página 479

Referencia n°		Classicline	Premiumline		pza./ pal.	kg/ pza.
3309 01 XX	Fregadero incluyendo Desagüe, redondo manual	778,-	865,-	-	10	18,5
3309 02 XX	Fregadero incluyendo Desagüe, redondo automático	877,-	963,-	-	10	18,5
Opcional						
9K08 00 K1	Escurridor enrollable, angular, stainless steel			218,-		0,6
8K33 10 00	Tabla de cortar, nogal americano con núcleo compacto, angular			174,-		1,6
8K36 10 00	Tabla para cortar universal, de nogal, angular			229,-		2,3
8K31 00 K1	Cesta, angular, stainless steel			219,-		0,8
9K04 00 K1	Bandeja de rejilla, angular, stainless steel			97,-	56	0,5
9406 00 00	Sifón			36,-		0,2
9624 15 LC	Tapa de la válvula de cierre, redondo, acero fino			48,-		0,1
9624 15 03	Tapa de la válvula de cierre, redondo, Dorado			63,-		0,1
9624 15 04	Tapa de la válvula de cierre, redondo, Bronce			63,-		0,1
9624 15 05	Tapa de la válvula de cierre, redondo, Antracita			63,-		0,1
Recambios						
3309 00 XX	Fregadero	726,-	813,-	-	10	17,3
8276 00 61	Desagüe, redondo manual, cromado			97,-	250	0,5
8286 10 00	Desagüe, redondo automático			194,-		0,6

Vista general de orificios de grifo

3309

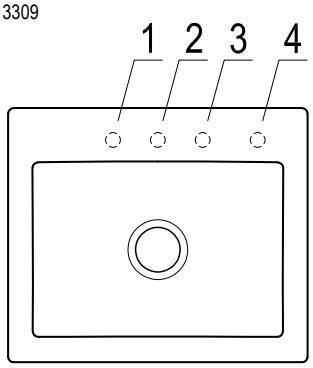

Perforar agujeros para grifo: indicar el número o los números en el pedido.
Diámetro: aprox. 35 mm
Suplemento: 9,00 €/modelo.

4 orificios premarcados

Características técnicas

3309

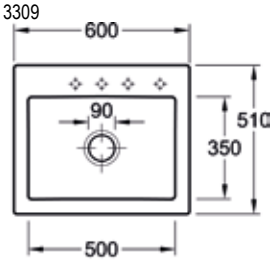



Siga las instrucciones de montaje
Corte de la encimera: 57 x 48 cm

XX = Sustituir por el código de los colores
Classicline = Blanco CeramicPlus R1, Stone White CeramicPlus RW, Ivory CeramicPlus FU, Grafito CeramicPlus i4, Almond CeramicPlus AM, Fossil CeramicPlus KD, Crema CeramicPlus KR, Steam CeramicPlus SM
Premiumline = Chromit CeramicPlus J0, Timber CeramicPlus TR, Snow White CeramicPlus KG, Pure Black R7, Morning Green CeramicPlus R8

SUBWAY 60 XM



- Para instalación integrada
- Mueble soporte del fregadero 60 cm
- Compatible con todos los dispensadores de jabón de la página 476
- Botón para mecanismo en otras versiones en la página 479

Referencia nº		Classicline	Premiumline		pza./ pal.	kg/ pza.
6780 01 XX	Fregadero incluyendo Desagüe, redondo manual	794,-	883,-	-	10	19,2
6780 02 XX	Fregadero incluyendo Desagüe, redondo automático	887,-	975,-	-	10	19,2
Opcional						
9K08 00 K1	Escurridor enrollable, angular, stainless steel			218,-		0,6
8K36 10 00	Tabla para cortar universal, de nogal, angular			229,-		2,3
8K04 00 K1	Cesta, angular, stainless steel			219,-	225	0,9
9K04 00 K1	Bandeja de rejilla, angular, stainless steel			97,-	56	0,5
9406 00 00	Sifón			36,-		0,2
9624 15 LC	Tapa de la válvula de cierre, redondo, acero fino			48,-		0,1
9624 15 03	Tapa de la válvula de cierre, redondo, Dorado			63,-		0,1
9624 15 04	Tapa de la válvula de cierre, redondo, Bronce			63,-		0,1
9624 15 05	Tapa de la válvula de cierre, redondo, Antracita			63,-		0,1
Recambios						
6780 00 XX	Fregadero	743,-	832,-	-	10	18,6
8214 00 61	Desagüe, redondo manual, cromado			94,-	160	0,6
8215 10 00	Desagüe, redondo automático			187,-	260	0,7

Vista general de orificios de grifo

6780

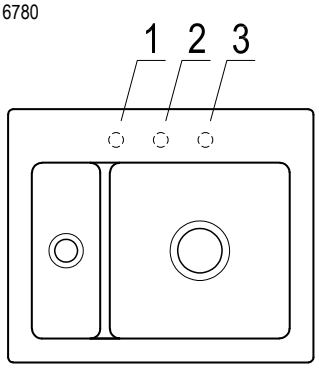

Perforar agujeros para grifo: indicar el número o los números en el pedido.
Diámetro: aprox. 35 mm
Suplemento: 9,00 €/modelo.

3 orificios premarcados

Características técnicas

6780

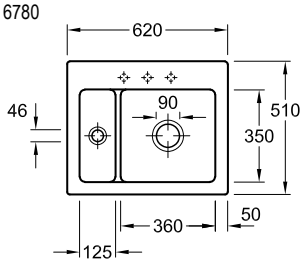

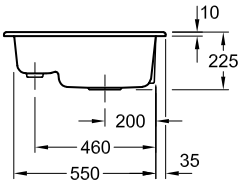

Siga las instrucciones de montaje
Corte de la encimera: 59 x 48 cm

XX = Sustituir por el código de los colores
Classicline = Grafito CeramicPlus i4, Fossil CeramicPlus KD, Blanco CeramicPlus R1, Stone White CeramicPlus RW, Almond CeramicPlus AM, Crema CeramicPlus KR, Ivory CeramicPlus FU, Steam CeramicPlus SM
Premiumline = Chromit CeramicPlus J0, Timber CeramicPlus TR, Snow White CeramicPlus KG, Pure Black R7

TIMELINE 60



- El fregadero es reversible
- Para instalación integrada
- Mueble soporte del fregadero 60 cm
- Compatible con todos los dispensadores de jabón de la página 476
- Botón para mecanismo en otras versiones en la página 479

Referencia nº		Classicline	Premiumline		pza./ pal.	kg/ pza.
6790 01 XX	Fregadero incluyendo Desagüe, redondo manual	1.008,-	1.131,-	-	8	24,2
6790 02 XX	Fregadero incluyendo Desagüe, redondo automático	1.107,-	1.229,-	-	8	24,2
Opcional						
9K08 00 K1	Escurridor enrollable, angular, stainless steel			218,-		0,6
8K36 10 00	Tabla para cortar universal, de nogal, angular			229,-		2,3
8K12 00 K1	Cesta, angular, stainless steel			219,-	100	0,8
9406 00 00	Sifón			36,-		0,2
9624 15 LC	Tapa de la válvula de cierre, redondo, acero fino			48,-		0,1
9624 15 03	Tapa de la válvula de cierre, redondo, Dorado			63,-		0,1
9624 15 04	Tapa de la válvula de cierre, redondo, Bronce			63,-		0,1
9624 15 05	Tapa de la válvula de cierre, redondo, Antracita			63,-		0,1
Recambios						
6790 00 XX	Fregadero	956,-	1.077,-	-	8	23,8
8276 00 61	Desagüe, redondo manual, cromado			97,-	250	0,5
8286 10 00	Desagüe, redondo automático			194,-		0,6

Vista general de orificios de grifo

6790

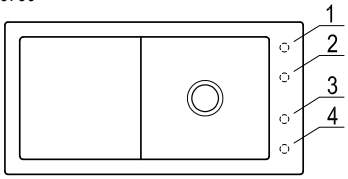

Perforar agujeros para grifo: indicar el número o los números en el pedido.
Diámetro: aprox. 35 mm
Suplemento: 9,00 €/modelo.

4 orificios premarcados

Características técnicas

6790

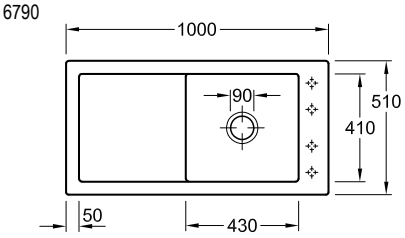

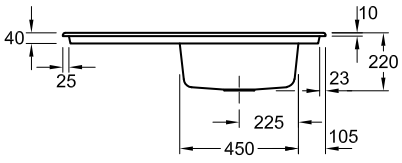

Siga las instrucciones de montaje
Corte de la encimera: 97 x 48 cm

XX = Sustituir por el código de los colores
Classicline = Grafito CeramicPlus i4, Fossil CeramicPlus KD, Blanco CeramicPlus R1, Stone White CeramicPlus RW, Almond CeramicPlus AM, Crema CeramicPlus KR, Ivory CeramicPlus FU, Steam CeramicPlus SM
Premiumline = Chromit CeramicPlus J0, Timber CeramicPlus TR, Snow White CeramicPlus KG, Pure Black R7

LINARA 50

NUEVO



- El fregadero es reversible
- Para instalación integrada
- Mueble soporte del fregadero 50 cm
- Modelo registrado
- Compatible con todos los dispensadores de jabón de la página 476
- Botón para mecanismo en otras versiones en la página 479

Referencia n°		Classicline	Premiumline		pza./ pal.	kg/ pza.
3385 01 XX	Fregadero incluyendo Desagüe, redondo manual	771,-	855,-	-	8	21,7
3385 02 XX	Fregadero incluyendo Desagüe, redondo automático	869,-	953,-	-	8	21,7
Opcional						
9K08 00 K1	Escurridor enrollable, angular, stainless steel			218,-		0,6
8K44 00 00	angular			123,-		1,9
8K45 00 00	angular			123,-		1,9
9406 00 00	Sifón			36,-		0,2
9624 15 LC	Tapa de la válvula de cierre, redondo, acero fino			48,-		0,1
9624 15 03	Tapa de la válvula de cierre, redondo, Dorado			63,-		0,1
9624 15 04	Tapa de la válvula de cierre, redondo, Bronce			63,-		0,1
9624 15 05	Tapa de la válvula de cierre, redondo, Antracita			63,-		0,1
Recambios						
3385 00 XX	Fregadero	714,-	799,-	-	8	21,7
8276 00 61	Desagüe, redondo manual, cromado			97,-	250	0,5
8286 10 00	Desagüe, redondo automático			194,-		0,6

Vista general de orificios de grifo

3385

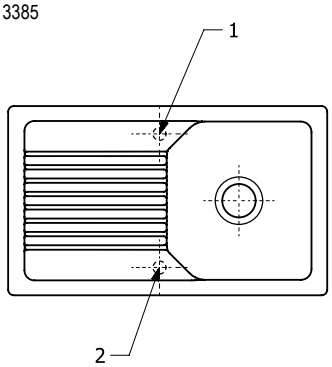

Perforar agujeros para grifo: indicar el número o los números en el pedido.
Diámetro: aprox. 35 mm
Suplemento: 9,00 €/modelo.

2 orificios perforados

Características técnicas

3385

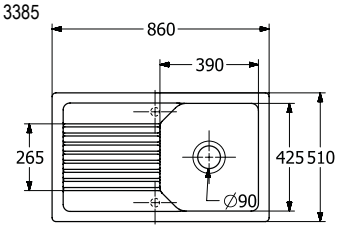

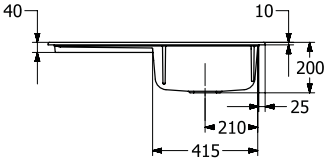

Siga las instrucciones de montaje
Corte de la encimera: 83 x 48 cm

XX = Sustituir por el código de los colores
Classicline = Blanco CeramicPlus R1, Stone White CeramicPlus RW, Crema CeramicPlus KR, Ivory CeramicPlus FU, Almond CeramicPlus AM, Steam CeramicPlus SM, Fossil CeramicPlus KD, Grafito CeramicPlus i4
Premiumline = Snow White CeramicPlus KG, Timber CeramicPlus TR, Pure Black R7, Chromit CeramicPlus J0

ARCHITECTURA 50



- El fregadero es reversible
- Para instalación integrada
- Mueble soporte del fregadero 50 cm

Referencia n°		01	JD		pza./ pal.	kg/ pza.
3350 12 XX	Fregadero incluyendo Desagüe, redondo automático	467,-	537,-	-	8	23
Opcional						
9406 00 00	Sifón			36,-		0,2
Recambios						
3350 10 XX	Fregadero	385,-	443,-	-	8	22,3
9K52 00 61	Desagüe, redondo automático, cromado			87,-	200	0,7

Vista general de orificios de grifo

3350

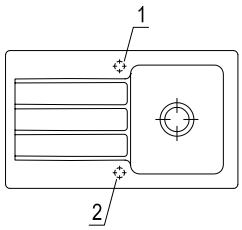

Perforar agujeros para grifo: indicar el número o los números en el pedido.
Diámetro: aprox. 35 mm
Suplemento: 9,00 €/modelo.

2 orificios perforados

Características técnicas

3350

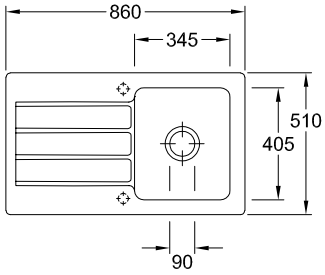

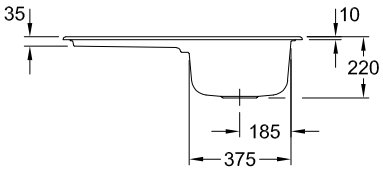

Corte de la encimera: 83 x 48 cm

XX = Sustituir por el código de los colores
Classicline = Blanco 01
Premiumline = Fósil JD

SILUET 50



- El fregadero es reversible
- Para instalación integrada
- Mueble soporte del fregadero 50 cm
- Las bandejas de vapor GN 1/3 se pueden usar con la cesta portaplatos
- Material: TitanCeram
- Compatible con todos los dispensadores de jabón de la página 476
- Botón para mecanismo en otras versiones en la página 479

Referencia nº		Classicline	Premiumline		pza./ pal.	kg/ pza.
3335 01 XX	Fregadero incluyendo Desagüe, redondo manual	1.221,-	1.375,-	-	8	25
3335 02 XX	Fregadero incluyendo Desagüe, redondo automático	1.320,-	1.474,-	-	8	25
Opcional						
9K08 00 K1	Escurridor enrollable, angular, stainless steel			218,-		0,6
8K36 10 00	Tabla para cortar universal, de nogal, angular			229,-		2,3
9K11 00 K1	Cesta, angular, stainless steel			271,-		1,4
9406 00 00	Sifón			36,-		0,2
9624 15 LC	Tapa de la válvula de cierre, redondo, acero fino			48,-		0,1
9624 15 03	Tapa de la válvula de cierre, redondo, Dorado			63,-		0,1
9624 15 04	Tapa de la válvula de cierre, redondo, Bronce			63,-		0,1
9624 15 05	Tapa de la válvula de cierre, redondo, Antracita			63,-		0,1
8299 06 K1	Bandeja de vapor 1/3, angular, stainless steel			63,-		0,6
Recambios						
3335 00 XX	Fregadero	1.169,-	1.322,-	-	8	25
8276 00 61	Desagüe, redondo manual, cromado			97,-	250	0,5
8286 10 00	Desagüe, redondo automático			194,-		0,6

Vista general de orificios de grifo

3335

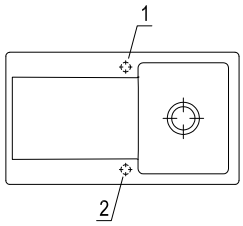

Perforar agujeros para grifo: indicar el número o los números en el pedido.
Diámetro: aprox. 35 mm
Suplemento: 9,00 €/modelo.

2 orificios perforados

Características técnicas

3335

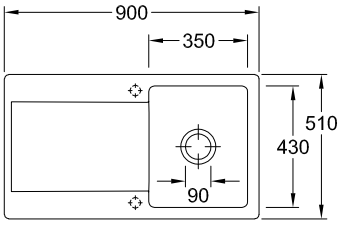

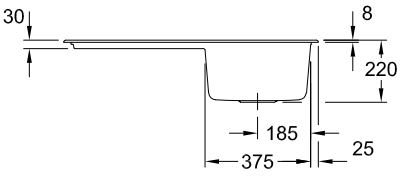

Siga las instrucciones de montaje
Corte de la encimera: 87 x 48 cm

XX = Sustituir por el código de los colores
Classicline = Blanco CeramicPlus R1, Stone White CeramicPlus RW, Ivory CeramicPlus FU, Grafito CeramicPlus i4, Almond CeramicPlus AM, Fossil CeramicPlus KD, Crema CeramicPlus KR, Steam CeramicPlus SM
Premiumline = Chromit CeramicPlus J0, Snow White CeramicPlus KG, Timber CeramicPlus TR, Pure Black R7

SILUET 50 S



- Para instalación integrada
- Instalación flexible del fregadero: el escurridor se puede colocar en la parte posterior o a la izquierda o a la derecha
- Mueble soporte del fregadero 50 cm
- Material: TitanCeram
- Compatible con todos los dispensadores de jabón de la página 476
- Botón para mecanismo en otras versiones en la página 479

Referencia nº		Classicline	Premiumline		pza./ pal.	kg/ pza.
3345 01 XX	Fregadero incluyendo Desagüe manual	813,-	898,-	-	14	16,6
3345 02 XX	Fregadero incluyendo Desagüe, redondo automático	859,-	946,-	-	14	16,6
Opcional						
9K08 00 K1	Escurridor enrollable, angular, stainless steel			218,-		0,6
8K36 10 00	Tabla para cortar universal, de nogal, angular			229,-		2,3
9K04 00 K1	Bandeja de rejilla, angular, stainless steel			97,-	56	0,5
8345 47 K1	Bandeja de rejilla, angular, stainless steel			185,-	40	0,5
9406 00 00	Sifón			36,-		0,2
9624 15 LC	Tapa de la válvula de cierre, redondo, acero fino			48,-		0,1
9624 15 03	Tapa de la válvula de cierre, redondo, Dorado			63,-		0,1
9624 15 04	Tapa de la válvula de cierre, redondo, Bronce			63,-		0,1
9624 15 05	Tapa de la válvula de cierre, redondo, Antracita			63,-		0,1
Recambios						
3345 00 XX	Fregadero	716,-	803,-	-	14	15,4
8K94 00 61	Desagüe manual, cromado			141,-		0,5
8K82 10 00	Desagüe, redondo automático			187,-		0,6

Vista general de orificios de grifo

3345

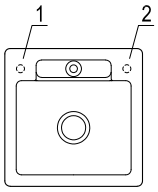

Perforar agujeros para grifo: indicar el número o los números en el pedido.
Diámetro: aprox. 35 mm
Suplemento: 9,00 €/modelo.

2 orificios perforados

Características técnicas

3345

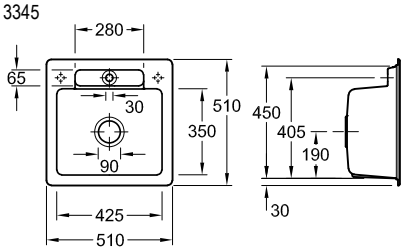

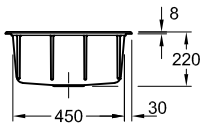

Siga las instrucciones de montaje
Corte de la encimera: 48 x 48 cm

XX = Sustituir por el código de los colores
Classicline = Blanco CeramicPlus R1, Stone White CeramicPlus RW, Ivory CeramicPlus FU, Grafito CeramicPlus i4, Almond CeramicPlus AM, Fossil CeramicPlus KD, Crema CeramicPlus KR, Steam CeramicPlus SM
Premiumline = Chromit CeramicPlus J0, Snow White CeramicPlus KG, Timber CeramicPlus TR, Pure Black R7

SUBWAY STYLE 50



- Disponible con seno a la derecha y con seno a la izquierda
- Para instalación integrada
- Mueble soporte del fregadero 50 cm
- Modelo registrado
- Compatible con todos los dispensadores de jabón de la página 476
- Botón para mecanismo en otras versiones en la página 479

Referencia nº		Classicline	Premiumline		pza./ pal.	kg/ pza.
3351 01 XX	Fregadero escurridor a la izquierda incluyendo Desagüe, redondo manual	959,-	1.073,-	-	8	22
3352 01 XX	Fregadero escurridor a la derecha incluyendo Desagüe, redondo manual	959,-	1.073,-	-	8	22
3351 02 XX	Fregadero escurridor a la izquierda incluyendo Desagüe, redondo automático	1.058,-	1.172,-	-	8	22
3352 02 XX	Fregadero escurridor a la derecha incluyendo Desagüe, redondo automático	1.058,-	1.172,-	-	8	22
Opcional						
9K08 00 K1	Escurridor enrollable, angular, stainless steel			218,-		0,6
9K13 00 71	angular			212,-		1,3
9K13 00 05	angular, Antracita			212,-		1,3
8K36 10 00	Tabla para cortar universal, de nogal, angular			229,-		2,3
9K11 00 K1	Cesta, angular, stainless steel			271,-		1,4
9406 00 00	Sifón			36,-		0,2
9624 15 LC	Tapa de la válvula de cierre, redondo, acero fino			48,-		0,1
9624 15 03	Tapa de la válvula de cierre, redondo, Dorado			63,-		0,1
9624 15 04	Tapa de la válvula de cierre, redondo, Bronce			63,-		0,1
9624 15 05	Tapa de la válvula de cierre, redondo, Antracita			63,-		0,1
8299 06 K1	Bandeja de vapor 1/3, angular, stainless steel			63,-		0,6
Recambios						
3351 00 XX	Fregadero escurridor a la izquierda	906,-	1.020,-	-	8	22
3352 00 XX	Fregadero escurridor a la derecha	906,-	1.020,-	-	8	22
8276 00 61	Desagüe, redondo manual, cromado			97,-	250	0,5
8286 10 00	Desagüe, redondo automático			194,-		0,6

Vista general de orificios de grifo

3351

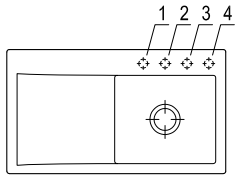

3352

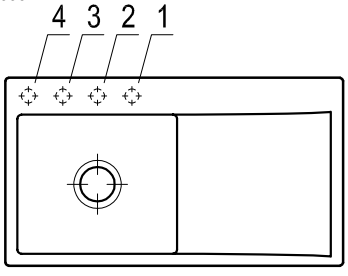

Perforar agujeros para grifo: indicar el número o los números en el pedido.
Diámetro: aprox. 35 mm
Suplemento: 9,00 €/modelo.

Escurridor a la izquierda - 4 orificios premarcados
Escurridor a la derecha - 3 orificios premarcados

Características técnicas

3351

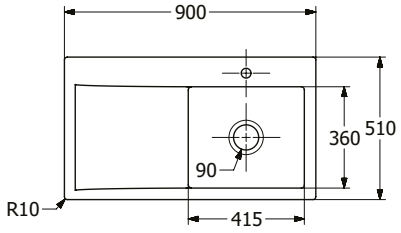

3352

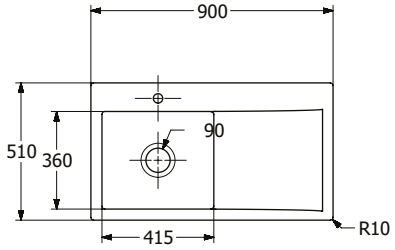

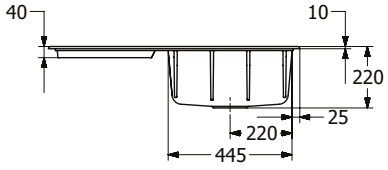

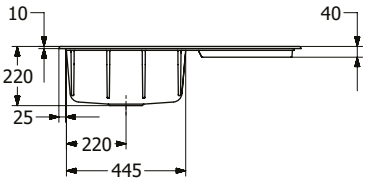

Siga las instrucciones de montaje
Corte de la encimera: 87 x 48 cm

XX = Sustituir por el código de los colores
Classicline = Blanco CeramicPlus R1, Stone White CeramicPlus RW, Crema CeramicPlus KR, Ivory CeramicPlus FU, Almond CeramicPlus AM, Steam CeramicPlus SM, Fossil CeramicPlus KD, Grafito CeramicPlus i4
Premiumline = Snow White CeramicPlus KG, Timber CeramicPlus TR, Chromit CeramicPlus J0, Pure Black R7, Morning Green CeramicPlus R8

SUBWAY STYLE 50 S



- Escalón periférico para colocar prácticos accesorios
- Para instalación integrada
- Mueble soporte del fregadero 50 cm
- Modelo registrado
- Compatible con todos los dispensadores de jabón de la página 476
- Botón para mecanismo en otras versiones en la página 479

Referencia nº		Classicline	Premiumline		pza./ pal.	kg/ pza.
3355 01 XX	Fregadero incluyendo Desagüe, redondo manual y angular , con escurridor aluminio pulido	669,-	726,-	-	14	15
335A 01 XX	Fregadero incluyendo Desagüe, redondo manual y angular , con escurridor antracita	669,-	726,-	-	14	15
3355 02 XX	Fregadero incluyendo Desagüe, redondo automático y angular , con escurridor aluminio pulido	768,-	824,-	-	14	15
335A 02 XX	Fregadero incluyendo Desagüe, redondo automático y angular , con escurridor antracita	768,-	824,-	-	14	15
Opcional						
8K42 10 00	angular			83,-	500	0,6
8K43 00 00	angular			116,-		0,9
9406 00 00	Sifón			36,-		0,2
9624 15 LC	Tapa de la válvula de cierre, redondo, acero fino			48,-		0,1
9624 15 03	Tapa de la válvula de cierre, redondo, Dorado			63,-		0,1
9624 15 04	Tapa de la válvula de cierre, redondo, Bronce			63,-		0,1
9624 15 05	Tapa de la válvula de cierre, redondo, Antracita			63,-		0,1
Recambios						
3355 00 XX	Fregadero	527,-	584,-	-	14	15
8276 00 61	Desagüe, redondo manual, cromado			97,-	250	0,5
8286 10 00	Desagüe, redondo automático			194,-		0,6

Vista general de orificios de grifo

3355

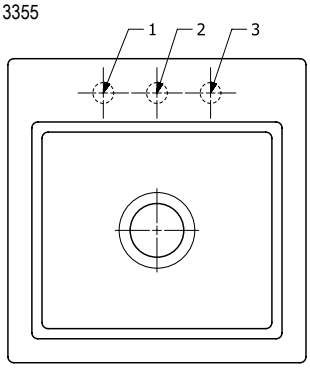

Perforar agujeros para grifo: indicar el número o los números en el pedido.
Diámetro: aprox. 35 mm
Suplemento: 9,00 €/modelo.

2 orificios perforados

Características técnicas

3355

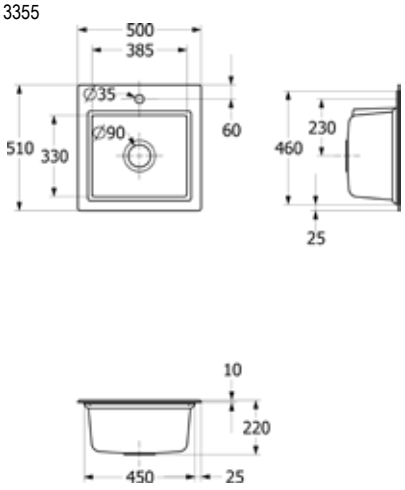

Siga las instrucciones de montaje
Corte de la encimera: 46 x 47 cm

XX = Sustituir por el código de los colores
Classicline = Blanco CeramicPlus R1, Stone White CeramicPlus RW, Crema CeramicPlus KR, Ivory CeramicPlus FU, Almond CeramicPlus AM, Steam CeramicPlus SM, Fossil CeramicPlus KD, Grafito CeramicPlus i4
Premiumline = Snow White CeramicPlus KG, Timber CeramicPlus TR, Chromit CeramicPlus J0, Pure Black R7, Morning Green CeramicPlus R8

SUBWAY 50 S



- Para instalación integrada
- Mueble soporte del fregadero 50 cm
- Las bandejas de vapor GN 1/3 y GN 2/3 se pueden usar con la cesta portaplatos
- Modelo registrado
- Compatible con todos los dispensadores de jabón de la página 476
- Botón para mecanismo en otras versiones en la página 479

Referencia n°		Classicline	Premiumline		pza./ pal.	kg/ pza.
3315 01 XX	Fregadero incluyendo Desagüe, redondo manual	624,-	687,-	-	14	16
3315 02 XX	Fregadero incluyendo Desagüe, redondo automático	722,-	785,-	-	14	16
Opcional						
9K08 00 K1	Escurridor enrollable, angular, stainless steel			218,-		0,6
8K33 10 00	Tabla de cortar, nogal americano con núcleo compacto, angular			174,-		1,6
8K36 10 00	Tabla para cortar universal, de nogal, angular			229,-		2,3
9841 00 K1	Cesta, angular, stainless steel			217,-	200	0,7
9K04 00 K1	Bandeja de rejilla, angular, stainless steel			97,-	56	0,5
9406 00 00	Sifón			36,-		0,2
9624 15 LC	Tapa de la válvula de cierre, redondo, acero fino			48,-		0,1
9624 15 03	Tapa de la válvula de cierre, redondo, Dorado			63,-		0,1
9624 15 04	Tapa de la válvula de cierre, redondo, Bronce			63,-		0,1
9624 15 05	Tapa de la válvula de cierre, redondo, Antracita			63,-		0,1
Recambios						
3315 00 XX	Fregadero	570,-	634,-	-	14	15,4
8276 00 61	Desagüe, redondo manual, cromado			97,-	250	0,5
8286 10 00	Desagüe, redondo automático			194,-		0,6

Vista general de orificios de grifo

3315

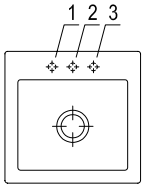

Perforar agujeros para grifo: indicar el número o los números en el pedido.
Diámetro: aprox. 35 mm
Suplemento: 9,00 €/modelo.

3 orificios premarcados

Características técnicas

3315

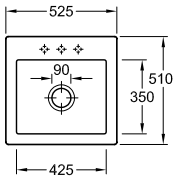

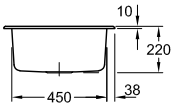

Siga las instrucciones de montaje
Corte de la encimera: 49,5 x 48 cm

XX = Sustituir por el código de los colores
Classicline = Blanco CeramicPlus R1, Stone White CeramicPlus RW, Ivory CeramicPlus FU, Grafito CeramicPlus i4, Almond CeramicPlus AM, Fossil CeramicPlus KD, Crema CeramicPlus KR, Steam CeramicPlus SM
Premiumline = Chromit CeramicPlus J0, Timber CeramicPlus TR, Snow White CeramicPlus KG, Pure Black R7, Morning Green CeramicPlus R8

TIMELINE 50



- El fregadero es reversible
- Para instalación integrada
- Mueble soporte del fregadero 50 cm
- Compatible con todos los dispensadores de jabón de la página 476
- Botón para mecanismo en otras versiones en la página 479

Referencia nº		Classicline	Premiumline		pza./ pal.	kg/ pza.
3307 01 XX	Fregadero incluyendo Desagüe, redondo manual	924,-	1.033,-	-	8	22,1
3307 02 XX	Fregadero incluyendo Desagüe, redondo automático	1.023,-	1.132,-	-	8	22,1
Opcional						
9K08 00 K1	Escurridor enrollable, angular, stainless steel			218,-		0,6
8K36 10 00	Tabla para cortar universal, de nogal, angular			229,-		2,3
9K09 00 K1	Cesta, angular, stainless steel			212,-	100	0,7
9406 00 00	Sifón			36,-		0,2
9624 15 LC	Tapa de la válvula de cierre, redondo, acero fino			48,-		0,1
9624 15 03	Tapa de la válvula de cierre, redondo, Dorado			63,-		0,1
9624 15 04	Tapa de la válvula de cierre, redondo, Bronce			63,-		0,1
9624 15 05	Tapa de la válvula de cierre, redondo, Antracita			63,-		0,1
Recambios						
3307 00 XX	Fregadero	871,-	980,-	-	8	20,4
8276 00 61	Desagüe, redondo manual, cromado			97,-	250	0,5
8286 10 00	Desagüe, redondo automático			194,-		0,6

Vista general de orificios de grifo

3307

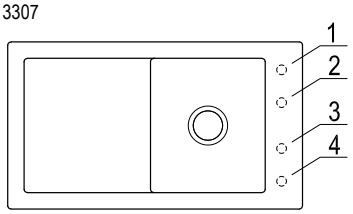

Perforar agujeros para grifo: indicar el número o los números en el pedido.
Diámetro: aprox. 35 mm
Suplemento: 9,00 €/modelo.

4 orificios premarcados

Características técnicas

3307

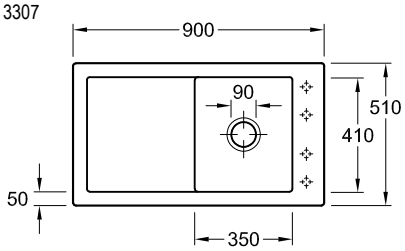

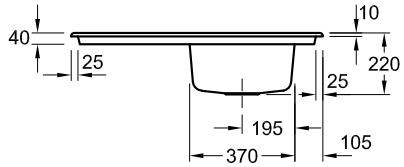

Siga las instrucciones de montaje
Corte de la encimera: 87 x 48 cm

XX = Sustituir por el código de los colores
Classicline = Grafito CeramicPlus i4, Fossil CeramicPlus KD, Blanco CeramicPlus R1, Stone White CeramicPlus RW, Almond CeramicPlus AM, Crema CeramicPlus KR, Ivory CeramicPlus FU, Steam CeramicPlus SM
Premiumline = Chromit CeramicPlus J0, Timber CeramicPlus TR, Snow White CeramicPlus KG, Pure Black R7

TUDOR



- El fregadero es reversible
- Para instalación integrada
- Mueble soporte del fregadero 50 cm
- Modelo registrado

Referencia nº		01		pza./ pal.	kg/ pza.
6761 03 XX	Fregadero incluyendo Desagüe, redondo tapones	418,-	-	12	24,5
Opcional					
9406 00 00	Sifón		36,-		0,2
Recambios					
9428 00 61	Desagüe, redondo tapones, cromado		46,-		0,2

Vista general de orificios de grifo

6761

Perforar agujeros para grifo: indicar el número o los números en el pedido.
Diámetro: aprox. 35 mm
Suplemento: 9,00 €/modelo.

1 orificio premarcado en cada lado

Características técnicas

6761

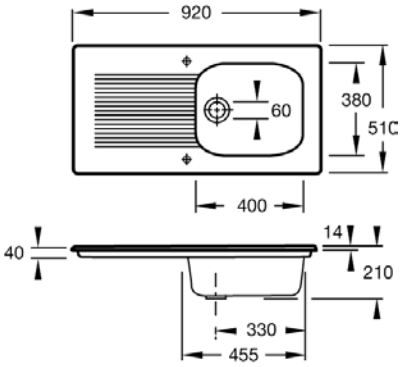

Siga las instrucciones de montaje
Corte de la encimera: 88 x 46 cm

XX = Sustituir por el código de los colores
Classicline = Blanco 01

ARCHITECTURA 45



- El fregadero es reversible
- Para instalación integrada
- Mueble soporte del fregadero 45 cm
- Botón para mecanismo en otras versiones en la página 479

Referencia nº		01	JD		pza./ pal.	kg/ pza.
3340 10 XX	Fregadero	429,-	494,-	-	8	20,3
3340 12 XX	Fregadero incluyendo Desagüe, redondo automático	517,-	594,-	-	8	20,3
Opcional						
9406 00 00	Sifón			36,-		0,2
Recambios						
3340 10 XX	Fregadero	429,-	494,-	-	8	20,3
9K52 00 61	Desagüe, redondo automático, cromado			87,-	200	0,7

Vista general de orificios de grifo

3340

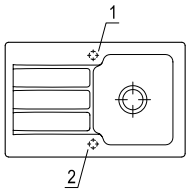

Perforar agujeros para grifo: indicar el número o los números en el pedido.
Diámetro: aprox. 35 mm
Suplemento: 9,00 €/modelo.

2 orificios perforados

Características técnicas

3340

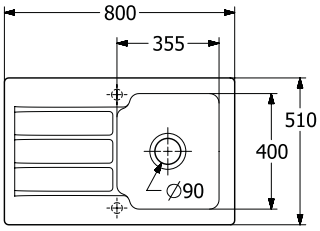

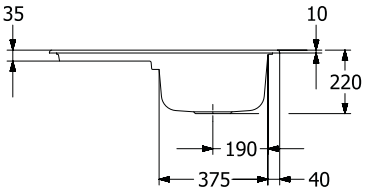

Siga las instrucciones de montaje
Corte de la encimera: 77 x 48 cm

XX = Sustituir por el código de los colores
Classicline = Blanco 01
Premiumline = Fósil JD

LINARA 45



- El fregadero es reversible
- Para instalación integrada
- Mueble soporte del fregadero 45 cm
- Modelo registrado
- Compatible con todos los dispensadores de jabón de la página 476
- Botón para mecanismo en otras versiones en la página 479

Referencia n°		Classicline	Premiumline		pza./ pal.	kg/ pza.
3384 01 XX	Fregadero incluyendo Desagüe, redondo manual	711,-	788,-	-	8	21
3384 02 XX	Fregadero incluyendo Desagüe, redondo automático	810,-	887,-	-	8	21
Opcional						
9K08 00 K1	Escurridor enrollable, angular, stainless steel			218,-		0,6
8K44 00 00	angular			123,-		1,9
8K45 00 00	angular			123,-		1,9
9406 00 00	Sifón			36,-		0,2
9624 15 LC	Tapa de la válvula de cierre, redondo, acero fino			48,-		0,1
9624 15 03	Tapa de la válvula de cierre, redondo, Dorado			63,-		0,1
9624 15 04	Tapa de la válvula de cierre, redondo, Bronce			63,-		0,1
9624 15 05	Tapa de la válvula de cierre, redondo, Antracita			63,-		0,1
Recambios						
3384 00 XX	Fregadero	660,-	736,-	-	8	21
8276 00 61	Desagüe, redondo manual, cromado			97,-	250	0,5
8286 10 00	Desagüe, redondo automático			194,-		0,6

Vista general de orificios de grifo

3384

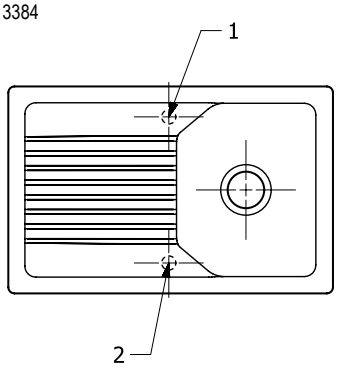

Perforar agujeros para grifo: indicar el número o los números en el pedido.
Diámetro: aprox. 35 mm
Suplemento: 9,00 €/modelo.

2 orificios perforados

Características técnicas

3384

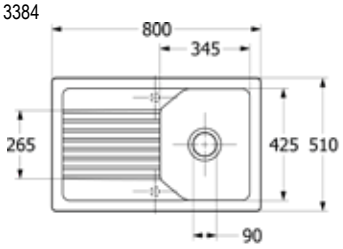

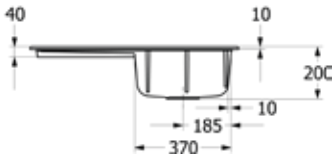

Siga las instrucciones de montaje
Corte de la encimera: 77 x 48 cm

XX = Sustituir por el código de los colores
Classicline = Blanco CeramicPlus R1, Stone White CeramicPlus RW, Crema CeramicPlus KR, Ivory CeramicPlus FU, Almond CeramicPlus AM, Steam CeramicPlus SM, Fossil CeramicPlus KD, Grafito CeramicPlus i4
Premiumline = Snow White CeramicPlus KG, Timber CeramicPlus TR, Pure Black R7, Chromit CeramicPlus J0

SILUET 45



- El fregadero es reversible
- Para instalación integrada
- Mueble soporte del fregadero 45 cm
- Las bandejas de vapor GN 1/3 se pueden usar con la cesta portaplatos
- Material: TitanCeram
- Compatible con todos los dispensadores de jabón de la página 476
- Botón para mecanismo en otras versiones en la página 479

Referencia nº		Classicline	Premiumline		pza./ pal.	kg/ pza.
3334 01 XX	Fregadero incluyendo Desagüe, redondo manual	1.058,-	1.186,-	-	8	22,3
3334 02 XX	Fregadero incluyendo Desagüe, redondo automático	1.156,-	1.285,-	-	8	22,3
Opcional						
9K08 00 K1	Escurridor enrollable, angular, stainless steel			218,-		0,6
8K36 10 00	Tabla para cortar universal, de nogal, angular			229,-		2,3
9K12 00 K1	Cesta, angular, stainless steel			256,-		1,3
9406 00 00	Sifón			36,-		0,2
9624 15 LC	Tapa de la válvula de cierre, redondo, acero fino			48,-		0,1
9624 15 03	Tapa de la válvula de cierre, redondo, Dorado			63,-		0,1
9624 15 04	Tapa de la válvula de cierre, redondo, Bronce			63,-		0,1
9624 15 05	Tapa de la válvula de cierre, redondo, Antracita			63,-		0,1
8299 06 K1	Bandeja de vapor 1/3, angular, stainless steel			63,-		0,6
Recambios						
3334 00 XX	Fregadero	1.004,-	1.133,-	-	8	22,3
8276 00 61	Desagüe, redondo manual, cromado			97,-	250	0,5
8286 10 00	Desagüe, redondo automático			194,-		0,6

Vista general de orificios de grifo

3334

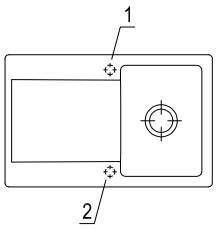

Perforar agujeros para grifo: indicar el número o los números en el pedido.
Diámetro: aprox. 35 mm
Suplemento: 9,00 €/modelo.

1 orificio premarcado en cada lado

Características técnicas

3334

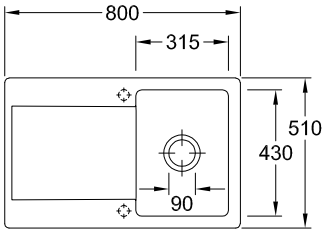

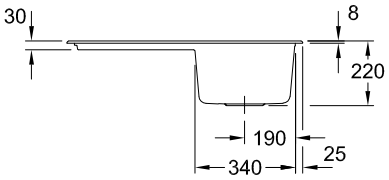

Siga las instrucciones de montaje
Corte de la encimera: 77 x 48 cm

XX = Sustituir por el código de los colores
Classicline = Blanco CeramicPlus R1, Stone White CeramicPlus RW, Ivory CeramicPlus FU, Grafito CeramicPlus i4, Almond CeramicPlus AM, Fossil CeramicPlus KD, Crema CeramicPlus KR, Steam CeramicPlus SM
Premiumline = Chromit CeramicPlus J0, Timber CeramicPlus TR, Snow White CeramicPlus KG, Pure Black R7

SUBWAY STYLE 45



- Disponible con seno a la derecha y con seno a la izquierda
- Para instalación integrada
- Mueble soporte del fregadero 45 cm
- Modelo registrado
- Compatible con todos los dispensadores de jabón de la página 476
- Botón para mecanismo en otras versiones en la página 479

Referencia n°		Classicline	Premiumline		pza./ pal.	kg/ pza.
3347 01 XX	Fregadero escurridor a la izquierda incluyendo Desagüe, redondo manual	725,-	805,-	-	8	18
3348 01 XX	Fregadero escurridor a la derecha incluyendo Desagüe, redondo manual	725,-	805,-	-	8	19
3347 02 XX	Fregadero escurridor a la izquierda incluyendo Desagüe, redondo automático	823,-	903,-	-	8	21
3348 02 XX	Fregadero escurridor a la derecha incluyendo Desagüe, redondo automático	823,-	903,-	-	8	19
Opcional						
9K08 00 K1	Escurridor enrollable, angular, stainless steel			218,-		0,6
9K13 00 71	angular			212,-		1,3
9K13 00 05	angular, Antracita			212,-		1,3
8K44 00 00	angular			123,-		1,9
8K45 00 00	angular			123,-		1,9
8K06 00 K1	Cesta, angular, stainless steel			219,-	225	0,9
9406 00 00	Sifón			36,-		0,2
9624 15 LC	Tapa de la válvula de cierre, redondo, acero fino			48,-		0,1
9624 15 03	Tapa de la válvula de cierre, redondo, Dorado			63,-		0,1
9624 15 04	Tapa de la válvula de cierre, redondo, Bronce			63,-		0,1
9624 15 05	Tapa de la válvula de cierre, redondo, Antracita			63,-		0,1
8299 06 K1	Bandeja de vapor 1/3, angular, stainless steel			63,-		0,6
Recambios						
3347 00 XX	Fregadero escurridor a la izquierda	673,-	751,-	-	8	18
3348 00 XX	Fregadero escurridor a la derecha	673,-	751,-	-	8	19
8276 00 61	Desagüe, redondo manual, cromado			97,-	250	0,5
8286 10 00	Desagüe, redondo automático			194,-		0,6

Vista general de orificios de grifo

3347

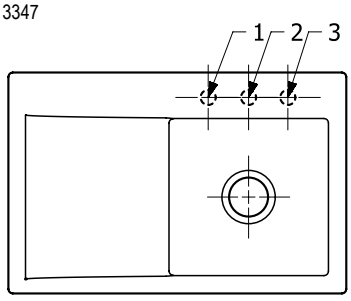

3348

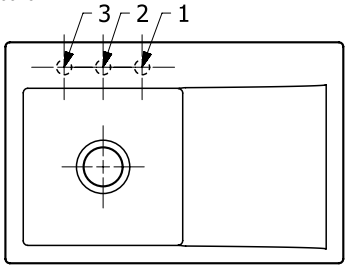

Perforar agujeros para grifo: indicar el número o los números en el pedido.
Diámetro: aprox. 35 mm
Suplemento: 9,00 €/modelo.

3 orificios premarcados

Características técnicas

3347

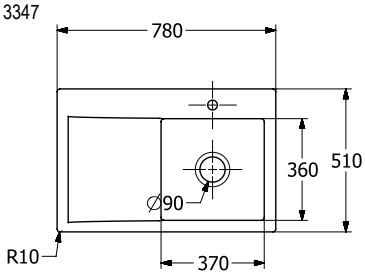

3348

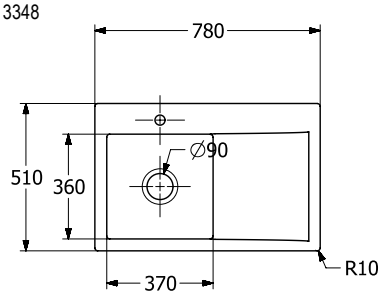

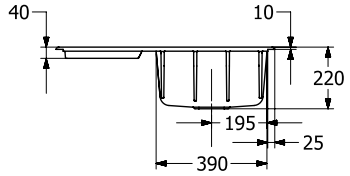

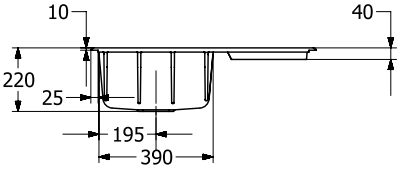

Siga las instrucciones de montaje
Corte de la encimera: 74 x 47 cm

XX = Sustituir por el código de los colores
Classicline = Blanco CeramicPlus R1, Stone White CeramicPlus RW, Crema CeramicPlus KR, Ivory CeramicPlus FU, Almond CeramicPlus AM, Steam CeramicPlus SM, Fossil CeramicPlus KD, Grafito CeramicPlus i4
Premiumline = Snow White CeramicPlus KG, Timber CeramicPlus TR, Chromit CeramicPlus J0, Pure Black R7, Morning Green CeramicPlus R8

SUBWAY 45 COMPACT



- Disponible con seno a la derecha y con seno a la izquierda
- Para instalación integrada
- Mueble soporte del fregadero 45 cm
- Compatible con todos los dispensadores de jabón de la página 476
- Botón para mecanismo en otras versiones en la página 479

Referencia nº		Classicline	Premiumline		pza./ pal.	kg/ pza.
3312 01 XX	Fregadero escurridor a la derecha incluyendo Desagüe, redondo manual	824,-	919,-	-	8	17,7
3312 02 XX	Fregadero escurridor a la derecha incluyendo Desagüe, redondo automático	923,-	1.018,-	-	8	17,7
3313 01 XX	Fregadero escurridor a la izquierda incluyendo Desagüe, redondo manual	824,-	919,-	-	8	17,7
3313 02 XX	Fregadero escurridor a la izquierda incluyendo Desagüe, redondo automático	923,-	1.018,-	-	8	17,7
Opcional						
9K08 00 K1	Escurridor enrollable, angular, stainless steel			218,-		0,6
8K33 10 00	Tabla de cortar, nogal americano con núcleo compacto, angular			174,-		1,6
8K36 10 00	Tabla para cortar universal, de nogal, angular			229,-		2,3
8K06 00 K1	Cesta, angular, stainless steel			219,-	225	0,9
9K04 00 K1	Bandeja de rejilla, angular, stainless steel			97,-	56	0,5
9406 00 00	Sifón			36,-		0,2
9624 15 LC	Tapa de la válvula de cierre, redondo, acero fino			48,-		0,1
9624 15 03	Tapa de la válvula de cierre, redondo, Dorado			63,-		0,1
9624 15 04	Tapa de la válvula de cierre, redondo, Bronce			63,-		0,1
9624 15 05	Tapa de la válvula de cierre, redondo, Antracita			63,-		0,1
Recambios						
3312 00 XX	Fregadero escurridor a la derecha	772,-	865,-	-	8	16,8
3313 00 XX	Fregadero escurridor a la izquierda	772,-	865,-	-	8	17
8276 00 61	Desagüe, redondo manual, cromado			97,-	250	0,5
8286 10 00	Desagüe, redondo automático			194,-		0,6

Vista general de orificios de grifo

3312

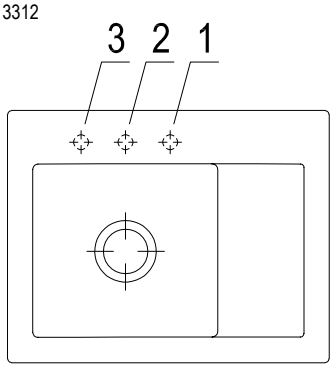

3313

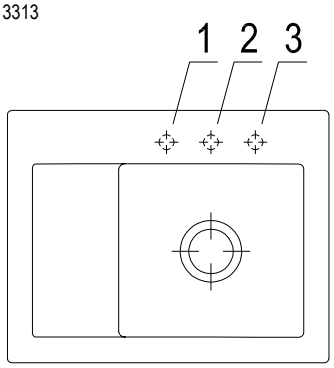

Perforar agujeros para grifo: indicar el número o los números en el pedido.
Diámetro: aprox. 35 mm
Suplemento: 9,00 €/modelo.

Características técnicas

3312

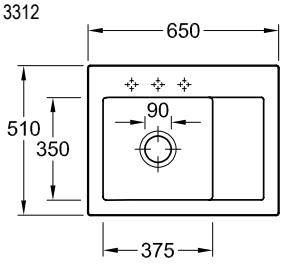

3313

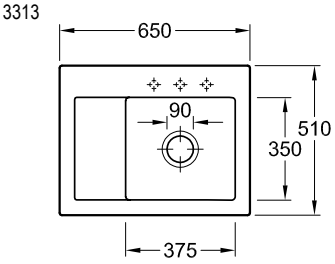

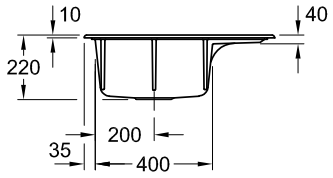

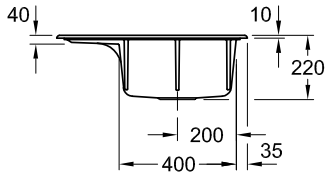

Siga las instrucciones de montaje
Corte de la encimera: 62 x 48 cm

XX = Sustituir por el código de los colores
Classicline = Blanco CeramicPlus R1, Stone White CeramicPlus RW, Ivory CeramicPlus FU, Grafito CeramicPlus i4, Almond CeramicPlus AM, Fossil CeramicPlus KD, Crema CeramicPlus KR, Steam CeramicPlus SM
Premiumline = Chromit CeramicPlus J0, Snow White CeramicPlus KG, Timber CeramicPlus TR, Pure Black R7

SUBWAY PURE 45



- Para instalación integrada
- Mueble soporte del fregadero 45 cm

Referencia nº		01		pza./ pal.	kg/ pza.
6714 22 XX	Fregadero escurridor a la izquierda incluyendo Desagüe, redondo automático	626,-		8	19
6772 22 XX	Fregadero escurridor a la derecha incluyendo Desagüe, redondo automático	626,-		8	19,4
Opcional					
9K04 00 K1	Bandeja de rejilla, angular, stainless steel		97,-	56	0,5
9406 00 00	Sifón		36,-		0,2
Recambios					
6714 20 XX	Fregadero escurridor a la izquierda	521,-	-	8	18
6772 20 XX	Fregadero escurridor a la derecha	521,-	-	8	18,4
9K52 00 61	Desagüe, redondo automático, cromado		87,-	200	0,7

Vista general de orificios de grifo

6714

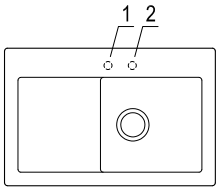

6772

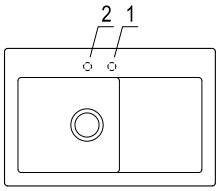

Perforar agujeros para grifo: indicar el número o los números en el pedido.
Diámetro: aprox. 35 mm
Suplemento: 9,00 €/modelo.

2 orificios perforados

Características técnicas

6714

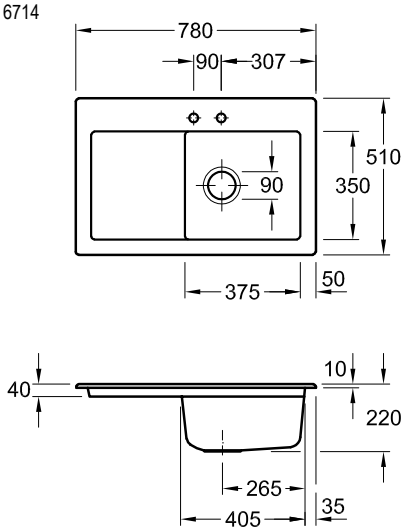

6772

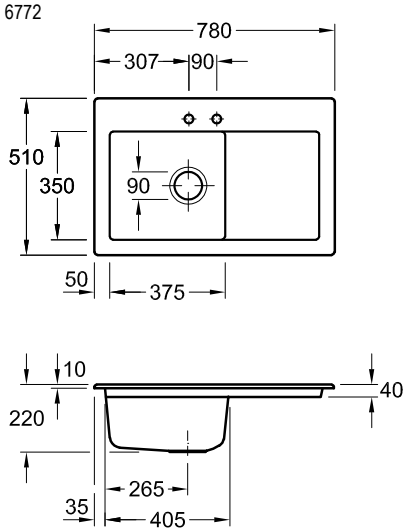

Corte de la encimera: 74 x 48 cm

XX = Sustituir por el código de los colores
Classicline = Blanco 01

SUBWAY 45 XS



- Para instalación integrada
- Mueble soporte del fregadero 45 cm
- Compatible con todos los dispensadores de jabón de la página 476
- Botón para mecanismo en otras versiones en la página 479

Referencia nº		Classicline	Premiumline		pza./ pal.	kg/ pza.
6781 01 XX	Fregadero incluyendo Desagüe, redondo manual	700,-	775,-	-	16	14,4
6781 02 XX	Fregadero incluyendo Desagüe, redondo automático	799,-	874,-	-	16	14,4
Opcional						
9K08 00 K1	Escurridor enrollable, angular, stainless steel			218,-		0,6
8K33 10 00	Tabla de cortar, nogal americano con núcleo compacto, angular			174,-		1,6
8K36 10 00	Tabla para cortar universal, de nogal, angular			229,-		2,3
8K06 00 K1	Cesta, angular, stainless steel			219,-	225	0,9
9K04 00 K1	Bandeja de rejilla, angular, stainless steel			97,-	56	0,5
9406 00 00	Sifón			36,-		0,2
9624 15 LC	Tapa de la válvula de cierre, redondo, acero fino			48,-		0,1
9624 15 03	Tapa de la válvula de cierre, redondo, Dorado			63,-		0,1
9624 15 04	Tapa de la válvula de cierre, redondo, Bronce			63,-		0,1
9624 15 05	Tapa de la válvula de cierre, redondo, Antracita			63,-		0,1
Recambios						
6781 00 XX	Fregadero	646,-	721,-	-	16	13,9
8276 00 61	Desagüe, redondo manual, cromado			97,-	250	0,5
8286 10 00	Desagüe, redondo automático			194,-		0,6

Vista general de orificios de grifo

6781

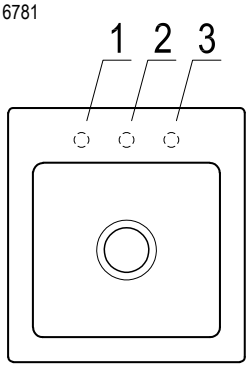

Perforar agujeros para grifo: indicar el número o los números en el pedido.
Diámetro: aprox. 35 mm
Suplemento: 9,00 €/modelo.

3 orificios premarcados

Características técnicas

6781

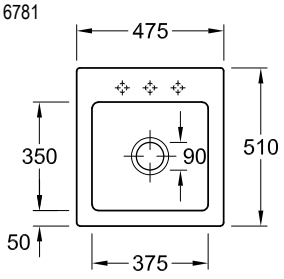

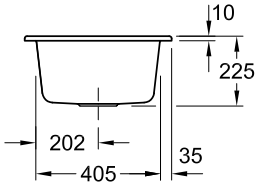

Siga las instrucciones de montaje
Corte de la encimera: 44,5 x 48 cm

XX = Sustituir por el código de los colores
Classicline = Grafito CeramicPlus i4, Fossil CeramicPlus KD, Blanco CeramicPlus R1, Stone White CeramicPlus RW, Almond CeramicPlus AM, Crema CeramicPlus KR, Ivory CeramicPlus FU, Steam CeramicPlus SM
Premiumline = Chromit CeramicPlus J0, Timber CeramicPlus TR, Snow White CeramicPlus KG, Pure Black R7

SUBWAY PURE XS



- Para instalación integrada
- Mueble soporte del fregadero 45 cm

Referencia n°		01		pza./ pal.	kg/ pza.
6781 22 XX	Fregadero incluyendo Desagüe, redondo automático	546,-	-	16	15
Opcional					
9K08 00 K1	Escurridor enrollable, angular, stainless steel		218,-		0,6
9K04 00 K1	Bandeja de rejilla, angular, stainless steel		97,-	56	0,5
9406 00 00	Sifón		36,-		0,2
Recambios					
6781 20 XX	Fregadero	441,-	-	16	14
9K52 00 61	Desagüe, redondo automático, cromado		87,-	200	0,7

Vista general de orificios de grifo

6781

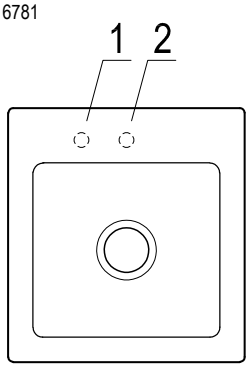

Perforar agujeros para grifo: indicar el número o los números en el pedido.
Diámetro: aprox. 35 mm
Suplemento: 9,00 €/modelo.

2 orificios perforados

Características técnicas

6781

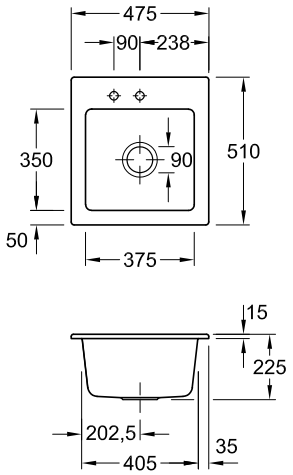

Corte de la encimera: 44,5 x 48 cm

XX = Sustituir por el código de los colores
Classicline = Blanco 01

CISTERNA 60C



- Montaje bajo encimera de piedra natural/artificial
- Mueble soporte del fregadero 60 cm
- Modelo registrado
- Para ejemplos de instalación ver páginas 477
- Compatible con todos los dispensadores de jabón de la página 476
- Botón para mecanismo en otras versiones en la página 479

Referencia n°		Classicline	Premiumline		pza./ pal.	kg/ pza.
6706 01 XX	Fregadero de encastre incluyendo Desagüe, redondo manual y Set de fijación	668,-	731,-	-	18	16,7
6706 02 XX	Fregadero de encastre incluyendo Desagüe, redondo automático y Set de fijación	767,-	829,-	-	18	16,7
Opcional						
9K08 00 K1	Escurridor enrollable, angular, stainless steel			218,-		0,6
8397 00 K1	Cesta, angular, stainless steel			217,-	50	0,5
9406 00 00	Sifón			36,-		0,2
9624 15 LC	Tapa de la válvula de cierre, redondo, acero fino			48,-		0,1
9624 15 03	Tapa de la válvula de cierre, redondo, Dorado			63,-		0,1
9624 15 04	Tapa de la válvula de cierre, redondo, Bronce			63,-		0,1
9624 15 05	Tapa de la válvula de cierre, redondo, Antracita			63,-		0,1
Recambios						
6706 00 XX	Fregadero de encastre	563,-	627,-	-	18	16,3
8276 00 61	Desagüe, redondo manual, cromado			97,-	250	0,5
8286 10 00	Desagüe, redondo automático			194,-		0,6
9218 03 00	Set de fijación			51,-		0,2

Recorte de encimera

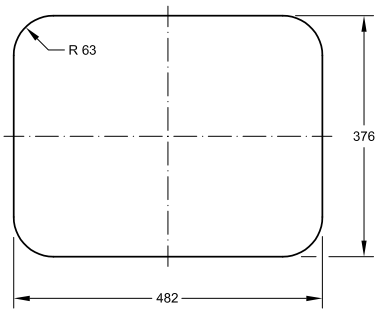

según plantilla adjunta
Ref. n°. 9307 91 A3

Características técnicas

6706

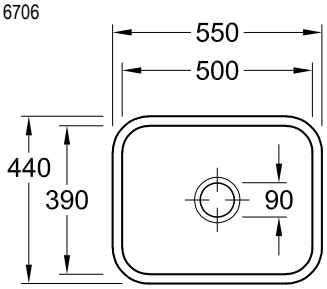

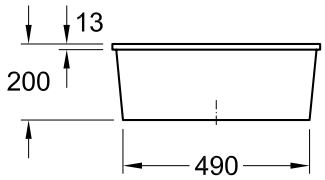

Siga las instrucciones de montaje

XX = Sustituir por el código de los colores
Classicline = Grafito CeramicPlus i4, Fossil CeramicPlus KD, Blanco CeramicPlus R1, Stone White CeramicPlus RW, Almond CeramicPlus AM, Crema CeramicPlus KR, Ivory CeramicPlus FU, Steam CeramicPlus SM
Premiumline = Chromit CeramicPlus J0, Timber CeramicPlus TR, Snow White CeramicPlus KG, Pure Black R7

CISTERNA 50



- Montaje bajo encimera de piedra natural/artificial
- Mueble soporte del fregadero 50 cm
- Modelo registrado
- Para ejemplos de instalación ver páginas 477
- Compatible con todos los dispensadores de jabón de la página 476
- Botón para mecanismo en otras versiones en la página 479

Referencia n°		Classicline	Premiumline		pza./ pal.	kg/ pza.
6703 01 XX	Fregadero de encastre incluyendo Desagüe, redondo manual y Set de fijación	658,-	719,-	-	18	13,6
6703 02 XX	Fregadero de encastre incluyendo Desagüe, redondo automático y Set de fijación	756,-	817,-	-	18	13,6
Opcional						
9K08 00 K1	Escurridor enrollable, angular, stainless steel			218,-		0,6
9849 00 K1	Cesta, angular, stainless steel			217,-	100	0,8
9406 00 00	Sifón			36,-		0,2
9624 15 LC	Tapa de la válvula de cierre, redondo, acero fino			48,-		0,1
9624 15 03	Tapa de la válvula de cierre, redondo, Dorado			63,-		0,1
9624 15 04	Tapa de la válvula de cierre, redondo, Bronce			63,-		0,1
9624 15 05	Tapa de la válvula de cierre, redondo, Antracita			63,-		0,1
Recambios						
6703 00 XX	Fregadero de encastre	554,-	614,-	-	18	13,1
8276 00 61	Desagüe, redondo manual, cromado			97,-	250	0,5
8286 10 00	Desagüe, redondo automático			194,-		0,6
9218 03 00	Set de fijación			51,-		0,2

Recorte de encimera

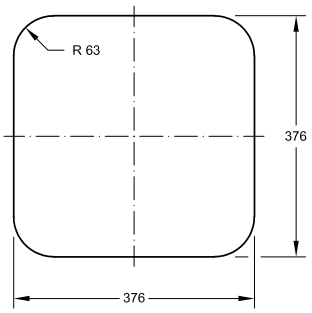

según plantilla adjunta
Ref. n°. 9307 72 A2

Características técnicas

6703

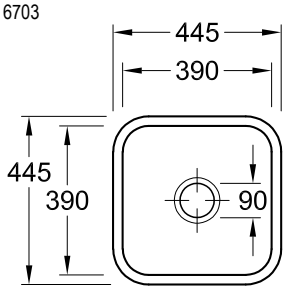

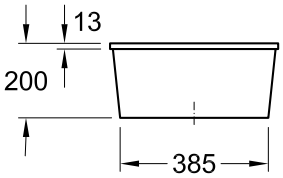

Siga las instrucciones de montaje

XX = Sustituir por el código de los colores
Classicline = Grafito CeramicPlus i4, Fossil CeramicPlus KD, Blanco CeramicPlus R1, Stone White CeramicPlus RW, Almond CeramicPlus AM, Crema CeramicPlus KR, Ivory CeramicPlus FU, Steam CeramicPlus SM
Premiumline = Chromit CeramicPlus J0, Timber CeramicPlus TR, Snow White CeramicPlus KG, Pure Black R7

CISTERNA 45



- Montaje bajo encimera de piedra natural/artificial
- Mueble soporte del fregadero 45 cm
- Modelo registrado
- Para ejemplos de instalación ver páginas 477
- Compatible con todos los dispensadores de jabón de la página 476
- Botón para mecanismo en otras versiones en la página 479

Referencia n°		Classicline	Premiumline		pza./ pal.	kg/ pza.
6704 01 XX	Fregadero de encastre incluyendo Desagüe, redondo manual y Set de fijación	603,-	654,-	-	18	12
6704 02 XX	Fregadero de encastre incluyendo Desagüe, redondo automático y Set de fijación	701,-	753,-	-	18	12
Opcional						
9K08 00 K1	Escurridor enrollable, angular, stainless steel			218,-		0,6
9850 00 K1	Cesta, angular, stainless steel			217,-	100	0,8
9406 00 00	Sifón			36,-		0,2
9624 15 LC	Tapa de la válvula de cierre, redondo, acero fino			48,-		0,1
9624 15 03	Tapa de la válvula de cierre, redondo, Dorado			63,-		0,1
9624 15 04	Tapa de la válvula de cierre, redondo, Bronce			63,-		0,1
9624 15 05	Tapa de la válvula de cierre, redondo, Antracita			63,-		0,1
Recambios						
6704 00 XX	Fregadero de encastre	497,-	551,-	-	18	11,2
8276 00 61	Desagüe, redondo manual, cromado			97,-	250	0,5
8286 10 00	Desagüe, redondo automático			194,-		0,6
9218 03 00	Set de fijación			51,-		0,2

Recorte de encimera

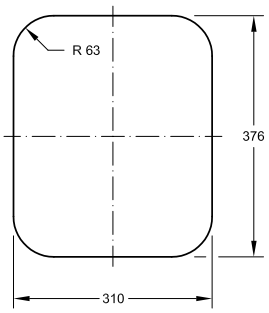

según plantilla adjunta
Ref. n°. 9307 73 A2

Características técnicas

6704

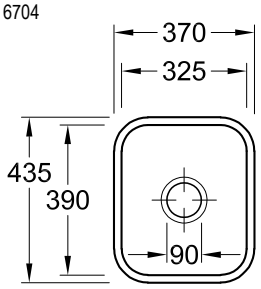

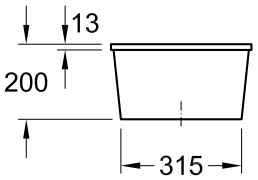

Siga las instrucciones de montaje

XX = Sustituir por el código de los colores
Classicline = Grafito CeramicPlus i4, Fossil CeramicPlus KD, Blanco CeramicPlus R1, Stone White CeramicPlus RW, Almond CeramicPlus AM, Crema CeramicPlus KR, Ivory CeramicPlus FU, Steam CeramicPlus SM
Premiumline = Chromit CeramicPlus J0, Timber CeramicPlus TR, Snow White CeramicPlus KG, Pure Black R7

SUBWAY 80 U



- Fregadero bajo encimera de 2 senos
- Montaje bajo encimera de piedra natural/artificial
- Mueble soporte del fregadero 80 cm
- 2 pilas, con cierre
- Modelo registrado
- Compatible con todos los dispensadores de jabón de la página 476
- Botón para mecanismo de doble en otras versiones en la página 479

Referencia n°		Classicline	Premiumline		pza./ pal.	kg/ pza.
3388 01 XX	Fregadero de encastre incluyendo Desagüe, redondo manual	1.076,-	1.198,-	-	8	26,3
3388 02 XX	Fregadero de encastre incluyendo Desagüe, redondo automático	1.166,-	1.288,-	-	8	26,5
Opcional						
9K08 00 K1	Escurridor enrollable, angular, stainless steel			218,-		0,6
8K44 00 00	angular			123,-		1,9
8K45 00 00	angular			123,-		1,9
9849 00 K1	Cesta, angular, stainless steel			217,-	100	0,8
9406 00 00	Sifón			36,-		0,2
9624 15 LC	Tapa de la válvula de cierre, redondo, acero fino			48,-		0,1
9624 15 03	Tapa de la válvula de cierre, redondo, Dorado			63,-		0,1
9624 15 04	Tapa de la válvula de cierre, redondo, Bronce			63,-		0,1
9624 15 05	Tapa de la válvula de cierre, redondo, Antracita			63,-		0,1
Recambios						
3388 00 XX	Fregadero de encastre	956,-	1.076,-	-	8	25,3
8223 00 61	Desagüe, redondo manual, cromado			165,-	240	0,9
8226 10 00	Desagüe, redondo automático			255,-		1,1
9218 03 00	Set de fijación			51,-		0,2

Características técnicas

3388

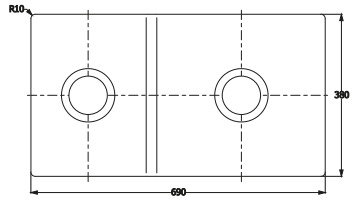

Siga las instrucciones de montaje

Características técnicas

3388

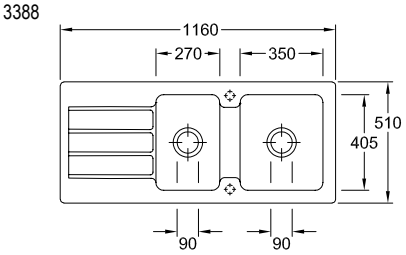

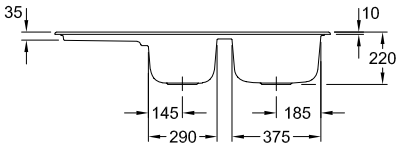

XX = Sustituir por el código de los colores
Classicline = Blanco CeramicPlus R1, Stone White CeramicPlus RW, Crema CeramicPlus KR, Ivory CeramicPlus FU, Almond CeramicPlus AM, Steam CeramicPlus SM, Fossil CeramicPlus KD, Grafito CeramicPlus i4
Premiumline = Snow White CeramicPlus KG, Timber CeramicPlus TR, Pure Black R7, Chromit CeramicPlus J0

SUBWAY 60 SU



- Montaje bajo encimera de piedra natural/artificial
- Mueble soporte del fregadero 60 cm
- Para ejemplos de instalación ver páginas 477
- Compatible con todos los dispensadores de jabón de la página 476
- Botón para mecanismo en otras versiones en la página 479

Referencia n°		Classicline	Premiumline		pza./ pal.	kg/ pza.
3310 01 XX	Fregadero de encastre incluyendo Desagüe, redondo manual	765,-	849,-	-	18	19,3
3310 02 XX	Fregadero de encastre incluyendo Desagüe, redondo automático	862,-	948,-	-	18	19,3
Opcional						
9K08 00 K1	Escurridor enrollable, angular, stainless steel			218,-		0,6
8397 00 K1	Cesta, angular, stainless steel			217,-	50	0,5
9406 00 00	Sifón			36,-		0,2
9624 15 LC	Tapa de la válvula de cierre, redondo, acero fino			48,-		0,1
9624 15 03	Tapa de la válvula de cierre, redondo, Dorado			63,-		0,1
9624 15 04	Tapa de la válvula de cierre, redondo, Bronce			63,-		0,1
9624 15 05	Tapa de la válvula de cierre, redondo, Antracita			63,-		0,1
Recambios						
3310 00 XX	Fregadero de encastre	712,-	796,-	-	18	17,3
8276 00 61	Desagüe, redondo manual, cromado			97,-	250	0,5
8286 10 00	Desagüe, redondo automático			194,-		0,6
9218 03 00	Set de fijación			51,-		0,2

Recorte de encimera

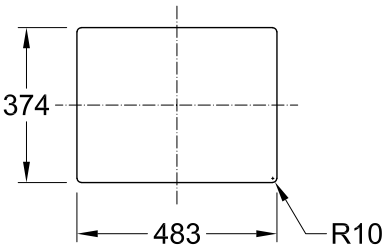

según plantilla adjunta
Ref. n°. 9307 G9 A9

Características técnicas

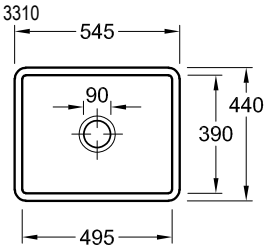

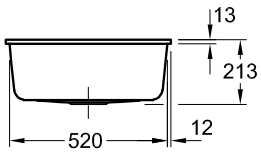

Siga las instrucciones de montaje

XX = Sustituir por el código de los colores
Classicline = Blanco CeramicPlus R1, Stone White CeramicPlus RW, Ivory CeramicPlus FU, Grafito CeramicPlus i4, Almond CeramicPlus AM, Fossil CeramicPlus KD, Crema CeramicPlus KR, Steam CeramicPlus SM
Premiumline = Chromit CeramicPlus J0, Timber CeramicPlus TR, Snow White CeramicPlus KG, Pure Black R7, Morning Green CeramicPlus R8

SUBWAY 60 XU



- Montaje bajo encimera de piedra natural/artificial
- Mueble soporte del fregadero 60 cm
- 2 pilas, con cierre
- Las bandejas de vapor GN 1/3 y GN 2/3 se pueden usar con la cesta portaplatos
- Compatible con todos los dispensadores de jabón de la página 476
- Botón para mecanismo de doble en otras versiones en la página 479

Referencia n°		Classicline	Premiumline		pza./ pal.	kg/ pza.
6758 01 XX	Fregadero de encastre incluyendo Desagüe, redondo manual	975,-	1.086,-	-	18	16,9
6758 02 XX	Fregadero de encastre incluyendo Desagüe, redondo automático	1.078,-	1.188,-	-	18	16,9
Opcional						
9K08 00 K1	Escurridor enrollable, angular, stainless steel			218,-		0,6
9841 00 K1	Cesta, angular, stainless steel			217,-	200	0,7
9406 00 00	Sifón			36,-		0,2
9624 15 LC	Tapa de la válvula de cierre, redondo, acero fino			48,-		0,1
9624 15 03	Tapa de la válvula de cierre, redondo, Dorado			63,-		0,1
9624 15 04	Tapa de la válvula de cierre, redondo, Bronce			63,-		0,1
9624 15 05	Tapa de la válvula de cierre, redondo, Antracita			63,-		0,1
8299 06 K1	Bandeja de vapor 1/3, angular, stainless steel			63,-		0,6
8299 05 K1	Bandeja de vapor 2/3, angular, stainless steel			88,-		0,6
Recambios						
6758 00 XX	Fregadero de encastre	877,-	985,-	-	18	15,6
8282 00 61	Desagüe, redondo manual, cromado			144,-	240	0,8
8283 10 00	Desagüe, redondo automático			247,-		1,1
9218 03 00	Set de fijación			51,-		0,2

Recorte de encimera

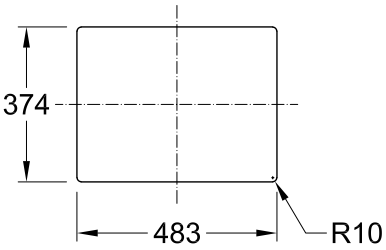

según plantilla adjunta
Ref. n°. 9307 G9 A9

Características técnicas

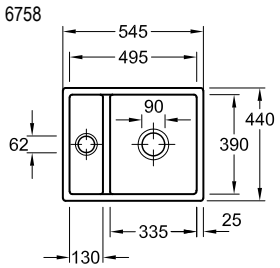

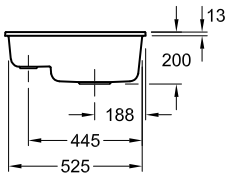

Siga las instrucciones de montaje

XX = Sustituir por el código de los colores
Classicline = Grafito CeramicPlus i4, Fossil CeramicPlus KD, Blanco CeramicPlus R1, Stone White CeramicPlus RW, Almond CeramicPlus AM, Crema CeramicPlus KR, Ivory CeramicPlus FU, Steam CeramicPlus SM
Premiumline = Chromit CeramicPlus J0, Timber CeramicPlus TR, Snow White CeramicPlus KG, Pure Black R7

SUBWAY 50 SU



- Montaje bajo encimera de piedra natural/artificial
- Mueble soporte del fregadero 50 cm
- Para ejemplos de instalación ver páginas 477
- Compatible con todos los dispensadores de jabón de la página 476
- Botón para mecanismo en otras versiones en la página 479

Referencia n°		Classicline	Premiumline		pza./ pal.	kg/ pza.
3325 01 XX	Fregadero de encastre incluyendo Desagüe, redondo manual	657,-	725,-	-	18	15,7
3325 02 XX	Fregadero de encastre incluyendo Desagüe, redondo automático	755,-	823,-	-	18	15,7
Opcional						
9K08 00 K1	Escurridor enrollable, angular, stainless steel			218,-		0,6
9849 00 K1	Cesta, angular, stainless steel			217,-	100	0,8
9406 00 00	Sifón			36,-		0,2
9624 15 LC	Tapa de la válvula de cierre, redondo, acero fino			48,-		0,1
9624 15 03	Tapa de la válvula de cierre, redondo, Dorado			63,-		0,1
9624 15 04	Tapa de la válvula de cierre, redondo, Bronce			63,-		0,1
9624 15 05	Tapa de la válvula de cierre, redondo, Antracita			63,-		0,1
Recambios						
3325 00 XX	Fregadero de encastre	604,-	673,-	-	18	14,7
8276 00 61	Desagüe, redondo manual, cromado			97,-	250	0,5
8286 10 00	Desagüe, redondo automático			194,-		0,6
9218 03 00	Set de fijación			51,-		0,2

Recorte de encimera

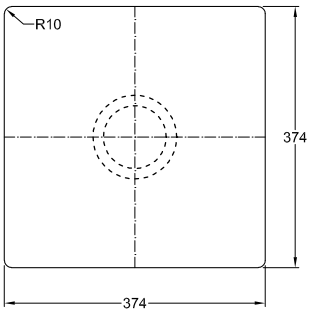

según plantilla adjunta
Ref. n°. 9307 L0 A4

Características técnicas

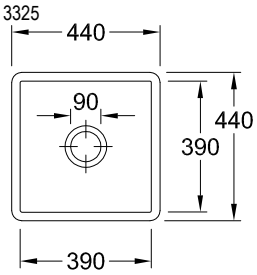

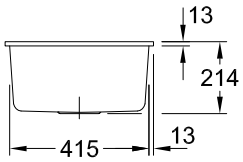

Siga las instrucciones de montaje

XX = Sustituir por el código de los colores
Classicline = Blanco CeramicPlus R1, Stone White CeramicPlus RW, Ivory CeramicPlus FU, Grafito CeramicPlus i4, Almond CeramicPlus AM, Fossil CeramicPlus KD, Crema CeramicPlus KR, Steam CeramicPlus SM
Premiumline = Chromit CeramicPlus J0, Timber CeramicPlus TR, Snow White CeramicPlus KG, Pure Black R7, Morning Green CeramicPlus R8

SUBWAY 45 SU



- Montaje bajo encimera de piedra natural/artificial
- Mueble soporte del fregadero 45 cm
- Para ejemplos de instalación ver páginas 477
- Compatible con todos los dispensadores de jabón de la página 476
- Botón para mecanismo en otras versiones en la página 479

Referencia n°		Classicline	Premiumline		pza./ pal.	kg/ pza.
3324 01 XX	Fregadero de encastre incluyendo Desagüe, redondo manual	578,-	635,-	-	18	14,2
3324 02 XX	Fregadero de encastre incluyendo Desagüe, redondo automático	677,-	734,-	-	18	14,2
Opcional						
9K08 00 K1	Escurridor enrollable, angular, stainless steel			218,-		0,6
9850 00 K1	Cesta, angular, stainless steel			217,-	100	0,8
9406 00 00	Sifón			36,-		0,2
9624 15 LC	Tapa de la válvula de cierre, redondo, acero fino			48,-		0,1
9624 15 03	Tapa de la válvula de cierre, redondo, Dorado			63,-		0,1
9624 15 04	Tapa de la válvula de cierre, redondo, Bronce			63,-		0,1
9624 15 05	Tapa de la válvula de cierre, redondo, Antracita			63,-		0,1
Recambios						
3324 00 XX	Fregadero de encastre	525,-	582,-	-	18	12,4
8276 00 61	Desagüe, redondo manual, cromado			97,-	250	0,5
8286 10 00	Desagüe, redondo automático			194,-		0,6
9218 03 00	Set de fijación			51,-		0,2

Recorte de encimera

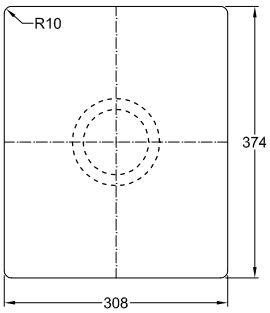

según plantilla adjunta
Ref. n°. 9307 L1 A4

Características técnicas

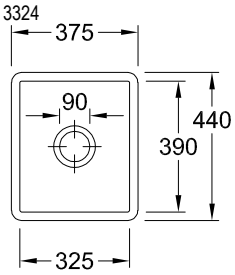

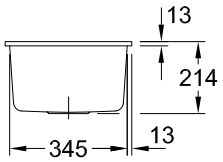

Siga las instrucciones de montaje

XX = Sustituir por el código de los colores
Classicline = Blanco CeramicPlus R1, Stone White CeramicPlus RW, Ivory CeramicPlus FU, Grafito CeramicPlus i4, Almond CeramicPlus AM, Fossil CeramicPlus KD, Crema CeramicPlus KR, Steam CeramicPlus SM
Premiumline = Chromit CeramicPlus J0, Timber CeramicPlus TR, Snow White CeramicPlus KG, Pure Black R7

PILA DE FREGAR (2 SENOS)



- Montaje sobre mueble bajo o suspendido
- Mueble soporte del fregadero 90 cm
- 2 pilas, con cierre
- Nota sobre la planificación: la parte trasera no está esmaltada y su voladizo es de 63 cm. El voladizo varía según el fabricante del mueble.
- Compatible con todos los dispensadores de jabón de la página 476
- Botón para mecanismo de doble en otras versiones en la página 479

Referencia nº		Classicline	Premiumline	Trendline		pza./ pal.	kg/ pza.
6323 91 XX	2 senos incluyendo Filtro para residuos, angular, Desagüe, redondo manual y Juego de fijación para montaje en armario bajo para instalación con mueble de soporte	1.794,-	2.014,-	2.234,-	-	6	44,9
6323 92 XX	2 senos incluyendo Filtro para residuos, angular, Desagüe, redondo automático y Juego de fijación para montaje en armario bajo para instalación con mueble de soporte	1.892,-	2.113,-	2.332,-	-	6	44,9
Opcional							
9K08 00 K1	Escurridor enrollable, angular, stainless steel				218,-		0,6
8341 00 K1	Cesta, angular, stainless steel				212,-	240	0,9
9208 47 00	Set de fijación para instalación del fregadero sin mueble de soporte				175,-		7,9
9208 49 00	Set de fijación para instalación con mueble de soporte				63,-		0,2
9406 00 00	Sifón				36,-		0,2
9624 15 LC	Tapa de la válvula de cierre, redondo, acero fino				48,-		0,1
9624 15 03	Tapa de la válvula de cierre, redondo, Dorado				63,-		0,1
9624 15 04	Tapa de la válvula de cierre, redondo, Bronce				63,-		0,1
9624 15 05	Tapa de la válvula de cierre, redondo, Antracita				63,-		0,1
Recambios							
6323 00 XX	2 senos	1.613,-	1.834,-	2.054,-	-	6	44,6
8262 00 61	Desagüe, redondo manual, cromado				97,-	100	0,9
8232 10 00	Desagüe, redondo automático				194,-		1,2
8323 00 K2	Filtro para residuos, angular, transparente				66,-	768	0,3
9208 49 00	Set de fijación para instalación con mueble de soporte				63,-		0,2
9208 47 00	Set de fijación para instalación del fregadero sin mueble de soporte				175,-		7,9

Vista general de orificios de grifo

6323

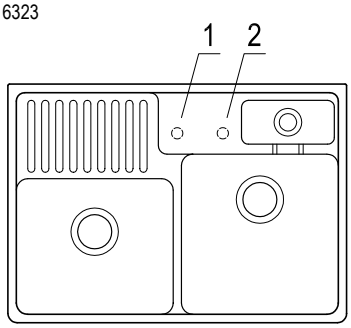

Perforar agujeros para grifo: indicar el número o los números en el pedido.
Diámetro: aprox. 35 mm
Suplemento: 9,00 €/modelo.

Características técnicas

6323

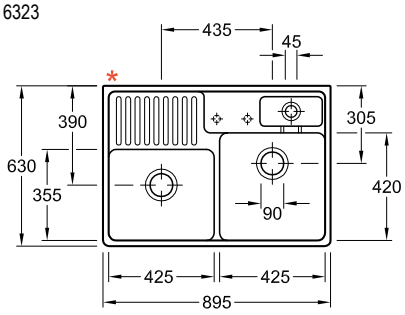

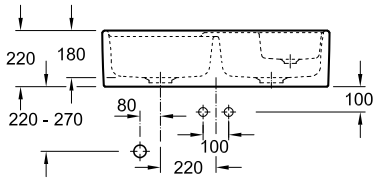

* lado sin esmaltar
Siga las instrucciones de montaje

XX = Sustituir por el código de los colores
Classicline = Blanco CeramicPlus R1, Almond CeramicPlus AM, Grafito CeramicPlus i4, Crema CeramicPlus KR, Stone White CeramicPlus RW, Ivory CeramicPlus FU, Fossil CeramicPlus KD, Steam CeramicPlus SM
Premiumline = Chromit CeramicPlus J0, Timber CeramicPlus TR, Snow White CeramicPlus KG, Pure Black R7, Morning Green CeramicPlus R8
Trendline = White Pearl CeramicPlus KT, Mosaico M1, Mosaïque Black M7

PILA DE FREGAR (1 SENO)



- Montaje sobre mueble bajo o suspendido
- Mueble soporte del fregadero 60 cm
- Nota sobre la planificación: la parte trasera no está esmaltada y su voladizo es de 63 cm. El voladizo varía según el fabricante del mueble.
- Compatible con el dispensador de jabón 9236 20 de la página 476
- Botón para mecanismo en otras versiones en la página 479

Referencia nº		Classicline	Premiumline	Trendline		pza./ pal.	kg/ pza.
6320 61 XX	1 seno incluyendo Desagüe, redondo manual y Juego de fijación para montaje en armario bajo para instalación con mueble de soporte	1.095,-	1.221,-	1.347,-	-	10	31
6320 62 XX	1 seno incluyendo Desagüe, redondo automático y Juego de fijación para montaje en armario bajo para instalación con mueble de soporte	1.193,-	1.320,-	1.446,-	-	10	31,5
Opcional							
9K08 00 K1	Escurridor enrollable, angular, stainless steel				218,-		0,6
9208 47 00	Set de fijación para instalación del fregadero sin mueble de soporte				175,-		7,9
9208 49 00	Set de fijación para instalación con mueble de soporte				63,-		0,2
9406 00 00	Sifón				36,-		0,2
9624 15 LC	Tapa de la válvula de cierre, redondo, acero fino				48,-		0,1
9624 15 03	Tapa de la válvula de cierre, redondo, Dorado				63,-		0,1
9624 15 04	Tapa de la válvula de cierre, redondo, Bronce				63,-		0,1
9624 15 05	Tapa de la válvula de cierre, redondo, Antracita				63,-		0,1
Recambios							
6320 00 XX	1 seno	987,-	1.113,-	1.240,-	-	10	29,7
8270 00 61	Desagüe, redondo manual, cromado				88,-	200	0,3
8233 10 00	Desagüe, redondo automático				187,-		0,6
9208 49 00	Set de fijación para instalación con mueble de soporte				63,-		0,2
9208 47 00	Set de fijación para instalación del fregadero sin mueble de soporte				175,-		7,9

Vista general de orificios de grifo

6320

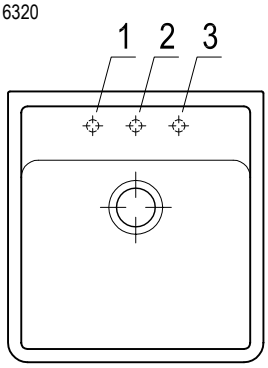

Perforar agujeros para grifo: indicar el número o los números en el pedido.
Diámetro: aprox. 35 mm
Suplemento: 9,00 €/modelo.

Características técnicas

6320

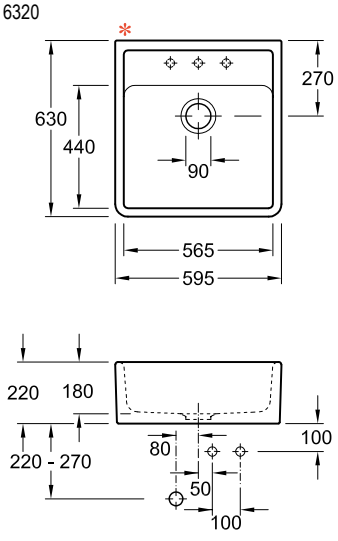

* lado sin esmaltar
Siga las instrucciones de montaje

XX = Sustituir por el código de los colores
Classicline = Blanco CeramicPlus R1, Almond CeramicPlus AM, Grafito CeramicPlus i4, Crema CeramicPlus KR, Stone White CeramicPlus RW, Ivory CeramicPlus FU, Fossil CeramicPlus KD, Steam CeramicPlus SM
Premiumline = Chromit CeramicPlus J0, Timber CeramicPlus TR, Snow White CeramicPlus KG, Pure Black R7, Morning Green CeramicPlus R8
Trendline = White Pearl CeramicPlus KT, Mosaico M1, Mosaïque Black M7

WINDSOR PLUS



- El fregadero es reversible
- Para instalación integrada
- Mueble soporte del fregadero 80 cm
- Modelo registrado

Referencia n°		01		pza./ pal.	kg/ pza.
3390 01 XX	Fregadero incluyendo Desagüe, redondo manual	284,-	-	8	37,6
Opcional					
9406 00 00	Sifón		36,-		0,2
Recambios					
8K22 00 61	Desagüe, redondo manual, cromado		72,-		0,7

Vista general de orificios de grifo

3390

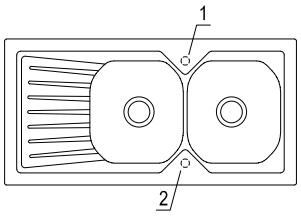

Perforar agujeros para grifo: indicar el número o los números en el pedido.
Diámetro: aprox. 35 mm
Suplemento: 9,00 €/modelo.

1 orificio premarcado en cada lado

Características técnicas

3390

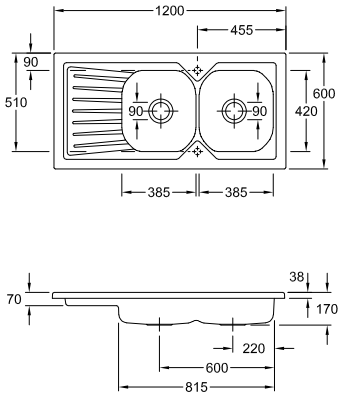

Siga las instrucciones de montaje

XX = Sustituir por el código de los colores
Classicline = Blanco 01

MOGADOR



- El fregadero es reversible
- Para instalación integrada
- Mueble soporte del fregadero 50 cm
- Modelo registrado

Referencia nº		01		pza./ pal.	kg/ pza.
6738 03 XX	Fregadero incluyendo Desagüe, redondo tapones	285,-	-	8	35,3
Opcional					
9406 00 00	Sifón		36,-		0,2
Recambios					
9496 00 61	Desagüe, redondo tapones, cromado		46,-		0,2

Vista general de orificios de grifo

6738

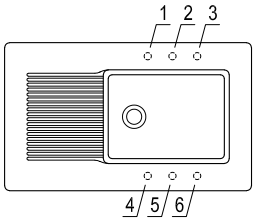

Perforar agujeros para grifo: indicar el número o los números en el pedido.
Diámetro: aprox. 35 mm
Suplemento: 9,00 €/modelo.

3 orificios premarcados

Características técnicas

6738

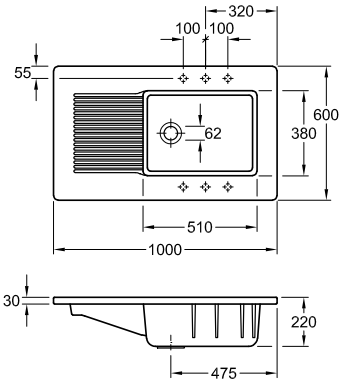

Siga las instrucciones de montaje

XX = Sustituir por el código de los colores
Classicline = Blanco 01

LINARA 60 FLAT



- El fregadero es reversible
- Para instalar a ras de suelo en encimeras de piedra natural, cerámica, vidrio y cuarzo
- Mueble soporte del fregadero 60 cm
- Grosor mínimo de la encimera: mínimo 3 cm
- Modelo registrado
- Compatible con todos los dispensadores de jabón de la página 476
- Botón para mecanismo en otras versiones en la página 479

Referencia nº		Classicline	Premiumline		pza./ pal.	kg/ pza.
3386 1F XX	Fregadero incluyendo Desagüe, redondo manual	923,-	1.032,-	-	10	24
3386 2F XX	Fregadero incluyendo Desagüe, redondo automático	1.063,-	1.178,-	-	10	24
Opcional						
9K08 00 K1	Escurridor enrollable, angular, stainless steel			218,-		0,6
8K44 00 00	angular			123,-		1,9
8K45 00 00	angular			123,-		1,9
9K04 00 K1	Bandeja de rejilla, angular, stainless steel			97,-	56	0,5
9406 00 00	Sifón			36,-		0,2
9624 15 LC	Tapa de la válvula de cierre, redondo, acero fino			48,-		0,1
9624 15 03	Tapa de la válvula de cierre, redondo, Dorado			63,-		0,1
9624 15 04	Tapa de la válvula de cierre, redondo, Bronce			63,-		0,1
9624 15 05	Tapa de la válvula de cierre, redondo, Antracita			63,-		0,1
Recambios						
3386 0F XX	Fregadero	871,-	979,-	-	10	24
8276 00 61	Desagüe, redondo manual, cromado			97,-	250	0,5
8286 10 00	Desagüe, redondo automático			194,-		0,6

Vista general de orificios de grifo

3386

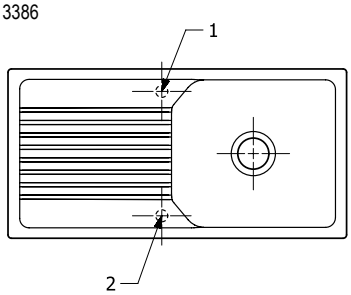

Perforar agujeros para grifo: indicar el número o los números en el pedido.
Diámetro: aprox. 35 mm
Suplemento: 9,00 €/modelo.

Características técnicas

3386

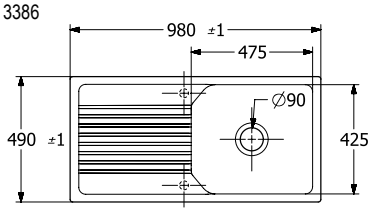

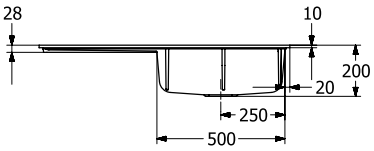

Siga las instrucciones de montaje y corte de la encimera

XX = Sustituir por el código de los colores
Classicline = Blanco CeramicPlus R1, Stone White CeramicPlus RW, Crema CeramicPlus KR, Ivory CeramicPlus FU, Fossil CeramicPlus KD, Grafito CeramicPlus i4
Premiumline = Snow White CeramicPlus KG, Pure Black R7, Chromit CeramicPlus J0

SILUET 60 FLAT



- El fregadero es reversible
- Para instalar a ras de suelo en encimeras de piedra natural, cerámica, vidrio y cuarzo
- Mueble soporte del fregadero 60 cm
- Grosor mínimo de la encimera si se coloca un lavavajillas: mínimo 3 cm
- Las bandejas de vapor GN 1/3 y GN 2/3 se pueden usar con la cesta portaplatos
- Material: TitanCeram
- Compatible con todos los dispensadores de jabón de la página 476
- Botón para mecanismo en otras versiones en la página 479

Referencia n°		Classicline	Premiumline		pza./ pal.	kg/ pza.
3336 1F XX	Fregadero incluyendo Desagüe, redondo manual	1.542,-	1.745,-	-	8	26
3336 2F XX	Fregadero incluyendo Desagüe, redondo automático	1.641,-	1.843,-	-	8	26
Opcional						
9K08 00 K1	Escurridor enrollable, angular, stainless steel			218,-		0,6
8K36 10 00	Tabla para cortar universal, de nogal, angular			229,-		2,3
9K10 00 K1	Cesta, angular, stainless steel			285,-		1,6
9406 00 00	Sifón			36,-		0,2
9624 15 LC	Tapa de la válvula de cierre, redondo, acero fino			48,-		0,1
9624 15 03	Tapa de la válvula de cierre, redondo, Dorado			63,-		0,1
9624 15 04	Tapa de la válvula de cierre, redondo, Bronce			63,-		0,1
9624 15 05	Tapa de la válvula de cierre, redondo, Antracita			63,-		0,1
8299 06 K1	Bandeja de vapor 1/3, angular, stainless steel			63,-		0,6
8299 05 K1	Bandeja de vapor 2/3, angular, stainless steel			88,-		0,6
Recambios						
3336 0F XX	Fregadero	1.491,-	1.692,-	-	8	26
8276 00 61	Desagüe, redondo manual, cromado			97,-	250	0,5
8286 10 00	Desagüe, redondo automático			194,-		0,6

Vista general de orificios de grifo

3336

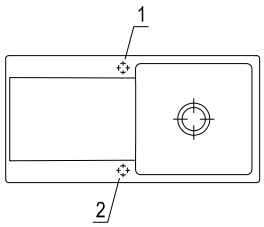

Perforar agujeros para grifo: indicar el número o los números en el pedido.
Diámetro: aprox. 35 mm
Suplemento: 9,00 €/modelo.

Características técnicas

3336

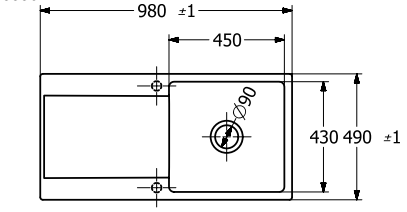

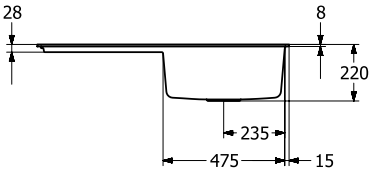

Siga las instrucciones de montaje y corte de la encimera

XX = Sustituir por el código de los colores
Classicline = Blanco CeramicPlus R1, Crema CeramicPlus KR, Grafito CeramicPlus i4, Ivory CeramicPlus FU, Stone White CeramicPlus RW, Fossil CeramicPlus KD
Premiumline = Chromit CeramicPlus J0, Snow White CeramicPlus KG, Pure Black R7

SILUET 60 R FLAT



- El fregadero es reversible
- Para instalar a ras de suelo en encimeras de piedra natural, cerámica, vidrio y cuarzo
- Mueble soporte del fregadero 60 cm
- Grosor mínimo de la encimera si se coloca un lavavajillas: mínimo 3 cm
- Compatible las bandejas de vapor GN 1/3
- Material: TitanCeram
- Compatible con todos los dispensadores de jabón de la página 476
- Botón para mecanismo en otras versiones en la página 479

Referencia n°		Classicline	Premiumline		pza./ pal.	kg/ pza.
3337 1F XX	Fregadero incluyendo Desagüe, redondo manual	1.301,-	1.465,-	-	8	26
3337 2F XX	Fregadero incluyendo Desagüe, redondo automático	1.394,-	1.559,-	-	8	26
Opcional						
9K08 00 K1	Escurridor enrollable, angular, stainless steel			218,-		0,6
8K36 10 00	Tabla para cortar universal, de nogal, angular			229,-		2,3
9K11 00 K1	Cesta, angular, stainless steel			271,-		1,4
9406 00 00	Sifón			36,-		0,2
9624 15 LC	Tapa de la válvula de cierre, redondo, acero fino			48,-		0,1
9624 15 03	Tapa de la válvula de cierre, redondo, Dorado			63,-		0,1
9624 15 04	Tapa de la válvula de cierre, redondo, Bronce			63,-		0,1
9624 15 05	Tapa de la válvula de cierre, redondo, Antracita			63,-		0,1
8299 06 K1	Bandeja de vapor 1/3, angular, stainless steel			63,-		0,6
Recambios						
3336 0F XX	Fregadero	1.491,-	1.692,-	-	8	26
8K92 00 61	Desagüe, redondo manual, cromado			94,-	300	0,5
8K96 10 00	Desagüe, redondo automático			187,-		0,5

Vista general de orificios de grifo

3337

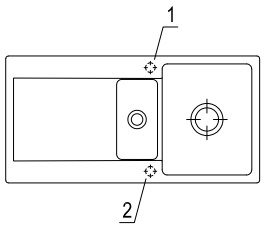

Perforar agujeros para grifo: indicar el número o los números en el pedido.
Diámetro: aprox. 35 mm
Suplemento: 9,00 €/modelo.

2 orificios perforados

Características técnicas

3337

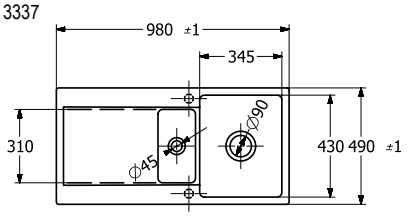

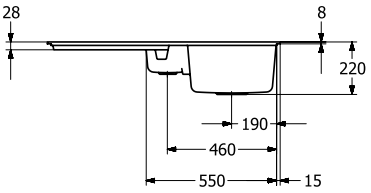

Siga las instrucciones de montaje y corte de la encimera

XX = Sustituir por el código de los colores
Classicline = Blanco CeramicPlus R1, Crema CeramicPlus KR, Grafito CeramicPlus i4, Ivory CeramicPlus FU, Stone White CeramicPlus RW, Fossil CeramicPlus KD
Premiumline = Chromit CeramicPlus J0, Snow White CeramicPlus KG, Pure Black R7

SILUET 60 S FLAT



- Para instalar a ras de suelo en encimeras de piedra natural, cerámica, vidrio y cuarzo
- Mueble soporte del fregadero 60 cm
- Material: TitanCeram
- Compatible con todos los dispensadores de jabón de la página 476
- Botón para mecanismo en otras versiones en la página 479

Referencia nº		Classicline	Premiumline		pza./ pal.	kg/ pza.
3346 1F XX	Fregadero incluyendo Desagüe manual	1.090,-	1.217,-	-	10	18,8
3346 2F XX	Fregadero incluyendo Desagüe, redondo automático	1.137,-	1.264,-	-	10	18,8
Opcional						
9K08 00 K1	Escurridor enrollable, angular, stainless steel			218,-		0,6
8K36 10 00	Tabla para cortar universal, de nogal, angular			229,-		2,3
9K04 00 K1	Bandeja de rejilla, angular, stainless steel			97,-	56	0,5
9406 00 00	Sifón			36,-		0,2
9624 15 LC	Tapa de la válvula de cierre, redondo, acero fino			48,-		0,1
9624 15 03	Tapa de la válvula de cierre, redondo, Dorado			63,-		0,1
9624 15 04	Tapa de la válvula de cierre, redondo, Bronce			63,-		0,1
9624 15 05	Tapa de la válvula de cierre, redondo, Antracita			63,-		0,1
Recambios						
3346 0F XX	Fregadero	993,-	1.120,-	-	10	18,8
8K94 00 61	Desagüe manual, cromado			141,-		0,5
8K82 10 00	Desagüe, redondo automático			187,-		0,6

Vista general de orificios de grifo

3346

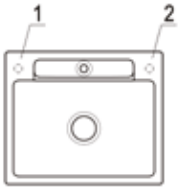

Perforar agujeros para grifo: indicar el número o los números en el pedido.
Diámetro: aprox. 35 mm
Suplemento: 9,00 €/modelo.

2 orificios perforados

Características técnicas

3346

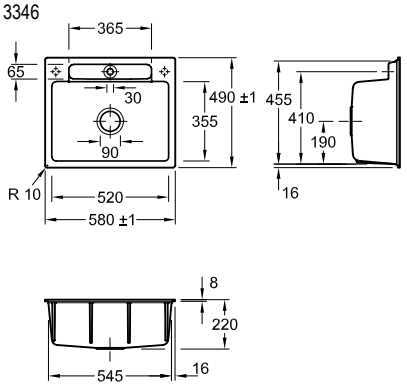

Siga las instrucciones de montaje y corte de la encimera

XX = Sustituir por el código de los colores
Classicline = Blanco CeramicPlus R1, Stone White CeramicPlus RW, Ivory CeramicPlus FU, Grafito CeramicPlus i4, Fossil CeramicPlus KD, Crema CeramicPlus KR
Premiumline = Chromit CeramicPlus J0, Snow White CeramicPlus KG, Pure Black R7

SUBWAY STYLE 60 FLAT



- Disponible con seno a la derecha y con seno a la izquierda
- Para instalar a ras de suelo en encimeras de piedra natural, cerámica, vidrio y cuarzo
- Mueble soporte del fregadero 60 cm
- Grosor mínimo de la encimera: mínimo 3 cm
- Compatible con todos los dispensadores de jabón de la página 476
- Botón para mecanismo en otras versiones en la página 479

Referencia nº		Classicline	Premiumline		pza./ pal.	kg/ pza.
3361 1F XX	Fregadero escurridor a la izquierda incluyendo Desagüe, redondo manual	1.241,-	1.398,-	-	8	23
3362 1F XX	Fregadero escurridor a la derecha incluyendo Desagüe, redondo manual	1.241,-	1.398,-	-	8	23
3361 2F XX	Fregadero escurridor a la izquierda incluyendo Desagüe, redondo automático	1.340,-	1.496,-	-	8	23
3362 2F XX	Fregadero escurridor a la derecha incluyendo Desagüe, redondo automático	1.340,-	1.496,-	-	8	23
Opcional						
9K08 00 K1	Escurridor enrollable, angular, stainless steel			218,-		0,6
9K13 00 71	angular			212,-		1,3
9K13 00 05	angular, Antracita			212,-		1,3
8K36 10 00	Tabla para cortar universal, de nogal, angular			229,-		2,3
9406 00 00	Sifón			36,-		0,2
9624 15 LC	Tapa de la válvula de cierre, redondo, acero fino			48,-		0,1
9624 15 03	Tapa de la válvula de cierre, redondo, Dorado			63,-		0,1
9624 15 04	Tapa de la válvula de cierre, redondo, Bronce			63,-		0,1
9624 15 05	Tapa de la válvula de cierre, redondo, Antracita			63,-		0,1
Recambios						
3361 0F XX	Fregadero escurridor a la izquierda	1.188,-	1.345,-	-	8	23
3362 0F XX	Fregadero escurridor a la derecha	1.188,-	1.345,-	-	8	23
8276 00 61	Desagüe, redondo manual, cromado			97,-	250	0,5
8286 10 00	Desagüe, redondo automático			194,-		0,6

Vista general de orificios de grifo

3361

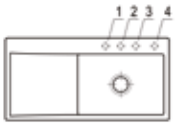

3362

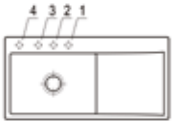

Perforar agujeros para grifo: indicar el número o los números en el pedido.
Diámetro: aprox. 35 mm
Suplemento: 9,00 €/modelo.

Características técnicas

3361

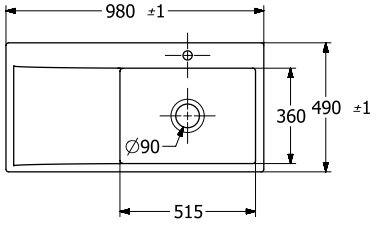

3362

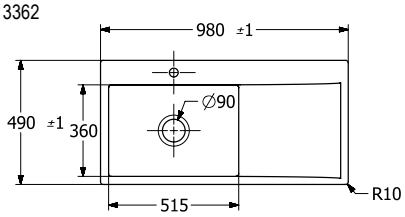

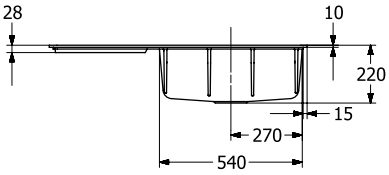

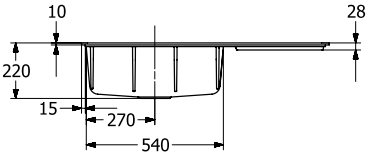

Siga las instrucciones de montaje
Siga las instrucciones de montaje y corte de la encimera

XX = Sustituir por el código de los colores
Classicline = Blanco CeramicPlus R1, Stone White CeramicPlus RW, Crema CeramicPlus KR, Ivory CeramicPlus FU, Fossil CeramicPlus KD, Grafito CeramicPlus i4
Premiumline = Snow White CeramicPlus KG, Chromit CeramicPlus J0, Pure Black R7

SUBWAY STYLE 60 S FLAT



- Escalón periférico para colocar prácticos accesorios
- Para instalar a ras de suelo en encimeras de piedra natural, cerámica, vidrio y cuarzo
- Mueble soporte del fregadero 60 cm
- Modelo registrado
- Compatible con todos los dispensadores de jabón de la página 476
- Botón para mecanismo en otras versiones en la página 479

Referencia n°		Classicline	Premiumline		pza./ pal.	kg/ pza.
3366 1F XX	Fregadero incluyendo Desagüe, redondo manual y angular , con escurridor aluminio pulido	855,-	939,-	-	10	18
336A 1F XX	Fregadero incluyendo Desagüe, redondo manual y angular , con escurridor antracita	855,-	939,-	-	10	16
3366 2F XX	Fregadero incluyendo Desagüe, redondo automático y angular , con escurridor aluminio pulido	954,-	1.038,-	-	10	18
336A 2F XX	Fregadero incluyendo Desagüe, redondo automático y angular , con escurridor antracita	954,-	1.038,-	-	10	16
Opcional						
8K42 10 00	angular			83,-	500	0,6
8K43 00 00	angular			116,-		0,9
9624 15 LC	Tapa de la válvula de cierre, redondo, acero fino			48,-		0,1
9624 15 03	Tapa de la válvula de cierre, redondo, Dorado			63,-		0,1
9624 15 04	Tapa de la válvula de cierre, redondo, Bronce			63,-		0,1
9624 15 05	Tapa de la válvula de cierre, redondo, Antracita			63,-		0,1
Recambios						
3366 0F XX	Fregadero	713,-	797,-	-	10	18
8276 00 61	Desagüe, redondo manual, cromado			97,-	250	0,5
8286 10 00	Desagüe, redondo automático			194,-		0,6

Vista general de orificios de grifo

3366

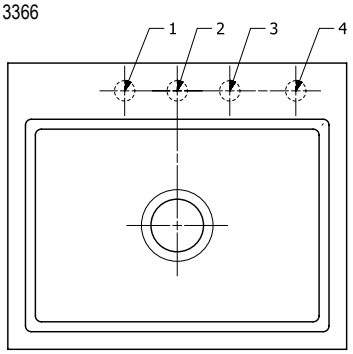

Perforar agujeros para grifo: indicar el número o los números en el pedido.
Diámetro: aprox. 35 mm
Suplemento: 9,00 €/modelo.

Características técnicas

3366

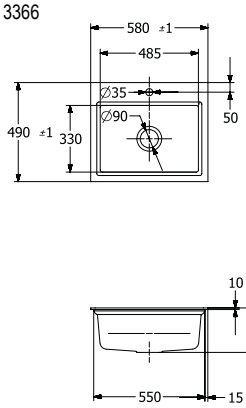

336A

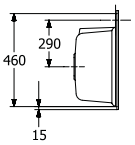

Siga las instrucciones de montaje
Siga las instrucciones de montaje y corte de la encimera
Corte de la encimera: 49,6 x 58,6 cm

XX = Sustituir por el código de los colores
Classicline = Blanco CeramicPlus R1, Stone White CeramicPlus RW, Crema CeramicPlus KR, Ivory CeramicPlus FU, Fossil CeramicPlus KD, Grafito CeramicPlus i4
Premiumline = Snow White CeramicPlus KG, Chromit CeramicPlus J0, Pure Black R7

SUBWAY 60 FLAT



- Disponible con seno a la derecha y con seno a la izquierda
- Para instalar a ras de suelo en encimeras de piedra natural, cerámica, vidrio y cuarzo
- Mueble soporte del fregadero 60 cm
- Grosor mínimo de la encimera si se coloca un lavavajillas: mínimo 4 cm
- Modelo registrado
- Compatible con todos los dispensadores de jabón de la página 476
- Botón para mecanismo en otras versiones en la página 479

Referencia nº		Classicline	Premiumline		pza./ pal.	kg/ pza.
6712 1F XX	Fregadero escurridor a la izquierda incluyendo Desagüe, redondo manual	1.282,-	1.445,-	-	8	24,9
6712 2F XX	Fregadero escurridor a la izquierda incluyendo Desagüe, redondo automático	1.375,-	1.537,-	-	8	24,9
6770 1F XX	Fregadero escurridor a la derecha incluyendo Desagüe, redondo manual	1.282,-	1.445,-	-	8	24,5
6770 2F XX	Fregadero escurridor a la derecha incluyendo Desagüe, redondo automático	1.375,-	1.537,-	-	8	24,5
Opcional						
9K08 00 K1	Escurridor enrollable, angular, stainless steel			218,-		0,6
8K33 10 00	Tabla de cortar, nogal americano con núcleo compacto, angular			174,-		1,6
8K36 10 00	Tabla para cortar universal, de nogal, angular			229,-		2,3
8K04 00 K1	Cesta, angular, stainless steel			219,-	225	0,9
9K04 00 K1	Bandeja de rejilla, angular, stainless steel			97,-	56	0,5
9406 00 00	Sifón			36,-		0,2
9624 15 LC	Tapa de la válvula de cierre, redondo, acero fino			48,-		0,1
9624 15 03	Tapa de la válvula de cierre, redondo, Dorado			63,-		0,1
9624 15 04	Tapa de la válvula de cierre, redondo, Bronce			63,-		0,1
9624 15 05	Tapa de la válvula de cierre, redondo, Antracita			63,-		0,1
Recambios						
6712 0F XX	Fregadero escurridor a la izquierda	1.232,-	1.394,-	-	8	23,9
6770 0F XX	Fregadero escurridor a la derecha	1.232,-	1.394,-	-	8	23,5
8214 00 61	Desagüe, redondo manual, cromado			94,-	160	0,6
8215 10 00	Desagüe, redondo automático			187,-	260	0,7

Vista general de orificios de grifo

6712

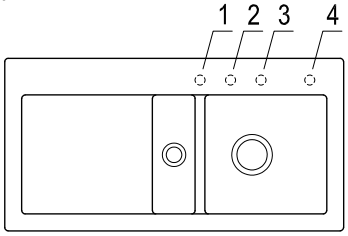

6770

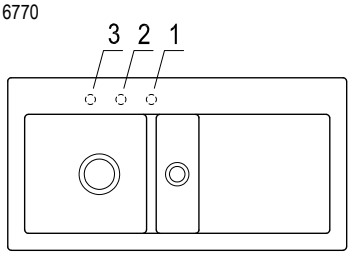

Perforar agujeros para grifo: indicar el número o los números en el pedido.
Diámetro: aprox. 35 mm
Suplemento: 9,00 €/modelo.

Características técnicas

6712

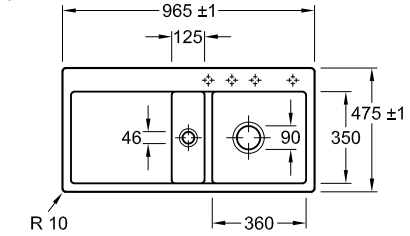

6770

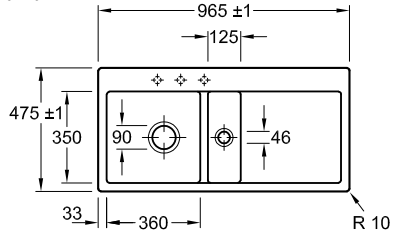

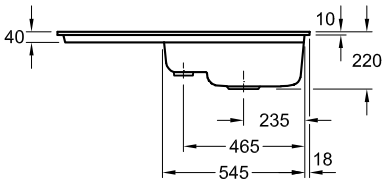

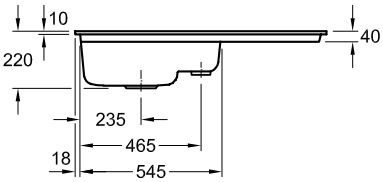

Siga las instrucciones de montaje y corte de la encimera

XX = Sustituir por el código de los colores
Classicline = Blanco CeramicPlus R1, Crema CeramicPlus KR, Grafito CeramicPlus i4, Ivory CeramicPlus FU, Stone White CeramicPlus RW, Fossil CeramicPlus KD
Premiumline = Chromit CeramicPlus J0, Snow White CeramicPlus KG, Pure Black R7

SUBWAY 60 S FLAT



- Para instalar a ras de suelo en encimeras de piedra natural, cerámica, vidrio y cuarzo
- Mueble soporte del fregadero 60 cm
- Modelo registrado
- Compatible con todos los dispensadores de jabón de la página 476
- Botón para mecanismo en otras versiones en la página 479

Referencia nº		Classicline	Premiumline		pza./ pal.	kg/ pza.
3309 1F XX	Fregadero incluyendo Desagüe, redondo manual	900,-	1.006,-	-	10	18,5
3309 2F XX	Fregadero incluyendo Desagüe, redondo automático	999,-	1.105,-	-	10	18,5
Opcional						
9K08 00 K1	Escurridor enrollable, angular, stainless steel			218,-		0,6
8K33 10 00	Tabla de cortar, nogal americano con núcleo compacto, angular			174,-		1,6
8K36 10 00	Tabla para cortar universal, de nogal, angular			229,-		2,3
8K31 00 K1	Cesta, angular, stainless steel			219,-		0,8
9K04 00 K1	Bandeja de rejilla, angular, stainless steel			97,-	56	0,5
9406 00 00	Sifón			36,-		0,2
9624 15 LC	Tapa de la válvula de cierre, redondo, acero fino			48,-		0,1
9624 15 03	Tapa de la válvula de cierre, redondo, Dorado			63,-		0,1
9624 15 04	Tapa de la válvula de cierre, redondo, Bronce			63,-		0,1
9624 15 05	Tapa de la válvula de cierre, redondo, Antracita			63,-		0,1
Recambios						
3309 0F XX	Fregadero	849,-	954,-	-	10	17,5
8276 00 61	Desagüe, redondo manual, cromado			97,-	250	0,5
8286 10 00	Desagüe, redondo automático			194,-		0,6

Vista general de orificios de grifo

3309

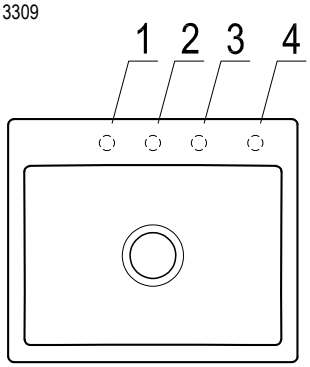

Perforar agujeros para grifo: indicar el número o los números en el pedido.
Diámetro: aprox. 35 mm
Suplemento: 9,00 €/modelo.

4 orificios premarcados

Características técnicas

3309

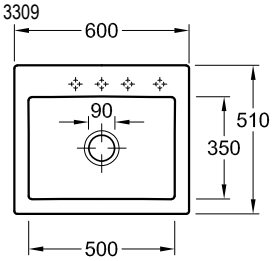

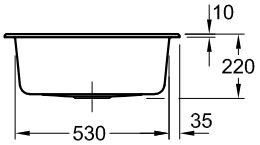

Siga las instrucciones de montaje y corte de la encimera

XX = Sustituir por el código de los colores
Classicline = Blanco CeramicPlus R1, Stone White CeramicPlus RW, Ivory CeramicPlus FU, Grafito CeramicPlus i4, Fossil CeramicPlus KD, Crema CeramicPlus KR
Premiumline = Chromit CeramicPlus J0, Snow White CeramicPlus KG, Pure Black R7

SUBWAY 60 XM FLAT



- Para instalar a ras de suelo en encimeras de piedra natural, cerámica, vidrio y cuarzo
- Mueble soporte del fregadero 60 cm
- Compatible con todos los dispensadores de jabón de la página 476
- Botón para mecanismo en otras versiones en la página 479

Referencia nº		Classicline	Premiumline		pza./ pal.	kg/ pza.
6780 1F XX	Fregadero incluyendo Desagüe, redondo manual	911,-	1.018,-	-	10	19,4
6780 2F XX	Fregadero incluyendo Desagüe, redondo automático	1.003,-	1.110,-	-	10	19,4
Opcional						
9K08 00 K1	Escurridor enrollable, angular, stainless steel			218,-		0,6
8K33 10 00	Tabla de cortar, nogal americano con núcleo compacto, angular			174,-		1,6
8K36 10 00	Tabla para cortar universal, de nogal, angular			229,-		2,3
8K04 00 K1	Cesta, angular, stainless steel			219,-	225	0,9
9K04 00 K1	Bandeja de rejilla, angular, stainless steel			97,-	56	0,5
9406 00 00	Sifón			36,-		0,2
9624 15 LC	Tapa de la válvula de cierre, redondo, acero fino			48,-		0,1
9624 15 03	Tapa de la válvula de cierre, redondo, Dorado			63,-		0,1
9624 15 04	Tapa de la válvula de cierre, redondo, Bronce			63,-		0,1
9624 15 05	Tapa de la válvula de cierre, redondo, Antracita			63,-		0,1
Recambios						
6780 0F XX	Fregadero	860,-	967,-	-	10	18,4
8214 00 61	Desagüe, redondo manual, cromado			94,-	160	0,6
8215 10 00	Desagüe, redondo automático			187,-	260	0,7

Vista general de orificios de grifo

6780

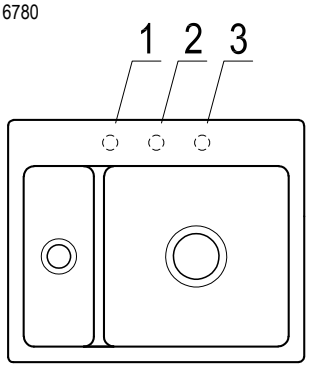

Perforar agujeros para grifo: indicar el número o los números en el pedido.
Diámetro: aprox. 35 mm
Suplemento: 9,00 €/modelo.

3 orificios premarcados

Características técnicas

6780

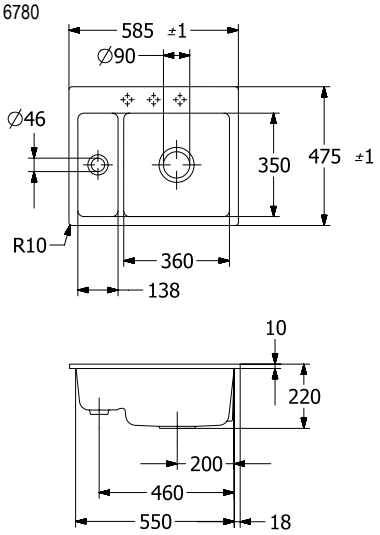

Siga las instrucciones de montaje y corte de la encimera

XX = Sustituir por el código de los colores
Classicline = Blanco CeramicPlus R1, Crema CeramicPlus KR, Grafito CeramicPlus i4, Ivory CeramicPlus FU, Stone White CeramicPlus RW, Fossil CeramicPlus KD
Premiumline = Chromit CeramicPlus J0, Snow White CeramicPlus KG, Pure Black R7

TIMELINE 60 FLAT



- El fregadero es reversible
- Para instalar a ras de suelo en encimeras de piedra natural, cerámica, vidrio y cuarzo
- Mueble soporte del fregadero 60 cm
- Grosor mínimo de la encimera si se coloca un lavavajillas: mínimo 4 cm
- Compatible con todos los dispensadores de jabón de la página 476
- Botón para mecanismo en otras versiones en la página 479

Referencia nº		Classicline	Premiumline		pza./ pal.	kg/ pza.
6790 1F XX	Fregadero incluyendo Desagüe, redondo manual	1.126,-	1.266,-	-	8	23
6790 2F XX	Fregadero incluyendo Desagüe, redondo automático	1.225,-	1.364,-	-	8	23
Opcional						
9K08 00 K1	Escurridor enrollable, angular, stainless steel			218,-		0,6
8K36 10 00	Tabla para cortar universal, de nogal, angular			229,-		2,3
8K12 00 K1	Cesta, angular, stainless steel			219,-	100	0,8
9406 00 00	Sifón			36,-		0,2
9624 15 LC	Tapa de la válvula de cierre, redondo, acero fino			48,-		0,1
9624 15 03	Tapa de la válvula de cierre, redondo, Dorado			63,-		0,1
9624 15 04	Tapa de la válvula de cierre, redondo, Bronce			63,-		0,1
9624 15 05	Tapa de la válvula de cierre, redondo, Antracita			63,-		0,1
Recambios						
6790 0F XX	Fregadero	1.074,-	1.213,-	-	8	22
8276 00 61	Desagüe, redondo manual, cromado			97,-	250	0,5
8286 10 00	Desagüe, redondo automático			194,-		0,6

Vista general de orificios de grifo

6790

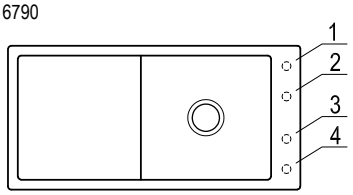

Perforar agujeros para grifo: indicar el número o los números en el pedido.
Diámetro: aprox. 35 mm
Suplemento: 9,00 €/modelo.

4 orificios premarcados

Características técnicas

6790

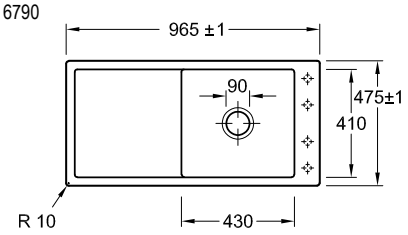

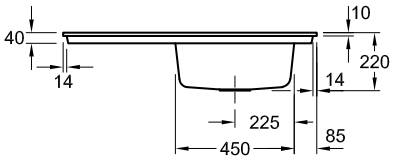

Siga las instrucciones de montaje y corte de la encimera

XX = Sustituir por el código de los colores
Classicline = Blanco CeramicPlus R1, Crema CeramicPlus KR, Grafito CeramicPlus i4, Ivory CeramicPlus FU, Stone White CeramicPlus RW, Fossil CeramicPlus KD
Premiumline = Chromit CeramicPlus J0, Snow White CeramicPlus KG, Pure Black R7

LINARA 50 FLAT

NUEVO



- El fregadero es reversible
- Para instalar a ras de suelo en encimeras de piedra natural, cerámica, vidrio y cuarzo
- Mueble soporte del fregadero 50 cm
- Grosor mínimo de la encimera: mínimo 3 cm
- Modelo registrado
- Compatible con todos los dispensadores de jabón de la página 476
- Botón para mecanismo en otras versiones en la página 479

Referencia nº		Classicline	Premiumline		pza./ pal.	kg/ pza.
3385 1F XX	Fregadero incluyendo Desagüe, redondo manual	842,-	938,-	-	10	21,7
3385 2F XX	Fregadero incluyendo Desagüe, redondo automático	940,-	1.035,-	-	10	21,7
Opcional						
9K08 00 K1	Escurridor enrollable, angular, stainless steel			218,-		0,6
8K44 00 00	angular			123,-		1,9
8K45 00 00	angular			123,-		1,9
9K04 00 K1	Bandeja de rejilla, angular, stainless steel			97,-	56	0,5
9406 00 00	Sifón			36,-		0,2
9624 15 LC	Tapa de la válvula de cierre, redondo, acero fino			48,-		0,1
9624 15 03	Tapa de la válvula de cierre, redondo, Dorado			63,-		0,1
9624 15 04	Tapa de la válvula de cierre, redondo, Bronce			63,-		0,1
9624 15 05	Tapa de la válvula de cierre, redondo, Antracita			63,-		0,1
Recambios						
3385 0F XX	Fregadero	785,-	880,-	-	10	21,7
8276 00 61	Desagüe, redondo manual, cromado			97,-	250	0,5
8286 10 00	Desagüe, redondo automático			194,-		0,6

Vista general de orificios de grifo

3385

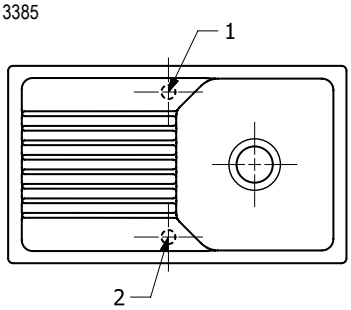

Perforar agujeros para grifo: indicar el número o los números en el pedido.
Diámetro: aprox. 35 mm
Suplemento: 9,00 €/modelo.

Características técnicas

3385

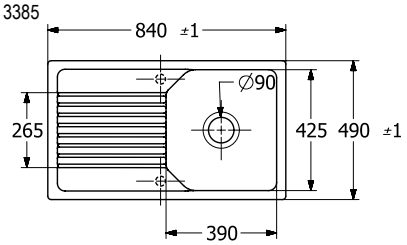

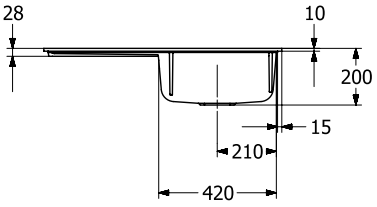

Siga las instrucciones de montaje y corte de la encimera

XX = Sustituir por el código de los colores
Classicline = Blanco CeramicPlus R1, Stone White CeramicPlus RW, Crema CeramicPlus KR, Ivory CeramicPlus FU, Fossil CeramicPlus KD, Grafito CeramicPlus i4
Premiumline = Snow White CeramicPlus KG, Pure Black R7, Chromit CeramicPlus J0

SILUET 50 FLAT



- El fregadero es reversible
- Para instalar a ras de suelo en encimeras de piedra natural, cerámica, vidrio y cuarzo
- Mueble soporte del fregadero 50 cm
- Grosor mínimo de la encimera si se coloca un lavavajillas: mínimo 3 cm
- Las bandejas de vapor GN 1/3 se pueden usar con la cesta portaplatos
- Material: TitanCeram
- Compatible con todos los dispensadores de jabón de la página 476
- Botón para mecanismo en otras versiones en la página 479

Referencia nº		Classicline	Premiumline		pza./ pal.	kg/ pza.
3335 1F XX	Fregadero incluyendo Desagüe, redondo manual	1.324,-	1.493,-	-	8	24
3335 2F XX	Fregadero incluyendo Desagüe, redondo automático	1.422,-	1.592,-	-	8	24
Opcional						
9K08 00 K1	Escurridor enrollable, angular, stainless steel			218,-		0,6
8K36 10 00	Tabla para cortar universal, de nogal, angular			229,-		2,3
9K11 00 K1	Cesta, angular, stainless steel			271,-		1,4
9406 00 00	Sifón			36,-		0,2
9624 15 LC	Tapa de la válvula de cierre, redondo, acero fino			48,-		0,1
9624 15 03	Tapa de la válvula de cierre, redondo, Dorado			63,-		0,1
9624 15 04	Tapa de la válvula de cierre, redondo, Bronce			63,-		0,1
9624 15 05	Tapa de la válvula de cierre, redondo, Antracita			63,-		0,1
8299 06 K1	Bandeja de vapor 1/3, angular, stainless steel			63,-		0,6
Recambios						
3335 0F XX	Fregadero	1.272,-	1.441,-	-	8	24
8276 00 61	Desagüe, redondo manual, cromado			97,-	250	0,5
8286 10 00	Desagüe, redondo automático			194,-		0,6

Vista general de orificios de grifo

3335

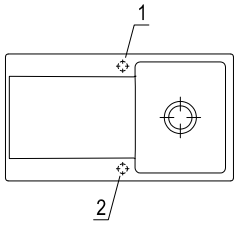

Perforar agujeros para grifo: indicar el número o los números en el pedido.
Diámetro: aprox. 35 mm
Suplemento: 9,00 €/modelo.

2 orificios perforados

Características técnicas

3335

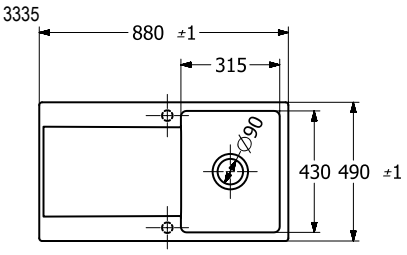

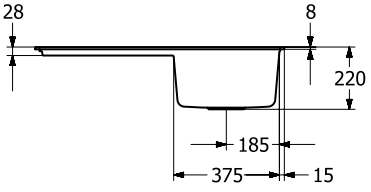

Siga las instrucciones de montaje y corte de la encimera

XX = Sustituir por el código de los colores
Classicline = Blanco CeramicPlus R1, Crema CeramicPlus KR, Grafito CeramicPlus i4, Ivory CeramicPlus FU, Stone White CeramicPlus RW, Fossil CeramicPlus KD
Premiumline = Chromit CeramicPlus J0, Snow White CeramicPlus KG, Pure Black R7

SILUET 50 S FLAT



- Para instalar a ras de suelo en encimeras de piedra natural, cerámica, vidrio y cuarzo
- Instalación flexible del fregadero: el escurridor se puede colocar en la parte posterior o a la izquierda o a la derecha
- Mueble soporte del fregadero 50 cm
- Material: TitanCeram
- Compatible con todos los dispensadores de jabón de la página 476
- Botón para mecanismo en otras versiones en la página 479

Referencia nº		Classicline	Premiumline		pza./ pal.	kg/ pza.
3345 1F XX	Fregadero incluyendo Desagüe manual	916,-	1.017,-	-	14	15,4
3345 2F XX	Fregadero incluyendo Desagüe, redondo automático	962,-	1.063,-	-	14	15,4
Opcional						
9K08 00 K1	Escurridor enrollable, angular, stainless steel			218,-		0,6
8K36 10 00	Tabla para cortar universal, de nogal, angular			229,-		2,3
9K04 00 K1	Bandeja de rejilla, angular, stainless steel			97,-	56	0,5
8345 47 K1	Bandeja de rejilla, angular, stainless steel			185,-	40	0,5
9406 00 00	Sifón			36,-		0,2
9624 15 LC	Tapa de la válvula de cierre, redondo, acero fino			48,-		0,1
9624 15 03	Tapa de la válvula de cierre, redondo, Dorado			63,-		0,1
9624 15 04	Tapa de la válvula de cierre, redondo, Bronce			63,-		0,1
9624 15 05	Tapa de la válvula de cierre, redondo, Antracita			63,-		0,1
Recambios						
3345 0F XX	Fregadero	818,-	920,-	-	14	15,4
8K94 00 61	Desagüe manual, cromado			141,-		0,5
8K82 10 00	Desagüe, redondo automático			187,-		0,6

Vista general de orificios de grifo

3345

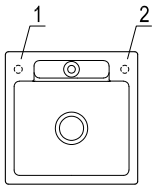

Perforar agujeros para grifo: indicar el número o los números en el pedido.
Diámetro: aprox. 35 mm
Suplemento: 9,00 €/modelo.

Características técnicas

3345

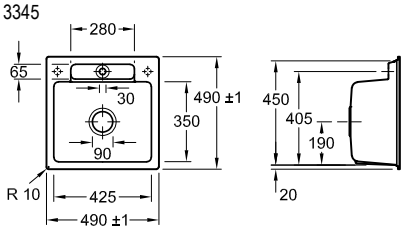

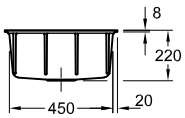

Siga las instrucciones de montaje
Siga las instrucciones de montaje y corte de la encimera

XX = Sustituir por el código de los colores
Classicline = Blanco CeramicPlus R1, Stone White CeramicPlus RW, Ivory CeramicPlus FU, Grafito CeramicPlus i4, Fossil CeramicPlus KD, Crema CeramicPlus KR
Premiumline = Chromit CeramicPlus J0, Snow White CeramicPlus KG, Pure Black R7

SUBWAY STYLE 50 FLAT



- Disponible con seno a la derecha y con seno a la izquierda
- Para instalar a ras de suelo en encimeras de piedra natural, cerámica, vidrio y cuarzo
- Mueble soporte del fregadero 50 cm
- Grosor mínimo de la encimera: mínimo 3 cm
- Modelo registrado
- Compatible con todos los dispensadores de jabón de la página 476
- Botón para mecanismo en otras versiones en la página 479

Referencia nº		Classicline	Premiumline		pza./ pal.	kg/ pza.
3351 1F XX	Fregadero escurridor a la izquierda incluyendo Desagüe, redondo manual	1.073,-	1.204,-	-	8	22
3352 1F XX	Fregadero escurridor a la derecha incluyendo Desagüe, redondo manual	1.073,-	1.204,-	-	8	22
3351 2F XX	Fregadero escurridor a la izquierda incluyendo Desagüe, redondo automático	1.172,-	1.303,-	-	8	22
3352 2F XX	Fregadero escurridor a la derecha incluyendo Desagüe, redondo automático	1.172,-	1.303,-	-	8	22
Opcional						
9K08 00 K1	Escurridor enrollable, angular, stainless steel			218,-		0,6
9K13 00 71	angular			212,-		1,3
9K13 00 05	angular, Antracita			212,-		1,3
8K36 10 00	Tabla para cortar universal, de nogal, angular			229,-		2,3
9K11 00 K1	Cesta, angular, stainless steel			271,-		1,4
9406 00 00	Sifón			36,-		0,2
9624 15 LC	Tapa de la válvula de cierre, redondo, acero fino			48,-		0,1
9624 15 03	Tapa de la válvula de cierre, redondo, Dorado			63,-		0,1
9624 15 04	Tapa de la válvula de cierre, redondo, Bronce			63,-		0,1
9624 15 05	Tapa de la válvula de cierre, redondo, Antracita			63,-		0,1
8299 06 K1	Bandeja de vapor 1/3, angular, stainless steel			63,-		0,6
Recambios						
3351 0F XX	Fregadero escurridor a la izquierda	1.021,-	1.152,-	-	8	22
3352 0F XX	Fregadero escurridor a la derecha	1.021,-	1.152,-	-	8	22
8276 00 61	Desagüe, redondo manual, cromado			97,-	250	0,5
8286 10 00	Desagüe, redondo automático			194,-		0,6

Vista general de orificios de grifo

3351

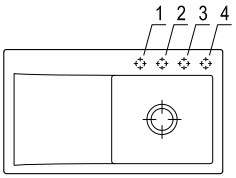

3352

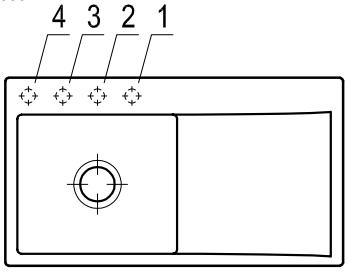

Perforar agujeros para grifo: indicar el número o los números en el pedido.
Diámetro: aprox. 35 mm
Suplemento: 9,00 €/modelo.

Escurridor a la izquierda - 4 orificios premarcados
Escurridor a la derecha - 3 orificios premarcados

Características técnicas

3351

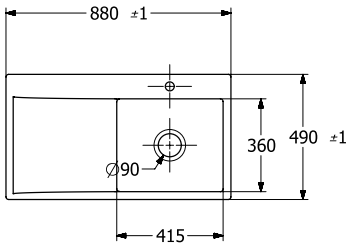

3352

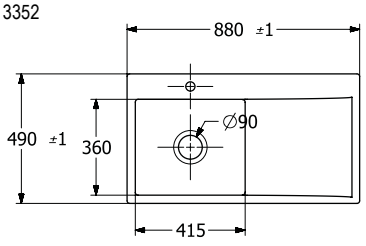

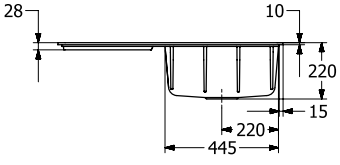

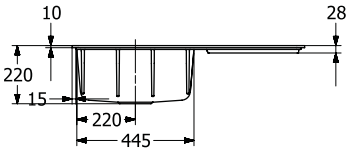

Siga las instrucciones de montaje y corte de la encimera
Corte de la encimera: 87 x 48 cm

XX = Sustituir por el código de los colores
Classicline = Blanco CeramicPlus R1, Stone White CeramicPlus RW, Crema CeramicPlus KR, Ivory CeramicPlus FU, Fossil CeramicPlus KD, Grafito CeramicPlus i4
Premiumline = Snow White CeramicPlus KG, Chromit CeramicPlus J0, Pure Black R7

SUBWAY STYLE 50 S FLAT



- Escalón periférico para colocar prácticos accesorios
- Para instalar a ras de suelo en encimeras de piedra natural, cerámica, vidrio y cuarzo
- Mueble soporte del fregadero 50 cm
- Modelo registrado
- Compatible con todos los dispensadores de jabón de la página 476
- Botón para mecanismo en otras versiones en la página 479

Referencia n°		Classicline	Premiumline		pza./ pal.	kg/ pza.
3355 1F XX	Fregadero incluyendo Desagüe, redondo manual y angular , con escurridor aluminio pulido	725,-	791,-	-	14	15
335A 1F XX	Fregadero incluyendo Desagüe, redondo manual y angular , con escurridor antracita	725,-	791,-	-	14	15
3355 2F XX	Fregadero incluyendo Desagüe, redondo automático y angular , con escurridor aluminio pulido	823,-	889,-	-	14	15
335A 2F XX	Fregadero incluyendo Desagüe, redondo automático y angular , con escurridor antracita	823,-	889,-	-	14	15
Opcional						
8K42 10 00	angular			83,-	500	0,6
9624 15 LC	Tapa de la válvula de cierre, redondo, acero fino			48,-		0,1
9624 15 03	Tapa de la válvula de cierre, redondo, Dorado			63,-		0,1
9624 15 04	Tapa de la válvula de cierre, redondo, Bronce			63,-		0,1
9624 15 05	Tapa de la válvula de cierre, redondo, Antracita			63,-		0,1
Recambios						
3355 0F XX	Fregadero	583,-	648,-	-	14	15
8276 00 61	Desagüe, redondo manual, cromado			97,-	250	0,5
8286 10 00	Desagüe, redondo automático			194,-		0,6

Vista general de orificios de grifo

3355

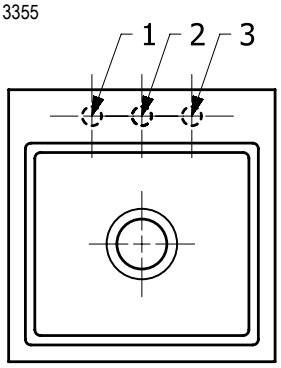

Perforar agujeros para grifo: indicar el número o los números en el pedido.
Diámetro: aprox. 35 mm
Suplemento: 9,00 €/modelo.

Características técnicas

3355

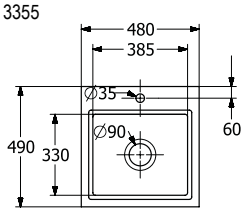

335A

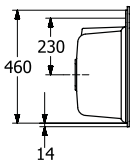

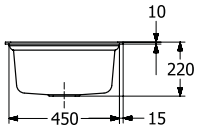

Siga las instrucciones de montaje
Siga las instrucciones de montaje y corte de la encimera
Corte de la encimera: 49,6 x 48,6 cm

XX = Sustituir por el código de los colores
Classicline = Blanco CeramicPlus R1, Stone White CeramicPlus RW, Crema CeramicPlus KR, Ivory CeramicPlus FU, Fossil CeramicPlus KD, Grafito CeramicPlus i4
Premiumline = Snow White CeramicPlus KG, Chromit CeramicPlus J0, Pure Black R7

SUBWAY 50 S FLAT



- Para instalar a ras de suelo en encimeras de piedra natural, cerámica, vidrio y cuarzo
- Mueble soporte del fregadero 50 cm
- Las bandejas de vapor GN 1/3 y GN 2/3 se pueden usar con la cesta portaplatos
- Modelo registrado
- Compatible con todos los dispensadores de jabón de la página 476
- Botón para mecanismo en otras versiones en la página 479

Referencia nº		Classicline	Premiumline		pza./ pal.	kg/ pza.
3315 1F XX	Fregadero incluyendo Desagüe, redondo manual	744,-	826,-	-	14	15,8
3315 2F XX	Fregadero incluyendo Desagüe, redondo automático	843,-	925,-	-	14	15,8
Opcional						
9K08 00 K1	Escurridor enrollable, angular, stainless steel			218,-		0,6
8K33 10 00	Tabla de cortar, nogal americano con núcleo compacto, angular			174,-		1,6
8K36 10 00	Tabla para cortar universal, de nogal, angular			229,-		2,3
9841 00 K1	Cesta, angular, stainless steel			217,-	200	0,7
9K04 00 K1	Bandeja de rejilla, angular, stainless steel			97,-	56	0,5
9406 00 00	Sifón			36,-		0,2
9624 15 LC	Tapa de la válvula de cierre, redondo, acero fino			48,-		0,1
9624 15 03	Tapa de la válvula de cierre, redondo, Dorado			63,-		0,1
9624 15 04	Tapa de la válvula de cierre, redondo, Bronce			63,-		0,1
9624 15 05	Tapa de la válvula de cierre, redondo, Antracita			63,-		0,1
Recambios						
3315 0F XX	Fregadero	693,-	774,-	-	14	14,8
8276 00 61	Desagüe, redondo manual, cromado			97,-	250	0,5
8286 10 00	Desagüe, redondo automático			194,-		0,6

Vista general de orificios de grifo

3315

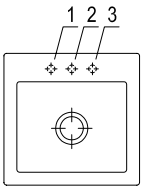

Perforar agujeros para grifo: indicar el número o los números en el pedido.
Diámetro: aprox. 35 mm
Suplemento: 9,00 €/modelo.

3 orificios premarcados

Características técnicas

3315

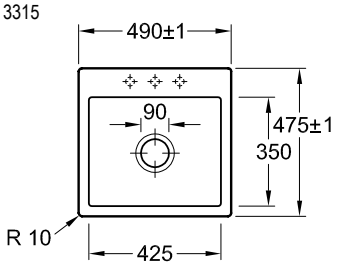

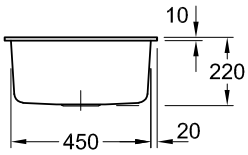

Siga las instrucciones de montaje y corte de la encimera

XX = Sustituir por el código de los colores
Classicline = Blanco CeramicPlus R1, Stone White CeramicPlus RW, Ivory CeramicPlus FU, Grafito CeramicPlus i4, Fossil CeramicPlus KD, Crema CeramicPlus KR
Premiumline = Chromit CeramicPlus J0, Snow White CeramicPlus KG, Pure Black R7

TIMELINE 50 FLAT



- El fregadero es reversible
- Para instalar a ras de suelo en encimeras de piedra natural, cerámica, vidrio y cuarzo
- Mueble soporte del fregadero 50 cm
- Grosor mínimo de la encimera si se coloca un lavavajillas: mínimo 4 cm
- Compatible con todos los dispensadores de jabón de la página 476
- Botón para mecanismo en otras versiones en la página 479

Referencia nº		Classicline	Premiumline		pza./ pal.	kg/ pza.
3307 1F XX	Fregadero incluyendo Desagüe, redondo manual	1.040,-	1.168,-	-	8	21,8
3307 2F XX	Fregadero incluyendo Desagüe, redondo automático	1.139,-	1.266,-	-	8	21,8
Opcional						
9K08 00 K1	Escurridor enrollable, angular, stainless steel			218,-		0,6
8K36 10 00	Tabla para cortar universal, de nogal, angular			229,-		2,3
9K09 00 K1	Cesta, angular, stainless steel			212,-	100	0,7
9406 00 00	Sifón			36,-		0,2
9624 15 LC	Tapa de la válvula de cierre, redondo, acero fino			48,-		0,1
9624 15 03	Tapa de la válvula de cierre, redondo, Dorado			63,-		0,1
9624 15 04	Tapa de la válvula de cierre, redondo, Bronce			63,-		0,1
9624 15 05	Tapa de la válvula de cierre, redondo, Antracita			63,-		0,1
Recambios						
3307 0F XX	Fregadero	988,-	1.114,-	-	8	20,8
8276 00 61	Desagüe, redondo manual, cromado			97,-	250	0,5
8286 10 00	Desagüe, redondo automático			194,-		0,6

Vista general de orificios de grifo

3307

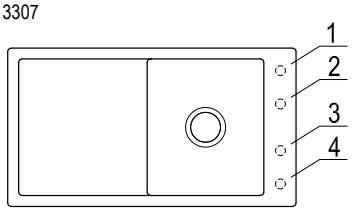

Perforar agujeros para grifo: indicar el número o los números en el pedido.
Diámetro: aprox. 35 mm
Suplemento: 9,00 €/modelo.

4 orificios premarcados

Características técnicas

3307

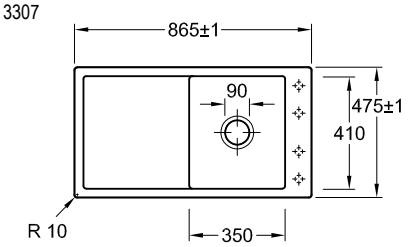

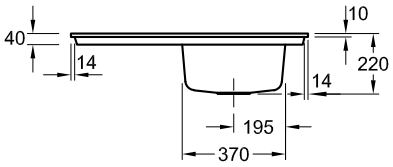

Siga las instrucciones de montaje y corte de la encimera

XX = Sustituir por el código de los colores
Classicline = Blanco CeramicPlus R1, Crema CeramicPlus KR, Grafito CeramicPlus i4, Ivory CeramicPlus FU, Stone White CeramicPlus RW, Fossil CeramicPlus KD
Premiumline = Chromit CeramicPlus J0, Snow White CeramicPlus KG, Pure Black R7

LINARA 45 FLAT



- El fregadero es reversible
- Para instalar a ras de suelo en encimeras de piedra natural, cerámica, vidrio y cuarzo
- Mueble soporte del fregadero 45 cm
- Grosor mínimo de la encimera si se coloca un lavavajillas: mínimo 3 cm
- Material: TitanCeram
- Compatible con todos los dispensadores de jabón de la página 476

Referencia n°		Classicline	Premiumline		pza./ pal.	kg/ pza.
3384 1F XX	Fregadero incluyendo Desagüe, redondo manual	754,-	838,-	-	8	21
3384 2F XX	Fregadero incluyendo Desagüe, redondo automático	852,-	935,-	-	8	21
Opcional						
9K08 00 K1	Escurridor enrollable, angular, stainless steel			218,-		0,6
9K12 00 K1	Cesta, angular, stainless steel			256,-		1,3
9406 00 00	Sifón			36,-		0,2
9624 15 LC	Tapa de la válvula de cierre, redondo, acero fino			48,-		0,1
9624 15 03	Tapa de la válvula de cierre, redondo, Dorado			63,-		0,1
9624 15 04	Tapa de la válvula de cierre, redondo, Bronce			63,-		0,1
9624 15 05	Tapa de la válvula de cierre, redondo, Antracita			63,-		0,1
Recambios						
3384 0F XX	Fregadero	702,-	784,-	-	8	21
8276 00 61	Desagüe, redondo manual, cromado			97,-	250	0,5
8286 10 00	Desagüe, redondo automático			194,-		0,6

Vista general de orificios de grifo

3384

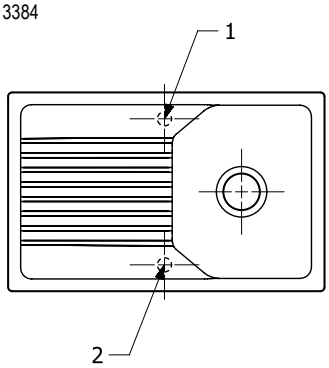

Perforar agujeros para grifo: indicar el número o los números en el pedido.
Diámetro: aprox. 35 mm
Suplemento: 9,00 €/modelo.

Características técnicas

3384

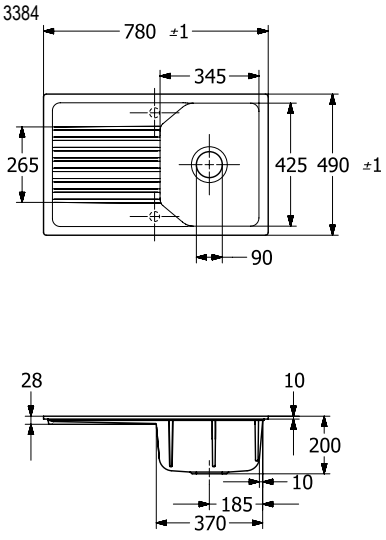

Siga las instrucciones de montaje y corte de la encimera

XX = Sustituir por el código de los colores
Classicline = Blanco CeramicPlus R1, Stone White CeramicPlus RW, Crema CeramicPlus KR, Ivory CeramicPlus FU, Fossil CeramicPlus KD, Grafito CeramicPlus i4
Premiumline = Snow White CeramicPlus KG, Pure Black R7, Chromit CeramicPlus J0

SILUET 45 FLAT



- El fregadero es reversible
- Para instalar a ras de suelo en encimeras de piedra natural, cerámica, vidrio y cuarzo
- Mueble soporte del fregadero 45 cm
- Grosor mínimo de la encimera si se coloca un lavavajillas: mínimo 3 cm
- Las bandejas de vapor GN 1/3 se pueden usar con la cesta portaplatos
- Material: TitanCeram
- Compatible con todos los dispensadores de jabón de la página 476
- Botón para mecanismo en otras versiones en la página 479

Referencia nº		Classicline	Premiumline		pza./ pal.	kg/ pza.
3334 1F XX	Fregadero incluyendo Desagüe, redondo manual	1.141,-	1.282,-	-	8	21
3334 2F XX	Fregadero incluyendo Desagüe, redondo automático	1.239,-	1.380,-	-	8	21
Opcional						
9K08 00 K1	Escurridor enrollable, angular, stainless steel			218,-		0,6
8K36 10 00	Tabla para cortar universal, de nogal, angular			229,-		2,3
9K12 00 K1	Cesta, angular, stainless steel			256,-		1,3
9406 00 00	Sifón			36,-		0,2
9624 15 LC	Tapa de la válvula de cierre, redondo, acero fino			48,-		0,1
9624 15 03	Tapa de la válvula de cierre, redondo, Dorado			63,-		0,1
9624 15 04	Tapa de la válvula de cierre, redondo, Bronce			63,-		0,1
9624 15 05	Tapa de la válvula de cierre, redondo, Antracita			63,-		0,1
8299 06 K1	Bandeja de vapor 1/3, angular, stainless steel			63,-		0,6
Recambios						
3334 0F XX	Fregadero	1.088,-	1.230,-	-	8	21
8276 00 61	Desagüe, redondo manual, cromado			97,-	250	0,5
8286 10 00	Desagüe, redondo automático			194,-		0,6

Vista general de orificios de grifo

3334

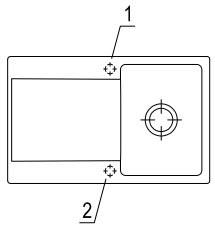

Perforar agujeros para grifo: indicar el número o los números en el pedido.
Diámetro: aprox. 35 mm
Suplemento: 9,00 €/modelo.

2 orificios perforados

Características técnicas

3334

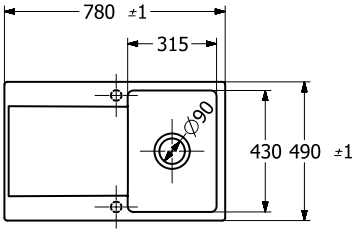

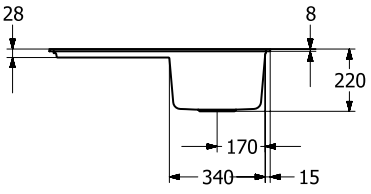

Siga las instrucciones de montaje y corte de la encimera

XX = Sustituir por el código de los colores
Classicline = Blanco CeramicPlus R1, Crema CeramicPlus KR, Grafito CeramicPlus i4, Ivory CeramicPlus FU, Stone White CeramicPlus RW, Fossil CeramicPlus KD
Premiumline = Chromit CeramicPlus J0, Snow White CeramicPlus KG, Pure Black R7

SUBWAY STYLE 45 FLAT



- Disponible con seno a la derecha y con seno a la izquierda
- Para instalar a ras de suelo en encimeras de piedra natural, cerámica, vidrio y cuarzo
- Mueble soporte del fregadero 45 cm
- Grosor mínimo de la encimera: mínimo 3 cm
- Modelo registrado
- Compatible con todos los dispensadores de jabón de la página 476
- Botón para mecanismo en otras versiones en la página 479

Referencia nº		Classicline	Premiumline		pza./ pal.	kg/ pza.
3347 1F XX	Fregadero escurridor a la izquierda incluyendo Desagüe, redondo manual	785,-	874,-	-	8	18
3348 1F XX	Fregadero escurridor a la derecha incluyendo Desagüe, redondo manual	785,-	874,-	-	8	19
3347 2F XX	Fregadero escurridor a la izquierda incluyendo Desagüe, redondo automático	884,-	971,-	-	8	18
3348 2F XX	Fregadero escurridor a la derecha incluyendo Desagüe, redondo automático	884,-	971,-	-	8	19
Opcional						
9K08 00 K1	Escurridor enrollable, angular, stainless steel			218,-		0,6
9K13 00 71	angular			212,-		1,3
9K13 00 05	angular, Antracita			212,-		1,3
8K36 10 00	Tabla para cortar universal, de nogal, angular			229,-		2,3
9K11 00 K1	Cesta, angular, stainless steel			271,-		1,4
9406 00 00	Sifón			36,-		0,2
9624 15 LC	Tapa de la válvula de cierre, redondo, acero fino			48,-		0,1
9624 15 03	Tapa de la válvula de cierre, redondo, Dorado			63,-		0,1
9624 15 04	Tapa de la válvula de cierre, redondo, Bronce			63,-		0,1
9624 15 05	Tapa de la válvula de cierre, redondo, Antracita			63,-		0,1
8299 06 K1	Bandeja de vapor 1/3, angular, stainless steel			63,-		0,6
Recambios						
3347 0F XX	Fregadero escurridor a la izquierda	734,-	821,-	-	8	18
3348 0F XX	Fregadero escurridor a la derecha	734,-	821,-	-	8	19
8276 00 61	Desagüe, redondo manual, cromado			97,-	250	0,5
8286 10 00	Desagüe, redondo automático			194,-		0,6

Vista general de orificios de grifo

3347

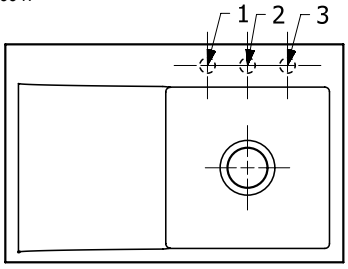

3348

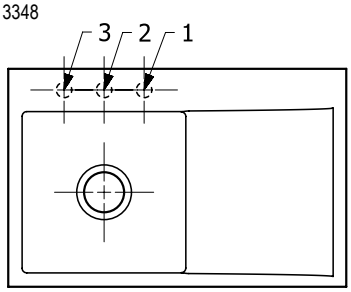

Perforar agujeros para grifo: indicar el número o los números en el pedido.
Diámetro: aprox. 35 mm
Suplemento: 9,00 €/modelo.

Características técnicas

3347

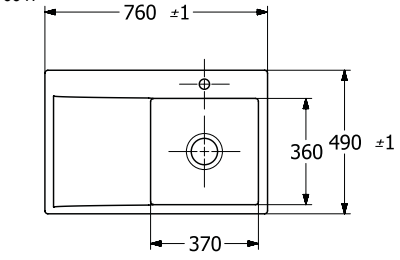

3348

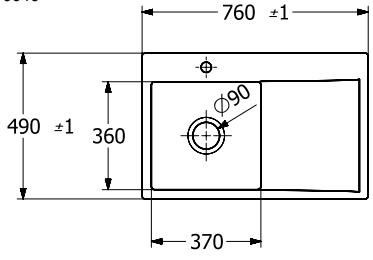

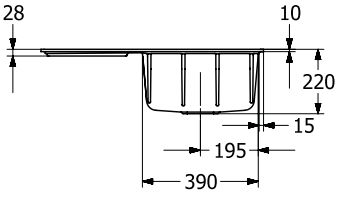

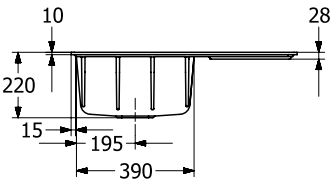

Siga las instrucciones de montaje y corte de la encimera
Siga las instrucciones de montaje
Corte de la encimera: 74 x 47 cm

XX = Sustituir por el código de los colores
Classicline = Blanco CeramicPlus R1, Stone White CeramicPlus RW, Crema CeramicPlus KR, Ivory CeramicPlus FU, Fossil CeramicPlus KD, Grafito CeramicPlus i4
Premiumline = Snow White CeramicPlus KG, Chromit CeramicPlus J0, Pure Black R7

SUBWAY 45 XS FLAT



- Para instalar a ras de suelo en encimeras de piedra natural, cerámica, vidrio y cuarzo
- Mueble soporte del fregadero 45 cm
- Compatible con todos los dispensadores de jabón de la página 476
- Botón para mecanismo en otras versiones en la página 479

Referencia nº		Classicline	Premiumline		pza./ pal.	kg/ pza.
6781 1F XX	Fregadero incluyendo Desagüe, redondo manual	817,-	911,-	-	16	15
6781 2F XX	Fregadero incluyendo Desagüe, redondo automático	916,-	1.008,-	-	16	15
Opcional						
9K08 00 K1	Escurridor enrollable, angular, stainless steel			218,-		0,6
8K33 10 00	Tabla de cortar, nogal americano con núcleo compacto, angular			174,-		1,6
8K36 10 00	Tabla para cortar universal, de nogal, angular			229,-		2,3
8K06 00 K1	Cesta, angular, stainless steel			219,-	225	0,9
9K04 00 K1	Bandeja de rejilla, angular, stainless steel			97,-	56	0,5
9406 00 00	Sifón			36,-		0,2
9624 15 LC	Tapa de la válvula de cierre, redondo, acero fino			48,-		0,1
9624 15 03	Tapa de la válvula de cierre, redondo, Dorado			63,-		0,1
9624 15 04	Tapa de la válvula de cierre, redondo, Bronce			63,-		0,1
9624 15 05	Tapa de la válvula de cierre, redondo, Antracita			63,-		0,1
Recambios						
6781 0F XX	Fregadero	766,-	858,-	-	16	14
8276 00 61	Desagüe, redondo manual, cromado			97,-	250	0,5
8286 10 00	Desagüe, redondo automático			194,-		0,6

Vista general de orificios de grifo

6781

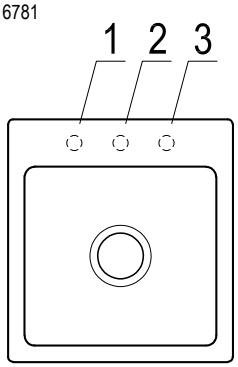

Perforar agujeros para grifo: indicar el número o los números en el pedido.
Diámetro: aprox. 35 mm
Suplemento: 9,00 €/modelo.

Características técnicas

6781

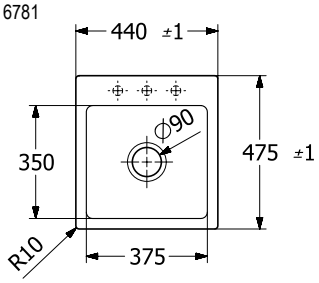

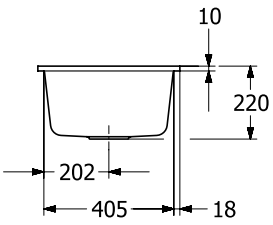

Siga las instrucciones de montaje y corte de la encimera

XX = Sustituir por el código de los colores
Classicline = Blanco CeramicPlus R1, Crema CeramicPlus KR, Grafito CeramicPlus i4, Ivory CeramicPlus FU, Stone White CeramicPlus RW, Fossil CeramicPlus KD
Premiumline = Chromit CeramicPlus J0, Snow White CeramicPlus KG, Pure Black R7

DETALLES INTELIGENTES PARA UNA COCINA SOFISTICADA.

De tradicionales a modernos, los grifos de alta gama de Villeroy & Boch se presentan en una amplia variedad de estilos. Perfectamente adaptados al diseño del fregadero de su cocina, ofrecen la máxima funcionalidad y un confort perfecto, sea cual sea la distribución de la estancia. Descubra las numerosas ventajas de nuestras gamas de grifería y disfrute de su calidad única.



DISEÑOS COLORIDOS

Nuestros grifos combinan a la perfección con los fregaderos de cocina. Algunas colecciones también están disponibles en 5 colores resistentes a la luz para completar el look.



UN MATERIAL DE CALIDAD

El acero inoxidable de alta calidad hace que estos grifos sean robustos, resistentes a la corrosión, fáciles de limpiar, sin plomo y no sujetos a lixiviación. Los componentes internos proceden de los líderes del mercado europeo.



MÁXIMO CONFORT

Funciones adicionales como una teleducha extraíble, diferentes chorros o soluciones de baja presión ofrecen la máxima funcionalidad para el uso diario.



INSTALACIÓN ÓPTIMA

Las soluciones para la instalación delante de la ventana, los tubos ultralargos y los manguitos de conexión externos hacen que la instalación sea rápida, sencilla y en cualquier lugar.

AVIA 2.0



Número de artículo	Descripción	Precios
9240 00 LC	acero fino	405,-
9240 00 03	Dorado	526,-
9240 00 04	Bronce	526,-
9240 00 05	Antracita	526,-

En la página 476 encontr**ará dispensadores de jabón a juego, tapas para la válvula de cierre, tapas para el rebosadero** y tapas para las manillas giratorias.

- Material: acero inoxidable macizo
- Rosca de conexión G3/8
- Material del cartucho: plástico, junta de cerámica
- Margen de inclinación: 360°
- Ángulo de apertura de la palanca: 25°
- El grifo se puede instalar directamente ante una pared porque la temperatura del agua se regula en un rango de 90° hacia el fregadero
- Caudal del eyector confort: 11,2 l/min
- Tubo flexible de conexión, 600 mm de longitud

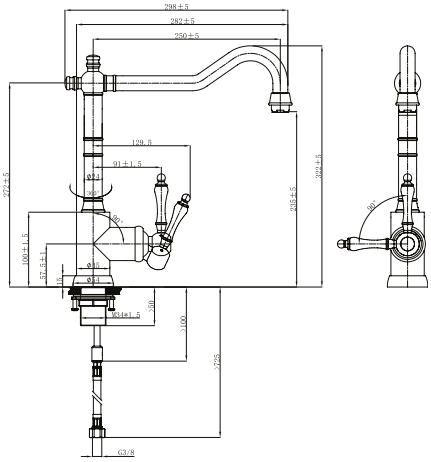

AVIA 2.0 BAJA PRESIÓN



Número de artículo	Descripción	Precios
9240 11 LC	acero fino	441,-

En la página 476 encontr**ará dispensadores de jabón a juego, tapas para la válvula de cierre, tapas para el rebosadero** y tapas para las manillas giratorias.

- Material: acero inoxidable macizo
- Rosca de conexión G3/8
- Material del cartucho: plástico, junta de cerámica
- Margen de inclinación: 360°
- Ángulo de apertura de la palanca: 25°
- El grifo se puede instalar directamente ante una pared porque la temperatura del agua se regula en un rango de 90° hacia el fregadero
- Flujo de confort: 11,4 l/min
- Tubo flexible de conexión, 600 mm de longitud

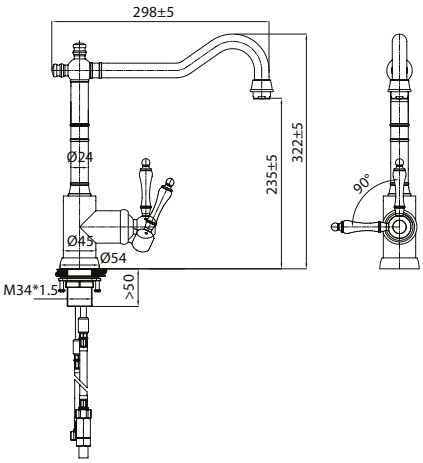

COMO



Número de artículo	Descripción	Precios
9251 00 LC	acero fino	266,-
9251 00 05	Antracita	339,-

En la página 476 encontr**ará dispensadores de jabón a juego, tapas para la válvula de cierre, tapas para el rebosadero** y tapas para las manillas giratorias.

- Material: acero inoxidable macizo
- Rosca de conexión G3/8
- Material del cartucho: plástico, junta de cerámica
- Margen de inclinación: 360°
- Ángulo de apertura de la palanca: 25°
- Caudal del eyector confort: 15,3 l/min
- Tubo flexible de conexión, 600 mm de longitud

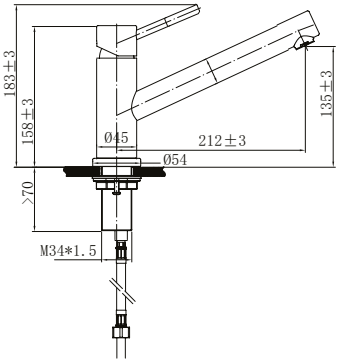

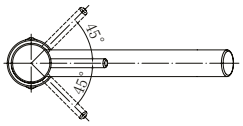

COMO BAJA PRESIÓN



Número de artículo	Descripción	Precios
9251 11 LC	acero fino	333,-
9251 11 05	Antracita	418,-

En la página 476 encontr**ará dispensadores de jabón a juego, tapas para la válvula de cierre, tapas para el rebosadero** y tapas para las manillas giratorias.

- Material: acero inoxidable macizo
- Rosca de conexión G3/8
- Material del cartucho: plástico, junta de cerámica
- Margen de inclinación: 360°
- Ángulo de apertura de la palanca: 25°
- Caudal del eyector confort: 12,5 l/min
- Tubo flexible de conexión, 600 mm de longitud

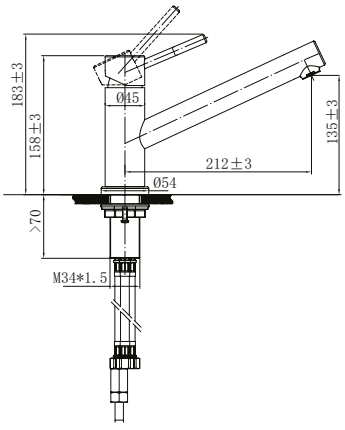

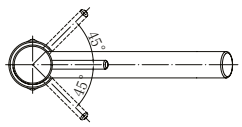

COMO SHOWER



Número de artículo	Descripción	Precios
9252 00 LC	acero fino	354,-
9252 00 05	Antracita	449,-

En la página 476 encontr**ará dispensadores de jabón a juego, tapas para la válvula de cierre, tapas para el rebosadero** y tapas para las manillas giratorias.

- Material: acero inoxidable macizo
- Rosca de conexión G3/8
- Material del cartucho: plástico, junta de cerámica
- Margen de inclinación: 120°
- Ángulo de apertura de la palanca: 25°
- Tubo de ducha: integrado, retráctil, longitud 1800 mm
- Caudal del eyector confort: 12,6 l/min
- Tubo flexible de conexión, 600 mm de longitud
- Muelle de retorno para el cabezal de ducha

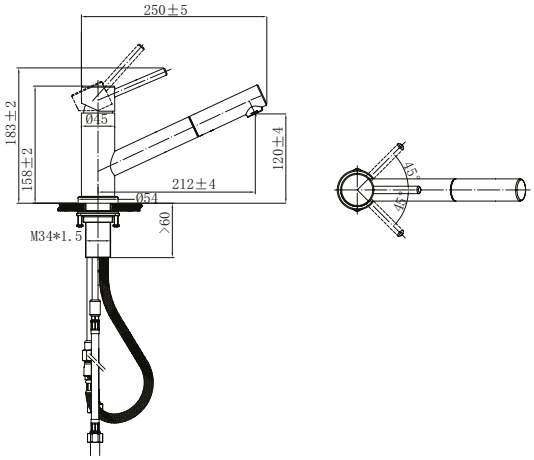

COMO SHOWER BAJA PRESIÓN



Número de artículo	Descripción	Precios
9252 11 LC	acero fino	443,-
9252 11 05	Antracita	553,-

En la página 476 encontr**ará dispensadores de jabón a juego, tapas para la válvula de cierre, tapas para el rebosadero** y tapas para las manillas giratorias.

- Material: acero inoxidable macizo
- Rosca de conexión G3/8
- Material del cartucho: plástico, junta de cerámica
- Margen de inclinación: 120°
- Ángulo de apertura de la palanca: 25°
- Tubo de ducha: integrado, retráctil, longitud 1800 mm
- Caudal del eyector confort: 8,0 l/min
- Tubo flexible de conexión, 600 mm de longitud
- Muelle de retorno para el cabezal de ducha

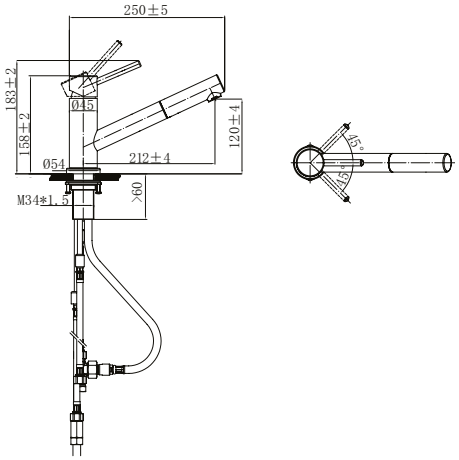

COMO SKY



Número de artículo	Descripción	Precios
9278 00 LC	acero fino	368,-

En la página 476 encontr**ará dispensadores de jabón a juego, tapas para la válvula de cierre, tapas para el rebosadero** y tapas para las manillas giratorias.

- Material: acero inoxidable macizo
- Material del cartucho: plástico, junta de cerámica
- Rosca de conexión G3/8
- Margen de inclinación: 360°
- Ángulo de apertura de la palanca: 25°
- Caudal del eyector confort: 9,4 l/min
- Tubo flexible de conexión, 600 mm de longitud
- Regulador de chorro ajustable

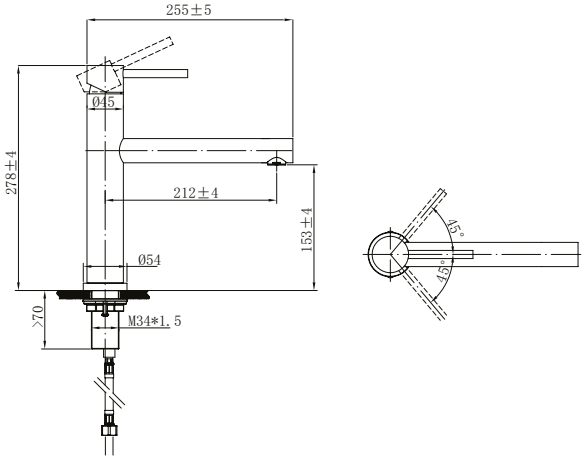

COMO SKY SHOWER



Número de artículo	Descripción	Precios
9279 00 LC	acero fino	454,-

En la página 476 encontr**ará dispensadores de jabón a juego, tapas para la válvula de cierre, tapas para el rebosadero** y tapas para las manillas giratorias.

- Material: acero inoxidable macizo
- Material del cartucho: plástico, junta de cerámica
- Rosca de conexión G3/8
- Margen de inclinación: 120°
- Ángulo de apertura de la palanca: 25°
- Tubo de ducha: integrado, retráctil, longitud 1800 mm
- Caudal del eyector confort: 7,8 l/min
- Tubo flexible de conexión, 600 mm de longitud
- Regulador de chorro ajustable
- Muelle de retorno para el cabezal de ducha

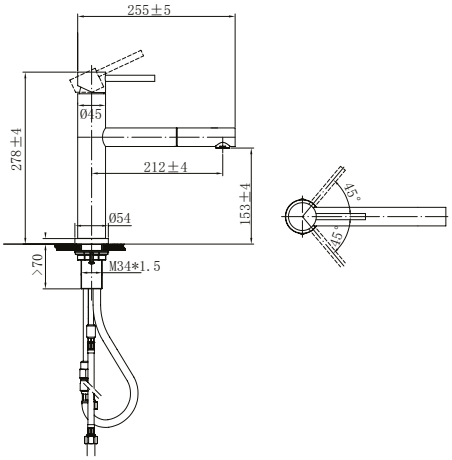

COMO WINDOW



Número de artículo	Descripción	Precios
9257 00 LC	acero fino	333,-
9257 00 05	Antracita	418,-

En la página 476 encontr**ará dispensadores de jabón a juego, tapas para la válvula de cierre, tapas para el rebosadero** y tapas para las manillas giratorias.

- Material: acero inoxidable macizo
- Rosca de conexión G3/8
- Material del cartucho: plástico, junta de cerámica
- Margen de inclinación: 360°
- Ángulo de apertura de la palanca: 25°
- Caudal del eyector confort: 14,8 l/min
- Tubo flexible de conexión, 800 mm de longitud
- Altura del zócalo con la grifería extraída: 35 mm
- Se necesita espacio en o cerca del fregadero para permitir el uso del elemento de ventana
- El grifo puede extraerse y colocarse sobre la encimera de manera flexible, por lo que permite su instalación frente a la ventana.
- Una vez retirado, el accesorio debe colocarse sobre un paño suave

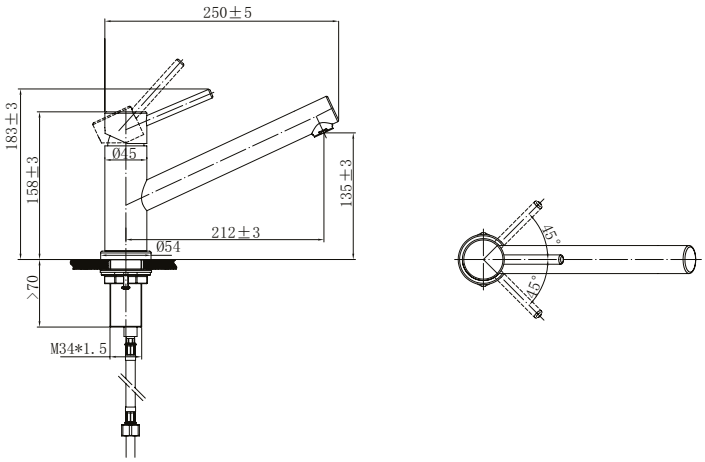

COMO SHOWER WINDOW



Número de artículo	Descripción	Precios
9258 00 LC	acero fino	443,-
9258 00 05	Antracita	553,-

En la página 476 encontr**ará dispensadores de jabón a juego, tapas para la válvula de cierre, tapas para el rebosadero** y tapas para las manillas giratorias.

- Material: acero inoxidable macizo
- Rosca de conexión G3/8
- Material del cartucho: plástico, junta de cerámica
- Margen de inclinación: 120°
- Ángulo de apertura de la palanca: 25°
- Tubo de ducha: integrado, retráctil, longitud 1500 mm
- Caudal del eyector confort: 8,6 l/min
- Tubo flexible de conexión, 800 mm de longitud
- Altura del zócalo con la grifería extraída: 35 mm
- Recogida de la ducha por peso esférico
- El grifo puede extraerse y colocarse sobre la encimera de manera flexible, por lo que permite su instalación frente a la ventana.
- Se necesita espacio en o cerca del fregadero para permitir el uso del elemento de ventana
- Una vez retirado, el accesorio debe colocarse sobre un paño suave

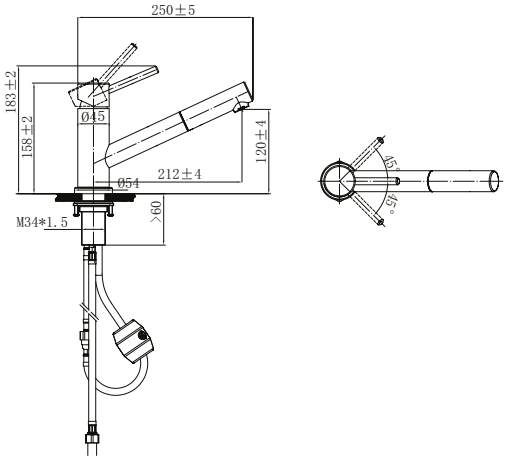

FINERA



Número de artículo	Descripción	Precios
9270 00 LC	acero fino	396,-
9270 00 03	Dorado	471,-
9270 00 04	Bronce	471,-
9270 00 05	Antracita	471,-

En la página 476 encontr**ará dispensadores de jabón a juego, tapas para la válvula de cierre, tapas para el rebosadero** y tapas para las manillas giratorias.

- Material: acero inoxidable macizo
- Material del cartucho: plástico, junta de cerámica
- Rosca de conexión G3/8
- Margen de inclinación: 360°
- Ángulo de apertura de la palanca: 25°
- Importante: el grifo no se debe instalar directamente ante una pared porque la temperatura del agua se regula en un rango de 45° hacia atrás y 45° hacia la parte delantera del fregadero
- Caudal: 10,5 l/min
- Tubo flexible de conexión, 600 mm de longitud
- Regulador de chorro ajustable
- Llave de aireador incluida

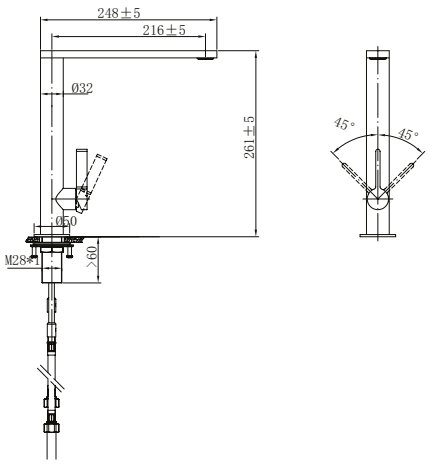

FINERA SQUARE



Número de artículo	Descripción	Precios
9271 00 LC	acero fino	396,-

En la página 476 encontr**ará dispensadores de jabón a juego, tapas para la válvula de cierre, tapas para el rebosadero** y tapas para las manillas giratorias.

- Material: acero inoxidable macizo
- Material del cartucho: plástico, junta de cerámica
- Rosca de conexión G3/8
- Margen de inclinación: 360°
- Ángulo de apertura de la palanca: 25°
- Importante: el grifo no se debe instalar directamente ante una pared porque la temperatura del agua se regula en un rango de 45° hacia atrás y 45° hacia la parte delantera del fregadero
- Caudal del eyector confort: 10,5 l/min
- Tubo flexible de conexión, 600 mm de longitud
- Regulador de chorro ajustable
- Llave de aireador incluida

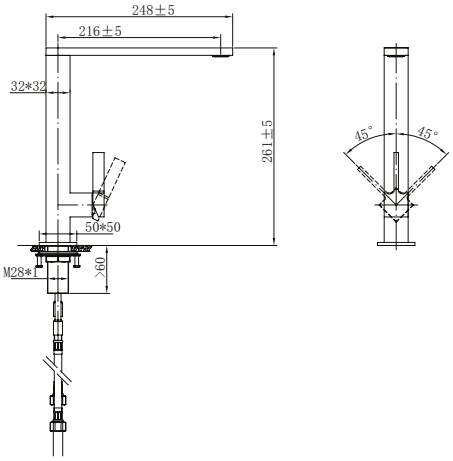

JUNIS SHOWER



Número de artículo	Descripción	Precios
9281 00 LC	acero fino	414,-
9281 00 06	Matt Black	510,-

En la página 476 encontr**ará dispensadores de jabón a juego, tapas para la válvula de cierre, tapas para el rebosadero** y tapas para las manillas giratorias.

- Material: acero inoxidable macizo
- Material del cartucho: plástico, junta de cerámica
- Rosca de conexión G3/8
- Margen de inclinación: 120°
- Ángulo de apertura de la palanca: 25°
- Caudal del eyector de lámina: 7,9 l/min
- Caudal del eyector de pulverización: 6,6 l/min
- Tubo flexible de conexión, 600 mm de longitud
- Tubo de la ducha manual con junta flexible
- Cabezal de ducha manual extraíble
- Muelle de retorno para el cabezal de ducha
- Cabezal manual con dos modos de salida
- Llave de aireador incluida

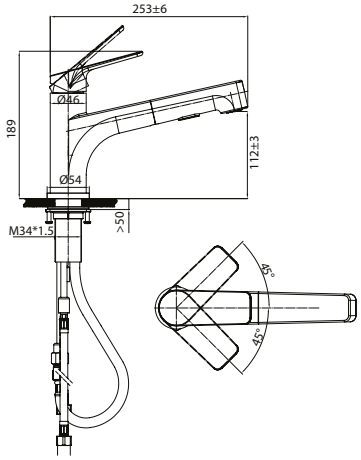

JUNIS SKY SHOWER



Número de artículo	Descripción	Precios
9282 00 LC	acero fino	466,-
9282 00 06	Matt Black	573,-

En la página 476 encontr**ará dispensadores de jabón a juego, tapas para la válvula de cierre, tapas para el rebosadero** y tapas para las manillas giratorias.

- Material: acero inoxidable macizo
- Material del cartucho: plástico, junta de cerámica
- Rosca de conexión G3/8
- Margen de inclinación: 120°
- Ángulo de apertura de la palanca: 25°
- Caudal del eyector de lámina: 7,9 l/min
- Caudal del eyector de pulverización: 6,6 l/min
- Tubo flexible de conexión, 600 mm de longitud
- Tubo de la ducha manual con junta flexible
- Cabezal de ducha manual extraíble
- Muelle de retorno para el cabezal de ducha
- Cabezal manual con dos modos de salida
- Llave de aireador incluida

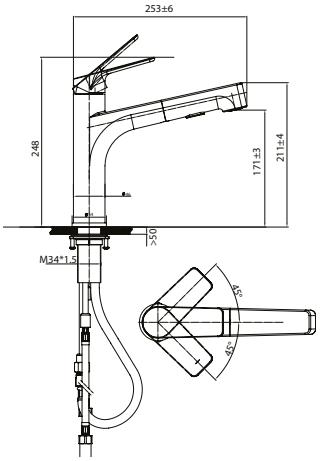

KONIC





Número de artículo	Descripción	Precios
9286 00 LC	acero fino	434,-
9286 00 06	Matt Black	499,-

En la página 476 encontr**ará dispensadores de jabón a juego, tapas para la válvula de cierre, tapas para el rebosadero** y tapas para las manillas giratorias.

- Material: acero inoxidable macizo
- Material del cartucho: plástico, junta de cerámica
- Rosca de conexión G3/8
- Margen de inclinación: 360°
- Ángulo de apertura de la palanca: 25°
- El grifo se puede instalar directamente ante una pared porque la temperatura del agua se regula en un rango de 90° hacia el fregadero
- Tubo de ducha: integrado, retráctil, longitud 1800 mm
- Caudal del chorro de confort en modo Eco: 5,02 l/min
- Caudal chorro confort modo estándar: 10,58 l/min
- Tubo flexible de conexión, 600 mm de longitud
- Muelle de retorno para el cabezal de ducha

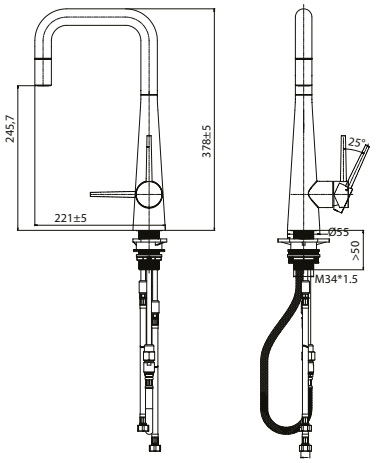

MODERN STEEL



Número de artículo	Descripción	Precios
9668 01 LC	acero fino	462,-
9668 01 05	Antracita	533,-

En la página 476 encontr**ará dispensadores de jabón a juego, tapas para la válvula de cierre, tapas para el rebosadero** y tapas para las manillas giratorias.

- Material: acero inoxidable macizo
- Material del cartucho: plástico, junta de cerámica
- Rosca de conexión G3/8
- Margen de inclinación: 360°
- Ángulo de apertura de la palanca: 25°
- El grifo se puede instalar directamente ante una pared porque la temperatura del agua se regula en un rango de 90° hacia el fregadero
- Caudal del eyector confort: 11,5 l/min
- Tubo flexible de conexión, 600 mm de longitud

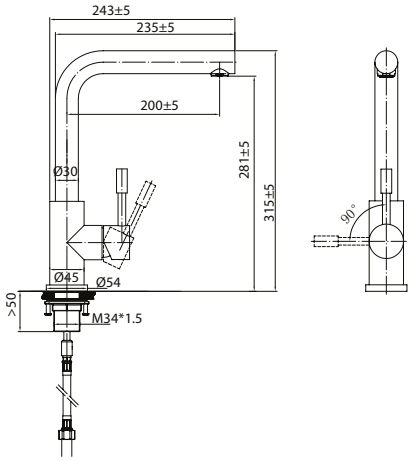

MODERN STEEL BAJA PRESIÓN



Número de artículo	Descripción	Precios
9668 11 LC	acero fino	551,-

En la página 476 encontr**ará dispensadores de jabón a juego, tapas para la válvula de cierre, tapas para el rebosadero** y tapas para las manillas giratorias.

- Material: acero inoxidable macizo
- Material del cartucho: plástico, junta de cerámica
- Rosca de conexión G3/8
- Margen de inclinación: 360°
- Ángulo de apertura de la palanca: 25°
- El grifo se puede instalar directamente ante una pared porque la temperatura del agua se regula en un rango de 90° hacia el fregadero
- Caudal del eyector confort: 11,9 l/min
- Tubo flexible de conexión, 600 mm de longitud

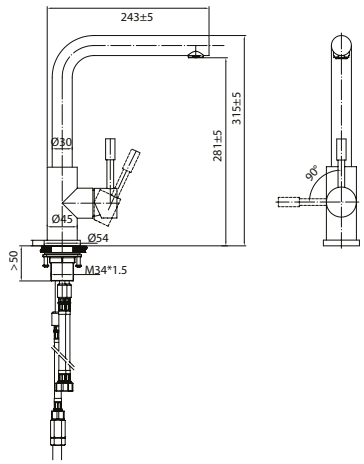

STEEL EXPERT 2.0



Número de artículo	Descripción	Precios
9280 00 LC	acero fino	548,-
9280 00 05	Antracita	707,-
9280 00 06	Matt Black	667,-

En la página 476 encontr**ará dispensadores de jabón a juego, tapas para la válvula de cierre, tapas para el rebosadero** y tapas para las manillas giratorias.

- Material: acero inoxidable macizo
- Material del cartucho: plástico, junta de cerámica
- Rosca de conexión G3/8
- Margen de inclinación: 360°
- Ángulo de apertura de la palanca: 25°
- Importante: el grifo no se debe instalar directamente ante una pared porque la temperatura del agua se regula en un rango de 45° hacia atrás y 45° hacia la parte delantera del fregadero
- Caudal del eyector de lámina: 5,4 l/min
- Caudal del eyector de pulverización: 4,8 l/min
- Tubo flexible de conexión, 600 mm de longitud
- Cabezal manual flexible
- Cabezal manual con dos modos de salida
- Llave de aireador incluida

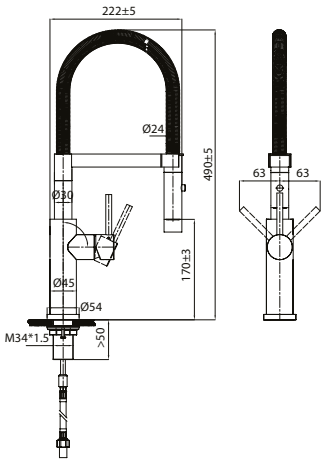

STEEL EXPERT COMPACT



Número de artículo	Descripción	Precios
9273 00 LC	acero fino	522,-
9273 00 05	Antracita	677,-
9273 00 06	Matt Black	639,-
9273 00 23	Dorado-negro	673,-

En la página 476 encontr**ará dispensadores de jabón a juego, tapas para la válvula de cierre, tapas para el rebosadero** y tapas para las manillas giratorias.

- Material: acero inoxidable macizo
- Material del cartucho: plástico, junta de cerámica
- Rosca de conexión G3/8
- Margen de inclinación: 360°
- Ángulo de apertura de la palanca: 25°
- Importante: el grifo no se debe instalar directamente ante una pared porque la temperatura del agua se regula en un rango de 45° hacia atrás y 45° hacia la parte delantera del fregadero
- Caudal del eyector de lámina: 5,4 l/min
- Caudal del eyector de pulverización: 4,8 l/min
- Tubo flexible de conexión, 600 mm de longitud
- Cabezal manual flexible
- Cabezal manual con dos modos de salida
- Llave de aireador incluida

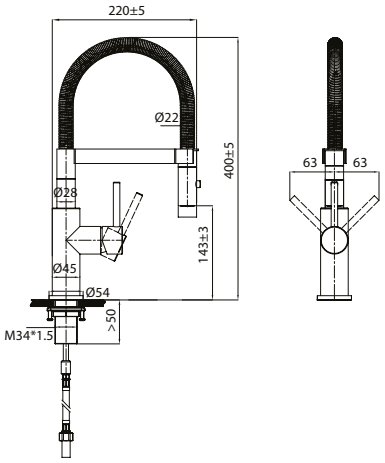

STEEL EXPERT COMPACT WINDOW





Número de artículo	Descripción	Precios
9299 00 LC	acero fino	466,-
9299 00 06	Matt Black	720,-

En la página 476 encontr**ará dispensadores de jabón a juego, tapas para la válvula de cierre, tapas para el rebosadero** y tapas para las manillas giratorias.

- Material: acero inoxidable macizo
- Material del cartucho: plástico, junta de cerámica
- Rosca de conexión G3/8
- Margen de inclinación: 360°
- Ángulo de apertura de la palanca: 25°
- Importante: el grifo no se debe instalar directamente ante una pared porque la temperatura del agua se regula en un rango de 45° hacia atrás y 45° hacia la parte delantera del fregadero
- Caudal del eyector de lámina: 7,28 l/min
- Caudal del eyector de lámina: 7,03 l/min
- Tubo flexible de conexión, 800 mm de longitud
- Cabezal manual flexible
- Cabezal manual con dos modos de salida
- Altura del zócalo con grifo extendido: 54 mm
- Se necesita espacio en o cerca del fregadero para permitir el uso del elemento de ventana
- El grifo puede extraerse y colocarse sobre la encimera de manera flexible, por lo que permite su instalación frente a la ventana.
- Una vez retirado, el accesorio debe colocarse sobre un paño suave
- Llave de aireador incluida

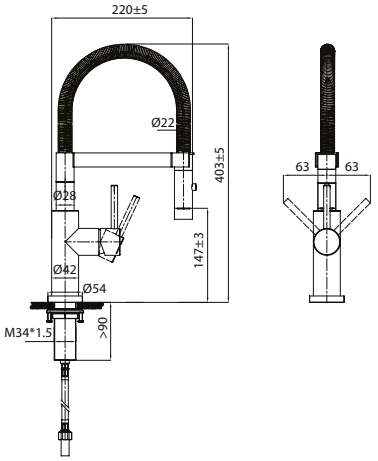

STEEL SHOWER



Número de artículo	Descripción	Precios
9697 01 LC	acero fino	498,-
9697 01 05	Antracita	576,-
9697 01 06	Matt Black	545,-

En la página 476 encontr**ará dispensadores de jabón a juego, tapas para la válvula de cierre, tapas para el rebosadero** y tapas para las manillas giratorias.

- Material: acero inoxidable macizo
- Rosca de conexión G3/8
- Material del cartucho: plástico, junta de cerámica
- Margen de inclinación: 360°
- Ángulo de apertura de la palanca: 25°
- El grifo se puede instalar directamente ante una pared porque la temperatura del agua se regula en un rango de 90° hacia el fregadero
- Tubo de ducha: integrado, retráctil, longitud 1800 mm
- Caudal del eyector confort: 11,7 l/min
- Tubo flexible de conexión, 600 mm de longitud
- Muelle de retorno para el cabezal de ducha

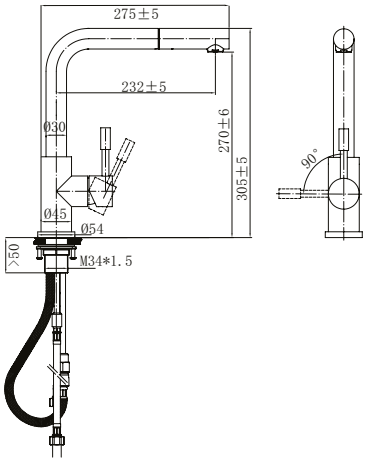

STEEL SHOWER BAJA PRESIÓN



Número de artículo	Descripción	Precios
9697 11 LC	acero fino	599,-

En la página 476 encontr**ará dispensadores de jabón a juego, tapas para la válvula de cierre, tapas para el rebosadero** y tapas para las manillas giratorias.

- Material: acero inoxidable macizo
- Rosca de conexión G3/8
- Material del cartucho: plástico, junta de cerámica
- Margen de inclinación: 360°
- Ángulo de apertura de la palanca: 25°
- El grifo se puede instalar directamente ante una pared porque la temperatura del agua se regula en un rango de 90° hacia el fregadero
- Tubo de ducha: integrado, retráctil, longitud 1800 mm
- Caudal del eyector confort: 7,9 l/min
- Tubo flexible de conexión, 600 mm de longitud
- Muelle de retorno para el cabezal de ducha

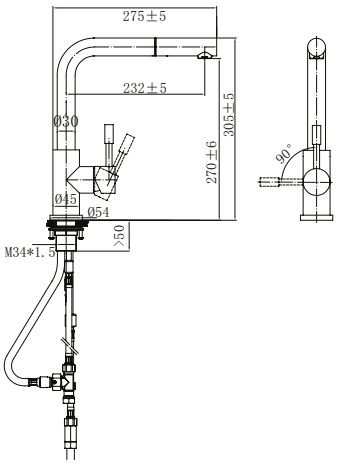

STEEL SHOWER WINDOW



Número de artículo	Descripción	Precios
9699 01 LC	acero fino	498,-
9699 01 06	Matt Black	639,-

En la página 476 encontr**ará dispensadores de jabón a juego, tapas para la válvula de cierre, tapas para el rebosadero** y tapas para las manillas giratorias.

- Material: acero inoxidable macizo
- Material del cartucho: plástico, junta de cerámica
- Rosca de conexión G3/8
- Margen de inclinación: 360°
- Ángulo de apertura de la palanca: 25°
- El grifo se puede instalar directamente ante una pared porque la temperatura del agua se regula en un rango de 90° hacia el fregadero
- Tubo de ducha: integrado, retráctil, longitud 1800 mm
- Caudal del eyector de lámina: 8,05 l/min
- Tubo flexible de conexión, 800 mm de longitud
- Recogida de la ducha por peso esférico
- Altura del zócalo con grifo extendido: 54 mm
- Se necesita espacio en o cerca del fregadero para permitir el uso del elemento de ventana
- El grifo puede extraerse y colocarse sobre la encimera de manera flexible, por lo que permite su instalación frente a la ventana.
- Una vez retirado, el accesorio debe colocarse sobre un paño suave

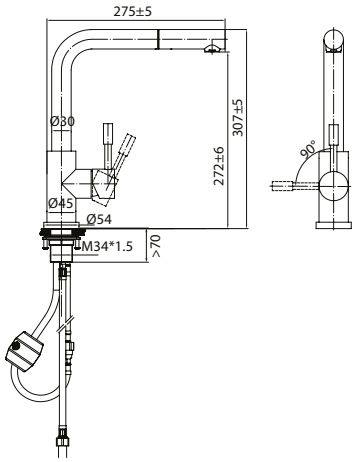

SUBWAY STYLE SHOWER



Número de artículo	Descripción	Precios
9285 00 LC	acero fino	514,-
9285 00 05	Antracita	669,-
9285 00 06	Matt Black	632,-

En la página 476 encontr**ará dispensadores de jabón a juego, tapas para la válvula de cierre, tapas para el rebosadero** y tapas para las manillas giratorias.

- Material: acero inoxidable macizo
- Rosca de conexión G3/8
- Material del cartucho: plástico, junta de cerámica
- Margen de inclinación: 360°
- Ángulo de apertura de la palanca: 25°
- Caudal del eyector de lámina: 6,94 l/min
- Caudal del eyector de pulverización: 6,46 l/min
- Tubo flexible de conexión, 600 mm de longitud
- Tubo de la ducha manual con junta flexible
- Cabezal de ducha manual extraíble
- Muelle de retorno para el cabezal de ducha
- Cabezal manual con dos modos de salida

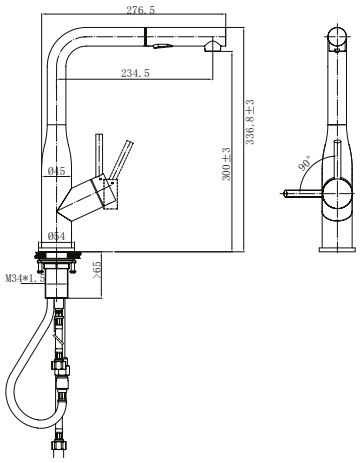

UMBRELLA



Número de artículo	Descripción	Precios
9253 00 LC	acero fino	379,-
9253 00 03	Dorado	449,-
9253 00 04	Bronce	449,-
9253 00 05	Antracita	449,-

En la página 476 encontr**ará dispensadores de jabón a juego, tapas para la válvula de cierre, tapas para el rebosadero** y tapas para las manillas giratorias.

- Material: acero inoxidable macizo
- Rosca de conexión G3/8
- Material del cartucho: plástico, junta de cerámica
- Margen de inclinación: 360°
- Ángulo de apertura de la palanca: 25°
- El grifo se puede instalar directamente ante una pared porque la temperatura del agua se regula en un rango de 90° hacia el fregadero
- Caudal del eyector confort: 16,0 l/min
- Tubo flexible de conexión, 600 mm de longitud

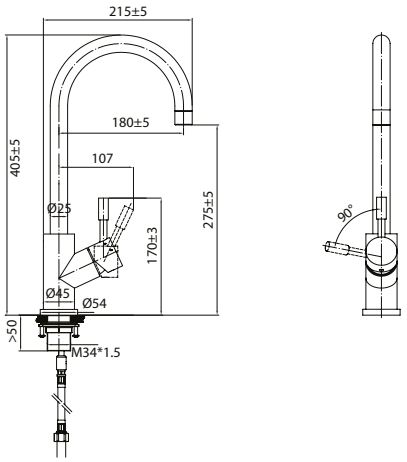

UMBRELLA FLEX



Número de artículo	Descripción	Precios
9254 00 LC	acero fino	458,-
9254 00 03	Dorado	546,-
9254 00 04	Bronce	546,-
9254 00 05	Antracita	546,-
9254 00 06	Matt Black	541,-

En la página 476 encontr**ará dispensadores de jabón a juego, tapas para la válvula de cierre, tapas para el rebosadero** y tapas para las manillas giratorias.

- Material: acero inoxidable macizo
- Rosca de conexión G3/8
- Material del cartucho: plástico, junta de cerámica
- Margen de inclinación: 360°
- Ángulo de apertura de la palanca: 25°
- El grifo se puede instalar directamente ante una pared porque la temperatura del agua se regula en un rango de 90° hacia el fregadero
- Tubo de ducha: integrado, retráctil, longitud 1800 mm
- Caudal del eyector confort: 11,5 l/min
- Tubo flexible de conexión, 600 mm de longitud
- Muelle de retorno para el cabezal de ducha

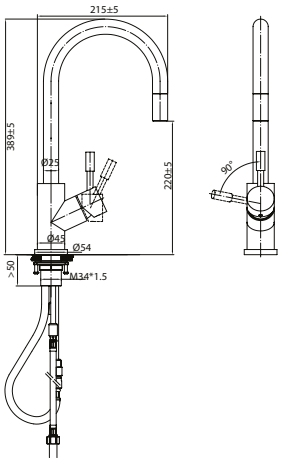

DISPENSADOR DE JABÓN



Número de artículo	Descripción	Precios
9236 20 LC	acero fino	212,-
9236 20 03	Dorado	249,-
9236 20 04	Bronce	249,-
9236 20 05	Antracita	249,-
9236 20 06	Matt Black	249,-

En la página 476 encontr**ará dispensadores de jabón a juego, tapas para la válvula de cierre, tapas para el rebosadero** y tapas para las manillas giratorias.

- Material: acero inoxidable (cabezal), plástico (soporte)
- Nivel de carga: 250 ml
- Depósito, dispensador de jabón: diámetro 55 mm

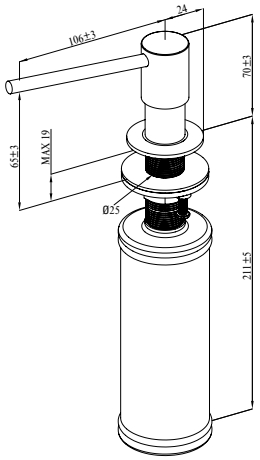

DISPENSADOR DE JABÓN



Número de artículo	Descripción	Precios
9236 30 LC	acero fino	227,-

En la página 476 encontr**ará dispensadores de jabón a juego, tapas para la válvula de cierre, tapas para el rebosadero** y tapas para las manillas giratorias.

- Material: acero inoxidable (cabezal), plástico (soporte)
- Nivel de carga: 250 ml
- Depósito, dispensador de jabón: diámetro 55 mm

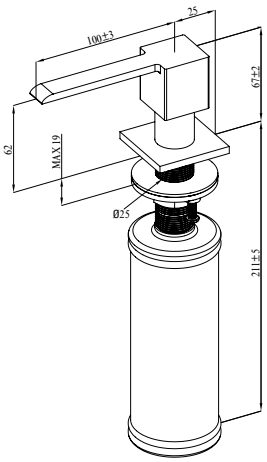

Ejemplos de instalación (medidas de corte de la encimera) Cisterna	
	Referencia
Encastre en elemento bajo de 1200 mm 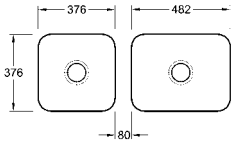	**Cisterna 50 + Cisterna 60C** [1] 6703 + 6706
Encastre en elemento bajo de 1000 mm 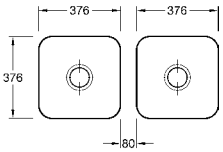	**Cisterna 50 + Cisterna 50** [1] 6703 + 6703
Encastre en elemento bajo de 1000 mm 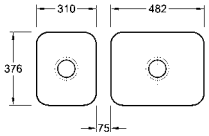	**Cisterna 45 + Cisterna 60C** [1] 6704 + 6706
Encastre en elemento bajo de 900 mm 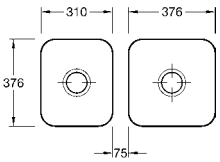	**Cisterna 45 + Cisterna 50C** [1] 6704 + 6703
Encastre en elemento bajo de 800 mm 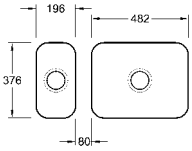	**Cisterna 45 + Cisterna 45** [1] 6704 + 6704
Accesorios suplenemtarios a pedir [1] Set de unión n° 1 para las instalaciones siguientes Cisterna	**Referencia** **44,-** **8297 00 00**

Ejemplos de instalación (medidas de corte de la encimera) Subway	
	Referencia
Encastre en elemento bajo de 1200 mm 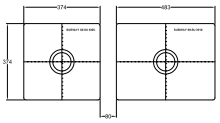	**Subway 50 SU + Subway 60 SU** [1] 3325 + 3310
Encastre en elemento bajo de 1200 mm 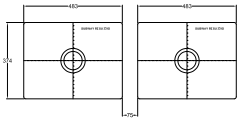	**Subway 60 SU + Subway 60 SU** [1] 3310 + 3310
Encastre en elemento bajo de 1000 mm 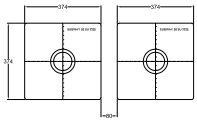	**Subway 50 SU + Subway 50 SU** [1] 3325 + 3325
Encastre en elemento bajo de 1000 mm 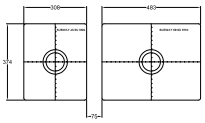	**Subway 45 SU + Subway 60 SU** [1] 3324 + 3310
Encastre en elemento bajo de 900 mm 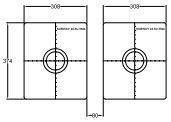	**Subway 45 SU + Subway 45 SU** [1] 3324 + 3324
Encastre en elemento bajo de 900 mm 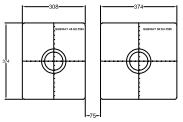	**Subway 45 SU + Subway 50 SU** [1] 3324 + 3325
Accesorios suplenemtarios a pedir [1] Set de unión n° 1 para las instalaciones siguientes Subway	**Referencia** **44,-** **8297 00 00**

BOTÓN PARA MECANISMO, REDONDO



cepillado | cromado | dorado | bronce | antracita

Referencia n°			pza./ pal.	kg/ pza.
9405 26 L7	Cepillado, material: latón con acabado de acero inoxidable cepillado	51,-		0,5
9405 26 61	Cromado, material: latón con acabado cromado brillante	51,-		0,5
9405 26 03	dorado	145,-		0,5
9405 26 04	bronce	145,-		0,5
9405 26 05	antracita	145,-		0,5

BOTÓN PARA MECANISMO DOBLE, REDONDO



cepillado | cromado | dorado | bronce | antracita

Referencia n°			pza./ pal.	kg/ pza.
9405 25 L7	Cepillado, material: latón con acabado de acero inoxidable cepillado	51,-		0,5
9405 25 61	Cromado, material: latón con acabado cromado brillante	51,-		0,5
9405 25 03	dorado	145,-		0,5
9405 25 04	bronce	145,-		0,5
9405 25 05	antracita	145,-		0,5

BOTÓN PARA MECANISMO, CUADRADO



cepillado | cromado

Referencia n°			pza./ pal.	kg/ pza.
9405 36 L7	Cepillado, material: latón con acabado de acero inoxidable cepillado	51,-		0,5
9405 36 61	Cromado, material: latón con acabado cromado brillante	51,-		0,5

BOTÓN PARA MECANISMO DOBLE, CUADRADO



cepillado | cromado

Referencia n°			pza./ pal.	kg/ pza.
9405 35 L7	Cepillado, material: latón con acabado de acero inoxidable cepillado	51,-		0,5
9405 35 61	Cromado, material: latón con acabado cromado brillante	51,-		0,5

EMBELLECEDOR PARA REBOSADERO

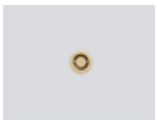

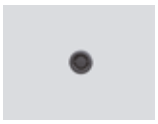

dorado bronce antracita

Référence			pce/ pal.	kg/ pce
8299 10 03	dorado	25,-		0,01
8299 10 04	bronce	25,-		0,01
8299 10 05	antracita	25,-		0,01

ESCURRIDOR PLEGABLE

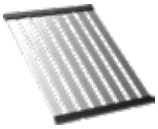
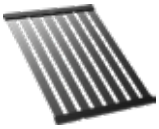

acier inoxydable anthracite

Référence			pce/ pal.	kg/ pce
9K13 00 71	aluminio pulido	212,-		1,3
9K13 00 05	antracita	212,-		1,3

ESCURRIDOR

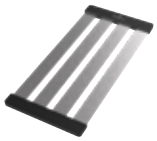


acier inoxydable anthracite

Référence			pce/ pal.	kg/ pce
9K14 00 71	aluminio pulido	90,-		1,3
9K14 00 05	antracita	90,-		1,3

DUCHAS



COLORES DE ACRÍLICO Y QUARYL

01 Blanco

COLORES MATE

1S Anthracite **3S Grey** **RW Stone White** **R8 Morning Green** **AL Almond**

COLORES STONELOOK

1N Nature Anthracite **2N Nature Creme** **3N Nature Grey** **4N Nature Sand** **5N Nature White**

COLORES CERÁMICOS

01 Blanco

88 CeraSoft

LE VALENCE

TAPA DEL DESAGÜE PARA PLATOS DE DUCHA

61 cromado



68 White

69 Cromado mate



1S Anthracite



3S Grey



R8 Morning Green



AL Almond



TAPA DEL DESAGÜE PARA PLATOS DE DUCHA PLANEO

Pure Metal



Pure White

Pure Anthracite



Pure Creme

Pure Grey



Pure Sand



Pure Stone White

Anthracite



Grey



Stone White



AL Almond



ÍNDICE PLATOS DE DUCHA

INFORMACION GENERAL

Cómo usar esta tarifa de precios	2
Indice numérico Wellness	824-826
Modificaciones de las gamas - Wellness	10
Resumen de colores y modelos Wellness	13

RESÚMENES GENERALES

Resumen general de bañeras por formas y medidas (acrílico / Quaryl / cerámica)	484-491

PLATOS DE DUCHA (CERÁMICA)

Le Valence	492-494
Lifetime Plus	495-496
O.novo Plus	497
O.novo	498-500
Subway Infinity	501-512

PLATOS DE DUCHA (QUARYL®)

Futurion Flat	513-514
Squaro Infinity	515-522

PLATOS DE DUCHA (ACRÍLICO)

Architectura MetalRim	523-530
O.novo	531
Planeo	532-538
Subway	539-540

ACCESORIOS PLATOS DE DUCHA

ViFrame	541

VISTA DE CONJUNTO PLATOS DE DUCHA

Angular, Longitud 800 mm

Anchura: 800 mm

O.novo Plus ○
6213 C3 (497)

Angular, Longitud 900 mm

Anchura: 900 mm



O.novo ○
6209 90 (500)

Anchura: 900 mm

O.novo Plus ○
6213 D4 (497)

Cuadrado, Longitud 700 mm

Anchura: 700 mm



O.novo ○
6028 A7 (499)

Cuadrado, Longitud 800 mm

Anchura: 800 mm

Architectura ●
UDA8080ARA148V (527)

Anchura: 800 mm

Architectura ●
UDA8080ARA115V (523)

Anchura: 800 mm



Lifetime Plus ○
6223 B3 (496)

Cuadrado, Longitud 800 mm

Anchura: 800 mm



O.novo ○
6215 80 (499)

Anchura: 800 mm



Planeo ●
UDA8080PLA1V (534)

Anchura: 800 mm

Squaro Infinity ●
UDQ8080SQI1IV (521)

Anchura: 800 mm

Squaro Infinity ●
UDQ8080SQI1LV (518)

Anchura: 800 mm

Squaro Infinity ●
UDQ8080SQI1RV (519)

Anchura: 800 mm

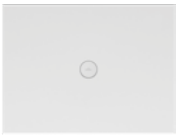

Subway Infinity ○
6228 C3 (509)

Cuadrado, Longitud 900 mm

Anchura: 900 mm

Architectura ●
UDA9090ARA148V (527)

Cuadrado, Longitud 900 mm

Anchura: 900 mm

Architectura ●
UDA9090ARA115V (523)

Anchura: 900 mm

Futurion Flat ●
UDQ0900FFL1V (513)

Anchura: 900 mm



Lifetime Plus ○
6223 D4 (496)

Anchura: 900 mm



O.novo ●
UDA0906DEN1V (531)

Anchura: 900 mm



O.novo ○
6221 90 (498)

Anchura: 900 mm



Planeo ●
UDA9090PLA1V (534)

Anchura: 900 mm

Squaro Infinity ●
UDQ9090SQI1V (517)

Cuadrado, Longitud 900 mm

Anchura: 900 mm



Subway ●
UDA0935SUB1V (539)

Anchura: 900 mm

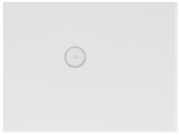

Subway Infinity ○
6228 F4 (507)

Anchura: 900 mm

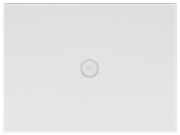

Subway Infinity ○
6228 H4 (509)

Cuadrado, Longitud 1000 mm

Anchura: 1000 mm

Architectura ●
UDA1010ARA115V (523)

Anchura: 1000 mm

Architectura ●
UDA1010ARA148V (527)

Anchura: 1000 mm



Lifetime Plus ○
6223 J5 (496)

Anchura: 1000 mm



O.novo ○
6060 10 (498)

Material:

● QUARYL® ● ACRYL ○ CERÁMICA

VISTA DE CONJUNTO PLATOS DE DUCHA

Cuadrado, Longitud 1000 mm

Anchura: 1000 mm



Planeo ●
UDA1010PLA1V (534)

Anchura: 1000 mm

Squaro Infinity ●
UDQ1010SQI1V (517)

Anchura: 1000 mm

Subway Infinity ○
6228 J5 (503)

Cuadrado, Longitud 1200 mm

Anchura: 900 mm

Le Valence ○
6233 D4 (494)

Rectangular, Longitud 800 mm

Anchura: 700 mm

Squaro Infinity ●
UDQ8070SQI2LV (518)

Anchura: 700 mm

Squaro Infinity ●
UDQ8070SQI2RV (519)

Anchura: 700 mm

Squaro Infinity ●
UDQ8070SQI2IV (521)

Rectangular, Longitud 800 mm

Anchura: 750 mm

Squaro Infinity ●
UDQ8075SQI2RV (519)

Anchura: 750 mm

Squaro Infinity ●
UDQ8075SQI2IV (521)

Anchura: 750 mm

Squaro Infinity ●
UDQ8075SQI2LV (518)

Anchura: 750 mm

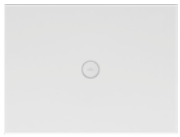

Subway Infinity ○
6229 C2 (509)

Rectangular, Longitud 900 mm

Anchura: 700 mm

Architectura ●
UDA9070ARA248V (530)

Anchura: 700 mm

Architectura ●
UDA9070ARA215V (526)

Anchura: 700 mm

Squaro Infinity ●
UDQ9070SQI2BV (520)

Rectangular, Longitud 900 mm

Anchura: 700 mm

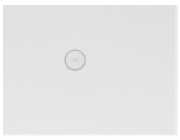

Subway Infinity ○
6229 F1 (506)

Anchura: 700 mm

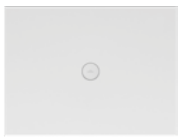

Subway Infinity ○
6229 H1 (509)

Anchura: 700 mm

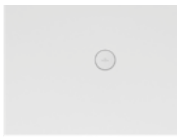

Subway Infinity ○
6229 G1 (508)

Anchura: 750 mm

Architectura ●
UDA9075ARA248V (530)

Anchura: 750 mm

Architectura ●
UDA9075ARA215V (526)

Anchura: 750 mm

Squaro Infinity ●
UDQ9075SQI2BV (520)

Anchura: 750 mm

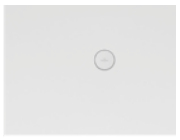

Subway Infinity ○
6229 G2 (508)

Rectangular, Longitud 900 mm

Anchura: 750 mm

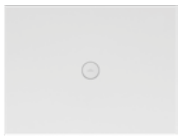

Subway Infinity ○
6229 H2 (509)

Anchura: 750 mm

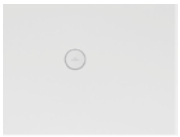

Subway Infinity ○
6229 F2 (506)

Anchura: 800 mm

Architectura ●
UDA9080ARA215V (526)

Anchura: 800 mm

Architectura ●
UDA9080ARA248V (530)

Anchura: 800 mm



Planeo ●
UDA9080PLA2V (538)

Anchura: 800 mm

Squaro Infinity ●
UDQ9080SQI2V (517)

Anchura: 800 mm

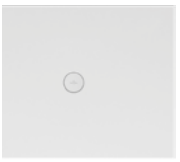

Subway Infinity ○
6229 E3 (504)

Rectangular, Longitud 900 mm

Anchura: 800 mm

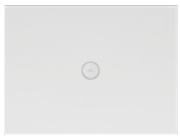

Subway Infinity ○
6228 H3 (509)

Rectangular, Longitud 1000 mm

Anchura: 700 mm

Architectura ●
UDA1070ARA248V (530)

Anchura: 700 mm

Architectura ●
UDA1070ARA215V (526)

Anchura: 700 mm

Squaro Infinity ●
UDQ1070SQI2LV (518)

Anchura: 700 mm

Squaro Infinity ●
UDQ1070SQI2IV (521)

Anchura: 700 mm

Squaro Infinity ●
UDQ1070SQI2RV (519)

Anchura: 700 mm

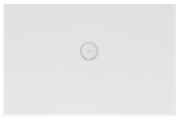

Subway Infinity ○
6229 K1 (505)

Material:

● QUARYL® ● ACRYL ○ CERÁMICA

VISTA DE CONJUNTO PLATOS DE DUCHA

Rectangular, Longitud 1000 mm

Anchura: 700 mm	Anchura: 750 mm	Anchura: 750 mm	Anchura: 750 mm	Anchura: 750 mm	Anchura: 750 mm	Anchura: 750 mm
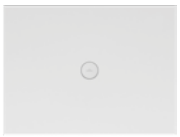						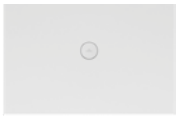
Subway Infinity ○	Architectura ●	Architectura ●	Squaro Infinity ●	Squaro Infinity ●	Squaro Infinity ●	Subway Infinity ○
6230 L1 (509)	UDA1075ARA215V (526)	UDA1075ARA248V (530)	UDQ1075SQI2LV (518)	UDQ1075SQI2RV (519)	UDQ1075SQI2IV (521)	6229 K2 (505)

Rectangular, Longitud 1000 mm

Anchura: 750 mm	Anchura: 800 mm	Anchura: 800 mm	Anchura: 800 mm	Anchura: 800 mm	Anchura: 800 mm	Anchura: 800 mm
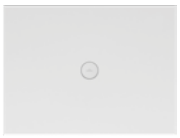						
Subway Infinity ○	Architectura ●	Architectura ●	Futurion Flat ●	Lifetime Plus ○	O.novo ○	O.novo Plus ○
6230 L2 (509)	UDA1080ARA215V (526)	UDA1080ARA248V (530)	UDQ1800FFL2V (514)	6223 J3 (495)	6061 80 (498)	6210 G3 (497)

Rectangular, Longitud 1000 mm

Anchura: 800 mm	Anchura: 800 mm	Anchura: 800 mm	Anchura: 800 mm	Anchura: 900 mm	Anchura: 900 mm	Anchura: 900 mm
		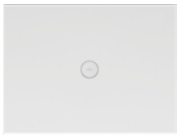	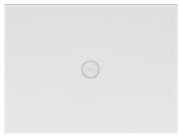			
Planeo ●	Squaro Infinity ●	Subway Infinity ○	Subway Infinity ○	Architectura ●	Architectura ●	Planeo ●
UDA1080PLA2V (538)	UDQ1080SQI2BV (520)	6229 J3 (503)	6230 L3 (509)	UDA1090ARA248V (530)	UDA1090ARA215V (526)	UDA1090PLA2V (538)

Rectangular, Longitud 1000 mm — Rectangular, Longitud 1100 mm

Anchura: 900 mm	Anchura: 900 mm	Anchura: 700 mm	Anchura: 700 mm	Anchura: 750 mm	Anchura: 750 mm	Anchura: 750 mm
	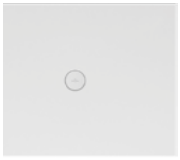					
Squaro Infinity ●	Subway Infinity ○	Squaro Infinity ●	Squaro Infinity ●	Squaro Infinity ●	Squaro Infinity ●	Squaro Infinity ●
UDQ1090SQI2V (517)	6228 K4 (504)	UDQ1170SQI2RV (519)	UDQ1170SQI2LV (518)	UDQ1175SQI2LV (518)	UDQ1175SQI2RV (519)	UDQ1175SQI2IV (521)

Rectangular, Longitud 1100 mm

Anchura: 800 mm	Anchura: 800 mm	Anchura: 800 mm	Anchura: 900 mm	Anchura: 900 mm	Anchura: 900 mm	Anchura: 900 mm
						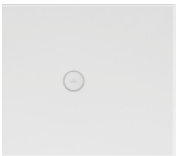
Squaro Infinity ●	Squaro Infinity ●	Squaro Infinity ●	Squaro Infinity ●	Squaro Infinity ●	Squaro Infinity ●	Subway Infinity ○
UDQ1180SQI2IV (521)	UDQ1180SQI2LV (518)	UDQ1180SQI2RV (519)	UDQ1190SQI2LV (518)	UDQ1190SQI2RV (519)	UDQ1190SQI2IV (521)	6230 M4 (504)

Material:

● QUARYL® ● ACRYL ○ CERÁMICA

VISTA DE CONJUNTO PLATOS DE DUCHA

Rectangular, Longitud 1200 mm

Anchura: 700 mm	Anchura: 700 mm	Anchura: 700 mm	Anchura: 700 mm	Anchura: 750 mm	Anchura: 750 mm	Anchura: 750 mm
			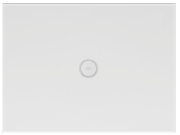			
Architectura ●	Architectura ●	Squaro Infinity ●	Subway Infinity ○	Architectura ●	Architectura ●	Squaro Infinity ●
UDA1270ARA215V (525)	UDA1270ARA248V (529)	UDQ1270SQI2BV (520)	6231 Q1 (509)	UDA1275ARA215V (525)	UDA1275ARA248V (529)	UDQ1275SQI2BV (520)

Rectangular, Longitud 1200 mm

Anchura: 750 mm	Anchura: 750 mm	Anchura: 800 mm	Anchura: 800 mm	Anchura: 800 mm	Anchura: 800 mm	Anchura: 800 mm
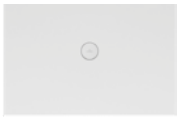	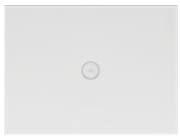					
Subway Infinity ○	Subway Infinity ○	Architectura ●	Architectura ●	Futurion Flat ●	Lifetime Plus ○	O.novo ○
6230 P2 (505)	6231 Q2 (509)	UDA1280ARA215V (525)	UDA1280ARA248V (529)	UDQ1280FFL2V (514)	6223 N3 (495)	6222 12 (498)

Rectangular, Longitud 1200 mm

Anchura: 800 mm	Anchura: 800 mm	Anchura: 800 mm	Anchura: 800 mm	Anchura: 800 mm	Anchura: 900 mm	Anchura: 900 mm
			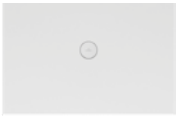	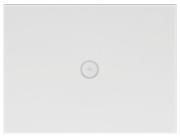		
O.novo Plus ○	Planeo ●	Squaro Infinity ●	Subway Infinity ○	Subway Infinity ○	Architectura ●	Architectura ●
6210 K3 (497)	UDA1280PLA2V (537)	UDQ1280SQI2V (517)	6230 P3 (505)	6231 Q3 (509)	UDA1290ARA215V (525)	UDA1290ARA248V (529)

Rectangular, Longitud 1200 mm

Anchura: 900 mm	Anchura: 900 mm	Anchura: 900 mm	Anchura: 900 mm	Anchura: 900 mm	Anchura: 900 mm	Anchura: 900 mm
						
Futurion Flat ●	Le Valence ○	Le Valence ○	Le Valence ○	Lifetime Plus ○	O.novo ○	Planeo ●
UDQ1290FFL2V (514)	6233 N4 (493)	6233 N3 (493)	6233 J3 (493)	6223 N4 (495)	6062 90 (498)	UDA1290PLA2V (537)

Rectangular, Longitud 1200 mm

Anchura: 900 mm	Anchura: 900 mm	Anchura: 900 mm	Anchura: 900 mm
		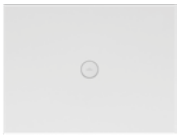	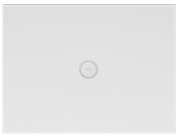
Squaro Infinity ●	Subway ●	Subway Infinity ○	Subway Infinity ○
UDQ1290SQI2V (517)	UDA1293SUB2V (540)	6232 N4 (509)	6230 N4 (503)

Rectangular, Longitud 1300 mm

Anchura: 700 mm	Anchura: 700 mm	Anchura: 700 mm
Squaro Infinity ●	Squaro Infinity ●	Squaro Infinity ●
UDQ1370SQI2LV (518)	UDQ1370SQI2RV (519)	UDQ1370SQI2IV (521)

Material:

● QUARYL® ● ACRYL ○ CERÁMICA

VISTA DE CONJUNTO PLATOS DE DUCHA

Rectangular, Longitud 1300 mm

Anchura: 750 mm	Anchura: 750 mm	Anchura: 750 mm	Anchura: 800 mm	Anchura: 800 mm	Anchura: 800 mm	Anchura: 900 mm
Squaro Infinity ●	Squaro Infinity ●	Squaro Infinity ●	Squaro Infinity ●	Squaro Infinity ●	Squaro Infinity ●	Squaro Infinity ●
UDQ1375SQI2IV (521)	UDQ1375SQI2RV (519)	UDQ1375SQI2LV (518)	UDQ1380SQI2LV (518)	UDQ1380SQI2RV (519)	UDQ1380SQI2IV (521)	UDQ1390SQI2LV (518)

Rectangular, Longitud 1300 mm

Anchura: 900 mm	Anchura: 900 mm	Anchura: 900 mm
		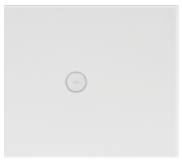
Squaro Infinity ●	Squaro Infinity ●	Subway Infinity ○
UDQ1390SQI2RV (519)	UDQ1390SQI2IV (521)	6231 R4 (504)

Rectangular, Longitud 1400 mm

Anchura: 700 mm	Anchura: 700 mm	Anchura: 700 mm	Anchura: 750 mm
Architectura ●	Architectura ●	Squaro Infinity ●	Architectura ●
UDA1470ARA215V (525)	UDA1470ARA248V (529)	UDQ1470SQI2BV (520)	UDA1475ARA248V (529)

Rectangular, Longitud 1400 mm

Anchura: 750 mm	Anchura: 750 mm	Anchura: 750 mm	Anchura: 750 mm	Anchura: 800 mm	Anchura: 800 mm	Anchura: 800 mm
		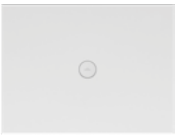	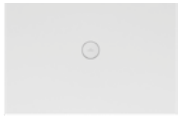			
Architectura ●	Squaro Infinity ●	Subway Infinity ○	Subway Infinity ○	Architectura ●	Architectura ●	Lifetime Plus ○
UDA1475ARA215V (525)	UDQ1475SQI2BV (520)	6232 V2 (509)	6231 T2 (505)	UDA1480ARA215V (525)	UDA1480ARA248V (529)	6223 S3 (495)

Rectangular, Longitud 1400 mm

Anchura: 800 mm	Anchura: 800 mm	Anchura: 800 mm	Anchura: 800 mm	Anchura: 900 mm	Anchura: 900 mm	Anchura: 900 mm
		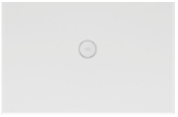	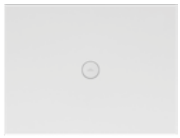			
Planeo ●	Squaro Infinity ●	Subway Infinity ○	Subway Infinity ○	Architectura ●	Architectura ●	Futurion Flat ●
UDA1480PLA2V (537)	UDQ1480SQI2V (517)	6231 T3 (505)	6232 V3 (509)	UDA1490ARA215V (525)	UDA1490ARA248V (529)	UDQ1490FFL2V (514)

Rectangular, Longitud 1400 mm

Anchura: 900 mm	Anchura: 900 mm	Anchura: 900 mm	Anchura: 900 mm	Anchura: 900 mm	Anchura: 900 mm	Anchura: 900 mm
						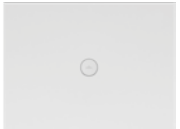
Le Valence ○	Lifetime Plus ○	Planeo ●	Squaro Infinity ●	Subway ●	Subway Infinity ○	Subway Infinity ○
6233 S4 (493)	6223 S4 (495)	UDA1490PLA2V (537)	UDQ1490SQI2V (517)	UDA1493SUB2V (540)	6231 S4 (503)	6232 V4 (509)

Material:

● QUARYL® ● ACRYL ○ CERÁMICA

VISTA DE CONJUNTO PLATOS DE DUCHA

Rectangular, Longitud 1400 mm

Anchura: 1000 mm



Planeo
UDA1410PLA2V (537)

Anchura: 1000 mm

Squaro Infinity
UDQ1410SQI2IV (521)

Rectangular, Longitud 1500 mm

Anchura: 700 mm

Squaro Infinity
UDQ1570SQI2RV (519)

Anchura: 700 mm

Squaro Infinity
UDQ1570SQI2IV (521)

Anchura: 700 mm

Squaro Infinity
UDQ1570SQI2LV (518)

Anchura: 750 mm

Squaro Infinity
UDQ1575SQI2LV (518)

Anchura: 750 mm

Squaro Infinity
UDQ1575SQI2RV (519)

Rectangular, Longitud 1500 mm

Anchura: 750 mm

Squaro Infinity
UDQ1575SQI2IV (521)

Anchura: 800 mm

Architectura
UDA1580ARA248V (529)

Anchura: 800 mm

Architectura
UDA1580ARA215V (525)

Anchura: 800 mm

Planeo
UDA1580PLA2V (536)

Anchura: 800 mm

Squaro Infinity
UDQ1580SQI2IV (521)

Anchura: 800 mm

Squaro Infinity
UDQ1580SQI2RV (519)

Anchura: 800 mm

Squaro Infinity
UDQ1580SQI2LV (518)

Rectangular, Longitud 1500 mm

Anchura: 900 mm

Architectura
UDA1590ARA215V (525)

Anchura: 900 mm

Architectura
UDA1590ARA248V (529)

Anchura: 900 mm

Planeo
UDA1590PLA2V (536)

Anchura: 900 mm

Squaro Infinity
UDQ1590SQI2RV (519)

Anchura: 900 mm

Squaro Infinity
UDQ1590SQI2IV (521)

Anchura: 900 mm

Squaro Infinity
UDQ1590SQI2LV (518)

Anchura: 1000 mm

Architectura
UDA1510ARA215V (525)

Rectangular, Longitud 1500 mm

Anchura: 1000 mm

Architectura
UDA1510ARA248V (529)

Anchura: 1000 mm

Squaro Infinity
UDQ1510SQI2IV (521)

Rectangular, Longitud 1600 mm

Anchura: 700 mm

Architectura
UDA1670ARA215V (524)

Anchura: 700 mm

Architectura
UDA1670ARA248V (528)

Anchura: 700 mm

Squaro Infinity
UDQ1670SQI2BV (520)

Anchura: 750 mm

Architectura
UDA1675ARA248V (528)

Anchura: 750 mm

Architectura
UDA1675ARA215V (524)

Rectangular, Longitud 1600 mm

Anchura: 750 mm

Squaro Infinity
UDQ1675SQI2BV (520)

Anchura: 800 mm

Architectura
UDA1680ARA215V (524)

Anchura: 800 mm

Architectura
UDA1680ARA248V (528)

Anchura: 800 mm

Planeo
UDA1680PLA2V (536)

Anchura: 800 mm

Squaro Infinity
UDQ1680SQI2V (517)

Anchura: 900 mm

Architectura
UDA1690ARA215V (524)

Anchura: 900 mm

Architectura
UDA1690ARA248V (528)

Material:

● QUARYL® ● ACRYL ○ CERÁMICA

VISTA DE CONJUNTO PLATOS DE DUCHA

Rectangular, Longitud 1600 mm

Anchura: 900 mm	Anchura: 900 mm	Anchura: 900 mm	Anchura: 1000 mm	Anchura: 1000 mm	Anchura: 1000 mm	Anchura: 1000 mm
Futurion Flat	Planeo	Squaro Infinity	Planeo	Squaro Infinity	Squaro Infinity	Squaro Infinity
UDQ1690FFL2V (514)	UDA1690PLA2V (536)	UDQ1690SQI2V (517)	UDA1610PLA2V (536)	UDQ1610SQI2LV (518)	UDQ1610SQI2RV (519)	UDQ1610SQI2IV (521)

Rectangular, Longitud 1700 mm

Anchura: 700 mm	Anchura: 700 mm	Anchura: 700 mm	Anchura: 700 mm	Anchura: 700 mm	Anchura: 750 mm	Anchura: 750 mm
Architectura	Architectura	Squaro Infinity	Squaro Infinity	Squaro Infinity	Architectura	Architectura
UDA1770ARA215V (524)	UDA1770ARA248V (528)	UDQ1770SQI2IV (521)	UDQ1770SQI2RV (519)	UDQ1770SQI2LV (518)	UDA1775ARA215V (524)	UDA1775ARA248V (528)

Rectangular, Longitud 1700 mm

Anchura: 750 mm	Anchura: 750 mm	Anchura: 750 mm	Anchura: 800 mm	Anchura: 800 mm	Anchura: 800 mm	Anchura: 800 mm
Squaro Infinity	Squaro Infinity	Squaro Infinity	Architectura	Architectura	Planeo	Squaro Infinity
UDQ1775SQI2LV (518)	UDQ1775SQI2RV (519)	UDQ1775SQI2IV (521)	UDA1780ARA248V (528)	UDA1780ARA215V (524)	UDA1780PLA2V (535)	UDQ1780SQI2LV (518)

Rectangular, Longitud 1700 mm

Anchura: 800 mm	Anchura: 800 mm	Anchura: 900 mm	Anchura: 900 mm	Anchura: 900 mm	Anchura: 900 mm	Anchura: 900 mm
Squaro Infinity	Squaro Infinity	Architectura	Architectura	Planeo	Squaro Infinity	Squaro Infinity
UDQ1780SQI2RV (519)	UDQ1780SQI2IV (521)	UDA1790ARA215V (524)	UDA1790ARA248V (528)	UDA1790PLA2V (535)	UDQ1790SQI2LV (518)	UDQ1790SQI2RV (519)

Rectangular, Longitud 1700 mm

Anchura: 900 mm	Anchura: 1000 mm	Anchura: 1000 mm	Anchura: 1000 mm
Squaro Infinity	Squaro Infinity	Squaro Infinity	Squaro Infinity
UDQ1790SQI2IV (521)	UDQ1710SQI2LV (518)	UDQ1710SQI2IV (521)	UDQ1710SQI2RV (519)

Rectangular, Longitud 1800 mm

Anchura: 700 mm	Anchura: 750 mm	Anchura: 800 mm
Squaro Infinity	Squaro Infinity	Architectura
UDQ1870SQI2BV (520)	UDQ1875SQI2BV (520)	UDA1880ARA215V (524)

Material:

● QUARYL® ● ACRYL ○ CERÁMICA

VISTA DE CONJUNTO PLATOS DE DUCHA

Rectangular, Longitud 1800 mm

Anchura: 800 mm	Anchura: 800 mm	Anchura: 800 mm	Anchura: 900 mm	Anchura: 900 mm	Anchura: 900 mm	Anchura: 900 mm
Architectura	Planeo	Squaro Infinity	Architectura	Architectura	Futurion Flat	Planeo
UDA1880ARA248V (528)	UDA1880PLA2V (535)	UDQ1880SQI2V (517)	UDA1890ARA215V (524)	UDA1890ARA248V (528)	UDQ1890FFL2V (514)	UDA1890PLA2V (535)

Rectangular, Longitud 1800 mm

Anchura: 900 mm	Anchura: 1000 mm	Anchura: 1000 mm
Squaro Infinity	Planeo	Squaro Infinity
UDQ1890SQI2BV (520)	UDA1810PLA2V (535)	UDQ1810SQI2V (517)

Material:

- QUARYL®
- ACRYL
- CERÁMICA

PLATOS DE DUCHA LE VALENCE

€ sin I.V.A.

CeraSoft. El lado suave de la cerámica.



- Plato de ducha cerámico sin escalón
- Nuevo acabado innovador CeraSoft, de tacto agradable
- Antideslizante clase C
- 5 tamaños: 90 x 90 cm, 100 x 80 cm, 120 x 80 cm, 120 x 90 cm, 140 x 90 cm
- Los 4 lados del plato de ducha están esmaltados para facilitar su instalación
- 5 años de garantía
- Tapa de desagüe rectangular de acero inoxidable a juego, formato 16:9 (128 x 227 x 20 mm) disponible opcionalmente
- Tapa de desagüe rectangular de plástico a juego, formato 16:9 (128 x 230 x 25 mm) disponible opcionalmente en blanco

Tapa de desagüe



9209 52 LC

9212 98 68

Colores / acabado

88 Blanco CeraSoft

LE VALENCE (Rectangular), Cerámica

€ sin I.V.A.

Información técnica:

Diseño extraplano para instalación superpuesta o a ras.
esmaltado por 4 lados
La altura de montaje del plato de ducha se puede reducir en 30 mm mediante el juego de desagüe 9226 00 XX. ¡Atención! Este accesorio de desagüe no cumple la norma EN274.
La tapa del desagüe se debe pedir por separado (obligatoria).



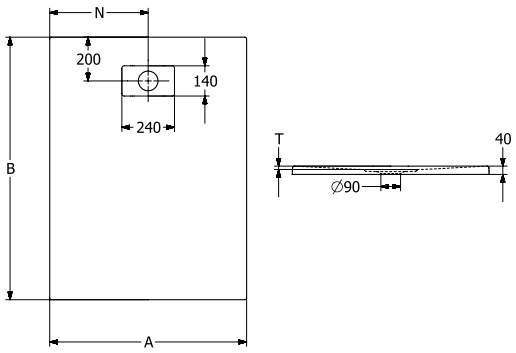

Referencia n°	A	B	N	T
6233 S4 XX	900	1400	450	15
6233 N4 XX	900	1200	450	15
6233 N3 XX	800	1200	400	15
6233 J3 XX	800	1000	400	15

Número de artículo	Dimensión LxAnxAl	Peso kg	88	pza./ pal.
6233 S4 XX	1400 x 900 x 40 mm	52	613,-	5
6233 N4 XX	1200 x 900 x 40 mm	46,1	578,-	10
6233 N3 XX	1200 x 800 x 40 mm	40,1	563,-	10
6233 J3 XX	1000 x 800 x 40 mm	34,1	547,-	10

Accesorios para platos de ducha

Número de artículo	Descripción	Precios
9209 52 LC	Tapa de desagüe Pedir por separado con el plato de ducha «Le Valence», acero inoxidable	52,-
9212 98 68	Tapa de desagüe Pedir por separado con el plato de ducha «Le Valence», plástico (blanco)	31,-

Accesorios para platos de ducha (opcional)

Número de artículo	Descripción	Precios
U9088 12 99	Desagüe Tempoplex Plus	67,-
U9141 21 00	Marco de instalación ViFrame, para platos de ducha pequeños (hasta 1000 x 1000 mm) de cerámica o acrílico, altura regulable 90-175 mm, incl. 2 patas centrales	388,-
U9141 22 00	Marco de instalación ViFrame, para platos de ducha grandes (a partir de 1000 x 1000 mm) de cerámica o acrílico, altura regulable 90-175 mm, incl. 4 patas centrales	465,-

XX = Sustituir por el código de los colores
Para más información sobre colores, véase la página al comienzo del capítulo.

LE VALENCE (Cuadrado), Cerámica

€ sin I.V.A.

Información técnica:

Diseño extraplano para instalación superpuesta o a ras.
esmaltado por 3 lados
La altura de montaje del plato de ducha se puede reducir en 30 mm mediante el juego de desagüe 9226 00 XX. ¡Atención! Este accesorio de desagüe no cumple la norma EN274.
La tapa del desagüe se debe pedir por separado (obligatoria).



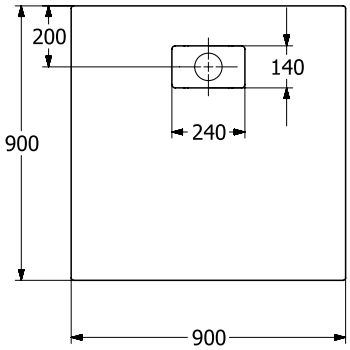

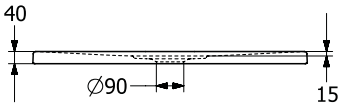

Referencia n°	A	B	N	T
6233 D4 XX	900	900	450	15

Número de artículo	Dimensión LxAnxAl	Peso kg	88	pza./ pal.
6233 D4 XX	900 x 900 x 40 mm	34,1	462,-	10

Accesorios para platos de ducha

Número de artículo	Descripción	Precios
9209 52 LC	Tapa de desagüe Pedir por separado con el plato de ducha «Le Valence», acero inoxidable	52,-
9212 98 68	Tapa de desagüe Pedir por separado con el plato de ducha «Le Valence», plástico (blanco)	31,-

Accesorios para platos de ducha (opcional)

Número de artículo	Descripción	Precios
U9088 12 99	Desagüe Tempoplex Plus	67,-
U9141 21 00	Marco de instalación ViFrame, para platos de ducha pequeños (hasta 1000 x 1000 mm) de cerámica o acrílico, altura regulable 90-175 mm, incl. 2 patas centrales	388,-
U9141 22 00	Marco de instalación ViFrame, para platos de ducha grandes (a partir de 1000 x 1000 mm) de cerámica o acrílico, altura regulable 90-175 mm, incl. 4 patas centrales	465,-

XX = Sustituir por el código de los colores
Para más información sobre colores, véase la página al comienzo del capítulo.

LIFETIME PLUS (Rectangular), Cerámica

€ sin I.V.A.

Información técnica:

Cerámica en Blanco Alpino (01) con clase antideslizante B (PN18).
Diseño extraplano para instalación superpuesta o a ras.
esmaltado por 4 lados
La altura de montaje del plato de ducha se puede reducir en 30 mm mediante el juego de desagüe 9226 00 XX. ¡Atención! Este accesorio de desagüe no cumple la norma EN274.



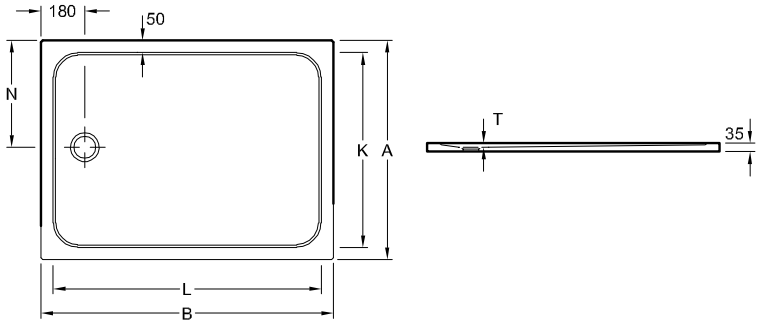

Referencia n°	A	B	K	L	N	T
6223 S4 XX	900	1400	800	1300	450	18
6223 S3 XX	800	1400	700	1300	400	18
6223 N4 XX	900	1200	800	1100	450	18
6223 N3 XX	800	1200	700	1100	400	18
6223 J3 XX	800	1000	700	900	400	18

Número de artículo	Dimensión LxAnxAl	Peso kg	Salida ø	01	pza./ pal.
6223 S4 XX	1400 x 900 x 35 mm	49,7		565,-	5
6223 S3 XX	1400 x 800 x 35 mm	43		542,-	5
6223 N4 XX	1200 x 900 x 35 mm	37,8	90	530,-	10
6223 N3 XX	1200 x 800 x 35 mm	34,6		501,-	10
6223 J3 XX	1000 x 800 x 35 mm	28,8		481,-	10

Accesorios para platos de ducha (opcional)

Número de artículo	Descripción	Precios
9225 00 XX	Desagüe Tempoplex Plus Ø 90mm (indicar el color para la tapa de desagüe incluida)	121,-
9226 00 XX	Desagüe Tempoplex Plus Compact Ø 90mm (indicar el color para la tapa de desagüe incluida)	128,-
9226 02 XX	Tapa de desagüe	47,-
U9141 21 00	Marco de instalación ViFrame, para platos de ducha pequeños (hasta 1000 x 1000 mm) de cerámica o acrílico, altura regulable 90-175 mm, incl. 2 patas centrales	388,-
U9141 22 00	Marco de instalación ViFrame, para platos de ducha grandes (a partir de 1000 x 1000 mm) de cerámica o acrílico, altura regulable 90-175 mm, incl. 4 patas centrales	465,-

XX = Sustituir por el código de los colores
Para más información sobre colores, véase la página al comienzo del capítulo.

LIFETIME PLUS (Cuadrado), Cerámica

€ sin I.V.A.

Información técnica:

Cerámica en Blanco Alpino (01) con clase antideslizante B (PN18).
Diseño extraplano para instalación superpuesta o a ras.
esmaltado por 4 lados
La altura de montaje del plato de ducha se puede reducir en 30 mm mediante el juego de desagüe 9226 00 XX. ¡Atención! Este accesorio de desagüe no cumple la norma EN274.



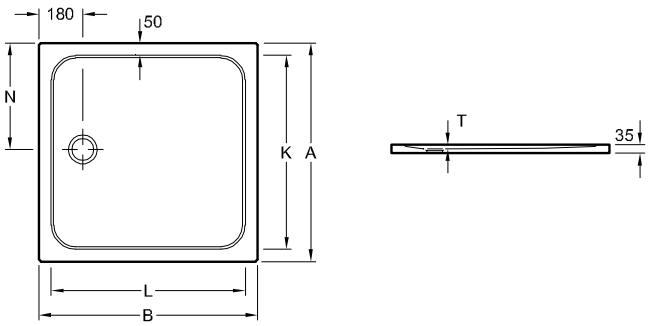

Referencia n°	A	B	K	L	N	T
6223 J5 XX	1000	1000	900	900	500	18
6223 D4 XX	900	900	700	700	450	18
6223 B3 XX	800	800	700	700	400	18

Número de artículo	Dimensión LxAnxAl	Peso kg	Salida ø	01	pza./ pal.
6223 J5 XX	1000 x 1000 x 35 mm	38,3	90	486,-	10
6223 D4 XX	900 x 900 x 35 mm	28,6		375,-	10
6223 B3 XX	800 x 800 x 35 mm	23,1		311,-	10

Accesorios para platos de ducha (opcional)

Número de artículo	Descripción	Precios
9225 00 XX	Desagüe Tempoplex Plus Ø 90mm (indicar el color para la tapa de desagüe incluida)	121,-
9226 00 XX	Desagüe Tempoplex Plus Compact Ø 90mm (indicar el color para la tapa de desagüe incluida)	128,-
9226 02 XX	Tapa de desagüe	47,-
U9141 21 00	Marco de instalación ViFrame, para platos de ducha pequeños (hasta 1000 x 1000 mm) de cerámica o acrílico, altura regulable 90-175 mm, incl. 2 patas centrales	388,-
U9141 22 00	Marco de instalación ViFrame, para platos de ducha grandes (a partir de 1000 x 1000 mm) de cerámica o acrílico, altura regulable 90-175 mm, incl. 4 patas centrales	465,-

XX = Sustituir por el código de los colores
Para más información sobre colores, véase la página al comienzo del capítulo.

O.NOVO PLUS (Rectangular), Cerámica

€ sin I.V.A.

Información técnica: Cerámica con superficie antideslizante
Este plato de ducha está esmaltado por tres lados - Véase el plano técnico.



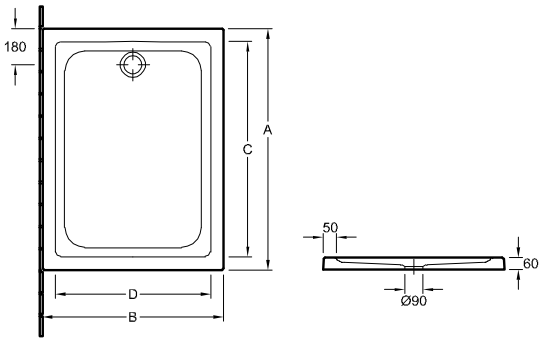

Referencia n°	A	B	C	D
6210 K3 01	1200	800	1100	700
6210 G3 01	1000	800	900	700

Número de artículo	Dimensión LxAnxAl	Peso kg	Salida ø	01	pza./ pal.
6210 K3 01	1200 x 800 x 60 mm	43	90	530,-	10
6210 G3 01	1000 x 800 x 60 mm	35,7		507,-	10

Accesorios para platos de ducha (opcional)

Número de artículo	Descripción	Precios
8200 00 61	Válvula de desagüe Ø 90mm	130,-

O.NOVO PLUS (Angular), Cerámica

Información técnica: Cerámica con superficie antideslizante
Este plato de ducha está esmaltado por tres lados - Véase el plano técnico.



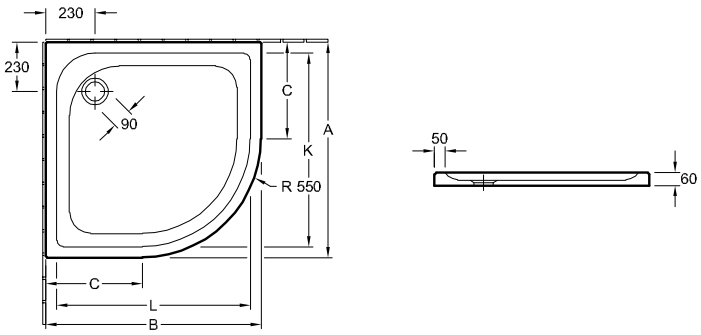

Referencia n°	A	B	C	K	L
6213 D4 01	900	900	350	800	800
6213 C3 01	800	800	250	700	700

Número de artículo	Dimensión LxAnxAl	Peso kg	Salida ø	01	pza./ pal.
6213 D4 01	900 x 900 x 60 mm	29	90	401,-	10
6213 C3 01	800 x 800 x 60 mm	24,3		343,-	10

Accesorios para platos de ducha (opcional)

Número de artículo	Descripción	Precios
8200 00 61	Válvula de desagüe Ø 90mm	130,-

XX = Sustituir por el código de los colores
Para más información sobre colores, véase la página al comienzo del capítulo.

O.NOVO (Rectangular), Cerámica

€ sin I.V.A.

Información técnica:

Cerámica con tacos en relieve y superficie brillante
Estos platos están esmaltados por tres lados - el lado sin esmaltar aparece en negrita en el diagrama
Para montaje elevado o a ras, sobre patas o zócalo



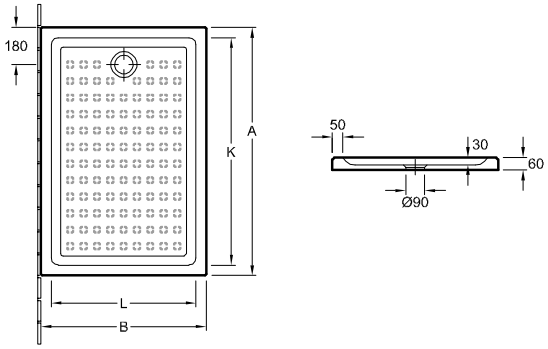

Referencia n°	A	B	K	L
6062 90 01	1200	900	1080	780
6222 12 01	1200	800	1100	700
6061 80 01	1000	800	880	680

Número de artículo	Dimensión LxAnxAl	Profundidad de los platos de ducha	Peso kg	Salida ø	01	pza./ pal.
6062 90 01	1200 x 900 x 60 mm	30	47,5	90	538,-	10
6222 12 01	1200 x 800 x 60 mm		42,2		443,-	10
6061 80 01	1000 x 800 x 60 mm		34,4		412,-	10

Accesorios para platos de ducha (opcional)

Número de artículo	Descripción	Precios
8200 00 61	Válvula de desagüe Ø 90mm	130,-

O.NOVO (Cuadrado), Cerámica

Información técnica:

Cerámica con tacos en relieve y superficie brillante
Estos platos están esmaltados por tres lados - el lado sin esmaltar aparece en negrita en el diagrama
Para montaje elevado o a ras, sobre patas o zócalo



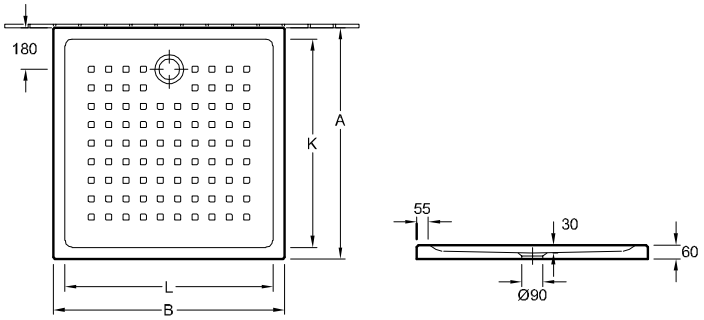

Referencia n°	A	B	K	L
6060 10 01	1000	1000	890	890
6221 90 01	900	900	800	800

Número de artículo	Dimensión LxAnxAl	Profundidad de los platos de ducha	Peso kg	Salida ø	01	pza./ pal.
6060 10 01	1000 x 1000 x 60 mm	30	44,7	90	403,-	10
6221 90 01	900 x 900 x 60 mm		31,9		283,-	10

Accesorios para platos de ducha (opcional)

Número de artículo	Descripción	Precios
8200 00 61	Válvula de desagüe Ø 90mm	130,-

XX = Sustituir por el código de los colores
Para más información sobre colores, véase la página al comienzo del capítulo.

O.NOVO (Cuadrado), Cerámica

€ sin I.V.A.

Información técnica:

Cerámica con tacos en relieve y superficie brillante
Estos platos están esmaltados por tres lados - el lado sin esmaltar aparece en negrita en el diagrama
Para montaje elevado o a ras, sobre patas o zócalo



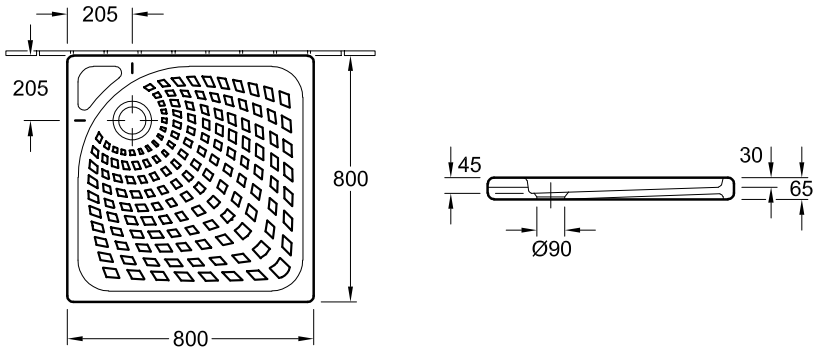

Número de artículo	Dimensión LxAnxAl	Profundidad de los platos de ducha	Peso kg	Salida ø	01	pza./ pal.
6215 80 01	800 x 800 x 65 mm	30	27,8	90	212,-	10

Accesorios para platos de ducha (opcional)

Número de artículo	Descripción	Precios
8200 00 61	Válvula de desagüe Ø 90mm	130,-

O.NOVO (Cuadrado), Cerámica

Información técnica:

Cerámica con tacos en relieve y superficie brillante
Estos platos están esmaltados por tres lados - el lado sin esmaltar aparece en negrita en el diagrama
sobrepuesto



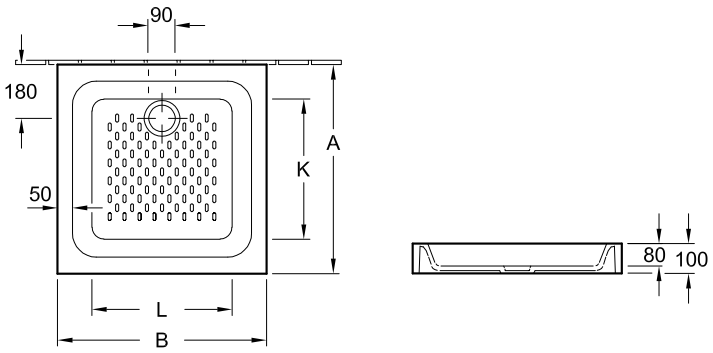

Referencia n°	A	B	K	L
6028 A7 01	700	700	470	470

Número de artículo	Dimensión LxAnxAl	Profundidad de los platos de ducha	Peso kg	Salida ø	01	pza./ pal.
6028 A7 01	700 x 700 x 100 mm	80	28,5	90	140,-	11

Accesorios para platos de ducha (opcional)

Número de artículo	Descripción	Precios
8200 00 61	Válvula de desagüe Ø 90mm	130,-

XX = Sustituir por el código de los colores
Para más información sobre colores, véase la página al comienzo del capítulo.

O.NOVO (Angular), Cerámica

€ sin I.V.A.

Información técnica:

Cerámica con tacos en relieve y superficie brillante
Estos platos están esmaltados por tres lados - el lado sin esmaltar aparece en negrita en el diagrama
Para montaje elevado o a ras, sobre patas o zócalo



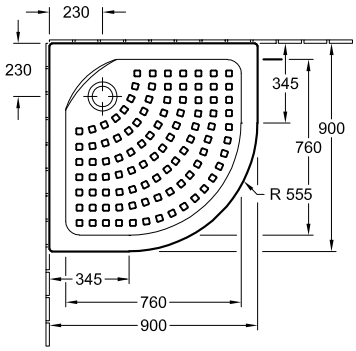

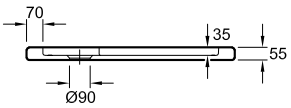

Número de artículo	Dimensión LxAnxAl	Profundidad de los platos de ducha	Peso kg	Salida ø	01	pza./ pal.
6209 90 01	900 x 900 x 55 mm	35	30,7	90	312,-	10

Accesorios para platos de ducha (opcional)

Número de artículo	Descripción	Precios
8200 00 61	Válvula de desagüe Ø 90mm	130,-

XX = Sustituir por el código de los colores
Para más información sobre colores, véase la página al comienzo del capítulo.

SUBWAY INFINITY

€ sin I.V.A.

Subway Infinity es el plato de ducha de cerámica de Villeroy & Boch que se corta a medida para un mayor alcance en color y forma. Tres métodos de instalación diferentes también permiten una gran flexibilidadde instalación.

Mayor libertad de diseño

- 43 modelos desde 1600 x 1000 hasta 800 x 750 mm, además de otros tamaños y formas especiales que se pueden cortar según sea necesario
- Diseño extraplano con 40 mm de altura del borde

Fácil y seguro de instalar

- Tres métodos de instalación diferentes: instalación empotrada, instalación a ras de azulejos, instalación en una base
- Sistema de sellado Sopro disponible
- Marco de instalación ViFrame disponible para todos los tamaños de platos de ducha

Antideslizante - máxima seguridad

- El efecto antideslizante en los platos de ducha de cerámica no es un revestimiento de superficie sino el resultado de partículas en el esmalte. Esto logra una resistencia al deslizamiento duradera y facilita la limpieza.
- Todos los tamaños están disponibles en White Alpin con antideslizante clase B (PN18).



Colores de los platos de ducha cerámicos

Pinturas antideslizantes	Colores tapas de desagüe		
Clase antideslizante PN18			
01 Blanco	61 cromado	68 White	69 Cromado mate

SUBWAY INFINITY

€ sin I.V.A.

¿Cómo hago el pedido correcto?

Longitud	Anchura	Instalación a ras	Instalación superpuesta				
		Página 509	Página 503, 504, 505, 506, 507, 508	Página 503, 504	Página 503, 505	Página 503, 507, 506, 505, 504	Página 503, 508, 507, 505, 504
		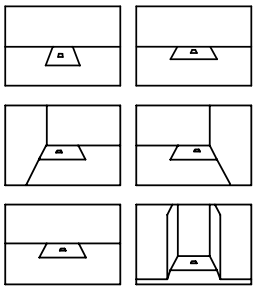	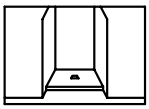	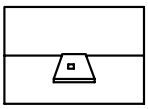	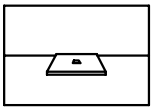	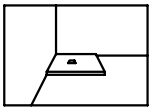	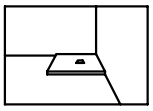
800	750	○	-	-	-	-	-
	800	○	-	-	-	-	-
900	700	○	○	-	-	○	○
	750	○	○	-	-	○	○
	800	○	○	○	-	○	○
	900	○	○	-	-	○	○
1000	700	○	○	-	○	○	○
	750	○	○	-	○	○	○
	800	○	○	○	○	○	○
	900	○	○	○	-	○	○
	1000	○	○	○	○	○	○
1100	900	○	○	○	-	○	○
1200	700	○	-	-	-	-	-
	750	○	○	-	○	○	○
	800	○	○	-	○	○	○
	900	○	○	○	○	○	○
1300	900	○	○	○	-	○	○
1400	750	○	○	-	○	○	○
	800	○	○	-	○	○	○
	900	○	○	○	○	○	○

Véanse otras medidas para cortes con precisión milimétrica en la página 510

El símbolo "o" significa: este tamaño es posible

SUBWAY INFINITY modelos estándar de montaje universal (Rectangular), Cerámica

€ sin I.V.A.

Información técnica:

Cerámica en Blanco Alpino (01) con clase antideslizante B (PN18).
Estos platos de ducha no están recortados y se pueden usar para todos los tipos de instalación (recomendado: sistema de instalación ViFrame) esmaltado por 4 lados
La altura de montaje del plato de ducha se puede reducir en 30 mm mediante el juego de desagüe 9226 00 XX. ¡Atención! Este accesorio de desagüe no cumple la norma EN274.
Plato de ducha, acceso sin escalón

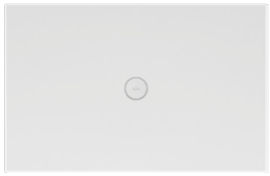

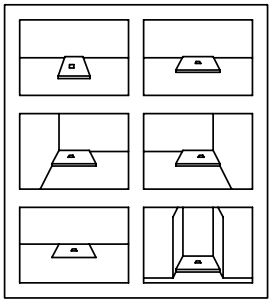

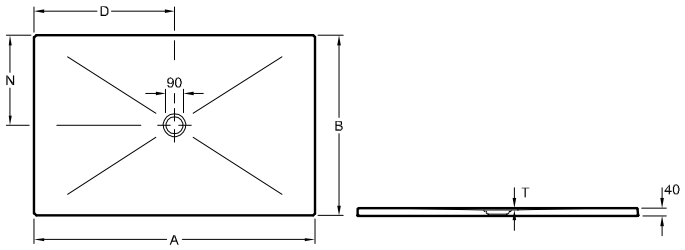

Referencia n°	A	B	D	N	T
6231 S4 XX	1400	900	700	450	12
6230 N4 XX	1200	900	600	450	12
6229 J3 XX	1000	800	500	400	12
6228 J5 XX	1000	1000	500	500	12

Número de artículo	Dimensión LxAnxAl	Peso kg	Salida ø	01	pza./ pal.
6231 S4 XX	1400 x 900 x 40 mm	52,8	90	897,-	5
6230 N4 XX	1200 x 900 x 40 mm	43		818,-	10
6229 J3 XX	1000 x 800 x 40 mm	34,1		743,-	10
6228 J5 XX	1000 x 1000 x 40 mm	40,9		668,-	10

Accesorios para platos de ducha

Número de artículo	Descripción	Precios
9225 00 XX	Desagüe Tempoplex Plus Ø 90mm (indicar el color para la tapa de desagüe incluida)	121,-
9226 00 XX	Desagüe Tempoplex Plus Compact Ø 90mm (indicar el color para la tapa de desagüe incluida)	128,-

Accesorios para platos de ducha (opcional)

Número de artículo	Descripción	Precios
9226 02 XX	Tapa de desagüe	47,-
U9141 21 00	Marco de instalación ViFrame, para platos de ducha pequeños (hasta 1000 x 1000 mm) de cerámica o acrílico, altura regulable 90-175 mm, incl. 2 patas centrales	388,-
U9141 22 00	Marco de instalación ViFrame, para platos de ducha grandes (a partir de 1000 x 1000 mm) de cerámica o acrílico, altura regulable 90-175 mm, incl. 4 patas centrales	465,-

XX = Sustituir por el código de los colores
Para más información sobre colores, véase la página al comienzo del capítulo.

SUBWAY INFINITY lado corto cortado junto a la pared, encastre universal (Rectangular), Cerámica

€ sin I.V.A.

Información técnica:

Cerámica en Blanco Alpino (01) con clase antideslizante B (PN18).
Estos platos de ducha están cortados por el lado corto y se deben integrar con el lado cortado (lados no esmaltados) contra la pared.
Importante: la posición del desagüe no está centrada.
La altura de montaje del plato de ducha se puede reducir en 30 mm mediante el juego de desagüe 9226 00 XX. ¡Atención! Este accesorio de desagüe no cumple la norma EN274.
El suplemento para el corte está ya incluído en el precio.
*Los platos de ducha marcados con un asterisco solo se pueden montar con el sistema de instalación ViFrame o, como alternativa, en un lecho de mortero.
Plato de ducha, acceso sin escalón

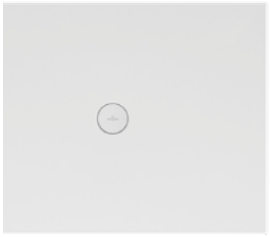

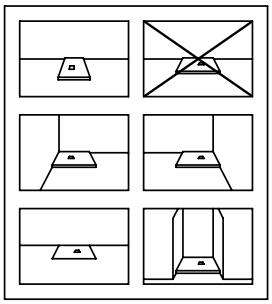

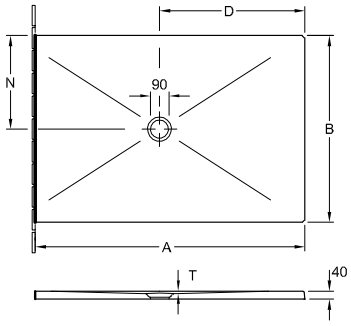

Referencia n°	A	B	D	N	T
6231 R4 XX	1300	900	700	450	12
6230 M4 XX	1100	900	600	450	12
6228 K4 XX	900	1000	500	500	12
6229 E3 XX	900	800	500	400	12

Número de artículo	Dimensión LxAnxAl	Peso kg	Salida ø	01	pza./ pal.
6231 R4 XX	1300 x 900 x 40 mm	49,2	90	886,-	5
6230 M4 XX	1100 x 900 x 40 mm	41,3		774,-	10
6228 K4 XX	1000 x 900 x 40 mm	39,1		811,-	10
6229 E3 XX	900 x 800 x 40 mm	29,7		722,-	10

Accesorios para platos de ducha

Número de artículo	Descripción	Precios
9225 00 XX	Desagüe Tempoplex Plus Ø 90mm (indicar el color para la tapa de desagüe incluida)	121,-
9226 00 XX	Desagüe Tempoplex Plus Compact Ø 90mm (indicar el color para la tapa de desagüe incluida)	128,-

Accesorios para platos de ducha (opcional)

Número de artículo	Descripción	Precios
9226 02 XX	Tapa de desagüe	47,-
U9141 21 00	Marco de instalación ViFrame, para platos de ducha pequeños (hasta 1000 x 1000 mm) de cerámica o acrílico, altura regulable 90-175 mm, incl. 2 patas centrales	388,-
U9141 22 00	Marco de instalación ViFrame, para platos de ducha grandes (a partir de 1000 x 1000 mm) de cerámica o acrílico, altura regulable 90-175 mm, incl. 4 patas centrales	465,-

XX = Sustituir por el código de los colores
Para más información sobre colores, véase la página al comienzo del capítulo.

SUBWAY INFINITY lado largo cortado junto a la pared, encastre universal (Rectangular), Cerámica

€ sin I.V.A.

Información técnica:

Cerámica en Blanco Alpino (01) con clase antideslizante B (PN18).
Estos platos de ducha están cortados por el lado largo y se deben integrar con el lado cortado (lados no esmaltados) contra la pared.
Importante: la posición del desagüe no está centrada.
La altura de montaje del plato de ducha se puede reducir en 30 mm mediante el juego de desagüe 9226 00 XX. ¡Atención! Este accesorio de desagüe no cumple la norma EN274.
*Los platos de ducha marcados con un asterisco solo se pueden montar con el sistema de instalación ViFrame o, como alternativa, en un lecho de mortero.
Plato de ducha, acceso sin escalón
El suplemento para el corte está ya incluído en el precio.

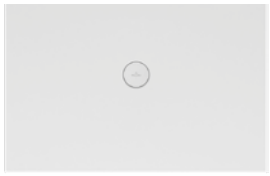

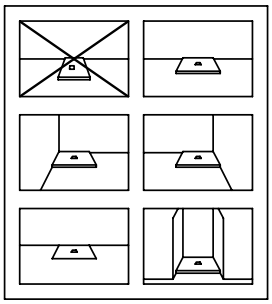

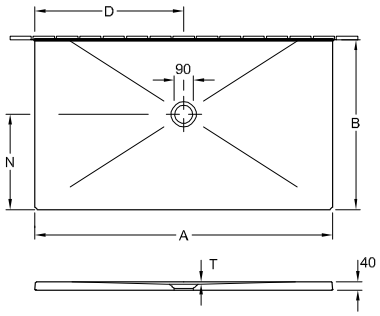

Referencia n°	A	B	D	N	T
6231 T3 XX	1400	800	700	450	12
6231 T2 XX	1400	750	700	450	12
6230 P3 XX	1200	800	600	450	12
6230 P2 XX	1200	750	600	450	12
6229 K2 XX	1000	750	500	400	12
6229 K1 XX	1000	700	500	400	12

Número de artículo	Dimensión LxAnxAl	Peso kg	Salida ø	01	pza./ pal.
6231 T3 XX	1400 x 800 x 40 mm	47,1	90	886,-	5
6231 T2 XX	1400 x 750 x 40 mm	44,2		871,-	5
6230 P3 XX	1200 x 800 x 40 mm	40		796,-	10
6230 P2 XX	1200 x 750 x 40 mm	37,5		780,-	10
6229 K2 XX	1000 x 750 x 40 mm	30,9		743,-	10
6229 K1 XX	1000 x 700 x 40 mm	28,9		735,-	10

Accesorios para platos de ducha

Número de artículo	Descripción	Precios
9225 00 XX	Desagüe Tempoplex Plus Ø 90mm (indicar el color para la tapa de desagüe incluida)	121,-
9226 00 XX	Desagüe Tempoplex Plus Compact Ø 90mm (indicar el color para la tapa de desagüe incluida)	128,-

Accesorios para platos de ducha (opcional)

Número de artículo	Descripción	Precios
9226 02 XX	Tapa de desagüe	47,-
U9141 21 00	Marco de instalación ViFrame, para platos de ducha pequeños (hasta 1000 x 1000 mm) de cerámica o acrílico, altura regulable 90-175 mm, incl. 2 patas centrales	388,-
U9141 22 00	Marco de instalación ViFrame, para platos de ducha grandes (a partir de 1000 x 1000 mm) de cerámica o acrílico, altura regulable 90-175 mm, incl. 4 patas centrales	465,-

XX = Sustituir por el código de los colores
Para más información sobre colores, véase la página al comienzo del capítulo.

SUBWAY INFINITY montaje en esquina a la izquierda contra la pared (Rectangular), Cerámica

€ sin I.V.A.

Información técnica:

Cerámica en Blanco Alpino (01) con clase antideslizante B (PN18).
Estos platos de ducha están cortados por 2 lados (no esmaltados) y se deben integrar a izquierda contra la pared.
Importante: la posición del desagüe no está centrada.
La altura de montaje del plato de ducha se puede reducir en 30 mm usando el juego de desagüe 9226 00 XX.
¡Atención! Este juego de desagüe no cumple la norma EN274.
El suplemento para el corte está ya incluído en el precio.
*Los platos de ducha marcados con un asterisco solo se pueden montar con el sistema de instalación ViFrame o, como alternativa, en un lecho de mortero.
Plato de ducha, acceso sin escalón

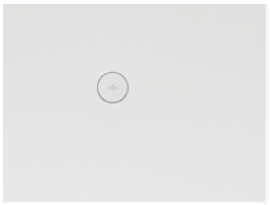

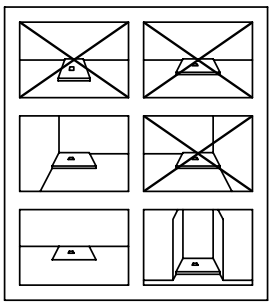

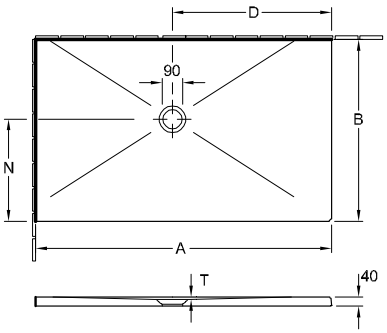

Referencia n°	A	B	D	N	T
6229 F2 XX	900	750	500	400	12
6229 F1 XX	900	700	500	400	12

Número de artículo	Dimensión LxAnxAl	Peso kg	Salida ø	01	pza./ pal.
6229 F2 XX	900 x 750 x 40 mm	27,8	90	655,-	10
6229 F1 XX	900 x 700 x 40 mm	26		655,-	10

Accesorios para platos de ducha

Número de artículo	Descripción	Precios
9225 00 XX	Desagüe Tempoplex Plus Ø 90mm (indicar el color para la tapa de desagüe incluida)	121,-
9226 00 XX	Desagüe Tempoplex Plus Compact Ø 90mm (indicar el color para la tapa de desagüe incluida)	128,-

Accesorios para platos de ducha (opcional)

Número de artículo	Descripción	Precios
9226 02 XX	Tapa de desagüe	47,-
U9141 21 00	Marco de instalación ViFrame, para platos de ducha pequeños (hasta 1000 x 1000 mm) de cerámica o acrílico, altura regulable 90-175 mm, incl. 2 patas centrales	388,-
U9141 22 00	Marco de instalación ViFrame, para platos de ducha grandes (a partir de 1000 x 1000 mm) de cerámica o acrílico, altura regulable 90-175 mm, incl. 4 patas centrales	465,-

XX = Sustituir por el código de los colores
Para más información sobre colores, véase la página al comienzo del capítulo.

SUBWAY INFINITY Instalación en esquina izquierda o derecha contra la pared (Cuadrado), Cerámica

€ sin I.V.A.

Información técnica:

Cerámica en Blanco Alpino (01) con clase antideslizante B (PN18).
Estos platos de ducha están cortados por 2 lados (no esmaltados) y se deben integrar a izquierda contra la pared.
Importante: la posición del desagüe no está centrada.
La altura de montaje del plato de ducha se puede reducir en 30 mm usando el juego de desagüe 9226 00 XX.
¡Atención! Este juego de desagüe no cumple la norma EN274.
El suplemento para el corte está ya incluído en el precio.
*Los platos de ducha marcados con un asterisco solo se pueden montar con el sistema de instalación ViFrame o, como alternativa, en un lecho de mortero.
Plato de ducha, acceso sin escalón

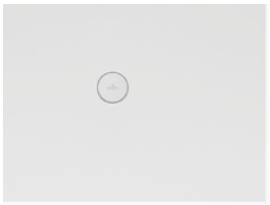

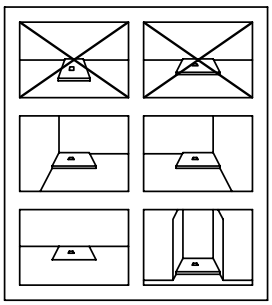

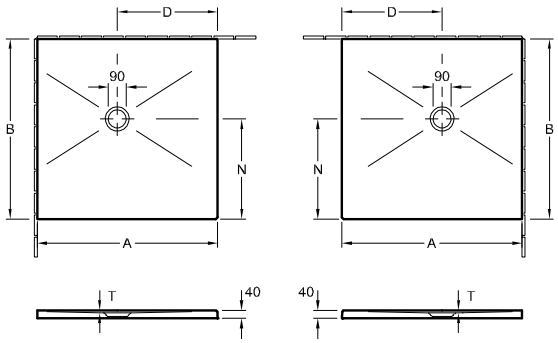

Referencia n°	A	B	D	N	T
6228 F4 XX	900	900	500	500	12

Número de artículo	Dimensión LxAnxAl	Peso kg	Salida ø	01	pza./ pal.
6228 F4 XX	900 x 900 x 40 mm	34	90	655,-	10

Accesorios para platos de ducha

Número de artículo	Descripción	Precios
9225 00 XX	Desagüe Tempoplex Plus Ø 90mm (indicar el color para la tapa de desagüe incluida)	121,-
9226 00 XX	Desagüe Tempoplex Plus Compact Ø 90mm (indicar el color para la tapa de desagüe incluida)	128,-

Accesorios para platos de ducha (opcional)

Número de artículo	Descripción	Precios
9226 02 XX	Tapa de desagüe	47,-
U9141 21 00	Marco de instalación ViFrame, para platos de ducha pequeños (hasta 1000 x 1000 mm) de cerámica o acrílico, altura regulable 90-175 mm, incl. 2 patas centrales	388,-
U9141 22 00	Marco de instalación ViFrame, para platos de ducha grandes (a partir de 1000 x 1000 mm) de cerámica o acrílico, altura regulable 90-175 mm, incl. 4 patas centrales	465,-

XX = Sustituir por el código de los colores
Para más información sobre colores, véase la página al comienzo del capítulo.

SUBWAY INFINITY montaje en esquina a la derecha contra la pared (Rectangular), Cerámica

€ sin I.V.A.

Información técnica:

Cerámica en Blanco Alpino (01) con clase antideslizante B (PN18).
Estas platos de ducha se cortan por 2 lados (no esmaltados) y se deben instalar en la pared en el lado derecho.
Importante: la posición del desagüe no está centrada.
La altura de montaje del plato de ducha se puede reducir en 30 mm mediante el juego de desagüe 9226 00 XX. ¡Atención! Este accesorio de desagüe no cumple la norma EN274.
El suplemento para el corte está ya incluído en el precio.
*Los platos de ducha marcados con un asterisco solo se pueden montar con el sistema de instalación ViFrame o, como alternativa, en un lecho de mortero.
Plato de ducha, acceso sin escalón

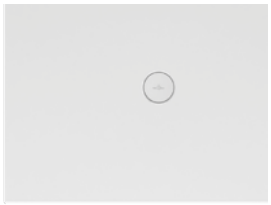

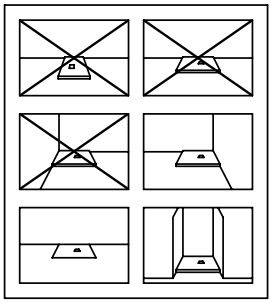

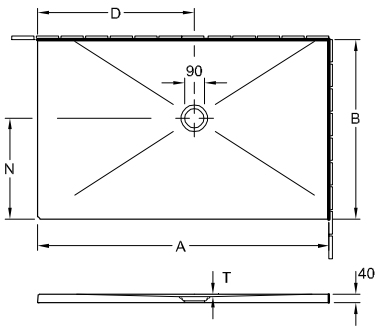

Referencia n°	A	B	D	N	T
6229 G2 XX	900	750	500	400	12
6229 G1 XX	900	700	500	400	12

Número de artículo	Dimensión LxAnxAl	Peso kg	Salida ø	01	pza./ pal.
6229 G2 XX	900 x 750 x 40 mm	27,8	90	655,-	10
6229 G1 XX	900 x 700 x 40 mm	26		655,-	10

Accesorios para platos de ducha

Número de artículo	Descripción	Precios
9225 00 XX	Desagüe Tempoplex Plus Ø 90mm (indicar el color para la tapa de desagüe incluida)	121,-
9226 00 XX	Desagüe Tempoplex Plus Compact Ø 90mm (indicar el color para la tapa de desagüe incluida)	128,-

Accesorios para platos de ducha (opcional)

Número de artículo	Descripción	Precios
9226 02 XX	Tapa de desagüe	47,-
U9141 21 00	Marco de instalación ViFrame, para platos de ducha pequeños (hasta 1000 x 1000 mm) de cerámica o acrílico, altura regulable 90-175 mm, incl. 2 patas centrales	388,-
U9141 22 00	Marco de instalación ViFrame, para platos de ducha grandes (a partir de 1000 x 1000 mm) de cerámica o acrílico, altura regulable 90-175 mm, incl. 4 patas centrales	465,-

XX = Sustituir por el código de los colores
Para más información sobre colores, véase la página al comienzo del capítulo.

SUBWAY INFINITY solo encastrada a ras (Rectangular), Cerámica

€ sin I.V.A.

Información técnica:

Cerámica en Blanco Alpino (01) con clase antideslizante B (PN18).
Estos platos de ducha están cortados por 4 lados (no esmaltados) y solo se pueden usar para instalación a ras.
La altura de montaje del plato de ducha se puede reducir en 30 mm mediante el juego de desagüe 9226 00 XX. ¡Atención! Este accesorio de desagüe no cumple la norma EN274.
El suplemento para el corte está ya incluído en el precio.
*Los platos de ducha marcados con un asterisco solo se pueden montar con el sistema de instalación ViFrame o, como alternativa, en un lecho de mortero.
Los pedidos de platos de ducha fabricados a medida que ya hayamos confirmado no se pueden anular ni modificar.
Plato de ducha, acceso sin escalón

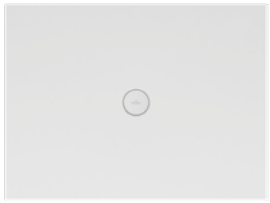

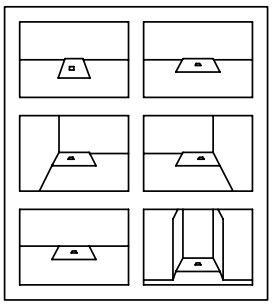

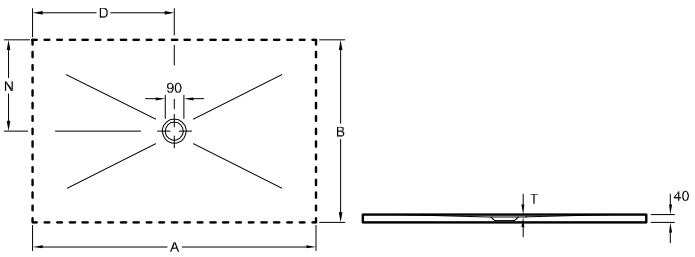

Referencia n°	A	B	D	N	T
6232 V4 XX*	1400	900	700	450	12
6232 V3 XX*	1400	800	700	400	12
6232 V2 XX*	1400	750	700	375	12
6232 N4 XX*	1200	900	600	450	12
6231 Q3 XX	1200	800	600	400	12
6231 Q2 XX	1200	750	600	375	12
6231 Q1 XX	1200	700	600	350	12
6230 L3 XX	1000	800	500	400	12
6230 L2 XX	1000	750	500	375	12
6230 L1 XX	1000	700	500	350	12
6229 H2 XX	900	750	450	375	12
6229 H1 XX	900	700	450	350	12
6229 C2 XX	800	750	400	375	12
6228 H3 XX	900	800	450	400	12
6228 H4 XX	900	900	450	450	12
6228 C3 XX	800	800	400	400	12

Número de artículo	Dimensión LxAnxAl	Peso kg	Salida ø	01	pza./ pal.
6232 V4 XX*	1400 x 900 x 40 mm	53,6	90	974,-	5
6232 V3 XX*	1400 x 800 x 40 mm	47,6		959,-	5
6232 V2 XX*	1400 x 750 x 40 mm	44,6		946,-	5
6232 N4 XX*	1200 x 900 x 40 mm	68,5		939,-	5
6231 Q3 XX	1200 x 800 x 40 mm	40,4		796,-	5
6231 Q2 XX	1200 x 750 x 40 mm	37,9		780,-	5
6231 Q1 XX	1200 x 700 x 40 mm	35,3		774,-	5
6230 L3 XX	1000 x 800 x 40 mm	33,3		743,-	10
6230 L2 XX	1000 x 750 x 40 mm	31,3		743,-	10
6230 L1 XX	1000 x 700 x 40 mm	29,2		743,-	10
6229 H2 XX	900 x 750 x 40 mm	27,8		655,-	10
6229 H1 XX	900 x 700 x 40 mm	26		655,-	10
6229 C2 XX	800 x 750 x 40 mm	24,8		602,-	10
6228 H3 XX	900 x 800 x 40 mm	30,3		655,-	10
6228 H4 XX	900 x 900 x 40 mm	34		655,-	10
6228 C3 XX	800 x 800 x 40 mm	26,9		602,-	10

Accesorios para platos de ducha

Número de artículo	Descripción	Precios
9225 00 XX	Desagüe Tempoplex Plus Ø 90mm (indicar el color para la tapa de desagüe incluida)	121,-
9226 00 XX	Desagüe Tempoplex Plus Compact Ø 90mm (indicar el color para la tapa de desagüe incluida)	128,-

Accesorios para platos de ducha (opcional)

Número de artículo	Descripción	Precios
9226 02 XX	Tapa de desagüe	47,-
U9141 21 00	Marco de instalación ViFrame, para platos de ducha pequeños (hasta 1000 x 1000 mm) de cerámica o acrílico, altura regulable 90-175 mm, incl. 2 patas centrales	388,-
U9141 22 00	Marco de instalación ViFrame, para platos de ducha grandes (a partir de 1000 x 1000 mm) de cerámica o acrílico, altura regulable 90-175 mm, incl. 4 patas centrales	465,-

XX = Sustituir por el código de los colores
Para más información sobre colores, véase la página al comienzo del capítulo.

SUBWAY INFINITY (Medición y forma especial), Cerámica

€ sin I.V.A.

Información técnica:

Cerámica en Blanco Alpino (01) con clase antideslizante B (PN18).
Para los modelos cortados, indicar la medida exacta, véase el formulario de pedido página 511-512
La altura de montaje del plato de ducha se puede reducir en 30 mm mediante el juego de desagüe 9226 00 XX. ¡Atención! Este accesorio de desagüe no cumple la norma EN274.
El suplemento para el corte está ya incluído en el precio.
*Los platos de ducha marcados con un asterisco solo se pueden montar con el sistema de instalación ViFrame o, como alternativa, en un lecho de mortero.
Los pedidos de platos de ducha fabricados a medida que ya hayamos confirmado no se pueden anular ni modificar.
Plato de ducha, acceso sin escalón

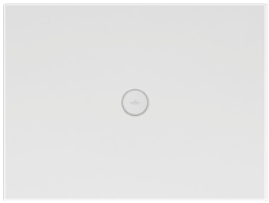

Número de artículo	Dimensión LxAnxAl	Peso kg	Salida ø	01	pza./ pal.
6232 SC XX*	1600 x 1000 x 40 mm	69,4	90	1.431,-	5
6231 SC XX	1400 x 900 x 40 mm	53		1.123,-	5
6230 SC XX	1200 x 900 x 40 mm	45		1.041,-	10
6229 SC XX	1000 x 800 x 40 mm	33		967,-	10
6228 SC XX	1000 x 1000 x 40 mm	42		892,-	10

Accesorios para platos de ducha

Número de artículo	Descripción	Precios
9225 00 XX	Desagüe Tempoplex Plus Ø 90mm (indicar el color para la tapa de desagüe incluida)	121,-
9226 00 XX	Desagüe Tempoplex Plus Compact Ø 90mm (indicar el color para la tapa de desagüe incluida)	128,-

Accesorios para platos de ducha (opcional)

Número de artículo	Descripción	Precios
9226 02 XX	Tapa de desagüe	47,-
U9141 21 00	Marco de instalación ViFrame, para platos de ducha pequeños (hasta 1000 x 1000 mm) de cerámica o acrílico, altura regulable 90-175 mm, incl. 2 patas centrales	388,-
U9141 22 00	Marco de instalación ViFrame, para platos de ducha grandes (a partir de 1000 x 1000 mm) de cerámica o acrílico, altura regulable 90-175 mm, incl. 4 patas centrales	465,-

XX = Sustituir por el código de los colores
Para más información sobre colores, véase la página al comienzo del capítulo.

SUBWAY INFINITY FORMULARIO DE PEDIDO

€ sin I.V.A.

Formulario de medición y montaje

Mayorista:	**Instalador:**	**Cliente final:**
Número de pedido mayorista:		
Nombre:	Nombre:	Nombre:
Persona de contacto:	Persona de contacto:	–
Carretera:	Carretera:	Carretera:
Postal / Ciudad:	Postal / Ciudad:	Postal / Ciudad:
Teléfono:	Teléfono:	Teléfono:
Fax:	Fax:	Fax:
E mail:	E mail:	E mail:
Contacto de la persona que ha realizado la medición:		
Nombre:	Teléfono:	
Carretera:	Fax:	
Postal / Ciudad:	E mail:	

Tenga en cuenta:
La longitud y el ancho proporcionados por usted es el tamaño real del plato de ducha solicitado. Debe haber al menos una junta de silicona de 5 mm alrededor del plato de ducha. Para todos los platos de ducha Subway Infinity en tamaños 1000x1000, 1000x800, 1200x900 y 1400x900mm, el área que se puede cortar a tamaño es de un mínimo de 10 mm y un máximo de 150 mm porlado. Los platos de ducha XXL (1600 x 1000 mm) se cortan mín. 10 mm / max. 150 mm en cada lado largo y min. 10 mm / max. 200 mm en cada lado corto.
Los pedidos de platos de ducha personalizados que hayan sido confirmados no se pueden cancelar ni modificar.

Platos de ducha rectangulares

☐ **Instalación 1:** Instalación con el lado largo contra la pared - lado largo del plato de ducha cortado

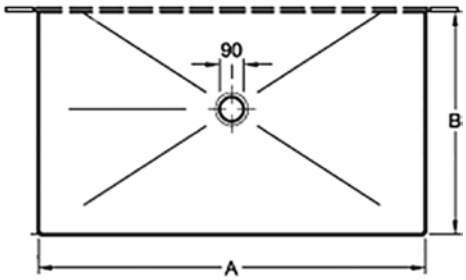

		A	B	
☐	6232 SC	160 mm		B: 850 - 990 mm
☐	6231 SC	140 mm		B: 750 - 890 mm
☐	6230 SC	120 mm		B: 750 - 890 mm
☐	6229 SC	100 mm		B: 650 - 790 mm
☐	6228 SC	100 mm		B: 850 - 990 mm

☐ **Instalación 2:** Instalación con el lado corto contra la pared - lado corto del plato de ducha cortado

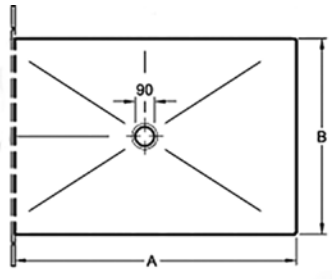

		A	B	
☐	6232 SC		100 mm	A: 1400 - 1590 mm
☐	6231 SC		90 mm	A: 1250 - 1390 mm
☐	6230 SC		90 mm	A: 1050 - 1190 mm
☐	6229 SC		80 mm	A: 850 - 990 mm
☐	6228 SC		100 mm	A: 850 - 990 mm

☐ **Instalación 3:** Instalación en esquina - 2 lados del plato de ducha cortados - VERSIÓN IZQUIERDA

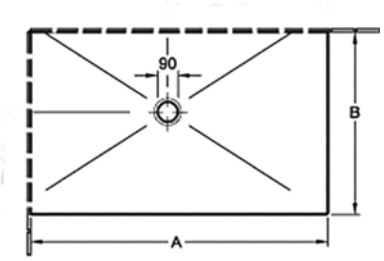

		A	B		
☐	6232 SC			A: 1400 - 1590 mm	B: 850 - 990 mm
☐	6231 SC			A: 1250 - 1390 mm	B: 750 - 890 mm
☐	6230 SC			A: 1050 - 1190 mm	B: 750 - 890 mm
☐	6229 SC			A: 850 - 990 mm	B: 650 - 790 mm
☐	6228 SC			A: 850 - 990 mm	B: 850 - 990 mm

SUBWAY INFINITY FORMULARIO DE PEDIDO

€ sin I.V.A.

Formulario de medición y montaje

Mayorista:	**Instalador:**	**Cliente final:**
Número de pedido mayorista:		
Nombre:	Nombre:	Nombre:
Persona de contacto:	Persona de contacto:	–
Carretera:	Carretera:	Carretera:
Postal / Ciudad:	Postal / Ciudad:	Postal / Ciudad:
Teléfono:	Teléfono:	Teléfono:
Fax:	Fax:	Fax:
E mail:	E mail:	E mail:
Contacto de la persona que ha realizado la medición:		
Nombre:	Teléfono:	
Carretera:	Fax:	
Postal / Ciudad:	E mail:	

Tenga en cuenta:
La longitud y el ancho proporcionados por usted es el tamaño real del plato de ducha solicitado. Debe haber al menos una junta de silicona de 5 mm alrededor del plato de ducha. Para todos los platos de ducha Subway Infinity en tamaños 1000x1000, 1000x800, 1200x900 y 1400x900mm, el área que se puede cortar a tamaño es de un mínimo de 10 mm y un máximo de 150 mm porlado. Los platos de ducha XXL (1600 x 1000 mm) se cortan mín. 10 mm / max. 150 mm en cada lado largo y min. 10 mm / max. 200 mm en cada lado corto.
Los pedidos de platos de ducha personalizados que hayan sido confirmados no se pueden cancelar ni modificar.

Platos de ducha rectangulares

☐ **Instalación 4:** Instalación en esquina - 2 lados del plato de ducha cortados - VERSIÓN DERECHA

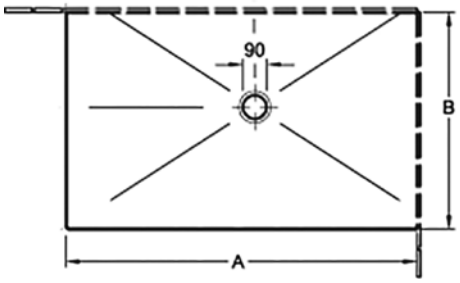

		A	B		
	6232 SC			A: 1400 - 1590 mm	B: 850 - 990 mm
	6231 SC			A: 1250 - 1390 mm	B: 750 - 890 mm
	6230 SC			A: 1050 - 1190 mm	B: 750 - 890 mm
	6229 SC			A: 850 - 990 mm	B: 650 - 790 mm
	6228 SC			A: 850 - 990 mm	B: 850 - 990 mm

☐ **Instalación 5:** Instalación a ras de suelo - Plato de ducha cortado por todos los lados

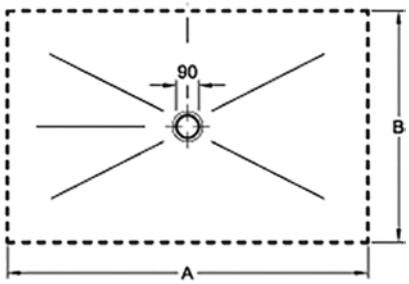

		A	B		
	6232 SC			A: 1200 - 1580 mm	B: 700 - 980 mm
	6231 SC			A: 1100 - 1380 mm	B: 600 - 880 mm
	6230 SC			A: 900 - 1180 mm	B: 600 - 880 mm
	6229 SC			A: 700 - 980 mm	B: 500 - 780 mm
	6228 SC			A: 700 - 980 mm	B: 700 - 980 mm

☐ **Instalación 6:** forma especial - adjuntar plano. En todos los platos de ducha Subway Infinity, la superficie se puede cortar 10mm, como mínimo y 150mm, como máximo, por lado, para los tamaños 1000x1000, 1000x800, 1200x900 y 1400x900mm, para el tamaño XXL 1600x1000mm, la posibilidad de corte es de 10mm, como mínimo y 150mm, como máximo, por cada lado alargado y de 10mm, como mínimo y 200mm, como máximo, por cada lado corto.

Ejemplos:

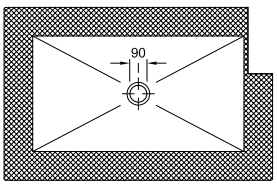

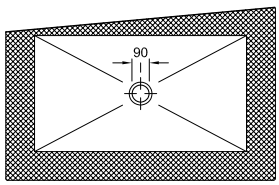

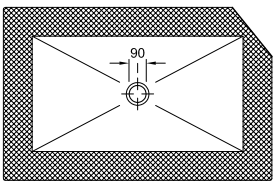

FUTURION FLAT (Cuadrado) Quaryl®

€ sin I.V.A.

No incluido en el suministro: Todos los platos de ducha Futurion se suministran sin soporte (pie de ducha).

Información técnica: La altura de montaje del plato de ducha se puede reducir en 105 mm mediante el juego de desagüe Viega Art.Nr. 634 100. Nota: este juego de desagüe no cumple la norma EN 274.
Salida ø: 90 mm

Juego de instalación U91411000 / U91411100: Consta de un soporte de poliestireno ajustable y una cinta obturadora para su instalación integrada en el suelo.
Incluye el adhesivo especial.



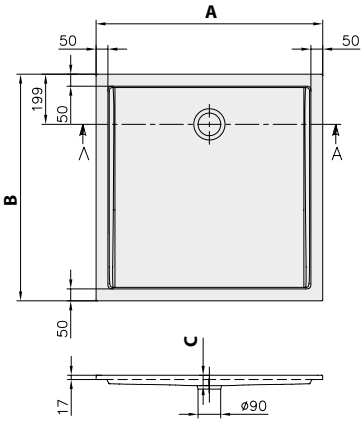

Referencia n°	Nombre y modelo	Dimensión L(A)xAn	Profundidad (C)	kg/pza.	01	pza./ pal.
UDQ 0900 FFL 1V-XX	Futurion Flat	900 x 900	25	20,6	602,-	10

Accesorios para platos de ducha (opcional)

Número de artículo	Descripción	Precios
U90880261	Desagüe Tempoplex Plus, plástico, ø 90 mm, capacidad de desagüe: 51 l/min, Chrome	113,-
U90880368	Desagüe Tempoplex Plus, plástico, ø 90 mm, capacidad de desagüe: 51 l/min, Blanco	113,-
U91412300	Marco de instalación ViFrame, para platos de ducha pequeños de Quaryl (hasta 1000 x 1000 mm), altura regulable 90-175 mm, sin pata central	349,-
U91412400	Marco de instalación ViFrame, para platos de ducha grandes de Quaryl (a partir de 1000 x 1000 mm), altura regulable 90-175 mm, sin pata central	427,-
U91411000	Juego de instalación, para tamaños pequeños (900 x 800 - 1000 x 1000), incluye apoyo de poliestireno ajustable para el borde, incluye adhesivo, incluye cinta estanqueizadora, altura regulable 135 - 155 mm	277,-

XX = Sustituir por el código de los colores
Para más información sobre colores, véase la página al comienzo del capítulo.

FUTURION FLAT (Rectangular) Quaryl®

€ sin I.V.A.

No incluido en el suministro: Todos los platos de ducha Futurion se suministran sin soporte (pie de ducha).

Información técnica: La altura de montaje del plato de ducha se puede reducir en 105 mm mediante el juego de desagüe Viega Art.Nr. 634 100. Nota: este juego de desagüe no cumple la norma EN 274.
Salida ø: 90 mm

Juego de instalación U91411000 / U91411100: Consta de un soporte de poliestireno ajustable y una cinta obturadora para su instalación integrada en el suelo.
Incluye el adhesivo especial.



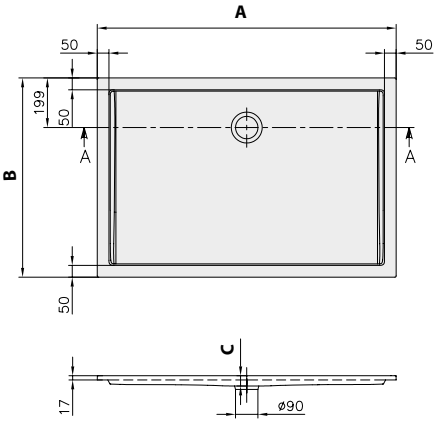

Referencia n°	Nombre y modelo	Dimensión L(A)xAn	Profundidad (C)	kg/pza.	01	pza./ pal.
UDQ 1890 FFL 2V-XX	Futurion Flat	1800 x 900	25	41,3	1.033,-	10
UDQ 1690 FFL 2V-XX		1600 x 900		36,9	957,-	10
UDQ 1490 FFL 2V-XX		1400 x 900		32,4	842,-	10
UDQ 1290 FFL 2V-XX		1200 x 900		27,5	794,-	10
UDQ 1280 FFL 2V-XX		1200 x 800		24,5	762,-	10
UDQ 1800 FFL 2V-XX		1000 x 800		20,3	663,-	10

Accesorios para platos de ducha (opcional)

Número de artículo	Descripción	Precios
U90880261	Desagüe Tempoplex Plus, plástico, ø 90 mm, capacidad de desagüe: 51 l/min, Chrome	113,-
U90880368	Desagüe Tempoplex Plus, plástico, ø 90 mm, capacidad de desagüe: 51 l/min, Blanco	113,-
U91412300	Marco de instalación ViFrame, para platos de ducha pequeños de Quaryl (hasta 1000 x 1000 mm), altura regulable 90-175 mm, sin pata central	349,-
U91412400	Marco de instalación ViFrame, para platos de ducha grandes de Quaryl (a partir de 1000 x 1000 mm), altura regulable 90-175 mm, sin pata central	427,-
U91411100	Juego de instalación, para tamaños grandes (1200 x 800 - 1800 x 1000), incluye apoyo de poliestireno ajustable para el borde, incluye adhesivo, incluye cinta estanqueizadora, altura regulable 135 - 155 mm, no adecuado para el tamaño 1200 x 1200 mm	380,-

XX = Sustituir por el código de los colores
Para más información sobre colores, véase la página al comienzo del capítulo.

SQUARO INFINITY PLATOS DE DUCHA

€ sin I.V.A.

Con Squaro Infinity, Villeroy & Boch presenta innovadores platos de ducha adaptables de Quaryl®. Con el concepto Infinity, Villeroy & Boch ofrece a los amantes de las duchas un mundo de incontables posibilidades gracias a los platos de ducha, perfectamente adaptables a la estancia.

Variedad con precisión milimétrica, máxima adaptación

- 49 modelos de 1800 x 1000 hasta 800 x 700 mm
- Otros tamaños realizables al milímetro bajo demanda
- Con formas complejas, como columnas, salientes y ángulos: Special Shapes, realizables a medida
- Tecnología de lamas que aporta estabilidad durante el corte

Diseño minimalista

- Acabado ultraplano, sin rebordes
- Desagüe de diseñador, integrado a ras: color a juego con el plato de ducha, incluye cenefa del mismo color; particularmente fácil de limpiar, desmontable para la máxima funcionalidad
- Caudal de desagüe con 48 l / min, claramente por encima de la norma

Selección de colores con la máxima seguridad

- Para lograr un acabado integral:5 colores a juego con las baldosas del suelo de Villeroy & Boch - Stone White, Grey, Morning Green, Anthracite, Almond
- Máxima capacidad antideslizante, clase C

Instalación sencilla y segura

- 3 variantes de montaje para la máxima flexibilidad: montaje a ras, montaje sobre baldosas, montaje sobre zócalo

4 argumentos convincentes a favor de Quaryl®

- Único y preciso
- Sólido y robusto
- Limpio y seguro
- Cálido y de tacto agradable

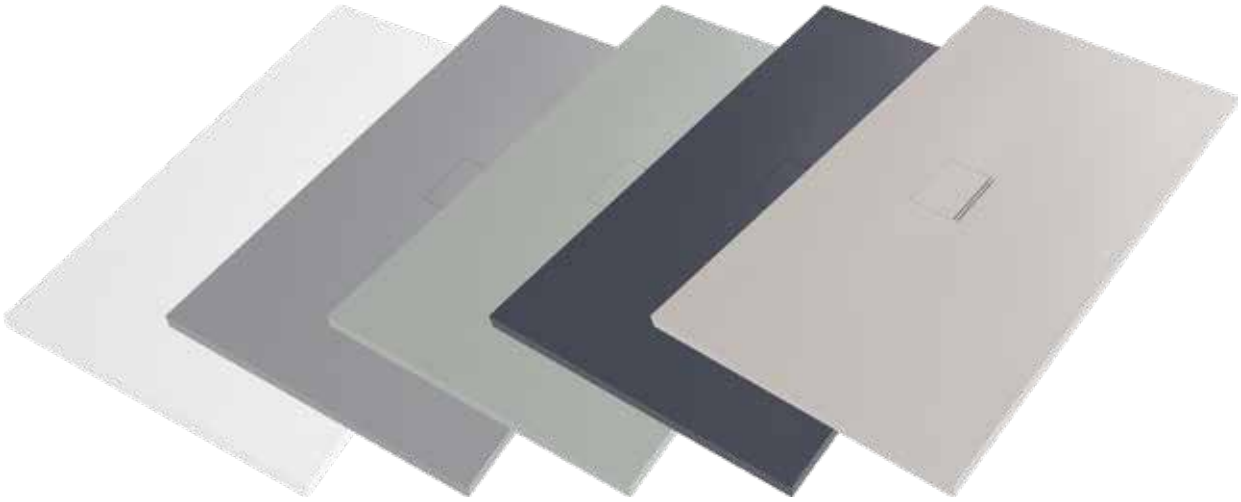

Platos de ducha Squaro Infinity

Colores opacos (Colorline)

RW Stone White | 3S Grey | R8 Morning Green | 1S Anthracite | AL Almond

No disponible en colores brillantes

Debido a los materiales utilizados, pueden aparecer ligeras diferencias de color entre la tapa del desagüe, la cenefa embellecedora y el plato de ducha, dependiendo de la iluminación.

Encontrará información sobre Squaro Infinity en nuestra página web: PRO.VILLEROY-BOCH.COM/SQUAROINFINITY

SQUARO INFINITY

€ sin I.V.A.

¿Cómo hago el pedido correcto?

Longitud	Anchura	Instalación a ras	Instalación superpuesta				
		Página 517, 518, 519, 520, 521	Página 517	Página 517, 520	Página 517, 518, 520	Página 517, 519, 520	Página 517, 518, 519, 520
		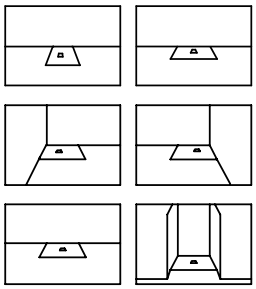	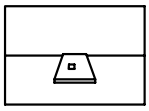	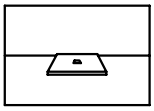	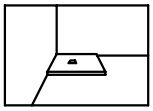	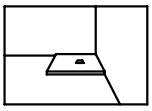	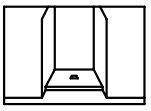
800	700	○	-	-	○	○	○
	750	○	-	-	○	○	○
	800	○	-	-	○	○	○
900	700	○	-	○	○	○	○
	750	○	-	○	○	○	○
	800	○	○	○	○	○	○
	900	○	○	○	○	○	○
1000	700	○	-	-	○	○	○
	750	○	-	-	○	○	○
	800	○	-	-	○	○	○
	900	○	○	○	○	○	○
	1000	○	○	○	○	○	○
1100	700	○	-	-	○	○	○
	750	○	-	-	○	○	○
	800	○	-	-	○	○	○
	900	○	-	-	○	○	○
1200	700	○	-	○	○	○	○
	750	○	-	○	○	○	○
	800	○	○	○	○	○	○
	900	○	○	○	○	○	○
1300	700	○	-	-	○	○	○
	750	○	-	-	○	○	○
	800	○	-	-	○	○	○
	900	○	-	-	○	○	○
1400	700	○	-	○	○	○	○
	750	○	-	○	○	○	○
	800	○	○	○	○	○	○
	900	○	○	○	○	○	○
	1000	○	-	-	-	-	-
1500	700	○	-	-	○	○	○
	750	○	-	-	○	○	○
	800	○	-	-	○	○	○
	900	○	-	-	○	○	○
	1000	○	-	-	-	-	-
1600	700	○	-	○	○	○	○
	750	○	-	○	○	○	○
	800	○	○	○	○	○	○
	900	○	○	○	○	○	○
	1000	○	-	-	○	○	○
1700	700	○	-	-	○	○	○
	750	○	-	-	○	○	○
	800	○	-	-	○	○	○
	900	○	-	-	○	○	○
	1000	○	-	-	○	○	○
1800	700	○	-	○	○	○	○
	750	○	-	○	○	○	○
	800	○	○	○	○	○	○
	900	○	-	○	○	○	○
	1000	○	○	○	○	○	○

Véanse otras medidas para cortes con precisión milimétrica en la página 522

El símbolo "o" significa: este tamaño es posible

SQUARO INFINITY modelos estándar de montaje universal (se puede cortar al tamaño deseado) Quaryl®

€ sin I.V.A.

Incluido en el suministro: Tapa del desagüe y banda en color mate a juego.
Debido a los materiales utilizados, pueden aparecer ligeras diferencias de color entre la tapa del desagüe, la cenefa embellecedora y el plato de ducha, dependiendo de la iluminación.

No incluido en el suministro: Todos los platos de ducha se suministran sin soporte (pie de ducha).

Información técnica: Capacidad de desagüe: 48 l/m
La altura de montaje del plato de ducha se puede reducir en 30 mm mediante el juego de desagüe Viega Ref. 634 100. Nota: Este juego de desagüe no cumple la norma EN 274.
Todos los platos de ducha son antideslizantes de clase C (según DIN 51097).
Estos platos de ducha no están cortados y se pueden emplear para todos los tipos de instalación (encastrados en el suelo, sobre el suelo, sobre zócalo).
El usuario puede cortar los platos de ducha de Quaryl siguiendo las instrucciones de montaje; encontrará un vídeo detallado en pro.villeroy-boch.com/squaroinfinity o usando el código QR de esta página.
Plato de ducha, acceso sin escalón



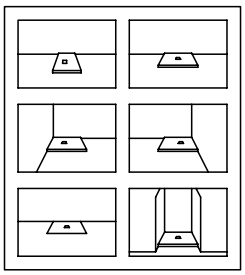

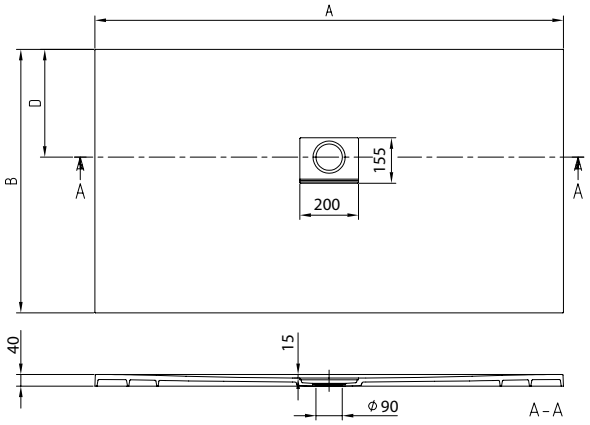

Referencia n°	Nombre y modelo	Dimensión L(A)xAn	Salida dim D	Profundidad (C)	kg/pza.	1S, 3S, AL, RW, R8	pza./ pal.
UDQ 1810 SQI 2V-XX	Squaro Infinity, modelos estándar de montaje universal (se puede cortar al tamaño deseado)	1800 x 1000	418	15	48,9	1.282,-	10
UDQ 1880 SQI 2V-XX		1800 x 800	318		37,8	1.147,-	10
UDQ 1690 SQI 2V-XX		1600 x 900	368		38,4	1.134,-	10
UDQ 1680 SQI 2V-XX		1600 x 800	318		34,3	1.065,-	10
UDQ 1490 SQI 2V-XX		1400 x 900	368		33,9	1.040,-	10
UDQ 1480 SQI 2V-XX		1400 x 800	318		30,1	1.040,-	10
UDQ 1290 SQI 2V-XX		1200 x 900	368		29,4	987,-	10
UDQ 1280 SQI 2V-XX		1200 x 800	318		26,4	987,-	10
UDQ 1010 SQI 1V-XX		1000 x 1000	418			1.025,-	10
UDQ 1090 SQI 2V-XX		1000 x 900	368		23,9	930,-	10
UDQ 9090 SQI 1V-XX		900 x 900			21,6	1.013,-	10
UDQ 9080 SQI 2V-XX		900 x 800	318		19,2	836,-	10

Accesorios para platos de ducha (opcional)

Número de artículo	Descripción	Precios
U91412300	Marco de instalación ViFrame, para platos de ducha pequeños de Quaryl (hasta 1000 x 1000 mm), altura regulable 90-175 mm, sin pata central	349,-
U91412400	Marco de instalación ViFrame, para platos de ducha grandes de Quaryl (a partir de 1000 x 1000 mm), altura regulable 90-175 mm, sin pata central	427,-
U90881299	Desagüe Tempoplex Plus, plástico, ø 90 mm, sin tapa	67,-
U91411000	Juego de instalación, para tamaños pequeños (900 x 800 - 1000 x 1000), incluye apoyo de poliestireno ajustable para el borde, incluye adhesivo, incluye cinta estanqueizadora, altura regulable 135 - 155 mm	277,-
U91411100	Juego de instalación, para tamaños grandes (1200 x 800 - 1800 x 1000), incluye apoyo de poliestireno ajustable para el borde, incluye adhesivo, incluye cinta estanqueizadora, altura regulable 135 - 155 mm, no adecuado para el tamaño 1200 x 1200 mm	380,-

XX = Sustituir por el código de los colores
Para más información sobre colores, véase la página al comienzo del capítulo.

SQUARO INFINITY montaje en esquina a la izquierda contra la pared Quaryl®

€ sin I.V.A.

Incluido en el suministro:
Debido a los materiales utilizados, pueden aparecer ligeras diferencias de color entre la tapa del desagüe, la cenefa embellecedora y el plato de ducha, dependiendo de la iluminación.
Tapa del desagüe y banda en color mate a juego.
El cargo adicional por el corte ya en el precio total!

No incluido en el suministro:
Todos los platos de ducha se suministran sin soporte (pie de ducha).
En los platos de ducha recortados, recomendamos aplicar un compuesto sellador conforme a ETAG 022 por debajo del plato de ducha, en la estructura sobre el suelo, para evitar que la estructura constructiva del suelo se humedezca.

Información técnica:
Plato de ducha cortado (lado sin tratar).
Capacidad de desagüe: 48 l/m
La altura de montaje del plato de ducha se puede reducir en 30 mm mediante el juego de desagüe Viega Ref. 634 100. Nota: Este juego de desagüe no cumple la norma EN 274.
Todos los platos de ducha son antideslizantes de clase C (según DIN 51097).
Se puede instalar como variante superpuesta en esquina, con el lado izquierdo contra la pared, en nicho o a ras.
El usuario puede cortar los platos de ducha de Quaryl siguiendo las instrucciones de montaje; encontrará un vídeo detallado en pro.villeroy-boch.com/squaroinfinity o usando el código QR de esta página.
Plato de ducha, acceso sin escalón
Estos platos de ducha están cortados por dos lados - en algunos tamaños, solo por el lado corto (ver tamaños marcados con *).



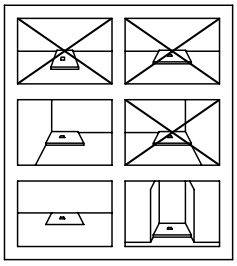

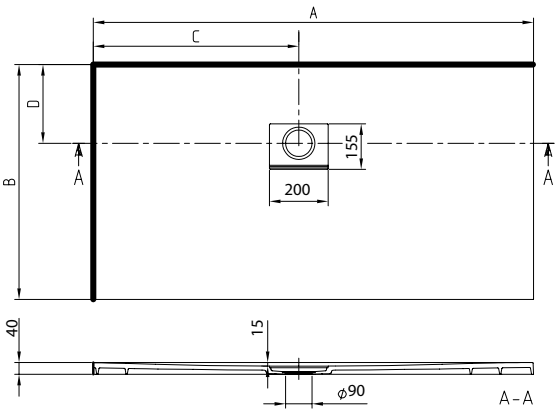

Referencia n°	Nombre y modelo	Dimensión L(A)xAn	Salida dim. C	Salida dim D	Profundidad (C)	kg/pza.	1S, 3S, AL, RW, R8	pza./ pal.
UDQ 1710 SQI 2LV-XX	Squaro Infinity, montaje en esquina a la izquierda contra la pared	1700 x 1000*	800	418	15	48,4	1.187,-	1
UDQ 1790 SQI 2LV-XX		1700 x 900		318		43,4	1.175,-	1
UDQ 1780 SQI 2LV-XX		1700 x 800*				36,4	1.106,-	1
UDQ 1775 SQI 2LV-XX		1700 x 750		268		34,6	1.065,-	1
UDQ 1770 SQI 2LV-XX		1700 x 700		218		33,6	1.025,-	1
UDQ 1610 SQI 2LV-XX		1600 x 1000*	700	418		45,4	1.201,-	1
UDQ 1590 SQI 2LV-XX		1500 x 900*		368		37,4	1.078,-	1
UDQ 1580 SQI 2LV-XX		1500 x 800*		318		33,6	1.013,-	1
UDQ 1575 SQI 2LV-XX		1500 x 750		268		32,6	970,-	1
UDQ 1570 SQI 2LV-XX		1500 x 700		218		31,6	930,-	1
UDQ 1390 SQI 2LV-XX		1300 x 900*	600	368		30,6	998,-	1
UDQ 1380 SQI 2LV-XX		1300 x 800*		318		28,6	998,-	1
UDQ 1375 SQI 2LV-XX		1300 x 750		268		27,6	998,-	1
UDQ 1370 SQI 2LV-XX		1300 x 700		218		26,6	870,-	1
UDQ 1190 SQI 2LV-XX		1100 x 900*	500	368		28,6	1.038,-	1
UDQ 1180 SQI 2LV-XX		1100 x 800*		318		25,6	1.013,-	1
UDQ 1175 SQI 2LV-XX		1100 x 750		268		23,6	998,-	1
UDQ 1170 SQI 2LV-XX		1100 x 700		218		22,6	959,-	1
UDQ 1075 SQI 2LV-XX		1000 x 750		268		21,6	930,-	1
UDQ 1070 SQI 2LV-XX		1000 x 700		218		20,6	930,-	1
UDQ 8080 SQI 1LV-XX		800 x 800*	350	318		18,6	903,-	1
UDQ 8075 SQI 2LV-XX		800 x 750		268			903,-	1
UDQ 8070 SQI 2LV-XX		800 x 700		218			903,-	1

Accesorios para platos de ducha (opcional)

Número de artículo	Descripción	Precios
U91412300	Marco de instalación ViFrame, para platos de ducha pequeños de Quaryl (hasta 1000 x 1000 mm), altura regulable 90-175 mm, sin pata central	349,-
U91412400	Marco de instalación ViFrame, para platos de ducha grandes de Quaryl (a partir de 1000 x 1000 mm), altura regulable 90-175 mm, sin pata central	427,-
U90881299	Desagüe Tempoplex Plus, plástico, ø 90 mm, sin tapa	67,-
U91411000	Juego de instalación, para tamaños pequeños (900 x 800 - 1000 x 1000), incluye apoyo de poliestireno ajustable para el borde, incluye adhesivo, incluye cinta estanqueizadora, altura regulable 135 - 155 mm	277,-
U91411100	Juego de instalación, para tamaños grandes (1200 x 800 - 1800 x 1000), incluye apoyo de poliestireno ajustable para el borde, incluye adhesivo, incluye cinta estanqueizadora, altura regulable 135 - 155 mm, no adecuado para el tamaño 1200 x 1200 mm	380,-

XX = Sustituir por el código de los colores
Para más información sobre colores, véase la página al comienzo del capítulo.

SQUARO INFINITY montaje en esquina a la derecha contra la pared Quaryl®

€ sin I.V.A.

Incluido en el suministro:
Tapa del desagüe y banda en color mate a juego.
Debido a los materiales utilizados, pueden aparecer ligeras diferencias de color entre la tapa del desagüe, la cenefa embellecedora y el plato de ducha, dependiendo de la iluminación.
El cargo adicional por el corte ya en el precio total!

No incluido en el suministro:
Todos los platos de ducha se suministran sin soporte (pie de ducha).
En los platos de ducha recortados, recomendamos aplicar un compuesto sellador conforme a ETAG 022 por debajo del plato de ducha, en la estructura sobre el suelo, para evitar que la estructura constructiva del suelo se humedezca.

Información técnica:
Plato de ducha cortado (lado sin tratar).
Capacidad de desagüe: 48 l/m
La altura de montaje del plato de ducha se puede reducir en 30 mm mediante el juego de desagüe Viega Ref. 634 100. Nota: Este juego de desagüe no cumple la norma EN 274.
Todos los platos de ducha son antideslizantes de clase C (según DIN 51097).
Se puede instalar como variante superpuesta en esquina, con el lado derecho contra la pared, en nicho o a ras.
El usuario puede cortar los platos de ducha de Quaryl siguiendo las instrucciones de montaje; encontrará un vídeo detallado en pro.villeroy-boch.com/squaroinfinity o usando el código QR de esta página.
Plato de ducha, acceso sin escalón
Estos platos de ducha están cortados por dos lados - en algunos tamaños, solo por el lado corto (ver tamaños marcados con *).



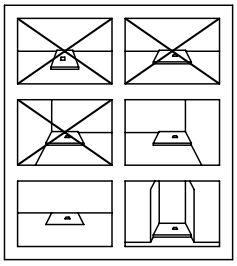

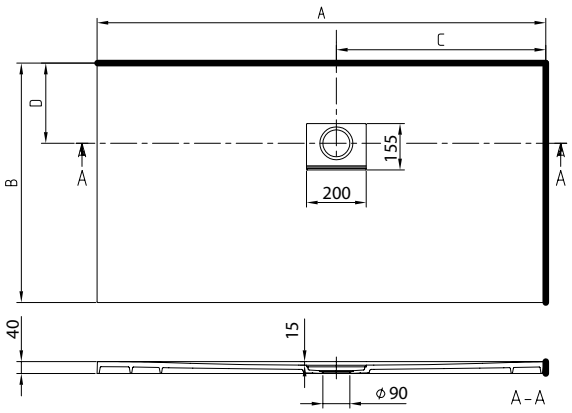

Quaryl®

Referencia n°	Nombre y modelo	Dimensión L(A)xAn	Salida dim. C	Salida dim D	Profundidad (C)	kg/pza.	1S, 3S, AL, RW, R8	pza./ pal.
UDQ 1710 SQI 2RV-XX	Squaro Infinity, montaje en esquina a la derecha contra la pared	1700 x 1000*	800	418	15	48,4	1.187,-	1
UDQ 1790 SQI 2RV-XX		1700 x 900		318		43,4	1.175,-	1
UDQ 1780 SQI 2RV-XX		1700 x 800*				36,4	1.106,-	1
UDQ 1775 SQI 2RV-XX		1700 x 750		268		34,6	1.065,-	1
UDQ 1770 SQI 2RV-XX		1700 x 700		218		33,6	1.025,-	1
UDQ 1610 SQI 2RV-XX		1600 x 1000*	700	418		45,4	1.201,-	1
UDQ 1590 SQI 2RV-XX		1500 x 900*		368		37,4	1.078,-	1
UDQ 1580 SQI 2RV-XX		1500 x 800*		318		33,6	1.013,-	1
UDQ 1575 SQI 2RV-XX		1500 x 750		268		32,1	970,-	1
UDQ 1570 SQI 2RV-XX		1500 x 700		218		31,6	930,-	1
UDQ 1390 SQI 2RV-XX		1300 x 900*	600	368		30,6	998,-	1
UDQ 1380 SQI 2RV-XX		1300 x 800*		318		28,6	998,-	1
UDQ 1375 SQI 2RV-XX		1300 x 750		268		27,6	998,-	1
UDQ 1370 SQI 2RV-XX		1300 x 700		218		26,6	870,-	1
UDQ 1190 SQI 2RV-XX		1100 x 900*	500	368		28,6	1.038,-	1
UDQ 1180 SQI 2RV-XX		1100 x 800*		318		25,6	1.013,-	1
UDQ 1175 SQI 2RV-XX		1100 x 750		268		23,6	998,-	1
UDQ 1170 SQI 2RV-XX		1100 x 700		218		22,6	959,-	1
UDQ 1075 SQI 2RV-XX		1000 x 750		268		21,6	930,-	1
UDQ 1070 SQI 2RV-XX		1000 x 700		218		20,6	930,-	1
UDQ 8080 SQI 1RV-XX		800 x 800*	350	318		18,6	903,-	1
UDQ 8075 SQI 2RV-XX		800 x 750		268			903,-	1
UDQ 8070 SQI 2RV-XX		800 x 700		218			903,-	1

Accesorios para platos de ducha (opcional)

Número de artículo	Descripción	Precios
U91412300	Marco de instalación ViFrame, para platos de ducha pequeños de Quaryl (hasta 1000 x 1000 mm), altura regulable 90-175 mm, sin pata central	349,-
U91412400	Marco de instalación ViFrame, para platos de ducha grandes de Quaryl (a partir de 1000 x 1000 mm), altura regulable 90-175 mm, sin pata central	427,-
U90881299	Desagüe Tempoplex Plus, plástico, ø 90 mm, sin tapa	67,-
U91411000	Juego de instalación, para tamaños pequeños (900 x 800 - 1000 x 1000), incluye apoyo de poliestireno ajustable para el borde, incluye adhesivo, incluye cinta estanqueizadora, altura regulable 135 - 155 mm	277,-
U91411100	Juego de instalación, para tamaños grandes (1200 x 800 - 1800 x 1000), incluye apoyo de poliestireno ajustable para el borde, incluye adhesivo, incluye cinta estanqueizadora, altura regulable 135 - 155 mm, no adecuado para el tamaño 1200 x 1200 mm	380,-

XX = Sustituir por el código de los colores
Para más información sobre colores, véase la página al comienzo del capítulo.

SQUARO INFINITY lado largo cortado junto a la pared, encastre universal Quaryl®

€ sin I.V.A.

Incluido en el suministro:
Debido a los materiales, la incidencia de la luz puede provocar ligeras diferencias de color entre la tapa del desagüe y el plato de ducha.
Tapa del desagüe y banda en color mate a juego.
El cargo adicional por el corte ya en el precio total!

No incluido en el suministro:
Todos los platos de ducha se suministran sin soporte (pie de ducha).
En los platos de ducha recortados, recomendamos aplicar un compuesto sellador conforme a ETAG 022 por debajo del plato de ducha, en la estructura sobre el suelo, para evitar que la estructura constructiva del suelo se humedezca.

Información técnica:
Plato de ducha cortado (lado sin tratar).
Capacidad de desagüe: 48 l/m
La altura de montaje del plato de ducha se puede reducir en 30 mm mediante el juego de desagüe Viega Ref. 634 100. Nota: Este juego de desagüe no cumple la norma EN 274.
Todos los platos de ducha son antideslizantes de clase C (según DIN 51097).
El usuario puede cortar los platos de ducha de Quaryl siguiendo las instrucciones de montaje; encontrará un vídeo detallado en pro.villeroy-boch.com/squaroinfinity o usando el código QR de esta página.
Se puede instalar centrada, como variante superpuesta en esquina, con el lado derecho o el izquierdo contra la pared, en nicho o a ras.
Plato de ducha, acceso sin escalón

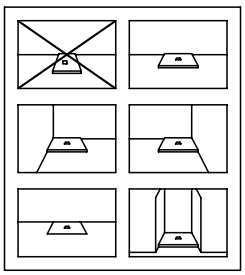

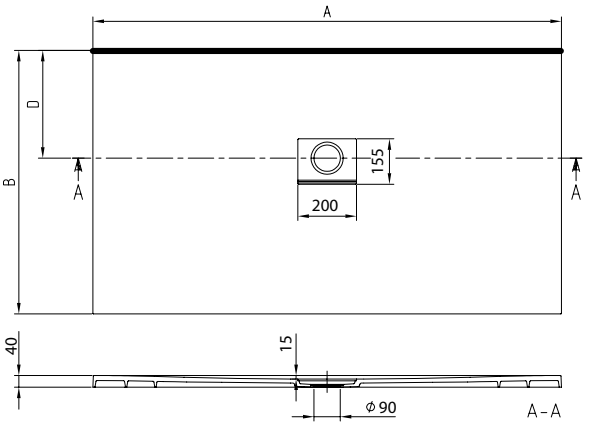

Referencia n°	Nombre y modelo	Dimensión L(A)xAn	Salida dim D	Profundidad (C)	kg/pza.	1S, 3S, AL, RW, R8	pza./ pal.
UDQ 1890 SQI 2BV-XX	Squaro Infinity, lado largo cortado junto a la pared, encastre universal	1800 x 900	318	15	46,4	1.214,-	1
UDQ 1875 SQI 2BV-XX		1800 x 750	268		36,4	1.106,-	1
UDQ 1870 SQI 2BV-XX		1800 x 700	218		35,4	1.065,-	1
UDQ 1675 SQI 2BV-XX		1600 x 750	268		33,6	1.025,-	1
UDQ 1670 SQI 2BV-XX		1600 x 700	218		32,6	987,-	1
UDQ 1475 SQI 2BV-XX		1400 x 750	268		31,6	1.040,-	1
UDQ 1470 SQI 2BV-XX		1400 x 700	218		30,6	1.025,-	1
UDQ 1275 SQI 2BV-XX		1200 x 750	268		26,6	987,-	1
UDQ 1270 SQI 2BV-XX		1200 x 700	218		25,6	857,-	1
UDQ 1080 SQI 2BV-XX		1000 x 800	268		22,6	930,-	1
UDQ 9075 SQI 2BV-XX		900 x 750			19,6	794,-	1
UDQ 9070 SQI 2BV-XX		900 x 700	218		18,6	753,-	1

Accesorios para platos de ducha (opcional)

Número de artículo	Descripción	Precios
U91412300	Marco de instalación ViFrame, para platos de ducha pequeños de Quaryl (hasta 1000 x 1000 mm), altura regulable 90-175 mm, sin pata central	349,-
U91412400	Marco de instalación ViFrame, para platos de ducha grandes de Quaryl (a partir de 1000 x 1000 mm), altura regulable 90-175 mm, sin pata central	427,-
U90881299	Desagüe Tempoplex Plus, plástico, ø 90 mm, sin tapa	67,-
U91411000	Juego de instalación, para tamaños pequeños (900 x 800 - 1000 x 1000), incluye apoyo de poliestireno ajustable para el borde, incluye adhesivo, incluye cinta estanqueizadora, altura regulable 135 - 155 mm	277,-
U91411100	Juego de instalación, para tamaños grandes (1200 x 800 - 1800 x 1000), incluye apoyo de poliestireno ajustable para el borde, incluye adhesivo, incluye cinta estanqueizadora, altura regulable 135 - 155 mm, no adecuado para el tamaño 1200 x 1200 mm	380,-

XX = Sustituir por el código de los colores
Para más información sobre colores, véase la página al comienzo del capítulo.

SQUARO INFINITY Instalación a ras / en nicho Quaryl®

€ sin I.V.A.

Incluido en el suministro:
Tapa del desagüe y banda en color mate a juego.
Debido a los materiales utilizados, pueden aparecer ligeras diferencias de color entre la tapa del desagüe, la cenefa embellecedora y el plato de ducha, dependiendo de la iluminación.
El cargo adicional por el corte ya en el precio total!

No incluido en el suministro:
Todos los platos de ducha se suministran sin soporte (pie de ducha).
En los platos de ducha recortados, recomendamos aplicar un compuesto sellador conforme a ETAG 022 por debajo del plato de ducha, en la estructura sobre el suelo, para evitar que la estructura constructiva del suelo se humedezca.

Información técnica:
Plato de ducha cortado (lado sin tratar).
Capacidad de desagüe: 48 l/m
La altura de montaje del plato de ducha se puede reducir en 30 mm mediante el juego de desagüe Viega Ref. 634 100. Nota: Este juego de desagüe no cumple la norma EN 274.
Todos los platos de ducha son antideslizantes de clase C (según DIN 51097).
Se puede instalar como variante superpuesta, en nicho o a ras.
El usuario puede cortar los platos de ducha de Quaryl siguiendo las instrucciones de montaje; encontrará un vídeo detallado en pro.villeroy-boch.com/squaroinfinity o usando el código QR de esta página.
Plato de ducha, acceso sin escalón
Estos platos de ducha están cortados por tres lados - en algunos tamaños, solo por el lado corto (ver tamaños marcados con *).

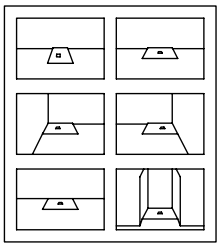

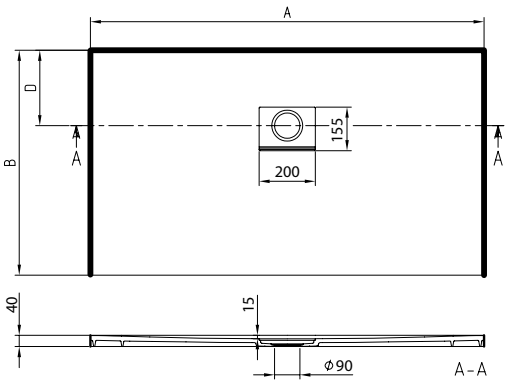

Quaryl®

Referencia n°	Nombre y modelo	Dimensión L(A)xAn	Salida dim D	Profundidad (C)	kg/pza.	1S, 3S, AL, RW, R8	pza./ pal.
UDQ 1710 SQI 2IV-XX		1700 x 1000*	418		48,4	1.187,-	1
UDQ 1790 SQI 2IV-XX		1700 x 900	318		43,4	1.175,-	1
UDQ 1780 SQI 2IV-XX		1700 x 800*			36,4	1.106,-	1
UDQ 1775 SQI 2IV-XX		1700 x 750	268		34,6	1.065,-	1
UDQ 1770 SQI 2IV-XX		1700 x 700	218		33,6	1.025,-	1
UDQ 1610 SQI 2IV-XX		1600 x 1000*	418		45,4	1.201,-	1
UDQ 1510 SQI 2IV-XX		1500 x 1000*			42,4	1.147,-	1
UDQ 1590 SQI 2IV-XX		1500 x 900*	368		37,4	1.078,-	1
UDQ 1580 SQI 2IV-XX		1500 x 800*	318		33,6	1.013,-	1
UDQ 1575 SQI 2IV-XX		1500 x 750	268		32,6	970,-	1
UDQ 1570 SQI 2IV-XX		1500 x 700	218		31,6	930,-	1
UDQ 1410 SQI 2IV-XX		1400 x 1000*	418		39,4	1.106,-	1
UDQ 1390 SQI 2IV-XX	Squaro Infinity, Instalación a ras / en nicho	1300 x 900*	368	15	30,6	998,-	1
UDQ 1380 SQI 2IV-XX		1300 x 800*	318		28,6	998,-	1
UDQ 1375 SQI 2IV-XX		1300 x 750	268		27,6	998,-	1
UDQ 1370 SQI 2IV-XX		1300 x 700	218		26,6	870,-	1
UDQ 1190 SQI 2IV-XX		1100 x 900*	368		28,6	1.038,-	1
UDQ 1180 SQI 2IV-XX		1100 x 800	318		25,6	1.013,-	1
UDQ 1175 SQI 2IV-XX		1100 x 750	268		23,6	998,-	1
UDQ 1170 SQI 2IV-XX		1100 x 700	218		22,6	959,-	1
UDQ 1075 SQI 2IV-XX		1000 x 750	268		21,6	930,-	1
UDQ 1070 SQI 2IV-XX		1000 x 700	218		20,6	930,-	1
UDQ 8080 SQI 1IV-XX		800 x 800*	318			903,-	1
UDQ 8075 SQI 2IV-XX		800 x 750	268		18,6	903,-	1
UDQ 8070 SQI 2IV-XX		800 x 700	218			903,-	1

Accesorios para platos de ducha (opcional)

Número de artículo	Descripción	Precios
U91412300	Marco de instalación ViFrame, para platos de ducha pequeños de Quaryl (hasta 1000 x 1000 mm), altura regulable 90-175 mm, sin pata central	349,-
U91412400	Marco de instalación ViFrame, para platos de ducha grandes de Quaryl (a partir de 1000 x 1000 mm), altura regulable 90-175 mm, sin pata central	427,-
U90881299	Desagüe Tempoplex Plus, plástico, ø 90 mm, sin tapa	67,-
U91411000	Juego de instalación, para tamaños pequeños (900 x 800 - 1000 x 1000), incluye apoyo de poliestireno ajustable para el borde, incluye adhesivo, incluye cinta estanqueizadora, altura regulable 135 - 155 mm	277,-
U91411100	Juego de instalación, para tamaños grandes (1200 x 800 - 1800 x 1000), incluye apoyo de poliestireno ajustable para el borde, incluye adhesivo, incluye cinta estanqueizadora, altura regulable 135 - 155 mm, no adecuado para el tamaño 1200 x 1200 mm	380,-

XX = Sustituir por el código de los colores
Para más información sobre colores, véase la página al comienzo del capítulo.

Villeroy & Boch 1748

FORMULARIO DE PEDIDO PLATOS DE DUCHA SQUARO INFINITY

€ sin I.V.A.

Número de pedido mayorista:

Nombre:

Persona de contacto:

Postal / Ciudad:

Carretera:

Fax:

Teléfono:

Firma:

Atención:
La longitud y la anchura representan el tamaño real del plato de ducha deseado
Asegúrese de dejar, como mínimo, un espacio de 5 mm para amortiguar la dilatación del plato de ducha.

Números de artículo

Longitud A (ver opciones de selección): mm (tolerancia 0/+1 mm)

Ancho B (ver posibilidades de selección): mm (tolerancia 0/+1 mm)

Posibilidades de selección: = zona recortable

Color del plato de ducha: ☐ 1S (Anthracite) ☐ 3S (Grey) ☐ RW (Stone White) ☐ R8 (Morning Green) ☐ AL (Almond)

Dimensiones personalizadas para instalación a ras o sobre superficie

Posición de instalación:

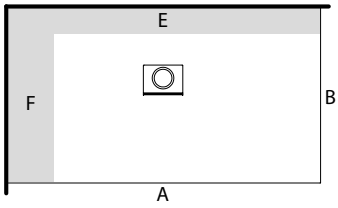

☐

Modelo para izquierda (el lado izquierdo está cortado y colocado contra la pared, instalado a ras o sobre el suelo)

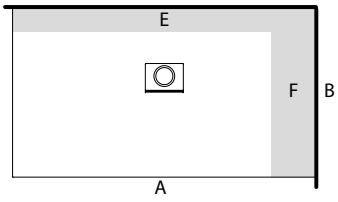

☐

Versión derecha (lado derecho recortado y situado contra la pared, integrado a ras o 40mm sobre el suelo)

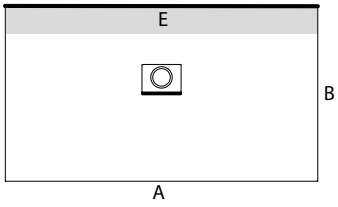

☐

Variante de pared* (instalada a ras o sobre el suelo)

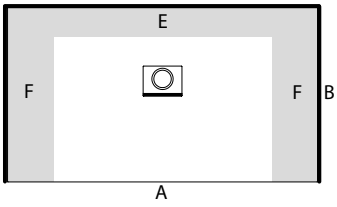

☐

Variante de nicho (instalada a ras o sobre el suelo)

* En las variantes sobre suelo, esta longitud (A) se basa en los tamaños „Modelos estándar de montaje universal“ (véase la página 517)

Medidas para formas especiales

Posición de instalación:

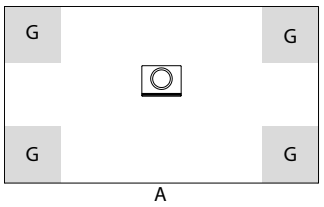

☐

Adjuntar plano

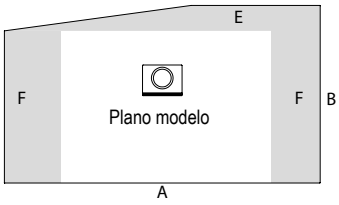

☐

Adjuntar plano

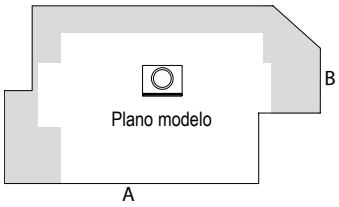

☐

Adjuntar plano

Dimensión L(A)xAnxAl	Máximas opciones de corte (E/F/G)
1800 x 1000	200 / 200 / 300 x 300
1800 x 800	100 / 200 / 300 x 300
1600 x 900	
1600 x 800	
1400 x 900	
1400 x 800	
1200 x 1200	200 / 200 / 300 x 300
1200 x 900	100 / 200 / 300 x 300
1200 x 800	
1000 x 1000	100 / 100 / 300 x 300
1000 x 900	
900 x 900	
900 x 800	

Referencia n°	Categoría de precio	Profundidad (C)	Salida ø	Salida LxAn	1S, 3S, AL, RW, R8	pza./pal.
UDQ 1810 SQI 2MV-XX	desde 1800 x 1000 mm hasta 1400 x 700 mm	15	90	200 x 155	1.485,-	1
UDQ 1490 SQI 2MV-XX	desde 1400 x 900 mm hasta 700 x 700 mm				1.240,-	1

Nota: No se pueden realizar las dimensiones entre 1200 x 1000 mm y 1400 x 1000 mm.

ARCHITECTURA MetalRim (Cuadrado) Acrílico (15 mm)

€ sin I.V.A.

Incluido en el suministro: Tapa de desagüe en Blanco Alpino (01), con los colores mate, tapa de desagüe en colores mate a juego. Debido a los materiales, la incidencia de la luz puede provocar ligeras diferencias de color entre la tapa del desagüe y el plato de ducha.

No incluido en el suministro: Todos los platos de ducha se suministran sin soporte (pie de ducha).
En los casos con borde metálico y una altura de borde de 15 mm, recomendamos aplicar un compuesto sellador conforme a ETAG 022 por debajo del plato de ducha, en la estructura sobre el suelo, para evitar que la estructura constructiva del suelo se humedezca.

Información técnica: La superficie antideslizante VILBOGRIP (antideslizante clase C) se pueden encargar con el color 01
La altura de montaje del plato de ducha se puede reducir en 30 mm mediante el juego de desagüe Viega Ref. 634 100. Nota: Este juego de desagüe no cumple la norma EN 274.
Todos los platos de ducha en los colores Colorline están clasificados en la clase antideslizante B.
Los platos de ducha en los nuevos colores Colorline no están disponibles para todas las dimensiones.

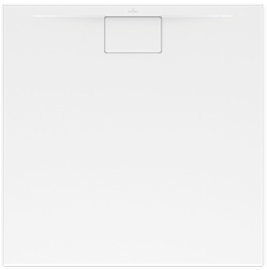

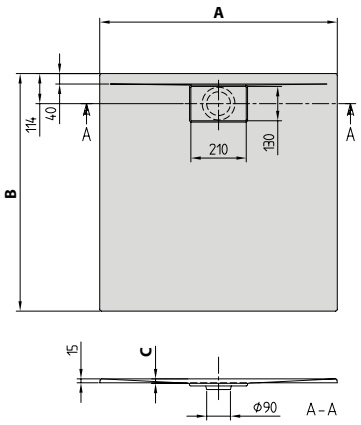

Referencia n°	Nombre y modelo	Dimensión L(A) xAn	Profundidad (C)	kg/pza.	01	1S, 3S, RW, AL	pza./ pal.
UDA 1010 ARA 115V-XX	Architectura, MetalRim	1000 x 1000	19	15,5	598,-	700,-	15
UDA 1010 ARA 115GV-01	Architectura, MetalRim, incl. antideslizamiento (VILBOGRIP)			16	774,-		15
UDA 9090 ARA 115V-XX	Architectura, MetalRim	900 x 900	17	11	530,-	623,-	15
UDA 9090 ARA 115GV-01	Architectura, MetalRim, incl. antideslizamiento (VILBOGRIP)				707,-		15
UDA 8080 ARA 115V-XX	Architectura, MetalRim	800 x 800	15		464,-	543,-	15
UDA 8080 ARA 115GV-01	Architectura, MetalRim, incl. antideslizamiento (VILBOGRIP)				640,-		15

Accesorios para platos de ducha (opcional)

Número de artículo	Descripción	Precios
U91412100	Marco de instalación ViFrame, para platos de ducha pequeños de cerámica o acrílico (hasta 1000 x 1000 mm), altura regulable 90-175 mm, incl. 2 patas centrales	388,-
U91412200	Marco de instalación ViFrame, para platos de ducha grandes de cerámica o acrílico (a partir de 1000 x 1000 mm), altura regulable 90-175 mm, incl. 4 patas centrales	465,-
U82990000	Patas, Acero, altura regulable 105 – 190 mm	104,-
U90881299	Desagüe Tempoplex Plus, plástico, ø 90 mm, sin tapa	67,-
U91411200	Juego de instalación, para tamaños pequeños (800 x 800 - 1000 x 1000), incluye apoyo de poliestireno ajustable para el borde, incluye cinta estanqueizadora, incluye 2 bloques de poliestierno expandido como soporte para el suelo, altura regulable 135 - 155 mm	193,-
U91411300	Juego de instalación, para tamaños grandes (1200 x 700 - 1800 x 900), incluye apoyo de poliestireno ajustable para el borde, incluye cinta estanqueizadora, incluye 3 bloques de poliestierno expandido como soporte para el suelo, altura regulable 135 - 155 mm	274,-

XX = Sustituir por el código de los colores
Para más información sobre colores, véase la página al comienzo del capítulo.

ARCHITECTURA MetalRim (Rectangular) Acrílico (15 mm)

€ sin I.V.A.

Incluido en el suministro: Tapa de desagüe en Blanco Alpino (01), con los colores mate, tapa de desagüe en colores mate a juego. Debido a los materiales, la incidencia de la luz puede provocar ligeras diferencias de color entre la tapa del desagüe y el plato de ducha.

No incluido en el suministro: Todos los platos de ducha se suministran sin soporte (pie de ducha).
En los casos con borde metálico y una altura de borde de 15 mm, recomendamos aplicar un compuesto sellador conforme a ETAG 022 por debajo del plato de ducha, en la estructura sobre el suelo, para evitar que la estructura constructiva del suelo se humedezca.

Información técnica: La superficie antideslizante VILBOGRIP (antideslizante clase C) se pueden encargar con el color 01
La altura de montaje del plato de ducha se puede reducir en 30 mm mediante el juego de desagüe Viega Ref. 634 100. Nota: Este juego de desagüe no cumple la norma EN 274.
Todos los platos de ducha en los colores Colorline están clasificados en la clase antideslizante B.
A partir del tamaño 1400 x 900 se necesitas dos grupos de apoyos (U82990000)..
Los platos de ducha en los nuevos colores Colorline no están disponibles para todas las dimensiones.

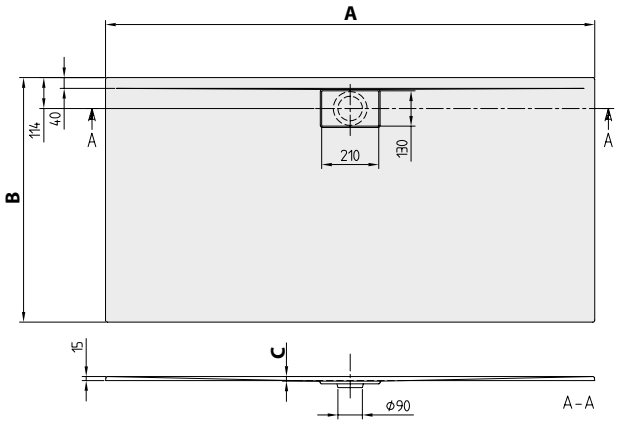

Referencia n°	Nombre y modelo	Dimensión L(A) xAn	Profundidad (C)	kg/pza.	01	1S, 3S, RW, AL	pza./ pal.
UDA 1890 ARA 215V-XX	Architectura, MetalRim	1800 x 900	17	27	861,-	1.013,-	15
UDA 1890 ARA 215GV-01	Architectura, MetalRim, incl. antideslizamiento (VILBOGRIP)			30	1.038,-		15
UDA 1880 ARA 215V-XX	Architectura, MetalRim	1800 x 800		24	847,-		15
UDA 1880 ARA 215GV-01	Architectura, MetalRim, incl. antideslizamiento (VILBOGRIP)			28	1.022,-		15
UDA 1790 ARA 215V-XX	Architectura, MetalRim	1700 x 900		25	803,-		15
UDA 1790 ARA 215GV-01	Architectura, MetalRim, incl. antideslizamiento (VILBOGRIP)			29	978,-		15
UDA 1780 ARA 215V-XX	Architectura, MetalRim	1700 x 800	16	23	787,-		15
UDA 1780 ARA 215GV-01	Architectura, MetalRim, incl. antideslizamiento (VILBOGRIP)			24	962,-		15
UDA 1775 ARA 215V-XX	Architectura, MetalRim	1700 x 750		21	774,-		15
UDA 1775 ARA 215GV-01	Architectura, MetalRim, incl. antideslizamiento (VILBOGRIP)				950,-		15
UDA 1770 ARA 215V-XX	Architectura, MetalRim	1700 x 700		20	757,-		15
UDA 1770 ARA 215GV-01	Architectura, MetalRim, incl. antideslizamiento (VILBOGRIP)			18	934,-		15
UDA 1690 ARA 215V-XX	Architectura, MetalRim	1600 x 900	17	24	774,-	910,-	15
UDA 1690 ARA 215GV-01	Architectura, MetalRim, incl. antideslizamiento (VILBOGRIP)			27	950,-		15
UDA 1680 ARA 215V-XX	Architectura, MetalRim	1600 x 800	15	21	757,-		15
UDA 1680 ARA 215GV-01	Architectura, MetalRim, incl. antideslizamiento (VILBOGRIP)			22	934,-		15
UDA 1675 ARA 215V-XX	Architectura, MetalRim	1600 x 750		20	745,-		15
UDA 1675 ARA 215GV-01	Architectura, MetalRim, incl. antideslizamiento (VILBOGRIP)				921,-		15
UDA 1670 ARA 215V-XX	Architectura, MetalRim	1600 x 700			730,-		15
UDA 1670 ARA 215GV-01	Architectura, MetalRim, incl. antideslizamiento (VILBOGRIP)				904,-		15

Accesorios para platos de ducha (opcional)

Número de artículo	Descripción	Precios
U91412100	Marco de instalación ViFrame, para platos de ducha pequeños de cerámica o acrílico (hasta 1000 x 1000 mm), altura regulable 90-175 mm, incl. 2 patas centrales	388,-
U91412200	Marco de instalación ViFrame, para platos de ducha grandes de cerámica o acrílico (a partir de 1000 x 1000 mm), altura regulable 90-175 mm, incl. 4 patas centrales	465,-
U82990000	Patas, Acero, altura regulable 105 – 190 mm	104,-
U90881299	Desagüe Tempoplex Plus, plástico, ø 90 mm, sin tapa	67,-
U91411200	Juego de instalación, para tamaños pequeños (800 x 800 - 1000 x 1000), incluye apoyo de poliestireno ajustable para el borde, incluye cinta estanqueizadora, incluye 2 bloques de poliestierno expandido como soporte para el suelo, altura regulable 135 - 155 mm	193,-
U91411300	Juego de instalación, para tamaños grandes (1200 x 700 - 1800 x 900), incluye apoyo de poliestireno ajustable para el borde, incluye cinta estanqueizadora, incluye 3 bloques de poliestierno expandido como soporte para el suelo, altura regulable 135 - 155 mm	274,-

XX = Sustituir por el código de los colores
Para más información sobre colores, véase la página al comienzo del capítulo.

ARCHITECTURA MetalRim (Rectangular) Acrílico (15 mm)

€ sin I.V.A.

Incluido en el suministro: Tapa de desagüe en Blanco Alpino (01), con los colores mate, tapa de desagüe en colores mate a juego. Debido a los materiales, la incidencia de la luz puede provocar ligeras diferencias de color entre la tapa del desagüe y el plato de ducha.

No incluido en el suministro: Todos los platos de ducha se suministran sin soporte (pie de ducha).
En los casos con borde metálico y una altura de borde de 15 mm, recomendamos aplicar un compuesto sellador conforme a ETAG 022 por debajo del plato de ducha, en la estructura sobre el suelo, para evitar que la estructura constructiva del suelo se humedezca.

Información técnica: La superficie antideslizante VILBOGRIP (antideslizante clase C) se pueden encargar con el color 01
La altura de montaje del plato de ducha se puede reducir en 30 mm mediante el juego de desagüe Viega Ref. 634 100. Nota: Este juego de desagüe no cumple la norma EN 274.
Todos los platos de ducha en los colores Colorline están clasificados en la clase antideslizante B.
A partir del tamaño 1400 x 900 se necesitas dos grupos de apoyos (U82990000)..
Los platos de ducha en los nuevos colores Colorline no están disponibles para todas las dimensiones.

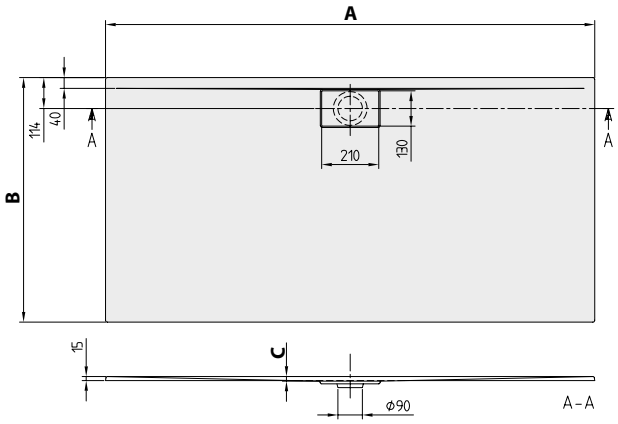

Referencia n°	Nombre y modelo	Dimensión L(A) xAn	Profundidad (C)	kg/pza.	01	1S, 3S, RW, AL	pza./ pal.
UDA 1510 ARA 215V-XX	Architectura, MetalRim	1500 x 1000	19	25	787,-		15
UDA 1510 ARA 215GV-01	Architectura, MetalRim, incl. antideslizamiento (VILBOGRIP)			28	962,-		15
UDA 1590 ARA 215V-XX	Architectura, MetalRim	1500 x 900	17	23	745,-		15
UDA 1590 ARA 215GV-01	Architectura, MetalRim, incl. antideslizamiento (VILBOGRIP)			25	921,-		15
UDA 1580 ARA 215V-XX	Architectura, MetalRim	1500 x 800	15	20	730,-		15
UDA 1580 ARA 215GV-01	Architectura, MetalRim, incl. antideslizamiento (VILBOGRIP)			21	904,-		15
UDA 1490 ARA 215V-XX	Architectura, MetalRim	1400 x 900	17		687,-	803,-	15
UDA 1490 ARA 215GV-01	Architectura, MetalRim, incl. antideslizamiento (VILBOGRIP)			22	862,-		15
UDA 1480 ARA 215V-XX	Architectura, MetalRim	1400 x 800	15	17	671,-		15
UDA 1480 ARA 215GV-01	Architectura, MetalRim, incl. antideslizamiento (VILBOGRIP)			21	847,-		15
UDA 1475 ARA 215V-XX	Architectura, MetalRim	1400 x 750	14	17	654,-		15
UDA 1475 ARA 215GV-01	Architectura, MetalRim, incl. antideslizamiento (VILBOGRIP)			18	829,-		15
UDA 1470 ARA 215V-XX	Architectura, MetalRim	1400 x 700	13	17,5	640,-		15
UDA 1470 ARA 215GV-01	Architectura, MetalRim, incl. antideslizamiento (VILBOGRIP)			17	816,-		15
UDA 1290 ARA 215V-XX	Architectura, MetalRim	1200 x 900	17	16,5	598,-	700,-	15
UDA 1290 ARA 215GV-01	Architectura, MetalRim, incl. antideslizamiento (VILBOGRIP)			19	774,-		15
UDA 1280 ARA 215V-XX	Architectura, MetalRim	1200 x 800	15	16	581,-	681,-	15
UDA 1280 ARA 215GV-01	Architectura, MetalRim, incl. antideslizamiento (VILBOGRIP)			18	756,-		15
UDA 1275 ARA 215V-XX	Architectura, MetalRim	1200 x 750	14	15	564,-		15
UDA 1275 ARA 215GV-01	Architectura, MetalRim, incl. antideslizamiento (VILBOGRIP)				741,-		15
UDA 1270 ARA 215V-XX	Architectura, MetalRim	1200 x 700	13	14	553,-		15
UDA 1270 ARA 215GV-01	Architectura, MetalRim, incl. antideslizamiento (VILBOGRIP)				730,-		15

Accesorios para platos de ducha (opcional)

Número de artículo	Descripción	Precios
U91412100	Marco de instalación ViFrame, para platos de ducha pequeños de cerámica o acrílico (hasta 1000 x 1000 mm), altura regulable 90-175 mm, incl. 2 patas centrales	388,-
U91412200	Marco de instalación ViFrame, para platos de ducha grandes de cerámica o acrílico (a partir de 1000 x 1000 mm), altura regulable 90-175 mm, incl. 4 patas centrales	465,-
U82990000	Patas, Acero, altura regulable 105 – 190 mm	104,-
U90881299	Desagüe Tempoplex Plus, plástico, ø 90 mm, sin tapa	67,-
U91411200	Juego de instalación, para tamaños pequeños (800 x 800 - 1000 x 1000), incluye apoyo de poliestireno ajustable para el borde, incluye cinta estanqueizadora, incluye 2 bloques de poliestierno expandido como soporte para el suelo, altura regulable 135 - 155 mm	193,-
U91411300	Juego de instalación, para tamaños grandes (1200 x 700 - 1800 x 900), incluye apoyo de poliestireno ajustable para el borde, incluye cinta estanqueizadora, incluye 3 bloques de poliestierno expandido como soporte para el suelo, altura regulable 135 - 155 mm	274,-

XX = Sustituir por el código de los colores
Para más información sobre colores, véase la página al comienzo del capítulo.

ARCHITECTURA MetalRim (Rectangular) Acrílico (15 mm)

€ sin I.V.A.

Incluido en el suministro: Tapa de desagüe en Blanco Alpino (01), con los colores mate, tapa de desagüe en colores mate a juego. Debido a los materiales, la incidencia de la luz puede provocar ligeras diferencias de color entre la tapa del desagüe y el plato de ducha.

No incluido en el suministro: Todos los platos de ducha se suministran sin soporte (pie de ducha).
En los casos con borde metálico y una altura de borde de 15 mm, recomendamos aplicar un compuesto sellador conforme a ETAG 022 por debajo del plato de ducha, en la estructura sobre el suelo, para evitar que la estructura constructiva del suelo se humedezca.

Información técnica: La superficie antideslizante VILBOGRIP (antideslizante clase C) se pueden encargar con el color 01
La altura de montaje del plato de ducha se puede reducir en 30 mm mediante el juego de desagüe Viega Ref. 634 100. Nota: Este juego de desagüe no cumple la norma EN 274.
Todos los platos de ducha en los colores Colorline están clasificados en la clase antideslizante B.
Los platos de ducha en los nuevos colores Colorline no están disponibles para todas las dimensiones.



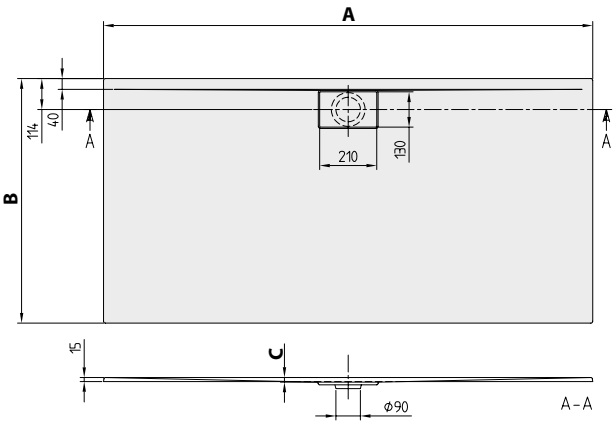

Referencia n°	Nombre y modelo	Dimensión L(A) xAn	Profundidad (C)	kg/pza.	01	1S, 3S, RW, AL	pza./ pal.
UDA 1090 ARA 215V-XX	Architectura, MetalRim	1000 x 900	17	15	540,-	632,-	15
UDA 1090 ARA 215GV-01	Architectura, MetalRim, incl. antideslizamiento (VILBOGRIP)				716,-		15
UDA 1070 ARA 215V-XX	Architectura, MetalRim	1000 x 700	13	11,5	523,-		15
UDA 1070 ARA 215GV-01	Architectura, MetalRim, incl. antideslizamiento (VILBOGRIP)			12	700,-		15
UDA 1080 ARA 215V-XX	Architectura, MetalRim	1000 x 800	15	14	530,-	623,-	15
UDA 1080 ARA 215GV-01	Architectura, MetalRim, incl. antideslizamiento (VILBOGRIP)				707,-		15
UDA 1075 ARA 215V-XX	Architectura, MetalRim	1000 x 750	14	12	530,-		15
UDA 1075 ARA 215GV-01	Architectura, MetalRim, incl. antideslizamiento (VILBOGRIP)			13	707,-		15
UDA 9080 ARA 215V-XX	Architectura, MetalRim	900 x 800	15	12	505,-		15
UDA 9080 ARA 215GV-01	Architectura, MetalRim, incl. antideslizamiento (VILBOGRIP)				680,-		15
UDA 9075 ARA 215V-XX	Architectura, MetalRim	900 x 750	14	11	493,-		15
UDA 9075 ARA 215GV-01	Architectura, MetalRim, incl. antideslizamiento (VILBOGRIP)				669,-		15
UDA 9070 ARA 215V-XX	Architectura, MetalRim	900 x 700	13	10	478,-		15
UDA 9070 ARA 215GV-01	Architectura, MetalRim, incl. antideslizamiento (VILBOGRIP)				654,-		15

Accesorios para platos de ducha (opcional)

Número de artículo	Descripción	Precios
U91412100	Marco de instalación ViFrame, para platos de ducha pequeños de cerámica o acrílico (hasta 1000 x 1000 mm), altura regulable 90-175 mm, incl. 2 patas centrales	388,-
U91412200	Marco de instalación ViFrame, para platos de ducha grandes de cerámica o acrílico (a partir de 1000 x 1000 mm), altura regulable 90-175 mm, incl. 4 patas centrales	465,-
U82990000	Patas, Acero, altura regulable 105 – 190 mm	104,-
U90881299	Desagüe Tempoplex Plus, plástico, ø 90 mm, sin tapa	67,-
U91411200	Juego de instalación, para tamaños pequeños (800 x 800 - 1000 x 1000), incluye apoyo de poliestireno ajustable para el borde, incluye cinta estanqueizadora, incluye 2 bloques de poliestierno expandido como soporte para el suelo, altura regulable 135 - 155 mm	193,-
U91411300	Juego de instalación, para tamaños grandes (1200 x 700 - 1800 x 900), incluye apoyo de poliestireno ajustable para el borde, incluye cinta estanqueizadora, incluye 3 bloques de poliestierno expandido como soporte para el suelo, altura regulable 135 - 155 mm	274,-

XX = Sustituir por el código de los colores
Para más información sobre colores, véase la página al comienzo del capítulo.

ARCHITECTURA MetalRim (Cuadrado) Acrílico (48 mm)

€ sin I.V.A.

Incluido en el suministro: Tapa de desagüe en Blanco Alpino (01), con los colores mate, tapa de desagüe en colores mate a juego. Debido a los materiales, la incidencia de la luz puede provocar ligeras diferencias de color entre la tapa del desagüe y el plato de ducha.

No incluido en el suministro: Todos los platos de ducha se suministran sin soporte (pie de ducha).

Información técnica: La superficie antideslizante VILBOGRIP (antideslizante clase C) se pueden encargar con el color 01
La altura de montaje del plato de ducha se puede reducir en 30 mm mediante el juego de desagüe Viega Ref. 634 100. Nota: Este juego de desagüe no cumple la norma EN 274.
Todos los platos de ducha en los colores Colorline están clasificados en la clase antideslizante B.
Los platos de ducha en los nuevos colores Colorline no están disponibles para todas las dimensiones.

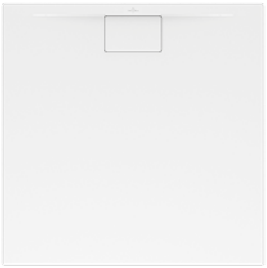

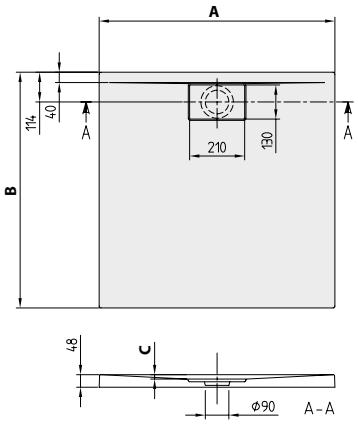

Referencia n°	Nombre y modelo	Dimensión L(A)xAn	Profundidad (C)	kg/pza.	01	1S, 3S, RW	pza./ pal.
UDA 1010 ARA 148V-XX	Architectura, MetalRim	1000 x 1000	19	18	598,-	700,-	15
UDA 1010 ARA 148GV-01	Architectura, MetalRim, incl. antideslizamiento (VILBOGRIP)				774,-		15
UDA 9090 ARA 148V-XX	Architectura, MetalRim	900 x 900	17	12	530,-	623,-	15
UDA 9090 ARA 148GV-01	Architectura, MetalRim, incl. antideslizamiento (VILBOGRIP)				707,-		15
UDA 8080 ARA 148V-XX	Architectura, MetalRim	800 x 800	15		464,-	543,-	15
UDA 8080 ARA 148GV-01	Architectura, MetalRim, incl. antideslizamiento (VILBOGRIP)				640,-		15

Accesorios para platos de ducha (opcional)

Número de artículo	Descripción	Precios
U91412100	Marco de instalación ViFrame, para platos de ducha pequeños de cerámica o acrílico (hasta 1000 x 1000 mm), altura regulable 90-175 mm, incl. 2 patas centrales	388,-
U91412200	Marco de instalación ViFrame, para platos de ducha grandes de cerámica o acrílico (a partir de 1000 x 1000 mm), altura regulable 90-175 mm, incl. 4 patas centrales	465,-
U82990000	Patas, Acero, altura regulable 105 – 190 mm	104,-
U90881299	Desagüe Tempoplex Plus, plástico, ø 90 mm, sin tapa	67,-
U91411200	Juego de instalación, para tamaños pequeños (800 x 800 - 1000 x 1000), incluye apoyo de poliestireno ajustable para el borde, incluye cinta estanqueizadora, incluye 2 bloques de poliestierno expandido como soporte para el suelo, altura regulable 135 - 155 mm	193,-
U91411300	Juego de instalación, para tamaños grandes (1200 x 700 - 1800 x 900), incluye apoyo de poliestireno ajustable para el borde, incluye cinta estanqueizadora, incluye 3 bloques de poliestierno expandido como soporte para el suelo, altura regulable 135 - 155 mm	274,-

XX = Sustituir por el código de los colores
Para más información sobre colores, véase la página al comienzo del capítulo.

ARCHITECTURA MetalRim (Rectangular) Acrílico (48 mm)

€ sin I.V.A.

Incluido en el suministro: Tapa de desagüe en Blanco Alpino (01), con los colores mate, tapa de desagüe en colores mate a juego. Debido a los materiales, la incidencia de la luz puede provocar ligeras diferencias de color entre la tapa del desagüe y el plato de ducha.

No incluido en el suministro: Todos los platos de ducha se suministran sin soporte (pie de ducha).

Información técnica: La superficie antideslizante VILBOGRIP (antideslizante clase C) se pueden encargar con el color 01
La altura de montaje del plato de ducha se puede reducir en 30 mm mediante el juego de desagüe Viega Ref. 634 100. Nota: Este juego de desagüe no cumple la norma EN 274.
Todos los platos de ducha en los colores Colorline están clasificados en la clase antideslizante B.
A partir del tamaño 1400 x 900 se necesitas dos grupos de apoyos (U82990000)..
Los platos de ducha en los nuevos colores Colorline no están disponibles para todas las dimensiones.

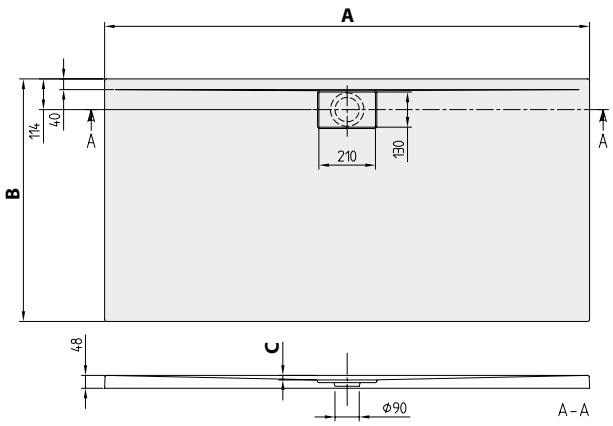

Referencia n°	Nombre y modelo	Dimensión L(A)xAn	Profundidad (C)	kg/pza.	01	1S, 3S, RW	pza./ pal.
UDA 1890 ARA 248V-XX	Architectura, MetalRim	1800 x 900		29,5	861,-	1.013,-	15
UDA 1890 ARA 248GV-01	Architectura, MetalRim, incl. antideslizamiento (VILBOGRIP)			32	1.038,-		15
UDA 1880 ARA 248V-XX	Architectura, MetalRim	1800 x 800	17	26,5	847,-		15
UDA 1880 ARA 248GV-01	Architectura, MetalRim, incl. antideslizamiento (VILBOGRIP)			30	1.022,-		15
UDA 1790 ARA 248V-XX	Architectura, MetalRim	1700 x 900		27,5	803,-		15
UDA 1790 ARA 248GV-01	Architectura, MetalRim, incl. antideslizamiento (VILBOGRIP)			31	978,-		15
UDA 1780 ARA 248V-XX	Architectura, MetalRim	1700 x 800		25,5	787,-		15
UDA 1780 ARA 248GV-01	Architectura, MetalRim, incl. antideslizamiento (VILBOGRIP)			26	962,-		15
UDA 1775 ARA 248V-XX	Architectura, MetalRim	1700 x 750	16	23	774,-		15
UDA 1775 ARA 248GV-01	Architectura, MetalRim, incl. antideslizamiento (VILBOGRIP)				950,-		15
UDA 1770 ARA 248V-XX	Architectura, MetalRim	1700 x 700		22	757,-		15
UDA 1770 ARA 248GV-01	Architectura, MetalRim, incl. antideslizamiento (VILBOGRIP)			20	934,-		15
UDA 1690 ARA 248V-XX	Architectura, MetalRim	1600 x 900	17	26,5	774,-	910,-	15
UDA 1690 ARA 248GV-01	Architectura, MetalRim, incl. antideslizamiento (VILBOGRIP)			29	950,-		15
UDA 1680 ARA 248V-XX	Architectura, MetalRim	1600 x 800		23	757,-		15
UDA 1680 ARA 248GV-01	Architectura, MetalRim, incl. antideslizamiento (VILBOGRIP)			24	934,-		15
UDA 1675 ARA 248V-XX	Architectura, MetalRim	1600 x 750	15	22,5	745,-		15
UDA 1675 ARA 248GV-01	Architectura, MetalRim, incl. antideslizamiento (VILBOGRIP)			22	921,-		15
UDA 1670 ARA 248V-XX	Architectura, MetalRim	1600 x 700			730,-		15
UDA 1670 ARA 248GV-01	Architectura, MetalRim, incl. antideslizamiento (VILBOGRIP)			21	904,-		15

Accesorios para platos de ducha (opcional)

Número de artículo	Descripción	Precios
U91412100	Marco de instalación ViFrame, para platos de ducha pequeños de cerámica o acrílico (hasta 1000 x 1000 mm), altura regulable 90-175 mm, incl. 2 patas centrales	388,-
U91412200	Marco de instalación ViFrame, para platos de ducha grandes de cerámica o acrílico (a partir de 1000 x 1000 mm), altura regulable 90-175 mm, incl. 4 patas centrales	465,-
U82990000	Patas, Acero, altura regulable 105 – 190 mm	104,-
U90881299	Desagüe Tempoplex Plus, plástico, ø 90 mm, sin tapa	67,-
U91411200	Juego de instalación, para tamaños pequeños (800 x 800 - 1000 x 1000), incluye apoyo de poliestireno ajustable para el borde, incluye cinta estanqueizadora, incluye 2 bloques de poliestierno expandido como soporte para el suelo, altura regulable 135 - 155 mm	193,-
U91411300	Juego de instalación, para tamaños grandes (1200 x 700 - 1800 x 900), incluye apoyo de poliestireno ajustable para el borde, incluye cinta estanqueizadora, incluye 3 bloques de poliestierno expandido como soporte para el suelo, altura regulable 135 - 155 mm	274,-

XX = Sustituir por el código de los colores
Para más información sobre colores, véase la página al comienzo del capítulo.

ARCHITECTURA MetalRim (Rectangular) Acrílico (48 mm)

€ sin I.V.A.

Incluido en el suministro: Tapa de desagüe en Blanco Alpino (01), con los colores mate, tapa de desagüe en colores mate a juego. Debido a los materiales, la incidencia de la luz puede provocar ligeras diferencias de color entre la tapa del desagüe y el plato de ducha.

No incluido en el suministro: Todos los platos de ducha se suministran sin soporte (pie de ducha).

Información técnica: La superficie antideslizante VILBOGRIP (antideslizante clase C) se pueden encargar con el color 01
La altura de montaje del plato de ducha se puede reducir en 30 mm mediante el juego de desagüe Viega Ref. 634 100. Nota: Este juego de desagüe no cumple la norma EN 274.
Todos los platos de ducha en los colores Colorline están clasificados en la clase antideslizante B.
A partir del tamaño 1400 x 900 se necesitas dos grupos de apoyos (U82990000)..
Los platos de ducha en los nuevos colores Colorline no están disponibles para todas las dimensiones.

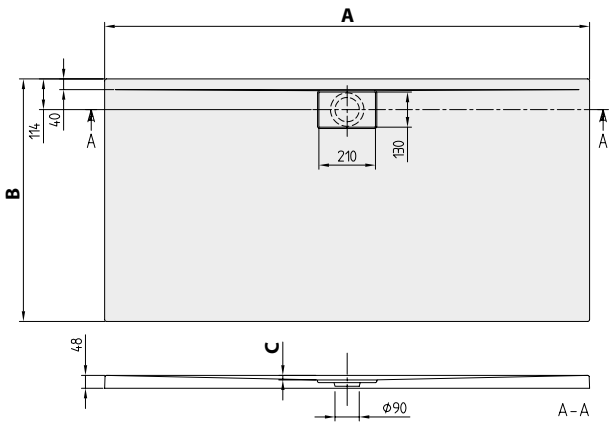

Referencia n°	Nombre y modelo	Dimensión L(A)xAn	Profundidad (C)	kg/pza.	01	1S, 3S, RW	pza./ pal.
UDA 1510 ARA 248V-XX	Architectura, MetalRim	1500 x 1000	19	27	787,-		15
UDA 1510 ARA 248GV-01	Architectura, MetalRim, incl. antideslizamiento (VILBOGRIP)			30	962,-		15
UDA 1590 ARA 248V-XX	Architectura, MetalRim	1500 x 900	17	25,5	745,-		15
UDA 1590 ARA 248GV-01	Architectura, MetalRim, incl. antideslizamiento (VILBOGRIP)			23,4	921,-		15
UDA 1580 ARA 248V-XX	Architectura, MetalRim	1500 x 800	15	22,5	730,-		15
UDA 1580 ARA 248GV-01	Architectura, MetalRim, incl. antideslizamiento (VILBOGRIP)			23	904,-		15
UDA 1490 ARA 248V-XX	Architectura, MetalRim	1400 x 900	17	23,5	687,-	803,-	15
UDA 1490 ARA 248GV-01	Architectura, MetalRim, incl. antideslizamiento (VILBOGRIP)			24	862,-		15
UDA 1480 ARA 248V-XX	Architectura, MetalRim	1400 x 800	15	19,5	671,-		15
UDA 1480 ARA 248GV-01	Architectura, MetalRim, incl. antideslizamiento (VILBOGRIP)			23	847,-		15
UDA 1475 ARA 248V-XX	Architectura, MetalRim	1400 x 750	14	19	654,-		15
UDA 1475 ARA 248GV-01	Architectura, MetalRim, incl. antideslizamiento (VILBOGRIP)			20	829,-		15
UDA 1470 ARA 248V-XX	Architectura, MetalRim	1400 x 700	13	17,5	640,-		15
UDA 1470 ARA 248GV-01	Architectura, MetalRim, incl. antideslizamiento (VILBOGRIP)			19	816,-		15
UDA 1290 ARA 248V-XX	Architectura, MetalRim	1200 x 900	17	18,5	598,-	700,-	15
UDA 1290 ARA 248GV-01	Architectura, MetalRim, incl. antideslizamiento (VILBOGRIP)			21	774,-		15
UDA 1280 ARA 248V-XX	Architectura, MetalRim	1200 x 800	15	18	581,-	681,-	15
UDA 1280 ARA 248GV-01	Architectura, MetalRim, incl. antideslizamiento (VILBOGRIP)			20	756,-		15
UDA 1275 ARA 248V-XX	Architectura, MetalRim	1200 x 750	14	17	564,-		15
UDA 1275 ARA 248GV-01	Architectura, MetalRim, incl. antideslizamiento (VILBOGRIP)				741,-		15
UDA 1270 ARA 248V-XX	Architectura, MetalRim	1200 x 700	13	16	553,-		15
UDA 1270 ARA 248GV-01	Architectura, MetalRim, incl. antideslizamiento (VILBOGRIP)				730,-		15

Accesorios para platos de ducha (opcional)

Número de artículo	Descripción	Precios
U91412100	Marco de instalación ViFrame, para platos de ducha pequeños de cerámica o acrílico (hasta 1000 x 1000 mm), altura regulable 90-175 mm, incl. 2 patas centrales	388,-
U91412200	Marco de instalación ViFrame, para platos de ducha grandes de cerámica o acrílico (a partir de 1000 x 1000 mm), altura regulable 90-175 mm, incl. 4 patas centrales	465,-
U82990000	Patas, Acero, altura regulable 105 – 190 mm	104,-
U90881299	Desagüe Tempoplex Plus, plástico, ø 90 mm, sin tapa	67,-
U91411200	Juego de instalación, para tamaños pequeños (800 x 800 - 1000 x 1000), incluye apoyo de poliestireno ajustable para el borde, incluye cinta estanqueizadora, incluye 2 bloques de poliestierno expandido como soporte para el suelo, altura regulable 135 - 155 mm	193,-
U91411300	Juego de instalación, para tamaños grandes (1200 x 700 - 1800 x 900), incluye apoyo de poliestireno ajustable para el borde, incluye cinta estanqueizadora, incluye 3 bloques de poliestierno expandido como soporte para el suelo, altura regulable 135 - 155 mm	274,-

XX = Sustituir por el código de los colores
Para más información sobre colores, véase la página al comienzo del capítulo.

ARCHITECTURA MetalRim (Rectangular) Acrílico (48 mm)

€ sin I.V.A.

Incluido en el suministro: Tapa de desagüe en Blanco Alpino (01), con los colores mate, tapa de desagüe en colores mate a juego. Debido a los materiales, la incidencia de la luz puede provocar ligeras diferencias de color entre la tapa del desagüe y el plato de ducha.

No incluido en el suministro: Todos los platos de ducha se suministran sin soporte (pie de ducha).

Información técnica: La superficie antideslizante VILBOGRIP (antideslizante clase C) se pueden encargar con el color 01
La altura de montaje del plato de ducha se puede reducir en 30 mm mediante el juego de desagüe Viega Ref. 634 100. Nota: Este juego de desagüe no cumple la norma EN 274.
Todos los platos de ducha en los colores Colorline están clasificados en la clase antideslizante B.
Los platos de ducha en los nuevos colores Colorline no están disponibles para todas las dimensiones.



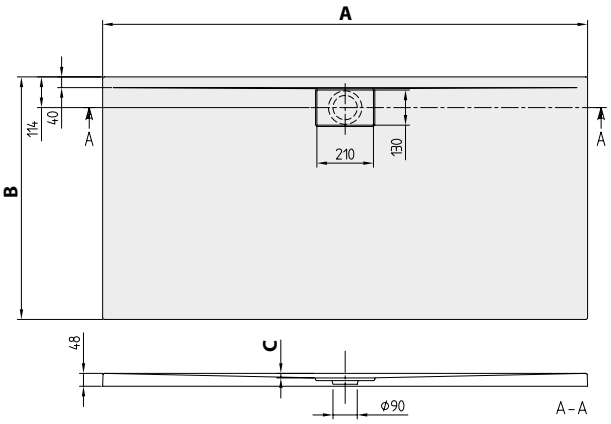

Referencia n°	Nombre y modelo	Dimensión L(A)xAn	Profundidad (C)	kg/pza.	01	1S, 3S, RW	pza./ pal.
UDA 1090 ARA 248V-XX	Architectura, MetalRim	1000 x 900	17	16,5	540,-	632,-	15
UDA 1090 ARA 248GV-01	Architectura, MetalRim, incl. antideslizamiento (VILBOGRIP)			17	716,-		15
UDA 1080 ARA 248V-XX	Architectura, MetalRim	1000 x 800	15	15	530,-	623,-	15
UDA 1080 ARA 248GV-01	Architectura, MetalRim, incl. antideslizamiento (VILBOGRIP)				707,-		15
UDA 1075 ARA 248V-XX	Architectura, MetalRim	1000 x 750	14	13,5	530,-		15
UDA 1075 ARA 248GV-01	Architectura, MetalRim, incl. antideslizamiento (VILBOGRIP)			14	707,-		15
UDA 1070 ARA 248V-XX	Architectura, MetalRim	1000 x 700	13		523,-		15
UDA 1070 ARA 248GV-01	Architectura, MetalRim, incl. antideslizamiento (VILBOGRIP)				700,-		15
UDA 9080 ARA 248V-XX	Architectura, MetalRim	900 x 800	15	13	505,-		15
UDA 9080 ARA 248GV-01	Architectura, MetalRim, incl. antideslizamiento (VILBOGRIP)				680,-		15
UDA 9075 ARA 248V-XX	Architectura, MetalRim	900 x 750	14	12	493,-		15
UDA 9075 ARA 248GV-01	Architectura, MetalRim, incl. antideslizamiento (VILBOGRIP)				669,-		15
UDA 9070 ARA 248V-XX	Architectura, MetalRim	900 x 700	13	11	478,-		15
UDA 9070 ARA 248GV-01	Architectura, MetalRim, incl. antideslizamiento (VILBOGRIP)				654,-		15

Accesorios para platos de ducha (opcional)

Número de artículo	Descripción	Precios
U91412100	Marco de instalación ViFrame, para platos de ducha pequeños de cerámica o acrílico (hasta 1000 x 1000 mm), altura regulable 90-175 mm, incl. 2 patas centrales	388,-
U91412200	Marco de instalación ViFrame, para platos de ducha grandes de cerámica o acrílico (a partir de 1000 x 1000 mm), altura regulable 90-175 mm, incl. 4 patas centrales	465,-
U82990000	Patas, Acero, altura regulable 105 – 190 mm	104,-
U90881299	Desagüe Tempoplex Plus, plástico, ø 90 mm, sin tapa	67,-
U91411200	Juego de instalación, para tamaños pequeños (800 x 800 - 1000 x 1000), incluye apoyo de poliestireno ajustable para el borde, incluye cinta estanqueizadora, incluye 2 bloques de poliestierno expandido como soporte para el suelo, altura regulable 135 - 155 mm	193,-
U91411300	Juego de instalación, para tamaños grandes (1200 x 700 - 1800 x 900), incluye apoyo de poliestireno ajustable para el borde, incluye cinta estanqueizadora, incluye 3 bloques de poliestierno expandido como soporte para el suelo, altura regulable 135 - 155 mm	274,-

XX = Sustituir por el código de los colores
Para más información sobre colores, véase la página al comienzo del capítulo.

O.NOVO (Cuadrado) Acrílico

€ sin I.V.A.

No incluido en el suministro: Todos los platos de ducha se suministran sin soporte (pie de ducha).

Información técnica:
Los platos de ducha que incluyen antideslizamiento solo se pueden suministrar en el color Blanco (01).
Salida ø: 90 mm
La altura de montaje del plato de ducha se puede reducir en 30 mm mediante el juego de desagüe Viega Ref. 634 100. Nota: Este juego de desagüe no cumple la norma EN 274.



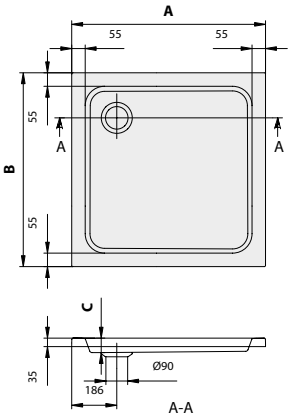

Referencia n°	Nombre y modelo	Dimensión L(A)xAn	Profundidad (C)	kg/pza.	01	pza./ pal.
UDA 0906 DEN 1V-XX	O.novo	900 x 900	60	10,5	346,-	25
UDA 0906 DEN 1GV-01	O.novo, incl. antideslizamiento (VILBOGRIP)				522,-	15

Accesorios para platos de ducha (opcional)

Número de artículo	Descripción	Precios
U90880261	Desagüe Tempoplex Plus, plástico, ø 90 mm, capacidad de desagüe: 51 l/min, Chrome	113,-
U90880368	Desagüe Tempoplex Plus, plástico, ø 90 mm, capacidad de desagüe: 51 l/min, Blanco	113,-
U91412100	Marco de instalación ViFrame, para platos de ducha pequeños de cerámica o acrílico (hasta 1000 x 1000 mm), altura regulable 90-175 mm, incl. 2 patas centrales	388,-
U91412200	Marco de instalación ViFrame, para platos de ducha grandes de cerámica o acrílico (a partir de 1000 x 1000 mm), altura regulable 90-175 mm, incl. 4 patas centrales	465,-
U82990000	Patas, Acero, altura regulable 105 – 190 mm	104,-

XX = Sustituir por el código de los colores
Para más información sobre colores, véase la página al comienzo del capítulo.

PLATOS DE DUCHA PLANEO CON TECNOLOGÍA ROCKLITE

€ sin I.V.A.

Las auténticas innovaciones son escasas. Pero este plato de ducha les impresionará permanentemente a usted y a sus clientes: Gracias a su tecnología RockLite única, Planeo es extremadamente estable y, a la vez, tan ligero, que basta una sola persona para transportarlo e instalarlo. Su combinación de acrílico sanitario de gran calidad y resistente poliuretano como material de soporte ofrece seguridad al pisar y un tacto agradable. Y su diseño minimalista atemporal se integra en cualquier baño.



Acryl Villeroy & Boch

RockLite Villeroy & Boch

Comprosición de materiales única e innovadora

- Extraordinarias propiedades de estabilidad con un bajo peso (de media, un 50% más ligeros que los platos de ducha de fundición mineral comparables) gracias a la innovadora tecnología RockLite
- Máxima robustez y limpieza sencilla
- Superficie reparable y resistente a los rayos UV y a la temperatura
- Gran comodidad / tacto óptimo para una sensación agradable al entrar
- Clase antideslizante B en los colores mate
- Clase antideslizante C en combinación con Vilbogrip para el color 01
- Gran capacidad de desagüe con tapa de desagüe PURE METAL o PURE WHITE con 51 l / min claramente por encima de la norma

Diseño refinado y minimalista

- Diseño extraplano sin reborde (40 mm o 48 mm de altura del borde)
- Tapa de desagüe cuadrada e integrada a ras en el lado más corto: fácil de limpiar y extraíble

Sorprendentemente individual

- Por primera vez, disponible en 5 colores StoneLook



COLORES STONELOOK

1N Nature Anthracite | 2N Nature Creme | 3N Nature Grey | 4N Nature Sand | 5N Nature White

COLORLINE

1S Anthracite | 3S Grey | RW Stone White | AL Almond

COLORES BRILLANTES

01 Blanco

PLATOS DE DUCHA PLANEO CON TECNOLOGÍA ROCKLITE

€ sin I.V.A.

- Disponible en los acreditados colores mates y brillantes de Villeroy & Boch
- Selección de 10 tapas de desagüe individuales, integradas a ras, de acero inoxidable cepillado que aportan matices individuales


Pure Metal

Pure White


Pure Anthracite

Pure Creme

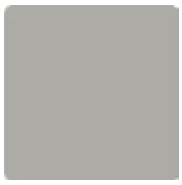
Pure Grey

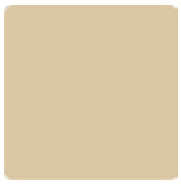
Pure Sand

Pure Stone White


Anthracite

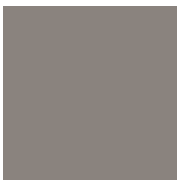
Grey

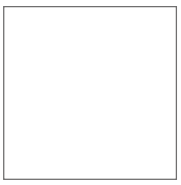
Stone White


Almond

- Variante de tapa de desagüe "Pure Metal" incluida en el suministro
- 22 tamaños distintos entre 80x80cm y 180x100cm
- Pueden recortarse in situ

Instalación rápida y sencilla sin sorpresas

- 3 variantes de montaje para la máxima flexibilidad: montaje a ras, montaje sobre baldosas, montaje sobre zócalo
- No requiere un bastidor de instalación para montaje en superficie



PLANEO (Cuadrado) Acrílico (modelos estándar de montaje universal (se puede cortar al tamaño deseado))

€ sin I.V.A.

Incluido en el suministro: Tapa de desagüe en acero inoxidable cepillado «Pure Metal«
No incluido en el suministro: Todos los platos de ducha se suministran sin soporte (pie de ducha).
Información técnica: Se puede cortar in situ.
La superficie antideslizante VILBOGRIP (antideslizante clase C) se pueden encargar con el color 01
Todos los platos de ducha en los colores ColorLine son de la clase antideslizante B. Los colores StoneLook son de la clase antideslizante A. El color Blanco está clasificado como antideslizantes de clase A.
Los platos de ducha RockLite se pueden cortar siguiendo el manual de instrucciones; la zona gris en el plano técnico representa el área recortable. El lado cortado contra la pared también se puede instalar como variante superpuesta. Por el contrario, después de cortar solo es indicado para su instalación a ras!
Plato de ducha, acceso sin escalón



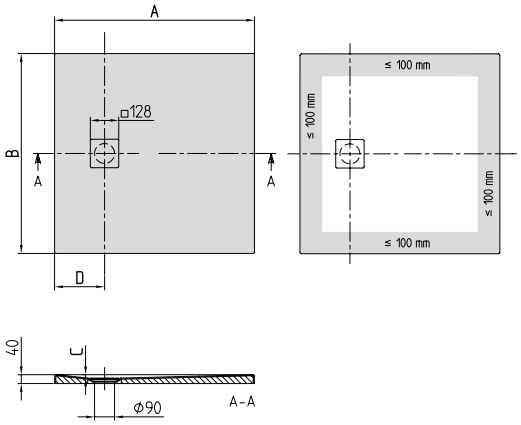

Referencia n°	Nombre y modelo	Dimensión L(A) xAn	Salida dim D	Profundidad (C)	kg/pza.	01	1S, 3S, RW, AL	1N, 2N, 3N, 4N, 5N	pza./ pal.
UDA 1010 PLA 1V-XX	Planeo	1000 x 1000	250	15	19	579,-	678,-	666,-	15
UDA 1010 PLA 1GV-01	Planeo, incl. antideslizamiento (VILBOGRIP)					755,-			15
UDA 9090 PLA 1V-XX	Planeo	900 x 900	225		15,5	512,-	601,-	592,-	15
UDA 9090 PLA 1GV-01	Planeo, incl. antideslizamiento (VILBOGRIP)					689,-			15
UDA 8080 PLA 1V-XX	Planeo	800 x 800	200		12	447,-	523,-	512,-	15
UDA 8080 PLA 1GV-01	Planeo, incl. antideslizamiento (VILBOGRIP)					622,-			15

Accesorios para platos de ducha (opcional)

Número de artículo	Descripción	Precios
UCWAS0290-01	Tapa de desagüe «Pure White» en acero inoxidable cepillado, Blanco	34,-
UCWAS0290-69	Tapa de desagüe «Pure Metal» en acero inoxidable cepillado, Cromado mate	34,-
UCWAS0290G-01	Tapa de desagüe «Pure White» en acero inoxidable cepillado, incl. antideslizamiento Vilbogrip, Blanco	34,-
UCWAS0290-1N	Tapa de desagüe «Pure Anthracite» en acero inoxidable cepillado, Nature Anthracite	64,-
UCWAS0290-2N	Tapa de desagüe «Pure Creme» en acero inoxidable cepillado, Nature Creme	64,-
UCWAS0290-3N	Tapa de desagüe «Pure Grey» en acero inoxidable cepillado, Nature Grey	64,-
UCWAS0290-4N	Tapa de desagüe «Pure Sand» en acero inoxidable cepillado, Nature Sand	64,-
UCWAS0290-5N	Tapa de desagüe «Pure Stone White» en acero inoxidable cepillado, Nature White	64,-
UCWAS0290-1S	Tapa de desagüe en acero inoxidable cepillado, Anthracite	64,-
U91412100	Marco de instalación ViFrame, para platos de ducha pequeños de cerámica o acrílico (hasta 1000 x 1000 mm), altura regulable 90-175 mm, incl. 2 patas centrales	388,-
U91412200	Marco de instalación ViFrame, para platos de ducha grandes de cerámica o acrílico (a partir de 1000 x 1000 mm), altura regulable 90-175 mm, incl. 4 patas centrales	465,-
U90881299	Desagüe Tempoplex Plus, plástico, ø 90 mm, sin tapa	67,-
U91411200	Juego de instalación, para tamaños pequeños (800 x 800 - 1000 x 1000), incluye apoyo de poliestireno ajustable para el borde, incluye cinta estanqueizadora, incluye 2 bloques de poliestierno expandido como soporte para el suelo, altura regulable 135 - 155 mm	193,-
U91411300	Juego de instalación, para tamaños grandes (1200 x 700 - 1800 x 900), incluye apoyo de poliestireno ajustable para el borde, incluye cinta estanqueizadora, incluye 3 bloques de poliestierno expandido como soporte para el suelo, altura regulable 135 - 155 mm	274,-

XX = Sustituir por el código de los colores
Para más información sobre colores, véase la página al comienzo del capítulo.

PLANEO (Rectangular) Acrílico (modelos estándar de montaje universal (se puede cortar al tamaño deseado))

€ sin I.V.A.

Incluido en el suministro: Tapa de desagüe en acero inoxidable cepillado «Pure Metal«
No incluido en el suministro: Todos los platos de ducha se suministran sin soporte (pie de ducha).
Información técnica: Se puede cortar in situ.
La superficie antideslizante VILBOGRIP (antideslizante clase C) se pueden encargar con el color 01
Todos los platos de ducha en los colores ColorLine son de la clase antideslizante B. Los colores StoneLook son de la clase antideslizante A. El color Blanco está clasificado como antideslizantes de clase A.
Los platos de ducha RockLite se pueden cortar siguiendo el manual de instrucciones; la zona gris en el plano técnico representa el área recortable. El lado cortado contra la pared también se puede instalar como variante superpuesta. Por el contrario, después de cortar solo es indicado para su instalación a ras!
Plato de ducha, acceso sin escalón



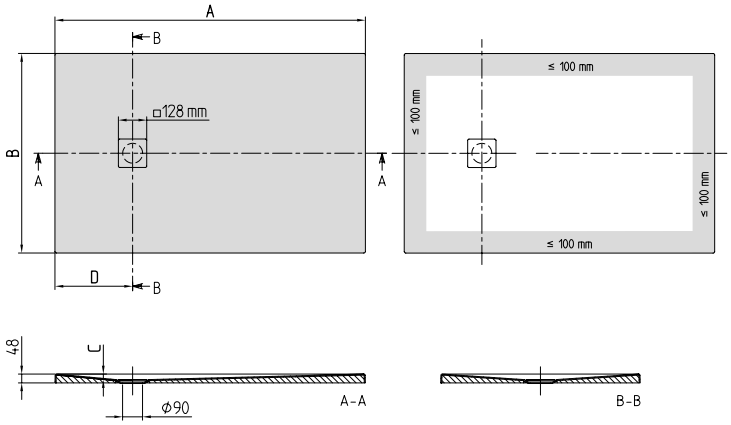

Referencia n°	Nombre y modelo	Dimensión L(A) xAn	Salida dim D	Profundidad (C)	kg/pza.	01	1S, 3S, RW, AL	1N, 2N, 3N, 4N, 5N	pza./ pal.
UDA 1810 PLA 2V-XX	Planeo	1800 x 1000	450	29	34,5	842,-	988,-	968,-	15
UDA 1810 PLA 2GV-01	Planeo, incl. antideslizamiento (VILBOGRIP)					1.018,-			15
UDA 1890 PLA 2V-XX	Planeo	1800 x 900		30	31	808,-	948,-	930,-	15
UDA 1890 PLA 2GV-01	Planeo, incl. antideslizamiento (VILBOGRIP)					987,-			15
UDA 1880 PLA 2V-XX	Planeo	1800 x 800			27,5	792,-	928,-	911,-	15
UDA 1880 PLA 2GV-01	Planeo, incl. antideslizamiento (VILBOGRIP)					968,-			15
UDA 1790 PLA 2V-XX	Planeo	1700 x 900	425	29	24,2	776,-	910,-	894,-	15
UDA 1790 PLA 2GV-01	Planeo, incl. antideslizamiento (VILBOGRIP)					953,-			15
UDA 1780 PLA 2V-XX	Planeo	1700 x 800		27	26	760,-	887,-	875,-	15
UDA 1780 PLA 2GV-01	Planeo, incl. antideslizamiento (VILBOGRIP)					936,-			15

Accesorios para platos de ducha (opcional)

Número de artículo	Descripción	Precios
UCWAS0290-01	Tapa de desagüe «Pure White» en acero inoxidable cepillado, Blanco	34,-
UCWAS0290-69	Tapa de desagüe «Pure Metal» en acero inoxidable cepillado, Cromado mate	34,-
UCWAS0290G-01	Tapa de desagüe «Pure White» en acero inoxidable cepillado, incl. antideslizamiento Vilbogrip, Blanco	34,-
UCWAS0290-1N	Tapa de desagüe «Pure Anthracite» en acero inoxidable cepillado, Nature Anthracite	64,-
UCWAS0290-2N	Tapa de desagüe «Pure Creme» en acero inoxidable cepillado, Nature Creme	64,-
UCWAS0290-3N	Tapa de desagüe «Pure Grey» en acero inoxidable cepillado, Nature Grey	64,-
UCWAS0290-4N	Tapa de desagüe «Pure Sand» en acero inoxidable cepillado, Nature Sand	64,-
UCWAS0290-5N	Tapa de desagüe «Pure Stone White» en acero inoxidable cepillado, Nature White	64,-
UCWAS0290-1S	Tapa de desagüe en acero inoxidable cepillado, Anthracite	64,-
U91412100	Marco de instalación ViFrame, para platos de ducha pequeños de cerámica o acrílico (hasta 1000 x 1000 mm), altura regulable 90-175 mm, incl. 2 patas centrales	388,-
U91412200	Marco de instalación ViFrame, para platos de ducha grandes de cerámica o acrílico (a partir de 1000 x 1000 mm), altura regulable 90-175 mm, incl. 4 patas centrales	465,-
U90881299	Desagüe Tempoplex Plus, plástico, ø 90 mm, sin tapa	67,-
U91411200	Juego de instalación, para tamaños pequeños (800 x 800 - 1000 x 1000), incluye apoyo de poliestireno ajustable para el borde, incluye cinta estanqueizadora, incluye 2 bloques de poliestierno expandido como soporte para el suelo, altura regulable 135 - 155 mm	193,-
U91411300	Juego de instalación, para tamaños grandes (1200 x 700 - 1800 x 900), incluye apoyo de poliestireno ajustable para el borde, incluye cinta estanqueizadora, incluye 3 bloques de poliestierno expandido como soporte para el suelo, altura regulable 135 - 155 mm	274,-

XX = Sustituir por el código de los colores
Para más información sobre colores, véase la página al comienzo del capítulo.

PLANEO (Rectangular) Acrílico (modelos estándar de montaje universal (se puede cortar al tamaño deseado))

€ sin I.V.A.

Incluido en el suministro: Tapa de desagüe en acero inoxidable cepillado «Pure Metal«
No incluido en el suministro: Todos los platos de ducha se suministran sin soporte (pie de ducha).
Información técnica: Se puede cortar in situ.
La superficie antideslizante VILBOGRIP (antideslizante clase C) se pueden encargar con el color 01
Todos los platos de ducha en los colores ColorLine son de la clase antideslizante B. Los colores StoneLook son de la clase antideslizante A. El color Blanco está clasificado como antideslizantes de clase A.
Los platos de ducha RockLite se pueden cortar siguiendo el manual de instrucciones; la zona gris en el plano técnico representa el área recortable. El lado cortado contra la pared también se puede instalar como variante superpuesta. Por el contrario, después de cortar solo es indicado para su instalación a ras!
Plato de ducha, acceso sin escalón



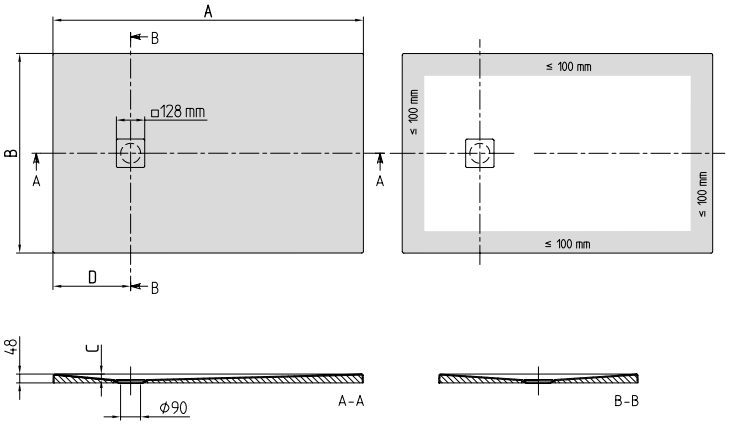

Referencia n°	Nombre y modelo	Dimensión L(A) xAn	Salida dim D	Profundidad (C)	kg/pza.	01	1S, 3S, RW, AL	1N, 2N, 3N, 4N, 5N	pza./ pal.
UDA 1610 PLA 2V-XX	Planeo	1600 x 1000	400	28	30,5	792,-	928,-	911,-	15
UDA 1610 PLA 2GV-01	Planeo, incl. antideslizamiento (VILBOGRIP)					968,-			15
UDA 1690 PLA 2V-XX	Planeo	1600 x 900		27	27,5	744,-	868,-	856,-	15
UDA 1690 PLA 2GV-01	Planeo, incl. antideslizamiento (VILBOGRIP)					919,-			15
UDA 1680 PLA 2V-XX	Planeo	1600 x 800		25	24,5	728,-	851,-	836,-	15
UDA 1680 PLA 2GV-01	Planeo, incl. antideslizamiento (VILBOGRIP)					903,-			15
UDA 1590 PLA 2V-XX	Planeo	1500 x 900	375		26	728,-	851,-	836,-	15
UDA 1590 PLA 2GV-01	Planeo, incl. antideslizamiento (VILBOGRIP)					903,-			15
UDA 1580 PLA 2V-XX	Planeo	1500 x 800		24	23	709,-	832,-	818,-	15
UDA 1580 PLA 2GV-01	Planeo, incl. antideslizamiento (VILBOGRIP)					885,-			15

Accesorios para platos de ducha (opcional)

Número de artículo	Descripción	Precios
UCWAS0290-01	Tapa de desagüe «Pure White» en acero inoxidable cepillado, Blanco	34,-
UCWAS0290-69	Tapa de desagüe «Pure Metal» en acero inoxidable cepillado, Cromado mate	34,-
UCWAS0290G-01	Tapa de desagüe «Pure White» en acero inoxidable cepillado, incl. antideslizamiento Vilbogrip, Blanco	34,-
UCWAS0290-1N	Tapa de desagüe «Pure Anthracite» en acero inoxidable cepillado, Nature Anthracite	64,-
UCWAS0290-2N	Tapa de desagüe «Pure Creme» en acero inoxidable cepillado, Nature Creme	64,-
UCWAS0290-3N	Tapa de desagüe «Pure Grey» en acero inoxidable cepillado, Nature Grey	64,-
UCWAS0290-4N	Tapa de desagüe «Pure Sand» en acero inoxidable cepillado, Nature Sand	64,-
UCWAS0290-5N	Tapa de desagüe «Pure Stone White» en acero inoxidable cepillado, Nature White	64,-
UCWAS0290-1S	Tapa de desagüe en acero inoxidable cepillado, Anthracite	64,-
U91412100	Marco de instalación ViFrame, para platos de ducha pequeños de cerámica o acrílico (hasta 1000 x 1000 mm), altura regulable 90-175 mm, incl. 2 patas centrales	388,-
U91412200	Marco de instalación ViFrame, para platos de ducha grandes de cerámica o acrílico (a partir de 1000 x 1000 mm), altura regulable 90-175 mm, incl. 4 patas centrales	465,-
U90881299	Desagüe Tempoplex Plus, plástico, ø 90 mm, sin tapa	67,-
U91411200	Juego de instalación, para tamaños pequeños (800 x 800 - 1000 x 1000), incluye apoyo de poliestireno ajustable para el borde, incluye cinta estanqueizadora, incluye 2 bloques de poliestierno expandido como soporte para el suelo, altura regulable 135 - 155 mm	193,-
U91411300	Juego de instalación, para tamaños grandes (1200 x 700 - 1800 x 900), incluye apoyo de poliestireno ajustable para el borde, incluye cinta estanqueizadora, incluye 3 bloques de poliestierno expandido como soporte para el suelo, altura regulable 135 - 155 mm	274,-

XX = Sustituir por el código de los colores
Para más información sobre colores, véase la página al comienzo del capítulo.

PLANEO (Rectangular) Acrílico (modelos estándar de montaje universal (se puede cortar al tamaño deseado))

€ sin I.V.A.

Incluido en el suministro: Tapa de desagüe en acero inoxidable cepillado «Pure Metal«

No incluido en el suministro: Todos los platos de ducha se suministran sin soporte (pie de ducha).

Información técnica: Se puede cortar in situ.
La superficie antideslizante VILBOGRIP (antideslizante clase C) se pueden encargar con el color 01
Todos los platos de ducha en los colores ColorLine son de la clase antideslizante B. Los colores StoneLook son de la clase antideslizante A. El color Blanco está clasificado como antideslizantes de clase A.
Los platos de ducha RockLite se pueden cortar siguiendo el manual de instrucciones; la zona gris en el plano técnico representa el área recortable. El lado cortado contra la pared también se puede instalar como variante superpuesta. Por el contrario, después de cortar solo es indicado para su instalación a ras!
Plato de ducha, acceso sin escalón



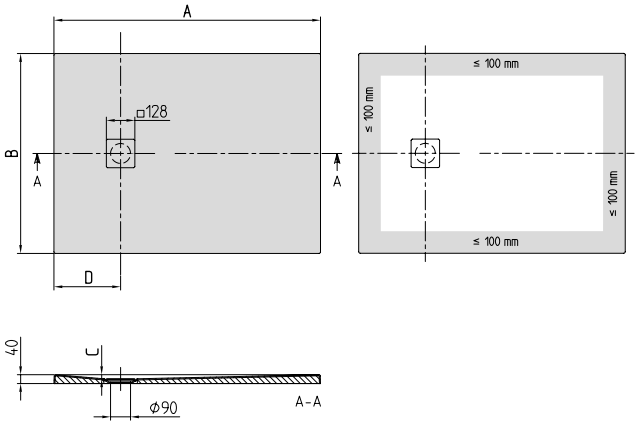

Referencia n°	Nombre y modelo	Dimensión L(A) xAn	Salida dim D	Profundidad (C)	kg/pza.	01	1S, 3S, RW, AL	1N, 2N, 3N, 4N, 5N	pza./ pal.
UDA 1410 PLA 2V-XX	Planeo	1400 x 1000	350	23	27	728,-	851,-	836,-	15
UDA 1410 PLA 2GV-01	Planeo, incl. antideslizamiento (VILBOGRIP)					903,-			15
UDA 1490 PLA 2V-XX	Planeo	1400 x 900		22	24	660,-	773,-	760,-	15
UDA 1490 PLA 2GV-01	Planeo, incl. antideslizamiento (VILBOGRIP)					836,-			15
UDA 1480 PLA 2V-XX	Planeo	1400 x 800		21	21,5	645,-	753,-	743,-	15
UDA 1480 PLA 2GV-01	Planeo, incl. antideslizamiento (VILBOGRIP)					822,-			15
UDA 1290 PLA 2V-XX	Planeo	1200 x 900	300	19	20,5	561,-	657,-	648,-	15
UDA 1290 PLA 2GV-01	Planeo, incl. antideslizamiento (VILBOGRIP)				15,5	737,-			15
UDA 1280 PLA 2V-XX	Planeo	1200 x 800		18		545,-	639,-	629,-	15
UDA 1280 PLA 2GV-01	Planeo, incl. antideslizamiento (VILBOGRIP)					722,-			15

Accesorios para platos de ducha (opcional)

Número de artículo	Descripción	Precios
UCWAS0290-01	Tapa de desagüe «Pure White» en acero inoxidable cepillado, Blanco	34,-
UCWAS0290-69	Tapa de desagüe «Pure Metal» en acero inoxidable cepillado, Cromado mate	34,-
UCWAS0290G-01	Tapa de desagüe «Pure White» en acero inoxidable cepillado, incl. antideslizamiento Vilbogrip, Blanco	34,-
UCWAS0290-1N	Tapa de desagüe «Pure Anthracite» en acero inoxidable cepillado, Nature Anthracite	64,-
UCWAS0290-2N	Tapa de desagüe «Pure Creme» en acero inoxidable cepillado, Nature Creme	64,-
UCWAS0290-3N	Tapa de desagüe «Pure Grey» en acero inoxidable cepillado, Nature Grey	64,-
UCWAS0290-4N	Tapa de desagüe «Pure Sand» en acero inoxidable cepillado, Nature Sand	64,-
UCWAS0290-5N	Tapa de desagüe «Pure Stone White» en acero inoxidable cepillado, Nature White	64,-
UCWAS0290-1S	Tapa de desagüe en acero inoxidable cepillado, Anthracite	64,-
U91412100	Marco de instalación ViFrame, para platos de ducha pequeños de cerámica o acrílico (hasta 1000 x 1000 mm), altura regulable 90-175 mm, incl. 2 patas centrales	388,-
U91412200	Marco de instalación ViFrame, para platos de ducha grandes de cerámica o acrílico (a partir de 1000 x 1000 mm), altura regulable 90-175 mm, incl. 4 patas centrales	465,-
U90881299	Desagüe Tempoplex Plus, plástico, ø 90 mm, sin tapa	67,-
U91411200	Juego de instalación, para tamaños pequeños (800 x 800 - 1000 x 1000), incluye apoyo de poliestireno ajustable para el borde, incluye cinta estanqueizadora, incluye 2 bloques de poliestierno expandido como soporte para el suelo, altura regulable 135 - 155 mm	193,-
U91411300	Juego de instalación, para tamaños grandes (1200 x 700 - 1800 x 900), incluye apoyo de poliestireno ajustable para el borde, incluye cinta estanqueizadora, incluye 3 bloques de poliestierno expandido como soporte para el suelo, altura regulable 135 - 155 mm	274,-

XX = Sustituir por el código de los colores
Para más información sobre colores, véase la página al comienzo del capítulo.

PLANEO (Rectangular) Acrílico (modelos estándar de montaje universal (se puede cortar al tamaño deseado))

€ sin I.V.A.

Incluido en el suministro: Tapa de desagüe en acero inoxidable cepillado «Pure Metal«

No incluido en el suministro: Todos los platos de ducha se suministran sin soporte (pie de ducha).

Información técnica: Se puede cortar in situ.
La superficie antideslizante VILBOGRIP (antideslizante clase C) se pueden encargar con el color 01
Todos los platos de ducha en los colores ColorLine son de la clase antideslizante B. Los colores StoneLook son de la clase antideslizante A. El color Blanco está clasificado como antideslizantes de clase A.
Los platos de ducha RockLite se pueden cortar siguiendo el manual de instrucciones; la zona gris en el plano técnico representa el área recortable. El lado cortado contra la pared también se puede instalar como variante superpuesta. Por el contrario, después de cortar solo es indicado para su instalación a ras!
Plato de ducha, acceso sin escalón



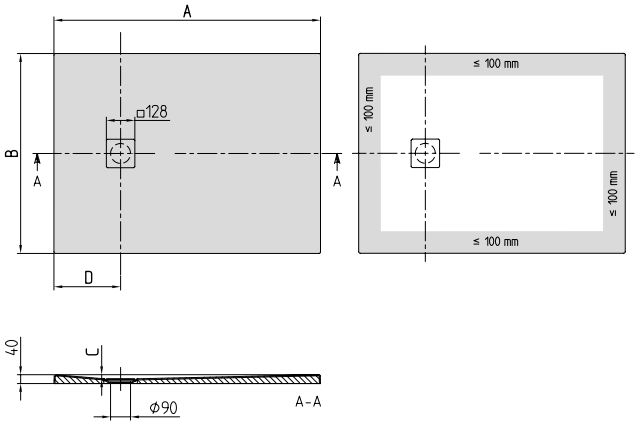

Referencia n°	Nombre y modelo	Dimensión L(A) xAn	Salida dim D	Profundidad (C)	kg/pza.	01	1S, 3S, RW, AL	1N, 2N, 3N, 4N, 5N	pza./pal.
UDA 1090 PLA 2V-XX	Planeo	1000 x 900	250	15	17	528,-	618,-	609,-	15
UDA 1090 PLA 2GV-01	Planeo, incl. antideslizamiento (VILBOGRIP)					706,-			15
UDA 1080 PLA 2V-XX	Planeo	1000 x 800			15,5	512,-	601,-	592,-	15
UDA 1080 PLA 2GV-01	Planeo, incl. antideslizamiento (VILBOGRIP)					689,-			15
UDA 9080 PLA 2V-XX	Planeo	900 x 800	225	14	14	481,-	560,-	553,-	15
UDA 9080 PLA 2GV-01	Planeo, incl. antideslizamiento (VILBOGRIP)					655,-			15

Accesorios para platos de ducha (opcional)

Número de artículo	Descripción	Precios
UCWAS0290-01	Tapa de desagüe «Pure White» en acero inoxidable cepillado, Blanco	34,-
UCWAS0290-69	Tapa de desagüe «Pure Metal» en acero inoxidable cepillado, Cromado mate	34,-
UCWAS0290G-01	Tapa de desagüe «Pure White» en acero inoxidable cepillado, incl. antideslizamiento Vilbogrip, Blanco	34,-
UCWAS0290-1N	Tapa de desagüe «Pure Anthracite» en acero inoxidable cepillado, Nature Anthracite	64,-
UCWAS0290-2N	Tapa de desagüe «Pure Creme» en acero inoxidable cepillado, Nature Creme	64,-
UCWAS0290-3N	Tapa de desagüe «Pure Grey» en acero inoxidable cepillado, Nature Grey	64,-
UCWAS0290-4N	Tapa de desagüe «Pure Sand» en acero inoxidable cepillado, Nature Sand	64,-
UCWAS0290-5N	Tapa de desagüe «Pure Stone White» en acero inoxidable cepillado, Nature White	64,-
UCWAS0290-1S	Tapa de desagüe en acero inoxidable cepillado, Anthracite	64,-
U91412100	Marco de instalación ViFrame, para platos de ducha pequeños de cerámica o acrílico (hasta 1000 x 1000 mm), altura regulable 90-175 mm, incl. 2 patas centrales	388,-
U91412200	Marco de instalación ViFrame, para platos de ducha grandes de cerámica o acrílico (a partir de 1000 x 1000 mm), altura regulable 90-175 mm, incl. 4 patas centrales	465,-
U90881299	Desagüe Tempoplex Plus, plástico, ø 90 mm, sin tapa	67,-
U91411200	Juego de instalación, para tamaños pequeños (800 x 800 - 1000 x 1000), incluye apoyo de poliestireno ajustable para el borde, incluye cinta estanqueizadora, incluye 2 bloques de poliestierno expandido como soporte para el suelo, altura regulable 135 - 155 mm	193,-
U91411300	Juego de instalación, para tamaños grandes (1200 x 700 - 1800 x 900), incluye apoyo de poliestireno ajustable para el borde, incluye cinta estanqueizadora, incluye 3 bloques de poliestierno expandido como soporte para el suelo, altura regulable 135 - 155 mm	274,-

XX = Sustituir por el código de los colores
Para más información sobre colores, véase la página al comienzo del capítulo.

SUBWAY (Cuadrado) Acrílico

€ sin I.V.A.

No incluido en el suministro: Todos los platos de ducha se suministran sin soporte (pie de ducha).

Información técnica: La altura de montaje del plato de ducha se puede reducir en 30 mm mediante el juego de desagüe Viega Ref. 634 100. Nota: Este juego de desagüe no cumple la norma EN 274.
Salida ø: 90 mm



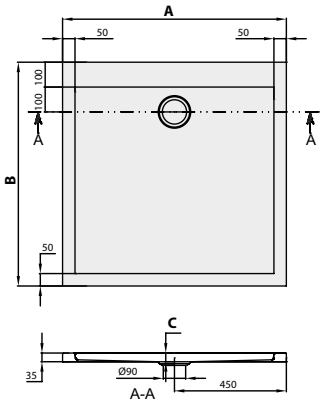

Referencia n°	Nombre y modelo	Dimensión L(A)xAn	Profundidad (C)	kg/pza.	01	pza./ pal.
UDA 0935 SUB 1V-XX	Subway	900 x 900	35	10,5	586,-	25

Accesorios para platos de ducha (opcional)

Número de artículo	Descripción	Precios
U90880261	Desagüe Tempoplex Plus, plástico, ø 90 mm, capacidad de desagüe: 51 l/min, Chrome	113,-
U90880368	Desagüe Tempoplex Plus, plástico, ø 90 mm, capacidad de desagüe: 51 l/min, Blanco	113,-
U91412100	Marco de instalación ViFrame, para platos de ducha pequeños de cerámica o acrílico (hasta 1000 x 1000 mm), altura regulable 90-175 mm, incl. 2 patas centrales	388,-
U91412200	Marco de instalación ViFrame, para platos de ducha grandes de cerámica o acrílico (a partir de 1000 x 1000 mm), altura regulable 90-175 mm, incl. 4 patas centrales	465,-
U82990000	Patas, Acero, altura regulable 105 – 190 mm	104,-

XX = Sustituir por el código de los colores
Para más información sobre colores, véase la página al comienzo del capítulo.

SUBWAY (Rectangular) Acrílico

€ sin I.V.A.

No incluido en el suministro: Todos los platos de ducha se suministran sin soporte (pie de ducha).

Información técnica:
A partir del tamaño 1400 x 900 se necesitas dos grupos de apoyos (U82990000)..
La altura de montaje del plato de ducha se puede reducir en 30 mm mediante el juego de desagüe Viega Ref. 634 100. Nota: Este juego de desagüe no cumple la norma EN 274.
Salida ø: 90 mm



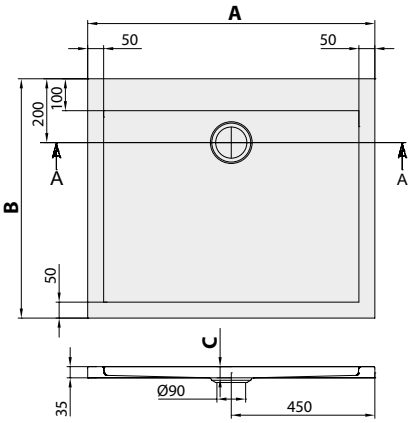

Referencia n°	Nombre y modelo	Dimensión L(A)xAn	Profundidad (C)	kg/pza.	01	pza./ pal.
UDA 1493 SUB 2V-XX	Subway	1400 x 900	35	23	823,-	20
UDA 1293 SUB 2V-XX		1200 x 900		15	708,-	20

Accesorios para platos de ducha (opcional)

Número de artículo	Descripción	Precios
U90880261	Desagüe Tempoplex Plus, plástico, ø 90 mm, capacidad de desagüe: 51 l/min, Chrome	113,-
U90880368	Desagüe Tempoplex Plus, plástico, ø 90 mm, capacidad de desagüe: 51 l/min, Blanco	113,-
U91412100	Marco de instalación ViFrame, para platos de ducha pequeños de cerámica o acrílico (hasta 1000 x 1000 mm), altura regulable 90-175 mm, incl. 2 patas centrales	388,-
U91412200	Marco de instalación ViFrame, para platos de ducha grandes de cerámica o acrílico (a partir de 1000 x 1000 mm), altura regulable 90-175 mm, incl. 4 patas centrales	465,-
U82990000	Patas, Acero, altura regulable 105 – 190 mm	104,-

XX = Sustituir por el código de los colores
Para más información sobre colores, véase la página al comienzo del capítulo.

ACCESORIOS PLATOS DE DUCHA

€ sin I.V.A.

ViFrame

Marco de instalación para todos los platos de ducha en Quaryl®, acrílico y cerámica

El marco de instalación ViFrame sirve como fijación y soporte para platos de ducha de Quaryl®, acrílico y cerámica. Los comercializamos en 4 versiones:dos variantes para platos de ducha de tamaño pequeño y grande y dos variantes con o sin pata central. Las patas centrales aportan soporte adicional en el centro de los platos de ducha cerámicos y acrílicos. El ajuste de altura en 2 fases (de 90 a 175 mm) permite ajustar desde arriba con una llave Allen.

Nota:

- Recomendamos usar silicona o un adhesivo flexible similar entre el marco de instalación y el plato de ducha
- La instalación correcta también incluye fijar las patas al suelo con el juego de fijación suministrado

Ventaja:

- La altura del nuevo marco de instalación se ajusta fácilmente desde arriba.

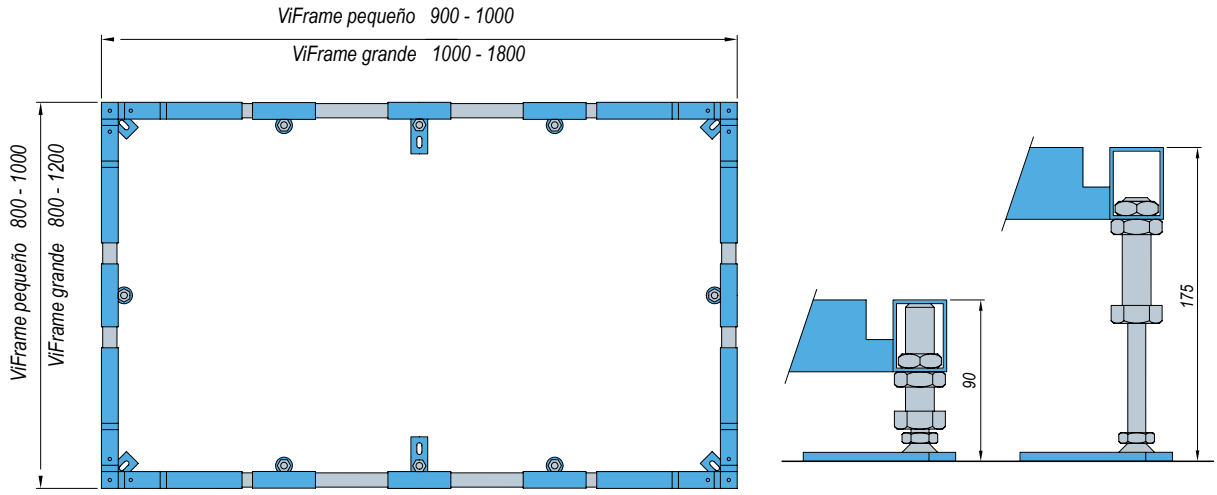

Número de artículo	Descripción	Precios
U91412100	Marco de instalación ViFrame, para platos de ducha pequeños de cerámica o acrílico (hasta 1000 x 1000 mm), altura regulable 90-175 mm, incl. 2 patas centrales	388,-
U91412200	Marco de instalación ViFrame, para platos de ducha grandes de cerámica o acrílico (a partir de 1000 x 1000 mm), altura regulable 90-175 mm, incl. 4 patas centrales	465,-
U91412300	Marco de instalación ViFrame, para platos de ducha pequeños de Quaryl (hasta 1000 x 1000 mm), altura regulable 90-175 mm, sin pata central	349,-
U91412400	Marco de instalación ViFrame, para platos de ducha grandes de Quaryl (a partir de 1000 x 1000 mm), altura regulable 90-175 mm, sin pata central	427,-

BAÑERAS & SISTEMAS DE HIDROMASAJE



COLORES BRILLANTES **COLORES MATE**

01 Blanco **RW Stone White** **3S Grey *** **AL Almond *** **R7 Pure Black *** **R8 Morning Green ***

COLOR DE LOS FALDONES DE BAÑERAS

01 Blanco * **RW Stone White ***

* Disponible para modelos seleccionados

SUPERCIE DE LOS ELEMENTOS VISIBLES: SISTEMAS DE HIDROMASAJE

61 cromado



62 Gold plated



COJÍN MULTIFUNCIÓN

LK Bali



LL Peru



PA Anthracite



COLOUR ON DEMAND (PARA BAÑERAS EXENTAS SELECCIONADAS)

BCS4 Deep Ocean



BCS6 Frozen



BCS7 Forest



BCW8 Rust



BCW9 Indian Summer



BCT0 Powder



BCT7 French Linen



BCT8 Coal Black



BCS8 Sage Green



BCS9 Bordeaux



BCI4 Graphite



BCAM Almond



INDICE - BAÑERAS Y BAÑERAS DE HIDROMASAJE

INFORMACION GENERAL

Cómo usar esta tarifa de precios	2
Indice numérico Wellness	824-826
Modificaciones de las gamas - Wellness	10
Resumen de colores y modelos Wellness	13

RESÚMENES GENERALES

Resumen general de bañeras por formas y medidas	546-551

BAÑERAS

Antao	552-555
Antheus	556-559
Architectura	560-577
Aveo	578
Aveo New Generation	579-580
Cetus	581
Collaro	582-593
Finion	594-605
Hommage	606-607
Libra	608-609
Loop & Friends	610-641
Oberon	642-646
Oberon 2.0	647-651
Oberon 2.1	652-655
O.novo	656-660
Squaro / Squaro Slim Line	661-662
Squaro Edge 12 / Squaro Excellence	663-671
Subway	672-675
Subway 3.0	676-692
Theano (Original & Curved Edition)	693-701
ACCESORIOS PARA BAÑERAS	
Colour on Demand	702
Cojín multifunción / Asas	704
ViFlow	705-706

SISTEMAS DE HIDROMASAJE

¿Cómo hago el pedido correcto?	707
Resumen general de equipamiento de hidromasaje	708
Airpool Entry (AE)	709
Airpool Comfort (AC)	709
Hydropool Entry (HE)	710
Hydropool Comfort (HC)	710
Combipool Entry (CE)	711
Combipool Comfort (CC)	712
Combipool Active (AP)	713
Partes visibles	714
Accesorios para sistemas de hidromasaje	715-716

FORMULARIOS DE PEDIDOS

Formulario de pedido de orificios perforados	717
Formulario de pedido sistemas de hidromasaje	ver la página desplegable derecha
Formulario de pedido - Opciones preensambladas	

VISTA DE CONJUNTO BAÑERAS

Bañera de pared, Longitud 1700 mm

Anchura: 750 mm	Anchura: 750 mm	Anchura: 750 mm
		
Architectura ○	Loop & Friends ○	Loop & Friends ○
UBA170ARE9CS00V (574)	UBA170LOF9CSBCV (637)	UBA170LOF9CS00V (636)

Bañera de pared, Longitud 1795 mm

Anchura: 790 mm	Anchura: 790 mm	Anchura: 790 mm	Anchura: 790 mm
			
Collaro ○	Collaro ○	Collaro ○	Collaro ○
UBA180COR9CSBCVD (593)	UBA180COR9CS00VD (592)	UBA180COR9CS00VP (592)	UBA180COR9CSBCVP (593)

Bañera de pared, Longitud 1800 mm

Anchura: 800 mm	Anchura: 800 mm	Anchura: 800 mm	Anchura: 800 mm	Anchura: 800 mm	Anchura: 800 mm	Anchura: 800 mm
						
Architectura ○	Loop & Friends ○	Loop & Friends ○	Loop & Friends ○	Loop & Friends ○	Oberon 2.0 ●	Oberon 2.0 ●
UBA180ARE9CS00V (577)	UBA180LOF9CS00V (626)	UBA180LOF9CSBCV (627)	UBA180LSF9CS00V (618)	UBA180LSF9CSBCV (619)	UBQ180OBR9CDBCV (651)	UBQ180OBR9CD00V (650)

Bañera de pared, Longitud 1800 mm

Anchura: 800 mm	Anchura: 800 mm	Anchura: 800 mm	Anchura: 800 mm
			
Subway 3.0 ●	Subway 3.0 ●	Subway 3.0 ●	Subway 3.0 ●
UBQ180SBW9CSBCV (690)	UBQ180SBW9CSBCTV (692)	UBQ180SBW9CS00TV (691)	UBQ180SBW9CS00V (689)

Bañera de pared, instalación a la derecha, Longitud 1700 mm

Anchura: 750 mm	Anchura: 750 mm	Anchura: 750 mm
		
Architectura ○	Loop & Friends ○	Loop & Friends ○
UBA170ARE9CR00V (573)	UBA170LOF9CR00V (638)	UBA170LOF9CRBCV (639)

Bañera de pared, instalación a la derecha, Longitud 1790 mm

Anchura: 790 mm	Anchura: 790 mm	Anchura: 790 mm	Anchura: 790 mm
			
Collaro ○	Collaro ○	Collaro ○	Collaro ○
UBA180COR9CRBCVP (591)	UBA180COR9CR00VD (590)	UBA180COR9CRBCVD (591)	UBA180COR9CR00VP (590)

Bañera de pared, instalación a la derecha, Longitud 1800 mm

Anchura: 800 mm	Anchura: 800 mm	Anchura: 800 mm
		
Architectura ○	Loop & Frends ○	Loop & Frends ○
UBA180ARE9CR00V (576)	UBA180LOF9CR00V (624)	UBA180LOF9CRBCV (625)

Material:

● QUARYL® ○ ACRYL

VISTA DE CONJUNTO BAÑERAS

Bañera de pared, instalación a la derecha, Longitud 1800 mm

Anchura: 800 mm



Loop & Friends ○
UBA180LSF9CR00V (616)

Anchura: 800 mm



Loop & Friends ○
UBA180LSF9CRBCV (617)

Anchura: 800 mm



Oberon 2.1 ●
UBQ180OBN9CR00VD (654)

Anchura: 800 mm



Oberon 2.1 ●
UBQ180OBN9CRBCVD (655)

Bañera de pared, instalación a la izquierda, Longitud 1700 mm

Anchura: 750 mm



Architectura ○
UBA170ARE9CL00V (572)

Anchura: 750 mm



Loop & Friends ○
UBA170LOF9CLBCV (641)

Anchura: 750 mm



Loop & Friends ○
UBA170LOF9CL00V (640)

Bañera de pared, instalación a la izquierda, Longitud 1790 mm

Anchura: 790 mm



Collaro ○
UBA180COR9CL00VP (588)

Anchura: 790 mm



Collaro ○
UBA180COR9CLBCVP (589)

Anchura: 790 mm



Collaro ○
UBA180COR9CL00VD (588)

Anchura: 790 mm



Collaro ○
UBA180COR9CLBCVD (589)

Bañera de pared, instalación a la izquierda, Longitud 1800 mm

Anchura: 800 mm



Architectura ○
UBA180ARE9CL00V (575)

Anchura: 800 mm



Loop & Friends ○
UBA180LSF9CLBCV (615)

Anchura: 800 mm



Loop & Friends ○
UBA180LSF9CL00V (614)

Bañera de pared, instalación a la izquierda, Longitud 1800 mm

Anchura: 800 mm



Loop & Friends ○
UBA180LOF9CL00V (622)

Anchura: 800 mm



Loop & Friends ○
UBA180LOF9CLBCV (623)

Anchura: 800 mm



Oberon 2.1 ●
UBQ180OBN9CL00VD (652)

Anchura: 800 mm



Oberon 2.1 ●
UBQ180OBN9CLBCVD (653)

Forma especial, instalación a la derecha, Longitud 1750 mm

Anchura: 1350 mm



Loop & Friends ○
UBA175LFS9REV (611)

Forma especial, instalación a la izquierda, Longitud 1750 mm

Anchura: 1350 mm



Loop & Friends ○
UBA175LFS9LIV (610)

Ovalada, Longitud 1750 mm

Anchura: 750 mm



Cetus ●
UBQ175CEU7V (581)

Ovalada, Longitud 1800 mm

Anchura: 800 mm



Squaro Edge 12 ●
UBQ180SQE7DV (667)

Rectangular, Longitud 1400 mm

Anchura: 700 mm



Architectura ○
UBA147ARA2V (560)

Rectangular, Longitud 1500 mm

Anchura: 700 mm



Architectura ○
UBA157ARA2V (561)

Anchura: 700 mm



Architectura ○
UBA157ARE2V (568)

Rectangular, Longitud 1600 mm

Anchura: 700 mm



Architectura ○
UBA167ARA2V (562)

Anchura: 700 mm



O.novo ○
UBA160CAS2V (656)

Anchura: 700 mm



Subway ○
UBA167SUB2V (672)

Material:

● QUARYL®

○ ACRYL

VISTA DE CONJUNTO BAÑERAS

Rectangular, Longitud 1600 mm

Anchura: 750 mm	Anchura: 750 mm	Anchura: 750 mm	Anchura: 750 mm	Anchura: 750 mm	Anchura: 700 mm	Anchura: 700 mm
						
Collaro	Collaro	Collaro	Oberon	Squaro Edge 12	Architectura	Architectura
UBA160COR2TV (584)	UBA160COR2DV (584)	UBA160COR2PV (584)	UBQ160OBE2V (642)	UBQ160SQE2DV (663)	UBA177ARA2V (563)	UBA177ARE2V (569)

Rectangular, Longitud 1700 mm

Anchura: 700 mm	Anchura: 700 mm	Anchura: 750 mm	Anchura: 750 mm	Anchura: 750 mm	Anchura: 750 mm	Anchura: 750 mm
						
O.novo	Oberon	Architectura	Architectura	Collaro	Collaro	Collaro
UBA177CAS2V (657)	UBQ177OBE2V (643)	UBA170ARA2V (564)	UBA170ARE2V (570)	UBA170COR2DV (585)	UBA170COR2TV (585)	UBA170COR2PV (585)

Rectangular, Longitud 1700 mm

Anchura: 750 mm	Anchura: 750 mm	Anchura: 750 mm	Anchura: 750 mm	Anchura: 750 mm	Anchura: 750 mm	Anchura: 750 mm
						
Libra	Loop & Friends	Loop & Friends	O.novo	Oberon	Oberon 2.0	Squaro
UBQ170LIB2V (608)	UBA170LSF2V (612)	UBA170LOF2V (620)	UBA170CAS2V (658)	UBQ170OBE2V (644)	UBQ170OBR2DV (647)	UBQ170SQR2V (661)

Rectangular, Longitud 1700 mm

Rectangular, Longitud 1800 mm

Anchura: 750 mm	Anchura: 750 mm	Anchura: 750 mm	Anchura: 750 mm	Anchura: 800 mm	Anchura: 800 mm	Anchura: 800 mm
						
Squaro Edge 12	Subway	Subway 3.0	Subway 3.0	Architectura	Architectura	Architectura
UBQ170SQE2DV (664)	UBA170SUB2V (673)	UBQ170SBW2DV (677)	UBQ170SBW2TDV (678)	UBA178ARA2V (565)	UBA180ARE2V (571)	UBA180ARA2V (566)

Material:

● QUARYL® ● ACRYL

VISTA DE CONJUNTO BAÑERAS

Rectangular, Longitud 1800 mm

Anchura: 800 mm	Anchura: 800 mm	Anchura: 800 mm	Anchura: 800 mm	Anchura: 800 mm	Anchura: 800 mm	Anchura: 800 mm
						
Collaro ○	Collaro ○	Collaro ○	Libra ●	Loop & Friends ○	Loop & Friends ○	O.novo ○
UBA180COR2DV (586)	UBA180COR2PV (586)	UBA180COR2TV (586)	UBQ180LIB2V (609)	UBA180LOF2V (621)	UBA180LSF2V (613)	UBA180CAS2V (659)

Rectangular, Longitud 1800 mm

Anchura: 800 mm	Anchura: 800 mm	Anchura: 800 mm	Anchura: 800 mm	Anchura: 800 mm	Anchura: 800 mm	Anchura: 800 mm
						
Oberon ●	Oberon 2.0 ●	Oberon 2.0 ●	Squaro ●	Squaro Edge 12 ●	Subway ○	Subway 3.0 ●
UBQ180OBE2V (645)	UBQ180OBR2DV (648)	UBQ181OBR2DV (649)	UBQ180SQR2V (662)	UBQ180SQE2DV (665)	UBA180SUB2V (674)	UBQ180SBW2TDV (680)

Rectangular, Longitud 1800 mm

Rectangular, Longitud 1900 mm

Anchura: 800 mm	Anchura: 900 mm	Anchura: 900 mm	Anchura: 900 mm	Anchura: 900 mm	Anchura: 900 mm	Anchura: 900 mm
						
Subway 3.0 ●	Architectura ○	Collaro ○	Collaro ○	Collaro ○	O.novo ○	Oberon ●
UBQ180SBW2DV (679)	UBA199ARA2V (567)	UBA199COR2DV (587)	UBA199COR2TV (587)	UBA199COR2PV (587)	UBA190CAS2V (660)	UBQ199OBE2V (646)

Rectangular, Longitud 1900 mm

Versión exenta, Longitud 1550 mm

Versión exenta, Longitud 1700 mm

Anchura: 900 mm	Anchura: 900 mm	Anchura: 750 mm	Anchura: 750 mm	Anchura: 750 mm	Anchura: 750 mm	Anchura: 700 mm
						
Squaro Edge 12 ●	Subway ○	Antheus ●	Antheus ●	Theano ●	Theano ●	Finion ●
UBQ190SQE2DV (666)	UBA199SUB2V (675)	UBQ155ANH7F400V (556)	UBQ155ANH7F4BCV (557)	UBQ155ANH7F200V (694)	UBQ155ANH7F2BCV (695)	UBQ177FIN7N5BCV4 (604)

Material:

● QUARYL® ○ ACRYL

VISTA DE CONJUNTO BAÑERAS

Versión exenta, Longitud 1700 mm

Anchura: 700 mm	Anchura: 700 mm	Anchura: 700 mm	Anchura: 700 mm	Anchura: 700 mm	Anchura: 700 mm	Anchura: 700 mm
						
Finion ●	Finion ●	Finion ●	Finion ●	Finion ●	Finion ●	Finion ●
UBQ177FIN7A6BCV3 (605)	UBQ177FIN7N6BCV3 (605)	UBQ177FIN7A6BCV4 (605)	UBQ177FIN7N6BCV4 (605)	UBQ177FIN7A500V3 (599)	UBQ177FIN7A600V3 (600)	UBQ177FIN7A500V4 (599)

Versión exenta, Longitud 1700 mm

Anchura: 700 mm	Anchura: 700 mm	Anchura: 700 mm	Anchura: 700 mm	Anchura: 700 mm	Anchura: 700 mm	Anchura: 700 mm
						
Finion ●	Finion ●	Finion ●	Finion ●	Finion ●	Finion ●	Finion ●
UBQ177FIN7N500V4 (599)	UBQ177FIN7A100V4 (596)	UBQ177FIN7N600V3 (600)	UBQ177FIN7A600V4 (600)	UBQ177FIN7N600V4 (600)	UBQ177FIN7N500V3 (599)	UBQ177FIN7N5BCV3 (604)

Versión exenta, Longitud 1700 mm

Anchura: 700 mm	Anchura: 700 mm	Anchura: 700 mm	Anchura: 700 mm	Anchura: 700 mm	Anchura: 750 mm	Anchura: 750 mm
						
Finion ●	Finion ●	Finion ●	Finion ●	Finion ●	Antao ●	Antao ●
UBQ177FIN7A5BCV4 (604)	UBQ177FIN7A300V4 (597)	UBQ177FIN7A1BCV4 (601)	UBQ177FIN7A3BCV4 (602)	UBQ177FIN7A5BCV3 (604)	UBQ170TAO7V (552)	UBQ170TAO7F2BCV (554)

Versión exenta, Longitud 1700 mm

Anchura: 750 mm	Anchura: 750 mm	Anchura: 750 mm	Anchura: 750 mm	Anchura: 750 mm	Anchura: 750 mm	Anchura: 750 mm
						
Antao ●	Antao ●	Loop & Friends ●	Loop & Friends ●	Loop & Friends ●	Theano ●	Theano ●
UBQ170TAO7TF2BCV (555)	UBQ170TAO7TV (553)	UBA170LOF9PDBCV (629)	UBA170LOF9PD00V (628)	UBA170LOF9PT00V (632)	UBQ170ANH7F200V (698)	UBQ170ANH7F2BCV (700)

Material:

● QUARYL® ● ACRYL

VISTA DE CONJUNTO BAÑERAS

Versión exenta, Longitud 1750 mm

Anchura: 800 mm



Antheus ●
UBQ175ANH7F400V (558)

Anchura: 800 mm



Antheus ●
UBQ175ANH7F4BCV (559)

Anchura: 800 mm



Theano ●
UBQ175ANH7F2BCV (697)

Anchura: 800 mm



Theano ●
UBQ175ANH7F200V (696)

Versión exenta, Longitud 1771 mm

Anchura: 771 mm



Hommage ●
UBQ180HOM7WR7V (606)

Anchura: 771 mm



Hommage ●
UBQ180HOM7WBCV (607)

Versión exenta, Longitud 1800 mm

Anchura: 800 mm



Loop & Friends ○
UBA180LOF9PDBCV (631)

Versión exenta, Longitud 1800 mm

Anchura: 800 mm



Loop & Friends ○
UBA180LOF9PT00V (634)

Anchura: 800 mm



Loop & Friends ○
UBA180LOF9PD00V (630)

Anchura: 800 mm



Squaro Edge 12 ●
UBQ180SQE7PDBCV (669)

Anchura: 800 mm



Squaro Edge 12 ●
UBQ180SQE7PDV (668)

Anchura: 800 mm



Squaro Edge 12 ●
UBQ180SQE9W2V (670)

Anchura: 800 mm



Squaro Edge 12 ●
UBQ180SQE9T2BCV (671)

Versión exenta, Longitud 1900 mm

Anchura: 950 mm



Aveo ●
UBQ194AVE9PDV (578)

Versión exenta, Longitud 1900 mm

Anchura: 950 mm



Aveo New Generation ●
UBQ194AVE9W1BCV (580)

Anchura: 950 mm



Aveo New Generation ●
UBQ194AVE9W1V (579)

Material:

● QUARYL® ○ ACRYL

ANTAO (Versión exenta 1700 x 750) Quaryl®

€ sin I.V.A.

Forma del respaldo: Asimétrica (respaldos no idénticos)
No incluido en el suministro: Válvula Push-to-Open sin función de rebose y ViFlow.
Información técnica: Atención: Según DIN 1986-100, para proteger los edificios contra las aguas de desagüe y rebose se debe colocar un desagüe en el suelo cuando se instala una bañera sin rebose. En combinación con ViFlow no es necesario un desagüe en el suelo.
El desagüe se debe instalar a ras del suelo del cuarto de baño, consulte la página 705-706.
Cerámica de sanitarios a juego: Antao
Programa de muebles adecuados: Antao
Gama de grifería a juego: Antao





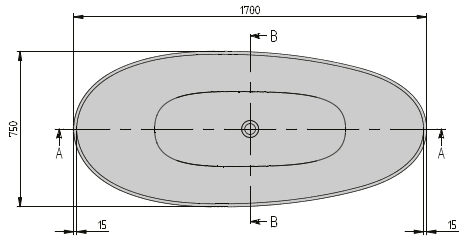

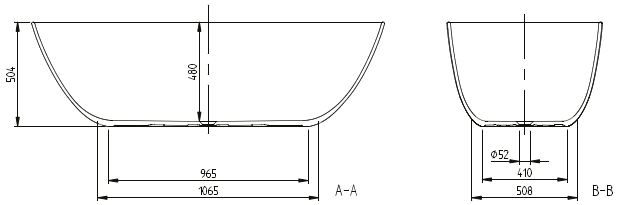

h = Altura de montaje (mín - máx)	
Bañera	504 - 504

Número de artículo	Descripción	Dimensión LxAn	Medida del fondo LxAn	Profun-didad	Contenido (L) incl. 1 Pers	Peso kg	01	RW, R8, AL, 3S, R7	pza./ pal.
UBQ 170 TAO 7V-XX	Antao, bañera exenta, de una pieza	1700 x 750	1065 x 508	480	212	63	3.751,-	4.264,-	1

Accesorios para bañeras (opcional)

Número de artículo	Descripción	Precios
U909520RW	Válvula Push-to-Open sin función de rebose, Stone White	122,-
U90952001	Válvula Push-to-Open sin función de rebose, blanco (alpino)	122,-
U9095203S	Válvula Push-to-Open sin función de rebose, Grey	122,-
U909520R8	Válvula Push-to-Open sin función de rebose, Morning Green	122,-
U909520AL	Válvula Push-to-Open sin función de rebose, Almond	122,-
U909520R7	Válvula Push-to-Open sin función de rebose, Pure Black **(NOVEDAD)**	122,-
U909530RW	ViFlow, Válvulas de desagüe y rebose para baños sin orificio de rebosadero visible, Stone White	410,-
U9095303S	ViFlow, Válvulas de desagüe y rebose para baños sin orificio de rebosadero visible, Grey	410,-
U90953001	ViFlow, Válvulas de desagüe y rebose para baños sin orificio de rebosadero visible, blanco (alpino)	410,-
U909530R8	ViFlow, Válvulas de desagüe y rebose para baños sin orificio de rebosadero visible, Morning Green	410,-
U909530AL	ViFlow, Válvulas de desagüe y rebose para baños sin orificio de rebosadero visible, Almond	410,-
U909530R7	ViFlow, Válvulas de desagüe y rebose para baños sin orificio de rebosadero visible, Pure Black **(NOVEDAD)**	410,-
U906100LK	Cojín multifunción, espuma, 240 x 150 x 50 mm, Bali	139,-
U906100LL	Cojín multifunción, espuma, 240 x 150 x 50 mm, Peru	139,-
U906100PA	Cojín multifunción, espuma, 240 x 150 x 50 mm, Anthracite	139,-

XX = Sustituir por el código de los colores
Para más información sobre colores, véase la página al comienzo del capítulo.
Para más información sobre los sistemas de hidromasaje, véase la página 708.

ANTAO con SilentFlow (Versión exenta 1700 x 750) Quaryl®

€ sin I.V.A.

Forma del respaldo: Asimétrica (respaldos no idénticos)
Incluido en el suministro: **Llenado silencioso de la bañera con la opción «SilentFlow» en la base del baño. ¡No se puede adquirir como elemento añadido!**
No incluido en el suministro: Válvula Push-to-Open sin función de rebose y ViFlow.
Información técnica: Atención: Según DIN 1986-100, para proteger los edificios contra las aguas de desagüe y rebose se debe colocar un desagüe en el suelo cuando se instala una bañera sin rebose. En combinación con ViFlow no es necesario un desagüe en el suelo.
NO adecuado para accesorios de baño de pie
El desagüe se debe instalar a ras del suelo del cuarto de baño, consulte la página 705-706.
Cerámica de sanitarios a juego: Antao
Programa de muebles adecuados: Antao
Gama de grifería a juego: Antao





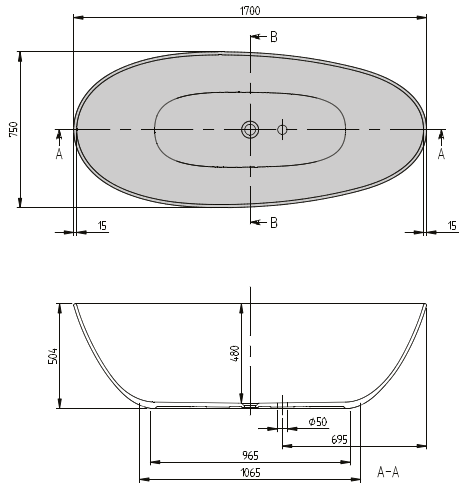

h = Altura de montaje (mín - máx)	
Bañera	504 - 504

Número de artículo	Descripción	Dimensión LxAn	Medida del fondo LxAn	Profun-didad	Contenido (L) incl. 1 Pers	Peso kg	01	RW, R8, AL, 3S, R7	pza./ pal.
UBQ 170 TAO 7TV-XX	Antao, bañera exenta, de una pieza, incluye filtro para bañera SilentFlow	1700 x 750	1065 x 508	480	212	63	4.184,-	4.696,-	1

Accesorios para bañeras (opcional)

Número de artículo	Descripción	Precios
UCCON0963	Dispositivo antivacío, incl. conexiones	328,-
U909520RW	Válvula Push-to-Open sin función de rebose, Stone White	122,-
U90952001	Válvula Push-to-Open sin función de rebose, blanco (alpino)	122,-
U9095203S	Válvula Push-to-Open sin función de rebose, Grey	122,-
U909520R8	Válvula Push-to-Open sin función de rebose, Morning Green	122,-
U909520AL	Válvula Push-to-Open sin función de rebose, Almond	122,-
U909520R7	Válvula Push-to-Open sin función de rebose, Pure Black **(NOVEDAD)**	122,-
U909530RW	ViFlow, Válvulas de desagüe y rebose para baños sin orificio de rebosadero visible, Stone White	410,-
U9095303S	ViFlow, Válvulas de desagüe y rebose para baños sin orificio de rebosadero visible, Grey	410,-
U90953001	ViFlow, Válvulas de desagüe y rebose para baños sin orificio de rebosadero visible, blanco (alpino)	410,-
U909530R8	ViFlow, Válvulas de desagüe y rebose para baños sin orificio de rebosadero visible, Morning Green	410,-
U909530AL	ViFlow, Válvulas de desagüe y rebose para baños sin orificio de rebosadero visible, Almond	410,-
U909530R7	ViFlow, Válvulas de desagüe y rebose para baños sin orificio de rebosadero visible, Pure Black **(NOVEDAD)**	410,-
U906100LK	Cojín multifunción, espuma, 240 x 150 x 50 mm, Bali	139,-
U906100LL	Cojín multifunción, espuma, 240 x 150 x 50 mm, Peru	139,-
U906100PA	Cojín multifunción, espuma, 240 x 150 x 50 mm, Anthracite	139,-

XX = Sustituir por el código de los colores
Para más información sobre colores, véase la página al comienzo del capítulo.
Para más información sobre los sistemas de hidromasaje, véase la página 708.

ANTAO (Versión exenta 1700 x 750) Quaryl®, Colour on Demand

€ sin I.V.A.

Forma del respaldo: Asimétrica (respaldos no idénticos)
No incluido en el suministro: Válvula Push-to-Open sin función de rebose y ViFlow.
Información técnica: Atención: Según DIN 1986-100, para proteger los edificios contra las aguas de desagüe y rebose se debe colocar un desagüe en el suelo cuando se instala una bañera sin rebose. En combinación con ViFlow no es necesario un desagüe en el suelo.
El desagüe se debe instalar a ras del suelo del cuarto de baño, consulte la página 705-706.
Cerámica de sanitarios a juego: Antao
Programa de muebles adecuados: Antao
Gama de grifería a juego: Antao



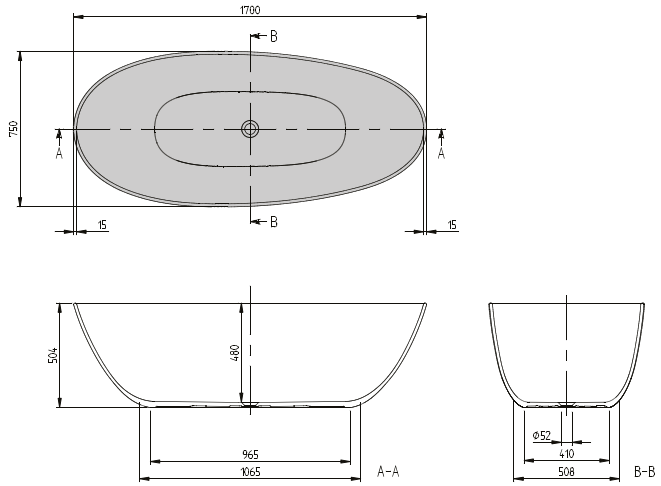

h = Altura de montaje (mín - máx)	
Bañera	504 - 504

Número de artículo	Descripción	Dimensión LxAn	Medida del fondo LxAn	Profundidad	Contenido (L) incl. 1 Pers	Peso kg	01	RW	pza./ pal.
UBQ 170 TAO 7F2BCV-XX	Antao, bañera exenta, Colour on Demand (Quaryl®), de una pieza	1700 x 750	1065 x 508	480	212	63	4.534,-	5.047,-	1

Accesorios para bañeras (opcional)

Número de artículo	Descripción	Precios
U909520RW	Válvula Push-to-Open sin función de rebose, Stone White	122,-
U90952001	Válvula Push-to-Open sin función de rebose, blanco (alpino)	122,-
U9095203S	Válvula Push-to-Open sin función de rebose, Grey	122,-
U909520R8	Válvula Push-to-Open sin función de rebose, Morning Green	122,-
U909520AL	Válvula Push-to-Open sin función de rebose, Almond	122,-
U909520R7	Válvula Push-to-Open sin función de rebose, Pure Black **(NOVEDAD)**	122,-
U9095303S	ViFlow, Válvulas de desagüe y rebose para baños sin orificio de rebosadero visible, Grey	410,-
U90953001	ViFlow, Válvulas de desagüe y rebose para baños sin orificio de rebosadero visible, blanco (alpino)	410,-
U909530R8	ViFlow, Válvulas de desagüe y rebose para baños sin orificio de rebosadero visible, Morning Green	410,-
U909530RW	ViFlow, Válvulas de desagüe y rebose para baños sin orificio de rebosadero visible, Stone White	410,-
U909530AL	ViFlow, Válvulas de desagüe y rebose para baños sin orificio de rebosadero visible, Almond	410,-
U909530R7	ViFlow, Válvulas de desagüe y rebose para baños sin orificio de rebosadero visible, Pure Black **(NOVEDAD)**	410,-
U906100LK	Cojín multifunción, espuma, 240 x 150 x 50 mm, Bali	139,-
U906100LL	Cojín multifunción, espuma, 240 x 150 x 50 mm, Peru	139,-
U906100PA	Cojín multifunción, espuma, 240 x 150 x 50 mm, Anthracite	139,-

Producción a medida Colour on Demand: plazo de entrega de 3 semanas. Para ello, es imprescindible que use el **formulario de pedido** que se adjunta a la sección de bañeras en la página 703, para que podamos tramitar el pedido.

XX = Sustituir por el código de los colores
Para más información sobre colores, véase la página al comienzo del capítulo.
Para más información sobre los sistemas de hidromasaje, véase la página 708.

ANTAO con SilentFlow (Versión exenta 1700 x 750) Quaryl®, Colour on Demand

€ sin I.V.A.

Forma del respaldo: Asimétrica (respaldos no idénticos)
Incluido en el suministro: **Llenado silencioso de la bañera con la opción «SilentFlow» en la base del baño. ¡No se puede adquirir como elemento añadido!**
No incluido en el suministro: Válvula Push-to-Open sin función de rebose y ViFlow.
Información técnica: Atención: Según DIN 1986-100, para proteger los edificios contra las aguas de desagüe y rebose se debe colocar un desagüe en el suelo cuando se instala una bañera sin rebose. En combinación con ViFlow no es necesario un desagüe en el suelo.
NO adecuado para accesorios de baño de pie
El desagüe se debe instalar a ras del suelo del cuarto de baño, consulte la página 705-706.
Cerámica de sanitarios a juego: Antao
Programa de muebles adecuados: Antao
Gama de grifería a juego: Antao



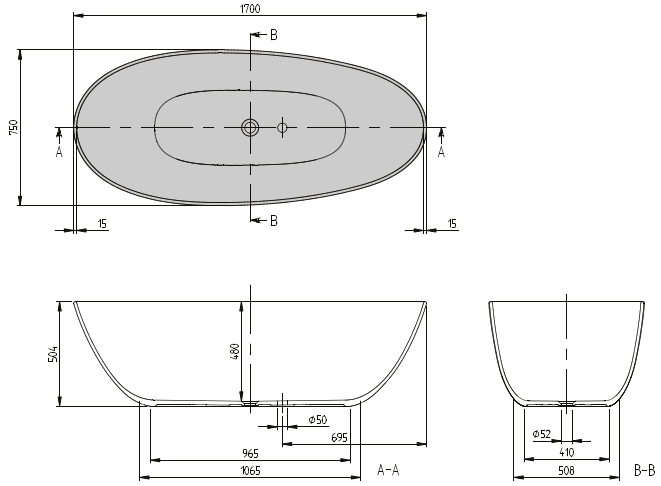

h = Altura de montaje (mín - máx)	
Bañera	504 - 504

Número de artículo	Descripción	Dimensión LxAn	Medida del fondo LxAn	Profun-didad	Contenido (L) incl. 1 Pers	Peso kg	01	RW	pza./ pal.
UBQ 170 TAO 7TF2BCV XX	Antao, bañera exenta, Colour on Demand (Quaryl®), de una pieza, incluye filtro para bañera SilentFlow	1700 x 750	1065 x 508	480	212	63	4.967,-	5.480,-	1

Accesorios para bañeras (opcional)

Número de artículo	Descripción	Precios
UCCON0963	Dispositivo antivacío, incl. conexiones	328,-
U909520RW	Válvula Push-to-Open sin función de rebose, Stone White	122,-
U90952001	Válvula Push-to-Open sin función de rebose, blanco (alpino)	122,-
U9095203S	Válvula Push-to-Open sin función de rebose, Grey	122,-
U909520R8	Válvula Push-to-Open sin función de rebose, Morning Green	122,-
U909520AL	Válvula Push-to-Open sin función de rebose, Almond	122,-
U909520R7	Válvula Push-to-Open sin función de rebose, Pure Black **(NOVEDAD)**	122,-
U909530RW	ViFlow, Válvulas de desagüe y rebose para baños sin orificio de rebosadero visible, Stone White	410,-
U9095303S	ViFlow, Válvulas de desagüe y rebose para baños sin orificio de rebosadero visible, Grey	410,-
U90953001	ViFlow, Válvulas de desagüe y rebose para baños sin orificio de rebosadero visible, blanco (alpino)	410,-
U909530R8	ViFlow, Válvulas de desagüe y rebose para baños sin orificio de rebosadero visible, Morning Green	410,-
U909530AL	ViFlow, Válvulas de desagüe y rebose para baños sin orificio de rebosadero visible, Almond	410,-
U909530R7	ViFlow, Válvulas de desagüe y rebose para baños sin orificio de rebosadero visible, Pure Black **(NOVEDAD)**	410,-
U906100LK	Cojín multifunción, espuma, 240 x 150 x 50 mm, Bali	139,-
U906100LL	Cojín multifunción, espuma, 240 x 150 x 50 mm, Peru	139,-
U906100PA	Cojín multifunción, espuma, 240 x 150 x 50 mm, Anthracite	139,-

Producción a medida Colour on Demand: plazo de entrega de 3 semanas. Para ello, es imprescindible que use el **formulario de pedido** que se adjunta a la sección de bañeras en la página 703, para que podamos tramitar el pedido.

XX = Sustituir por el código de los colores
Para más información sobre colores, véase la página al comienzo del capítulo.
Para más información sobre los sistemas de hidromasaje, véase la página 708.

ANTHEUS (Versión exenta 1550 x 750) Quaryl®

€ sin I.V.A.

Forma del respaldo: Simétrica (dos respaldos idénticos)
Incluido en el suministro: El bastidor de acero inoxidable está incluido (premontado, pulido de alto brillo).
No incluido en el suministro: Válvula Push-to-Open sin función de rebose y ViFlow.
Información técnica: Atención: Según DIN 1986-100, para proteger los edificios contra las aguas de desagüe y rebose se debe colocar un desagüe en el suelo cuando se instala una bañera sin rebose. En combinación con ViFlow no es necesario un desagüe en el suelo.



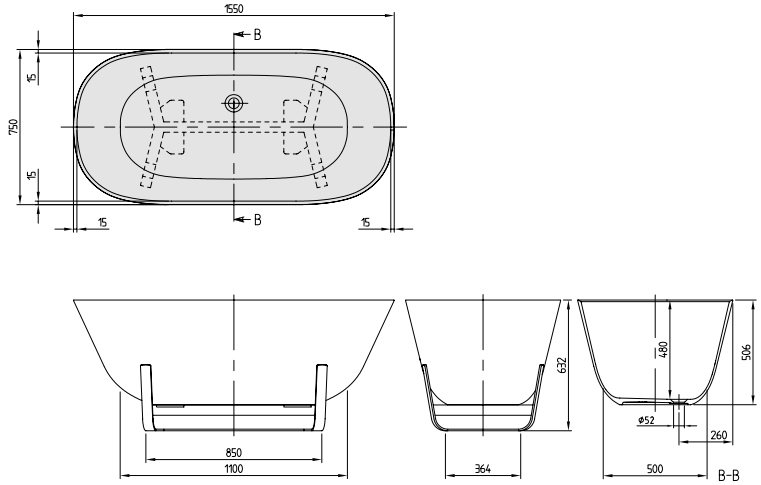

Número de artículo	Descripción	Dimensión LxAn	Medida del fondo LxAn	Profun-didad	Contenido (L) incl. 1 Pers	Peso kg	01	RW, R8, AL, 3S	pza./ pal.
UBQ 155 ANH 7F400V-XX	Antheus, bañera exenta	1550 x 750	1100 x 500	480	250	68,5	7.587,-	9.105,-	1

Accesorios para bañeras (opcional)

Número de artículo	Descripción	Precios
U9095303S	ViFlow, Válvulas de desagüe y rebose para baños sin orificio de rebosadero visible, Grey	410,-
U909530R8	ViFlow, Válvulas de desagüe y rebose para baños sin orificio de rebosadero visible, Morning Green	410,-
U909530AL	ViFlow, Válvulas de desagüe y rebose para baños sin orificio de rebosadero visible, Almond	410,-
U90953061	ViFlow, Válvulas de desagüe y rebose para baños sin orificio de rebosadero visible, Chrome	410,-
U90953001	ViFlow, Válvulas de desagüe y rebose para baños sin orificio de rebosadero visible, blanco (alpino)	410,-
U909530RW	ViFlow, Válvulas de desagüe y rebose para baños sin orificio de rebosadero visible, Stone White	410,-
U90953033	ViFlow, Válvulas de desagüe y rebose para baños sin orificio de rebosadero visible, Black Matt	410,-
U90952001	Válvula Push-to-Open sin función de rebose, blanco (alpino)	122,-
U9095203S	Válvula Push-to-Open sin función de rebose, Grey	122,-
U909520R8	Válvula Push-to-Open sin función de rebose, Morning Green	122,-
U909520AL	Válvula Push-to-Open sin función de rebose, Almond	122,-
U90952061	Válvula Push-to-Open sin función de rebose, Chrome	122,-
U909520RW	Válvula Push-to-Open sin función de rebose, Stone White	122,-
U90952033	Válvula Push-to-Open sin función de rebose, Black Matt	122,-
U906100LK	Cojín multifunción, espuma, 240 x 150 x 50 mm, Bali	139,-
U906100LL	Cojín multifunción, espuma, 240 x 150 x 50 mm, Peru	139,-
U906100PA	Cojín multifunción, espuma, 240 x 150 x 50 mm, Anthracite	139,-

XX = Sustituir por el código de los colores
Para más información sobre colores, véase la página al comienzo del capítulo.
Para más información sobre los sistemas de hidromasaje, véase la página 708.

ANTHEUS (Versión exenta 1550 x 750) Quaryl®, Colour on Demand

€ sin I.V.A.

Forma del respaldo: Simétrica (dos respaldos idénticos)
Incluido en el suministro: El bastidor de acero inoxidable está incluido (premontado, pulido de alto brillo).
No incluido en el suministro: Válvula Push-to-Open sin función de rebose y ViFlow.
Información técnica: Atención: Según DIN 1986-100, para proteger los edificios contra las aguas de desagüe y rebose se debe colocar un desagüe en el suelo cuando se instala una bañera sin rebose. En combinación con ViFlow no es necesario un desagüe en el suelo.



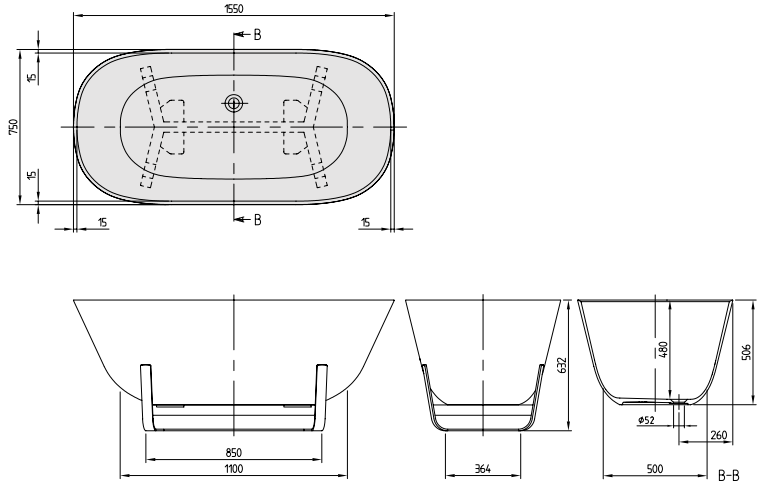

Número de artículo	Descripción	Dimensión LxAn	Medida del fondo LxAn	Profundidad	Contenido (L) incl. 1 Pers	Peso kg	01	RW	pza./ pal.
UBQ 155 ANH 7F4BCV-XX	Antheus, bañera exenta, Colour on Demand (Quaryl®)	1550 x 750	1100 x 500	480	250	68,5	8.414,-	9.933,-	1

Accesorios para bañeras (opcional)

Número de artículo	Descripción	Precios
U9095303S	ViFlow, Válvulas de desagüe y rebose para baños sin orificio de rebosadero visible, Grey	410,-
U909530R8	ViFlow, Válvulas de desagüe y rebose para baños sin orificio de rebosadero visible, Morning Green	410,-
U909530AL	ViFlow, Válvulas de desagüe y rebose para baños sin orificio de rebosadero visible, Almond	410,-
U90953061	ViFlow, Válvulas de desagüe y rebose para baños sin orificio de rebosadero visible, Chrome	410,-
U90953001	ViFlow, Válvulas de desagüe y rebose para baños sin orificio de rebosadero visible, blanco (alpino)	410,-
U909530RW	ViFlow, Válvulas de desagüe y rebose para baños sin orificio de rebosadero visible, Stone White	410,-
U90953033	ViFlow, Válvulas de desagüe y rebose para baños sin orificio de rebosadero visible, Black Matt	410,-
U90952001	Válvula Push-to-Open sin función de rebose, blanco (alpino)	122,-
U9095203S	Válvula Push-to-Open sin función de rebose, Grey	122,-
U909520R8	Válvula Push-to-Open sin función de rebose, Morning Green	122,-
U909520AL	Válvula Push-to-Open sin función de rebose, Almond	122,-
U90952061	Válvula Push-to-Open sin función de rebose, Chrome	122,-
U909520RW	Válvula Push-to-Open sin función de rebose, Stone White	122,-
U90952033	Válvula Push-to-Open sin función de rebose, Black Matt	122,-
U906100LK	Cojín multifunción, espuma, 240 x 150 x 50 mm, Bali	139,-
U906100LL	Cojín multifunción, espuma, 240 x 150 x 50 mm, Peru	139,-
U906100PA	Cojín multifunción, espuma, 240 x 150 x 50 mm, Anthracite	139,-

Producción a medida Colour on Demand: plazo de entrega de 3 semanas. Para ello, es imprescindible que use el **formulario de pedido** que se adjunta a la sección de bañeras en la página 703, para que podamos tramitar el pedido.

XX = Sustituir por el código de los colores
Para más información sobre colores, véase la página al comienzo del capítulo.
Para más información sobre los sistemas de hidromasaje, véase la página 708.

ANTHEUS (Versión exenta 1750 x 800) Quaryl®

€ sin I.V.A.

Forma del respaldo: Simétrica (dos respaldos idénticos)
Incluido en el suministro: El bastidor de acero inoxidable está incluido (premontado, pulido de alto brillo).
No incluido en el suministro: Válvula Push-to-Open sin función de rebose y ViFlow.
Información técnica: Atención: Según DIN 1986-100, para proteger los edificios contra las aguas de desagüe y rebose se debe colocar un desagüe en el suelo cuando se instala una bañera sin rebose. En combinación con ViFlow no es necesario un desagüe en el suelo.



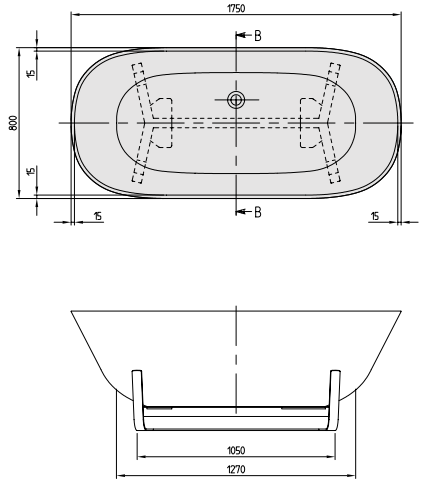

Número de artículo	Descripción	Dimensión LxAn	Medida del fondo LxAn	Profun-didad	Contenido (L) incl. 1 Pers	Peso kg	01	RW, R8, AL, 3S	pza./ pal.
UBQ 175 ANH 7F400V-XX	Antheus, bañera exenta	1750 x 800	1270 x 535	480	315	78,7	8.000,-	9.602,-	1

Accesorios para bañeras (opcional)

Número de artículo	Descripción	Precios
U9095303S	ViFlow, Válvulas de desagüe y rebose para baños sin orificio de rebosadero visible, Grey	410,-
U909530R8	ViFlow, Válvulas de desagüe y rebose para baños sin orificio de rebosadero visible, Morning Green	410,-
U909530AL	ViFlow, Válvulas de desagüe y rebose para baños sin orificio de rebosadero visible, Almond	410,-
U90953061	ViFlow, Válvulas de desagüe y rebose para baños sin orificio de rebosadero visible, Chrome	410,-
U90953001	ViFlow, Válvulas de desagüe y rebose para baños sin orificio de rebosadero visible, blanco (alpino)	410,-
U909530RW	ViFlow, Válvulas de desagüe y rebose para baños sin orificio de rebosadero visible, Stone White	410,-
U90953033	ViFlow, Válvulas de desagüe y rebose para baños sin orificio de rebosadero visible, Black Matt	410,-
U90952001	Válvula Push-to-Open sin función de rebose, blanco (alpino)	122,-
U9095203S	Válvula Push-to-Open sin función de rebose, Grey	122,-
U909520R8	Válvula Push-to-Open sin función de rebose, Morning Green	122,-
U909520AL	Válvula Push-to-Open sin función de rebose, Almond	122,-
U90952061	Válvula Push-to-Open sin función de rebose, Chrome	122,-
U909520RW	Válvula Push-to-Open sin función de rebose, Stone White	122,-
U90952033	Válvula Push-to-Open sin función de rebose, Black Matt	122,-
U906100LK	Cojín multifunción, espuma, 240 x 150 x 50 mm, Bali	139,-
U906100LL	Cojín multifunción, espuma, 240 x 150 x 50 mm, Peru	139,-
U906100PA	Cojín multifunción, espuma, 240 x 150 x 50 mm, Anthracite	139,-

XX = Sustituir por el código de los colores
Para más información sobre colores, véase la página al comienzo del capítulo.
Para más información sobre los sistemas de hidromasaje, véase la página 708.

ANTHEUS (Versión exenta 1750 x 800) Quaryl®, Colour on Demand

€ sin I.V.A.

Forma del respaldo: Simétrica (dos respaldos idénticos)
Incluido en el suministro: El bastidor de acero inoxidable está incluido (premontado, pulido de alto brillo).
No incluido en el suministro: Válvula Push-to-Open sin función de rebose y ViFlow.
Información técnica: Atención: Según DIN 1986-100, para proteger los edificios contra las aguas de desagüe y rebose se debe colocar un desagüe en el suelo cuando se instala una bañera sin rebose. En combinación con ViFlow no es necesario un desagüe en el suelo.



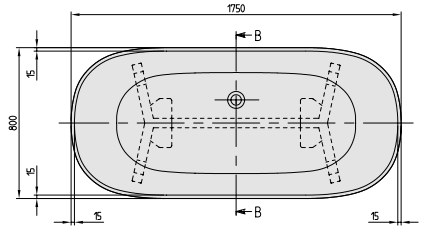

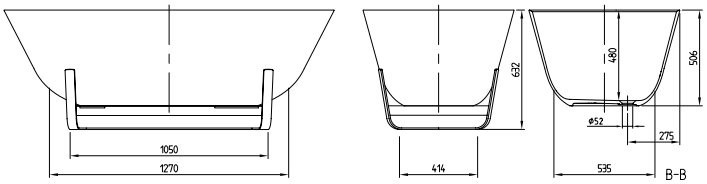

Número de artículo	Descripción	Dimensión LxAn	Medida del fondo LxAn	Profundidad	Contenido (L) incl. 1 Pers	Peso kg	01	RW	pza./ pal.
UBQ 175 ANH 7F4BCV-XX	Antheus, bañera exenta, Colour on Demand (Quaryl®)	1750 x 800	1270 x 535	480	315	78,7	8.829,-	10.428,-	1

Accesorios para bañeras (opcional)

Número de artículo	Descripción	Precios
U9095303S	ViFlow, Válvulas de desagüe y rebose para baños sin orificio de rebosadero visible, Grey	410,-
U909530R8	ViFlow, Válvulas de desagüe y rebose para baños sin orificio de rebosadero visible, Morning Green	410,-
U909530AL	ViFlow, Válvulas de desagüe y rebose para baños sin orificio de rebosadero visible, Almond	410,-
U90953061	ViFlow, Válvulas de desagüe y rebose para baños sin orificio de rebosadero visible, Chrome	410,-
U90953001	ViFlow, Válvulas de desagüe y rebose para baños sin orificio de rebosadero visible, blanco (alpino)	410,-
U909530RW	ViFlow, Válvulas de desagüe y rebose para baños sin orificio de rebosadero visible, Stone White	410,-
U90953033	ViFlow, Válvulas de desagüe y rebose para baños sin orificio de rebosadero visible, Black Matt	410,-
U90952001	Válvula Push-to-Open sin función de rebose, blanco (alpino)	122,-
U9095203S	Válvula Push-to-Open sin función de rebose, Grey	122,-
U909520R8	Válvula Push-to-Open sin función de rebose, Morning Green	122,-
U909520AL	Válvula Push-to-Open sin función de rebose, Almond	122,-
U90952061	Válvula Push-to-Open sin función de rebose, Chrome	122,-
U909520RW	Válvula Push-to-Open sin función de rebose, Stone White	122,-
U90952033	Válvula Push-to-Open sin función de rebose, Black Matt	122,-
U906100LK	Cojín multifunción, espuma, 240 x 150 x 50 mm, Bali	139,-
U906100LL	Cojín multifunción, espuma, 240 x 150 x 50 mm, Peru	139,-
U906100PA	Cojín multifunción, espuma, 240 x 150 x 50 mm, Anthracite	139,-

Producción a medida Colour on Demand: plazo de entrega de 3 semanas. Para ello, es imprescindible que use el **formulario de pedido** que se adjunta a la sección de bañeras en la página 703, para que podamos tramitar el pedido.

XX = Sustituir por el código de los colores
Para más información sobre colores, véase la página al comienzo del capítulo.
Para más información sobre los sistemas de hidromasaje, véase la página 708.

ARCHITECTURA (Rectangular 1400 x 700) Acrílico

€ sin I.V.A.

Forma del respaldo: Asimétrica (respaldos no idénticos)
No incluido en el suministro: Las patas de la bañera no se suministran de serie.
Cerámica de sanitarios a juego: Architectura
Programa de muebles adecuados: Architectura
Gama de grifería a juego: Architectura Square



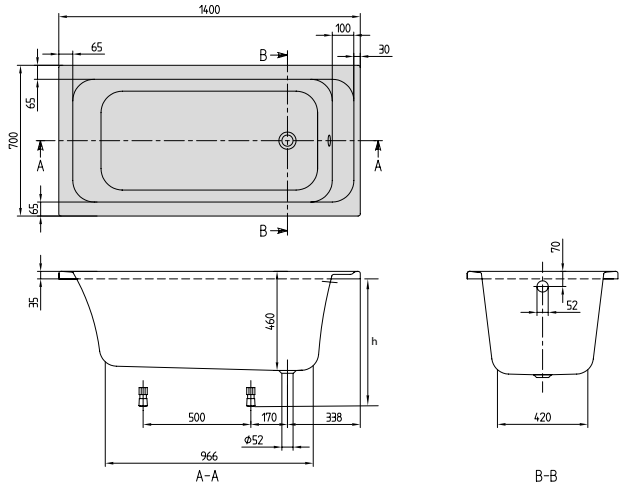

h = Altura de montaje (mín - máx)	
Bañera	565 - 615

Número de artículo	Descripción	Dimensión LxAn	Medida del fondo LxAn	Profun-didad	Contenido (L) incl. 1 Pers	Peso kg	01	pza./ pal.
UBA 147 ARA 2V-XX	Architectura	1400 x 700	970 x 420	460	110	17	724,-	10

Accesorios para bañeras (opcional)

Número de artículo	Descripción	Precios
UCCON0963	Dispositivo antivacío, incl. conexiones	328,-
U90170061	Asas, 1 juego = 2 piezas, Chrome	306,-
U90960461	Combinación de desagüe y rebosadero, Chrome	257,-
U909604-01	Combinación de desagüe y rebosadero, blanco (alpino) **(NOVEDAD)**	257,-
U909604-33	Combinación de desagüe y rebosadero, Black Matt **(NOVEDAD)**	257,-
U90960361	Desagüe y rebose con entrada de agua, Chrome	564,-
U909603-01	Desagüe y rebose con entrada de agua, blanco (alpino) **(NOVEDAD)**	564,-
U909603-33	Desagüe y rebose con entrada de agua, Black Matt **(NOVEDAD)**	564,-
U99740000	Patas de bañera, plástico, para bañeras con suelo plano, regulables de 130 – 180 mm	35,-
U906100LK	Cojín multifunción, espuma, 240 x 150 x 50 mm, Bali	139,-
U906100LL	Cojín multifunción, espuma, 240 x 150 x 50 mm, Peru	139,-
U906100PA	Cojín multifunción, espuma, 240 x 150 x 50 mm, Anthracite	139,-

XX = Sustituir por el código de los colores
Para más información sobre colores, véase la página al comienzo del capítulo.
Para más información sobre los sistemas de hidromasaje, véase la página 708.

ARCHITECTURA (Rectangular 1500 x 700) Acrílico

€ sin I.V.A.

Forma del respaldo: Asimétrica (respaldos no idénticos)
No incluido en el suministro: Las patas de la bañera no se suministran de serie.
Información técnica: **Sistemas de hidromasaje posibles a demanda**
Cerámica de sanitarios a juego: Architectura
Programa de muebles adecuados: Architectura
Gama de grifería a juego: Architectura Square



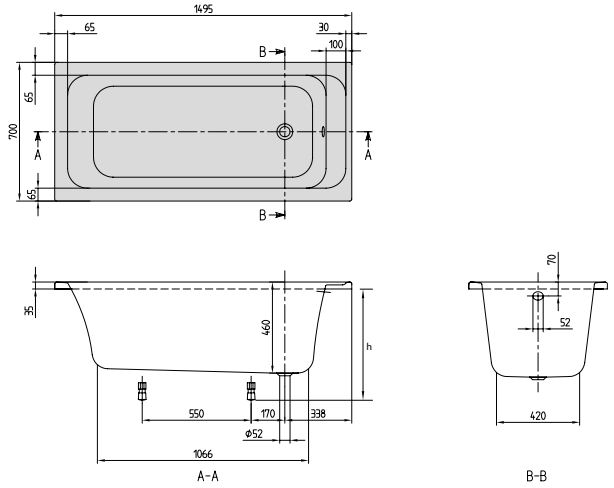

h = Altura de montaje (mín - máx)	
Bañera	565 - 615

Número de artículo	Descripción	Dimensión LxAn	Medida del fondo LxAn	Profun-didad	Contenido (L) incl. 1 Pers	Peso kg	01	pza./ pal.
UBA 157 ARA 2V-XX	Architectura	1500 x 700	1070 x 420	460	125	19	755,-	10

Accesorios para bañeras (opcional)

Número de artículo	Descripción	Precios
UCCON0963	Dispositivo antivacío, incl. conexiones	328,-
U90170061	Asas, 1 juego = 2 piezas, Chrome	306,-
U906100LK	Cojín multifunción, espuma, 240 x 150 x 50 mm, Bali	139,-
U90960461	Combinación de desagüe y rebosadero, Chrome	257,-
U909604-01	Combinación de desagüe y rebosadero, blanco (alpino) **(NOVEDAD)**	257,-
U909604-33	Combinación de desagüe y rebosadero, Black Matt **(NOVEDAD)**	257,-
U90960361	Desagüe y rebose con entrada de agua, Chrome	564,-
U909603-01	Desagüe y rebose con entrada de agua, blanco (alpino) **(NOVEDAD)**	564,-
U909603-33	Desagüe y rebose con entrada de agua, Black Matt **(NOVEDAD)**	564,-
U99740000	Patas de bañera, plástico, para bañeras con suelo plano, regulables de 130 – 180 mm	35,-

XX = Sustituir por el código de los colores
Para más información sobre colores, véase la página al comienzo del capítulo.
Para más información sobre los sistemas de hidromasaje, véase la página 708.

ARCHITECTURA (Rectangular 1600 x 700) Acrílico

€ sin I.V.A.

Forma del respaldo: Asimétrica (respaldos no idénticos)
No incluido en el suministro: Las patas de la bañera no se suministran de serie.
Cerámica de sanitarios a juego: Architectura
Programa de muebles adecuados: Architectura
Gama de grifería a juego: Architectura Square



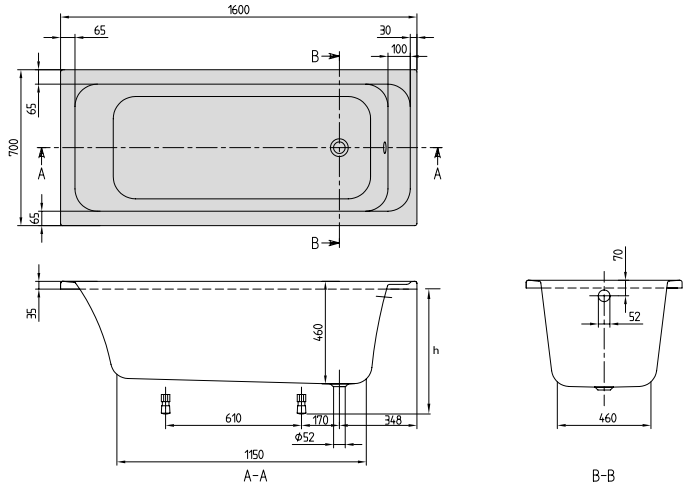

h = Altura de montaje (mín - máx)	
Bañera	565 - 615
Sistema de hidro-masaje	605 - 645

Número de artículo	Descripción	Dimensión LxAn	Medida del fondo LxAn	Profun-didad	Contenido (L) incl. 1 Pers	Peso kg	01	pza./ pal.
UBA 167 ARA 2V-XX	Architectura	1600 x 700	1150 x 460	460	165	21	788,-	10

Accesorios para bañeras (opcional)

Número de artículo	Descripción	Precios
UCCON0963	Dispositivo antivacío, incl. conexiones	328,-
U90170061	Asas, 1 juego = 2 piezas, Chrome	306,-
U90960461	Combinación de desagüe y rebosadero, Chrome	257,-
U909604-01	Combinación de desagüe y rebosadero, blanco (alpino) **(NOVEDAD)**	257,-
U909604-33	Combinación de desagüe y rebosadero, Black Matt **(NOVEDAD)**	257,-
U90960361	Desagüe y rebose con entrada de agua, Chrome	564,-
U909603-01	Desagüe y rebose con entrada de agua, blanco (alpino) **(NOVEDAD)**	564,-
U909603-33	Desagüe y rebose con entrada de agua, Black Matt **(NOVEDAD)**	564,-
U99740000	Patas de bañera, plástico, para bañeras con suelo plano, regulables de 130 – 180 mm	35,-
U906100LK	Cojín multifunción, espuma, 240 x 150 x 50 mm, Bali	139,-
U906100LL	Cojín multifunción, espuma, 240 x 150 x 50 mm, Peru	139,-
U906100PA	Cojín multifunción, espuma, 240 x 150 x 50 mm, Anthracite	139,-

Sistemas de hidromasajes		Airpools		Hydropools		Combipools		Special Combipool
Número de artículo	**Descripción**	**AE**	**AC**	**HE**	**HC**	**CE**	**CC**	**AP**
U_ _ 167 ARA 2A ½ V 01	Precio sistema de hidromasaje, incl. bañera	3.418,-	4.077,-	3.683,-	5.129,-	4.865,-	5.785,-	10.388,-
U_ _ 167 ARA 2B ½ V 01	Precio sistema de hidromasaje, incl. bañera, incl. Multiplex Trio	3.982,-	4.641,-	4.247,-	5.692,-	5.429,-	6.349,-	10.952,-
En los siguientes sistemas de hidromasaje el sistema técnico sobresale.								
Posición técnica 1	Lado 1-2	-	-	+5	+5	+5	+5	+60
	Lado 1-3	-	-	-	-	-	-	+20
	Lado 2-4	-	-	-	+5	-	-	+20
Posición técnica 2	Lado 1-2	-	-	+5	+5	+5	+5	+60
	Lado 1-3	-	-	-	+5	-	-	+20
	Lado 2-4	-	-	-	-	-	-	+20

Sustituya _ _ en la referencia por el código de hidromasaje.
Sustituya 1/2 en la referencia con la posición técnica deseada (1 = posición técnica 1, 2 = posición técnica 2). Los eyectores para la espalda están en el lado de los elementos técnicos.
Otras opciones mediante el formulario de pedido (véase el lado desplegable derecho)

Posición técnica 1

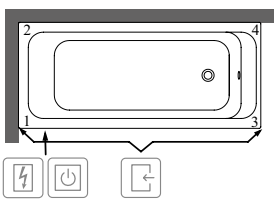

Posición técnica 2

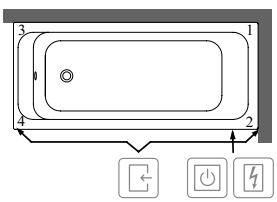

Lado accesible

Caja eléctrica

Control en borde de bañera

XX = Sustituir por el código de los colores
Para más información sobre colores, véase la página al comienzo del capítulo.
Para más información sobre los sistemas de hidromasaje, véase la página 708.

ARCHITECTURA (Rectangular 1700 x 700) Acrílico

€ sin I.V.A.

Forma del respaldo: Asimétrica (respaldos no idénticos)
No incluido en el suministro: Las patas de la bañera no se suministran de serie.
Cerámica de sanitarios a juego: Architectura
Programa de muebles adecuados: Architectura
Gama de grifería a juego: Architectura Square



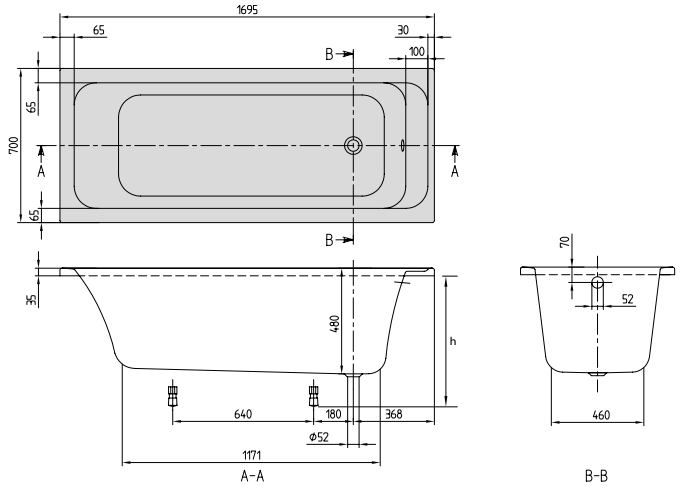

h = Altura de montaje (mín - máx)	
Bañera	585 - 635
Sistema de hidro-masaje	625 - 665

Número de artículo	Descripción	Dimensión LxAn	Medida del fondo LxAn	Profun-didad	Contenido (L) incl. 1 Pers	Peso kg	01	pza./ pal.
UBA 177 ARA 2V-XX	Architectura	1700 x 700	1200 x 460	480	195	23	788,-	10

Accesorios para bañeras (opcional)

Número de artículo	Descripción	Precios
UCCON0963	Dispositivo antivacío, incl. conexiones	328,-
U90170061	Asas, 1 juego = 2 piezas, Chrome	306,-
U90960461	Combinación de desagüe y rebosadero, Chrome	257,-
U909604-01	Combinación de desagüe y rebosadero, blanco (alpino) **(NOVEDAD)**	257,-
U909604-33	Combinación de desagüe y rebosadero, Black Matt **(NOVEDAD)**	257,-
U90960361	Desagüe y rebose con entrada de agua, Chrome	564,-
U909603-01	Desagüe y rebose con entrada de agua, blanco (alpino) **(NOVEDAD)**	564,-
U909603-33	Desagüe y rebose con entrada de agua, Black Matt **(NOVEDAD)**	564,-
U99740000	Patas de bañera, plástico, para bañeras con suelo plano, regulables de 130 – 180 mm	35,-
U906100LK	Cojín multifunción, espuma, 240 x 150 x 50 mm, Bali	139,-
U906100LL	Cojín multifunción, espuma, 240 x 150 x 50 mm, Peru	139,-
U906100PA	Cojín multifunción, espuma, 240 x 150 x 50 mm, Anthracite	139,-

Sistemas de hidromasajes		Airpools		Hydropools		Combipools		Special Combipool
Número de artículo	**Descripción**	**AE**	**AC**	**HE**	**HC**	**CE**	**CC**	**AP**
U_ _ 177 ARA 2A ½ V 01	Precio sistema de hidromasaje, incl. bañera	3.418,-	4.077,-	3.683,-	5.129,-	4.865,-	5.785,-	10.388,-
U_ _ 177 ARA 2B ½ V 01	Precio sistema de hidromasaje, incl. bañera, incl. Multiplex Trio	3.982,-	4.641,-	4.247,-	5.692,-	5.429,-	6.349,-	10.952,-
En los siguientes sistemas de hidromasaje el sistema técnico sobresale.								
Posición técnica 1	Lado 1-2	-	-	-	-	-	-	+20
	Lado 1-3	-	-	-	-	-	-	+15
	Lado 2-4	-	-	-	-	-	-	+15
Posición técnica 2	Lado 1-2	-	-	-	-	-	-	+20
	Lado 1-3	-	-	-	-	-	-	+15
	Lado 2-4	-	-	-	-	-	-	+15

Sustituya _ _ en la referencia por el código de hidromasaje.
Sustituya 1/2 en la referencia con la posición técnica deseada (1 = posición técnica 1, 2 = posición técnica 2). Los eyectores para la espalda están en el lado de los elementos técnicos.
Otras opciones mediante el formulario de pedido (véase el lado desplegable derecho)

Posición técnica 1

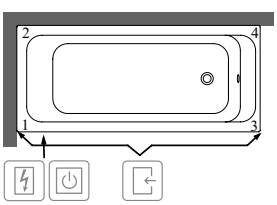

Posición técnica 2

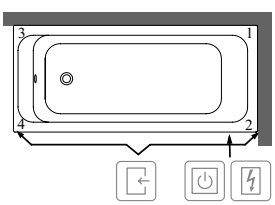

Lado accesible

Caja eléctrica

Control en borde de bañera

XX = Sustituir por el código de los colores
Para más información sobre colores, véase la página al comienzo del capítulo.
Para más información sobre los sistemas de hidromasaje, véase la página 708.

ARCHITECTURA (Rectangular 1700 x 750) Acrílico

€ sin I.V.A.

Forma del respaldo: Asimétrica (respaldos no idénticos)
No incluido en el suministro: Las patas de la bañera no se suministran de serie.
Cerámica de sanitarios a juego: Architectura
Programa de muebles adecuados: Architectura
Gama de grifería a juego: Architectura Square



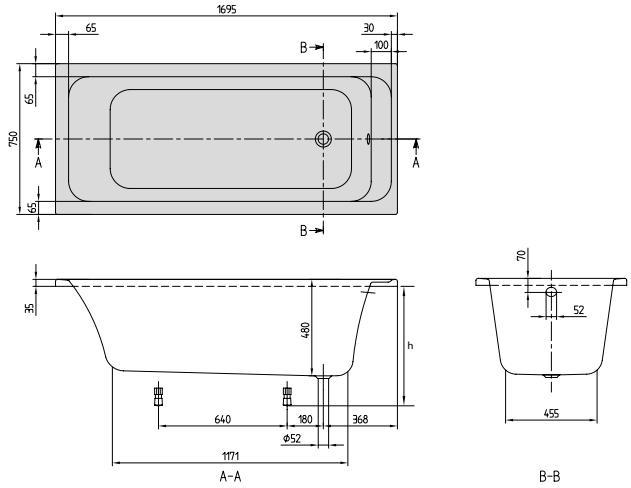

h = Altura de montaje (mín - máx)	
Bañera	585 - 635
Sistema de hidro-masaje	625 - 665

Número de artículo	Descripción	Dimensión LxAn	Medida del fondo LxAn	Profun-didad	Contenido (L) incl. 1 Pers	Peso kg	01	pza./ pal.
UBA 170 ARA 2V-XX	Architectura	1700 x 750	1200 x 460	480	210	23	788,-	10

Accesorios para bañeras (opcional)

Número de artículo	Descripción	Precios
UCCON0963	Dispositivo antivacío, incl. conexiones	328,-
U90170061	Asas, 1 juego = 2 piezas, Chrome	306,-
U90960461	Combinación de desagüe y rebosadero, Chrome	257,-
U909604-01	Combinación de desagüe y rebosadero, blanco (alpino) **(NOVEDAD)**	257,-
U909604-33	Combinación de desagüe y rebosadero, Black Matt **(NOVEDAD)**	257,-
U90960361	Desagüe y rebose con entrada de agua, Chrome	564,-
U909603-01	Desagüe y rebose con entrada de agua, blanco (alpino) **(NOVEDAD)**	564,-
U909603-33	Desagüe y rebose con entrada de agua, Black Matt **(NOVEDAD)**	564,-
U99740000	Patas de bañera, plástico, para bañeras con suelo plano, regulables de 130 – 180 mm	35,-
U906100LK	Cojín multifunción, espuma, 240 x 150 x 50 mm, Bali	139,-
U906100LL	Cojín multifunción, espuma, 240 x 150 x 50 mm, Peru	139,-
U906100PA	Cojín multifunción, espuma, 240 x 150 x 50 mm, Anthracite	139,-

Sistemas de hidromasajes		Airpools		Hydropools		Combipools		Special Combipool
Número de artículo	**Descripción**	**AE**	**AC**	**HE**	**HC**	**CE**	**CC**	**AP**
U_ _ 170 ARA 2A ½ V 01	Precio sistema de hidromasaje, incl. bañera	3.418,-	4.077,-	3.683,-	5.129,-	4.865,-	5.785,-	10.388,-
U_ _ 170 ARA 2B ½ V 01	Precio sistema de hidromasaje, incl. bañera, incl. Multiplex Trio	3.982,-	4.641,-	4.247,-	5.692,-	5.429,-	6.349,-	10.952,-
En los siguientes sistemas de hidromasaje el sistema técnico sobresale.								
Posición técnica 1	Lado 1-2	-	-	-	-	-	-	+35
	Lado 1-3	-	-	-	-	-	-	+15
	Lado 2-4	-	-	-	-	-	-	+15
Posición técnica 2	Lado 1-2	-	-	-	-	-	-	+35
	Lado 1-3	-	-	-	-	-	-	+15
	Lado 2-4	-	-	-	-	-	-	+15

Sustituya _ _ en la referencia por el código de hidromasaje.
Sustituya 1/2 en la referencia con la posición técnica deseada (1 = posición técnica 1, 2 = posición técnica 2). Los eyectores para la espalda están en el lado de los elementos técnicos.
Otras opciones mediante el formulario de pedido (véase el lado desplegable derecho)

Posición técnica 1

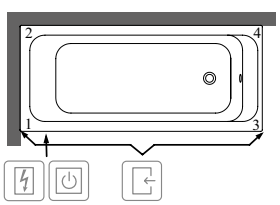

Posición técnica 2

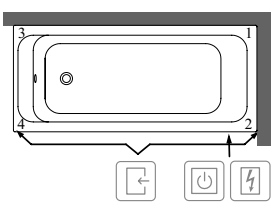

Lado accesible

Caja eléctrica

Control en borde de bañera

XX = Sustituir por el código de los colores
Para más información sobre colores, véase la página al comienzo del capítulo.
Para más información sobre los sistemas de hidromasaje, véase la página 708.

ARCHITECTURA (Rectangular 1700 x 800) Acrílico

€ sin I.V.A.

Forma del respaldo: Asimétrica (respaldos no idénticos)
No incluido en el suministro: Las patas de la bañera no se suministran de serie.
Cerámica de sanitarios a juego: Architectura
Programa de muebles adecuados: Architectura
Gama de grifería a juego: Architectura Square



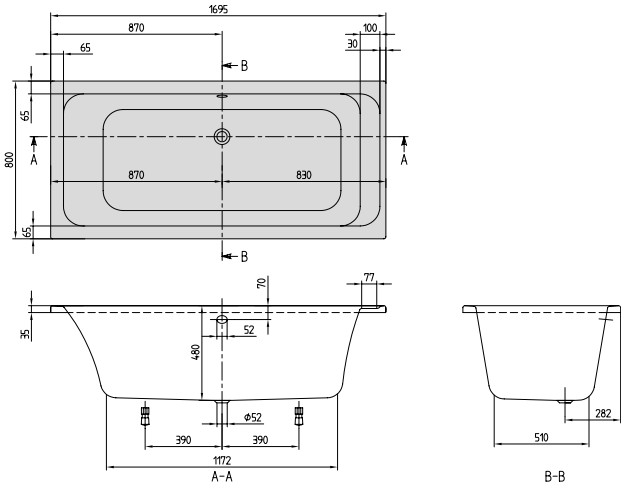

h = Altura de montaje (mín - máx)	
Bañera	585 - 635
Sistema de hidro-masaje	625 - 665

Número de artículo	Descripción	Dimensión LxAn	Medida del fondo LxAn	Profun-didad	Contenido (L) incl. 1 Pers	Peso kg	01	pza./ pal.
UBA 178 ARA 2V-XX	Architectura	1700 x 800	1200 x 430	480	215	23	866,-	10

Accesorios para bañeras (opcional)

Número de artículo	Descripción	Precios
UCCON0963	Dispositivo antivacío, incl. conexiones	328,-
U90170061	Asas, 1 juego = 2 piezas, Chrome	306,-
U90960461	Combinación de desagüe y rebosadero, Chrome	257,-
U909604-01	Combinación de desagüe y rebosadero, blanco (alpino) **(NOVEDAD)**	257,-
U909604-33	Combinación de desagüe y rebosadero, Black Matt **(NOVEDAD)**	257,-
U90960361	Desagüe y rebose con entrada de agua, Chrome	564,-
U909603-01	Desagüe y rebose con entrada de agua, blanco (alpino) **(NOVEDAD)**	564,-
U909603-33	Desagüe y rebose con entrada de agua, Black Matt **(NOVEDAD)**	564,-
U99740000	Patas de bañera, plástico, para bañeras con suelo plano, regulables de 130 – 180 mm	35,-
U906100LK	Cojín multifunción, espuma, 240 x 150 x 50 mm, Bali	139,-
U906100LL	Cojín multifunción, espuma, 240 x 150 x 50 mm, Peru	139,-
U906100PA	Cojín multifunción, espuma, 240 x 150 x 50 mm, Anthracite	139,-

Sistemas de hidromasajes		Airpools		Hydropools		Combipools		Special Combipool
Número de artículo	**Descripción**	**AE**	**AC**	**HE**	**HC**	**CE**	**CC**	**AP**
U_ _ 178 ARA 2A ½ V 01	Precio sistema de hidromasaje, incl. bañera	3.497,-	4.155,-	3.761,-	5.207,-	4.943,-	5.863,-	10.466,-
U_ _ 178 ARA 2B ½ V 01	Precio sistema de hidromasaje, incl. bañera, incl. Multiplex Trio	4.060,-	4.719,-	4.325,-	5.771,-	5.507,-	6.427,-	11.030,-
En los siguientes sistemas de hidromasaje el sistema técnico sobresale.								
Posición técnica 1	Lado 1-2	-	-	-	-	-	-	+5
	Lado 1-3	-	-	-	-	-	-	+10
	Lado 2-4	-	-	-	-	-	-	+10
Posición técnica 2	Lado 1-2	-	-	-	-	-	-	+5
	Lado 1-3	-	-	-	-	-	-	+10
	Lado 2-4	-	-	-	-	-	-	+10

Sustituya _ _ en la referencia por el código de hidromasaje.
Sustituya 1/2 en la referencia con la posición técnica deseada (1 = posición técnica 1, 2 = posición técnica 2). Los eyectores para la espalda están en el lado de los elementos técnicos.
Otras opciones mediante el formulario de pedido (véase el lado desplegable derecho)

Posición técnica 1

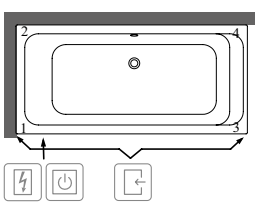

Posición técnica 2

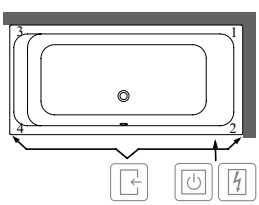

Lado accesible

Caja eléctrica

Control en borde de bañera

XX = Sustituir por el código de los colores
Para más información sobre colores, véase la página al comienzo del capítulo.
Para más información sobre los sistemas de hidromasaje, véase la página 708.

ARCHITECTURA (Rectangular 1800 x 800) Acrílico

€ sin I.V.A.

Forma del respaldo: Asimétrica (respaldos no idénticos)
No incluido en el suministro: Las patas de la bañera no se suministran de serie.
Cerámica de sanitarios a juego: Architectura
Programa de muebles adecuados: Architectura
Gama de grifería a juego: Architectura Square



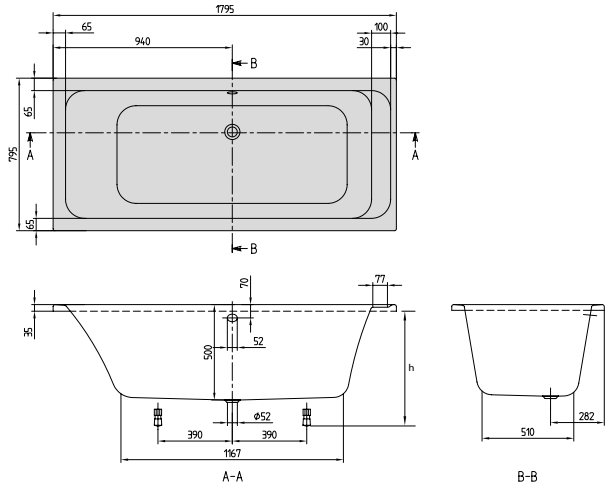

h = Altura de montaje (mín - máx)	
Bañera	605 - 655
Sistema de hidro-masaje	645 - 685

Número de artículo	Descripción	Dimensión LxAn	Medida del fondo LxAn	Profun-didad	Contenido (L) incl. 1 Pers	Peso kg	01	pza./ pal.
UBA 180 ARA 2V-XX	Architectura	1800 x 800	1200 x 430	500	235	24	914,-	10

Accesorios para bañeras (opcional)

Número de artículo	Descripción	Precios
UCCON0963	Dispositivo antivacío, incl. conexiones	328,-
U90170061	Asas, 1 juego = 2 piezas, Chrome	306,-
U90960461	Combinación de desagüe y rebosadero, Chrome	257,-
U909604-01	Combinación de desagüe y rebosadero, blanco (alpino) **(NOVEDAD)**	257,-
U909604-33	Combinación de desagüe y rebosadero, Black Matt **(NOVEDAD)**	257,-
U90960361	Desagüe y rebose con entrada de agua, Chrome	564,-
U909603-01	Desagüe y rebose con entrada de agua, blanco (alpino) **(NOVEDAD)**	564,-
U909603-33	Desagüe y rebose con entrada de agua, Black Matt **(NOVEDAD)**	564,-
U99740000	Patas de bañera, plástico, para bañeras con suelo plano, regulables de 130 – 180 mm	35,-
U906100LK	Cojín multifunción, espuma, 240 x 150 x 50 mm, Bali	139,-
U906100LL	Cojín multifunción, espuma, 240 x 150 x 50 mm, Peru	139,-
U906100PA	Cojín multifunción, espuma, 240 x 150 x 50 mm, Anthracite	139,-

Sistemas de hidromasajes		**Airpools**		**Hydropools**		**Combipools**		**Special Combipool**
Número de artículo	**Descripción**	**AE**	**AC**	**HE**	**HC**	**CE**	**CC**	**AP**
U_ _ 180 ARA 2A ½ V 01	Precio sistema de hidromasaje, incl. bañera	3.544,-	4.202,-	3.808,-	5.254,-	4.991,-	5.911,-	10.513,-
U_ _ 180 ARA 2B ½ V 01	Precio sistema de hidromasaje, incl. bañera, incl. Multiplex Trio	4.108,-	4.766,-	4.372,-	5.818,-	5.555,-	6.474,-	11.077,-
En los siguientes sistemas de hidromasaje el sistema técnico sobresale.								
Posición técnica 1	Lado 1-3	-	-	-	-	-	-	+5
	Lado 2-4	-	-	-	-	-	-	+5
Posición técnica 2	Lado 1-3	-	-	-	-	-	-	+5
	Lado 2-4	-	-	-	-	-	-	+5

Sustituya _ _ en la referencia por el código de hidromasaje.
Sustituya 1/2 en la referencia con la posición técnica deseada (1 = posición técnica 1, 2 = posición técnica 2). Los eyectores para la espalda están en el lado de los elementos técnicos.
Otras opciones mediante el formulario de pedido (véase el lado desplegable derecho)

Posición técnica 1

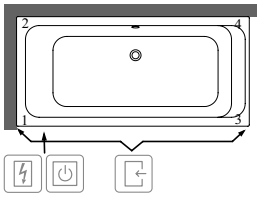

Posición técnica 2

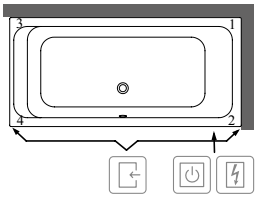

Lado accesible
Caja eléctrica
Control en borde de bañera

XX = Sustituir por el código de los colores
Para más información sobre colores, véase la página al comienzo del capítulo.
Para más información sobre los sistemas de hidromasaje, véase la página 708.

ARCHITECTURA (Rectangular 1900 x 900) Acrílico

€ sin I.V.A.

Forma del respaldo: Asimétrica (respaldos no idénticos)
No incluido en el suministro: Las patas de la bañera no se suministran de serie.
Cerámica de sanitarios a juego: Architectura
Programa de muebles adecuados: Architectura
Gama de grifería a juego: Architectura Square



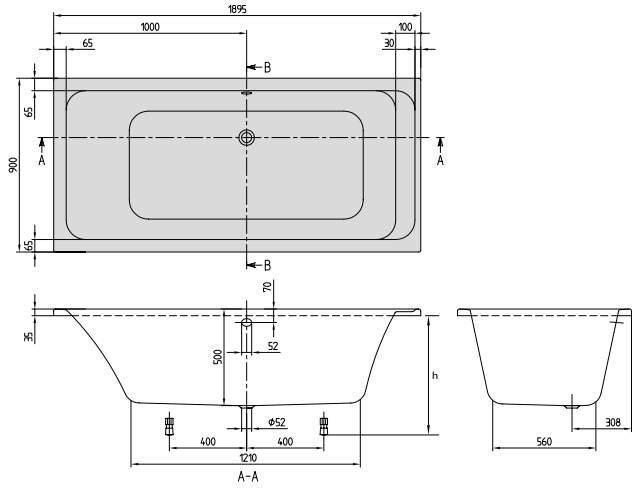

h = Altura de montaje (mín - máx)	
Bañera	605 - 655
Sistema de hidro-masaje	645 - 685

Número de artículo	Descripción	Dimensión LxAn	Medida del fondo LxAn	Profun-didad	Contenido (L) incl. 1 Pers	Peso kg	01	pza./ pal.
UBA 199 ARA 2V-XX	Architectura	1900 x 900	1210 x 560	500	285	27	1.027,-	10

Accesorios para bañeras (opcional)

Número de artículo	Descripción	Precios
UCCON0963	Dispositivo antivacío, incl. conexiones	328,-
U90170061	Asas, 1 juego = 2 piezas, Chrome	306,-
U90960461	Combinación de desagüe y rebosadero, Chrome	257,-
U909604-01	Combinación de desagüe y rebosadero, blanco (alpino) **(NOVEDAD)**	257,-
U909604-33	Combinación de desagüe y rebosadero, Black Matt **(NOVEDAD)**	257,-
U90960361	Desagüe y rebose con entrada de agua, Chrome	564,-
U909603-01	Desagüe y rebose con entrada de agua, blanco (alpino) **(NOVEDAD)**	564,-
U909603-33	Desagüe y rebose con entrada de agua, Black Matt **(NOVEDAD)**	564,-
U99740000	Patas de bañera, plástico, para bañeras con suelo plano, regulables de 130 – 180 mm	35,-
U906100LK	Cojín multifunción, espuma, 240 x 150 x 50 mm, Bali	139,-
U906100LL	Cojín multifunción, espuma, 240 x 150 x 50 mm, Peru	139,-
U906100PA	Cojín multifunción, espuma, 240 x 150 x 50 mm, Anthracite	139,-

Sistemas de hidromasajes		Airpools		Hydropools		Combipools		Special Combipool
Número de artículo	**Descripción**	**AE**	**AC**	**HE**	**HC**	**CE**	**CC**	**AP**
U_ _ 199 ARA 2A ½ V 01	Precio sistema de hidromasaje, incl. bañera	3.657,-	4.316,-	3.922,-	5.367,-	5.104,-	6.024,-	10.626,-
U_ _ 199 ARA 2B ½ V 01	Precio sistema de hidromasaje, incl. bañera, incl. Multiplex Trio	4.221,-	4.880,-	4.485,-	5.931,-	5.668,-	6.588,-	11.190,-

Sustituya _ _ en la referencia por el código de hidromasaje.
Sustituya 1/2 en la referencia con la posición técnica deseada (1 = posición técnica 1, 2 = posición técnica 2). Los eyectores para la espalda están en el lado de los elementos técnicos.
Otras opciones mediante el formulario de pedido (véase el lado desplegable derecho)

Posición técnica 1

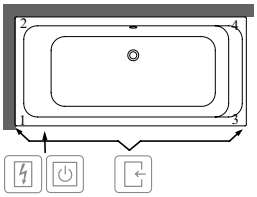

Posición técnica 2

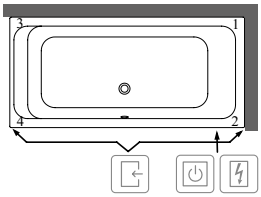

Lado accesible

Caja eléctrica

Control en borde de bañera

XX = Sustituir por el código de los colores
Para más información sobre colores, véase la página al comienzo del capítulo.
Para más información sobre los sistemas de hidromasaje, véase la página 708.

ARCHITECTURA (Rectangular 1500 x 700) Acrílico

NUEVO

€ sin I.V.A.

Forma del respaldo: Simétrica (dos respaldos idénticos)
No incluido en el suministro: Las patas de la bañera no se suministran de serie.
Válvula de desagüe y rebosadero
Información técnica: Nota: el grifo no se puede colocar en el centro.
Cerámica de sanitarios a juego: Architectura
Programa de muebles adecuados: Architectura
Gama de grifería a juego: Architectura Square



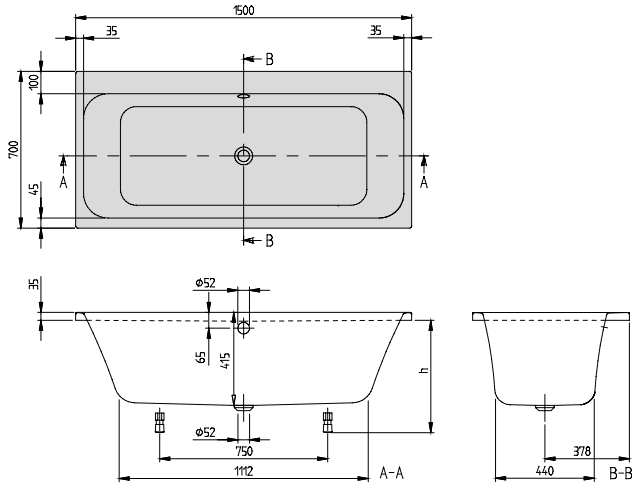

h = Altura de montaje (mín - máx)	
Bañera	525 - 575
Sistema de hidro-masaje	560 - 600

Número de artículo	Descripción	Dimensión LxAn	Medida del fondo LxAn	Profun-didad	Contenido (L) incl. 1 Pers	Peso kg	01	pza./ pal.
UBA 157 ARE 2V-01	Architectura	1500 x 700	1112 x 440	415	103	18	588,-	10

Accesorios para bañeras (opcional)

Número de artículo	Descripción	Precios
UCCON0963	Dispositivo antivacío, incl. conexiones	328,-
U90170061	Asas, 1 juego = 2 piezas, Chrome	306,-
U90960461	Combinación de desagüe y rebosadero, Chrome	257,-
U909604-01	Combinación de desagüe y rebosadero, blanco (alpino) **(NOVEDAD)**	257,-
U909604-33	Combinación de desagüe y rebosadero, Black Matt **(NOVEDAD)**	257,-
U90960361	Desagüe y rebose con entrada de agua, Chrome	564,-
U909603-01	Desagüe y rebose con entrada de agua, blanco (alpino) **(NOVEDAD)**	564,-
U909603-33	Desagüe y rebose con entrada de agua, Black Matt **(NOVEDAD)**	564,-
U99740000	Patas de bañera, plástico, para bañeras con suelo plano, regulables de 130 – 180 mm	35,-
U906100LK	Cojín multifunción, espuma, 240 x 150 x 50 mm, Bali	139,-
U906100LL	Cojín multifunción, espuma, 240 x 150 x 50 mm, Peru	139,-
U906100PA	Cojín multifunción, espuma, 240 x 150 x 50 mm, Anthracite	139,-

Sistemas de hidromasajes		Airpools		Hydropools		Combipools		Special Combipool
Número de artículo	Descripción	AE	AC	HE	HC	CE	CC	AP
U_ _ 157 ARE 2A ½ V 01	Precio sistema de hidromasaje, incl. bañera	3.218,-	3.876,-	3.482,-	4.928,-	4.664,-	5.584,-	-
U_ _ 157 ARE 2B ½ V 01	Precio sistema de hidromasaje, incl. bañera, incl. Entrada de agua	3.616,-	4.274,-	3.880,-	5.326,-	5.063,-	5.983,-	-
En los siguientes sistemas de hidromasaje el sistema técnico sobresale.								
Posición técnica 1	Lado 1-3	-	-	-	+10	-	+10	-
	Lado 3-4	-	-	+40	+40	+40	+40	-
Posición técnica 2	Lado 1-2	-	-	+40	+40	+40	+40	-
	Lado 1-3	-	-	-	+10	-	+10	-

Sustituya _ _ en la referencia por el código de hidromasaje.
Sustituya 1/2 en la referencia con la posición técnica deseada (1 = posición técnica 1, 2 = posición técnica 2). Los eyectores para la espalda están en el lado de los elementos técnicos.
Otras opciones mediante el formulario de pedido (véase el lado desplegable derecho)

Posición técnica 1

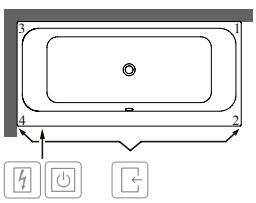

Posición técnica 2

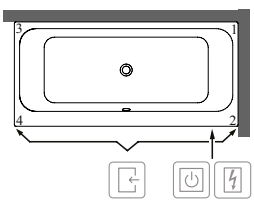

Lado accesible

Caja eléctrica

Control en borde de bañera

XX = Sustituir por el código de los colores
Para más información sobre colores, véase la página al comienzo del capítulo.
Para más información sobre los sistemas de hidromasaje, véase la página 708.

ARCHITECTURA (Rectangular 1700 x 700) Acrílico

NUEVO

€ sin I.V.A.

Forma del respaldo: Simétrica (dos respaldos idénticos)
No incluido en el suministro: Las patas de la bañera no se suministran de serie.
Válvula de desagüe y rebosadero
Información técnica: Nota: el grifo no se puede colocar en el centro.
Cerámica de sanitarios a juego: Architectura
Programa de muebles adecuados: Architectura
Gama de grifería a juego: Architectura Square



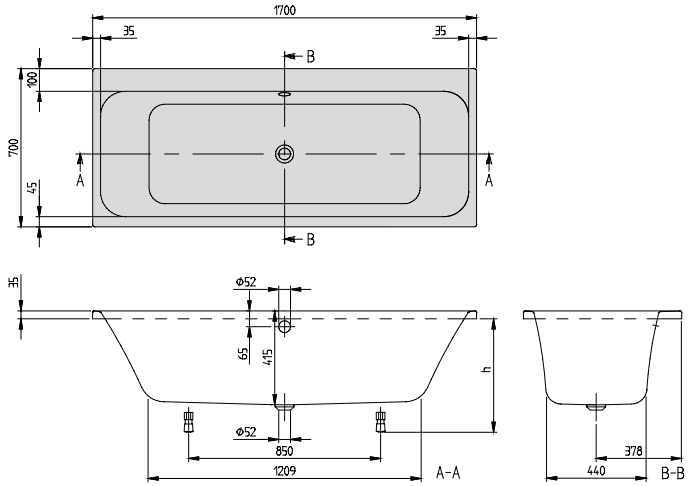

h = Altura de montaje (mín - máx)	
Bañera	525 - 575
Sistema de hidro-masaje	560 - 600

Número de artículo	Descripción	Dimensión LxAn	Medida del fondo LxAn	Profun-didad	Contenido (L) incl. 1 Pers	Peso kg	01	pza./ pal.
UBA 177 ARE 2V-01	Architectura	1700 x 700	1209 x 440	415	124	21	613,-	10

Accesorios para bañeras (opcional)

Número de artículo	Descripción	Precios
UCCON0963	Dispositivo antivacío, incl. conexiones	328,-
U90170061	Asas, 1 juego = 2 piezas, Chrome	306,-
U90960461	Combinación de desagüe y rebosadero, Chrome	257,-
U909604-01	Combinación de desagüe y rebosadero, blanco (alpino) **(NOVEDAD)**	257,-
U909604-33	Combinación de desagüe y rebosadero, Black Matt **(NOVEDAD)**	257,-
U90960361	Desagüe y rebose con entrada de agua, Chrome	564,-
U909603-01	Desagüe y rebose con entrada de agua, blanco (alpino) **(NOVEDAD)**	564,-
U909603-33	Desagüe y rebose con entrada de agua, Black Matt **(NOVEDAD)**	564,-
U99740000	Patas de bañera, plástico, para bañeras con suelo plano, regulables de 130 – 180 mm	35,-
U906100LK	Cojín multifunción, espuma, 240 x 150 x 50 mm, Bali	139,-
U906100LL	Cojín multifunción, espuma, 240 x 150 x 50 mm, Peru	139,-
U906100PA	Cojín multifunción, espuma, 240 x 150 x 50 mm, Anthracite	139,-

Sistemas de hidromasajes		Airpools		Hydropools		Combipools		Special Combipool
Número de artículo	Descripción	AE	AC	HE	HC	CE	CC	AP
U_ _ 177 ARE 2A ½ V 01	Precio sistema de hidromasaje, incl. bañera	3.243,-	3.902,-	3.508,-	4.954,-	4.690,-	5.610,-	10.213,-
U_ _ 177 ARE 2B ½ V 01	Precio sistema de hidromasaje, incl. bañera, incl. Entrada de agua	3.642,-	4.300,-	3.906,-	5.352,-	5.088,-	6.008,-	10.611,-
En los siguientes sistemas de hidromasaje el sistema técnico sobresale.								
Posición técnica 1	Lado 1-3	-	-	-	+10	-	+10	+40
	Lado 3-4	-	-	-	-	-	-	+65
Posición técnica 2	Lado 1-2	-	-	-	-	-	-	+65
	Lado 1-3	-	-	-	+10	-	+10	+40

Sustituya _ _ en la referencia por el código de hidromasaje.
Sustituya 1/2 en la referencia con la posición técnica deseada (1 = posición técnica 1, 2 = posición técnica 2). Los eyectores para la espalda están en el lado de los elementos técnicos.
Otras opciones mediante el formulario de pedido (véase el lado desplegable derecho)

Posición técnica 1

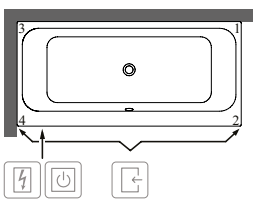

Posición técnica 2

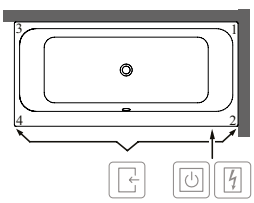

Lado accesible

Caja eléctrica

Control en borde de bañera

XX = Sustituir por el código de los colores
Para más información sobre colores, véase la página al comienzo del capítulo.
Para más información sobre los sistemas de hidromasaje, véase la página 708.

ARCHITECTURA (Rectangular 1700 x 750) Acrílico

NUEVO

€ sin I.V.A.

Forma del respaldo: Simétrica (dos respaldos idénticos)
No incluido en el suministro: Las patas de la bañera no se suministran de serie.
Válvula de desagüe y rebosadero
Información técnica: Nota: el grifo no se puede colocar en el centro.
Cerámica de sanitarios a juego: Architectura
Programa de muebles adecuados: Architectura
Gama de grifería a juego: Architectura Square



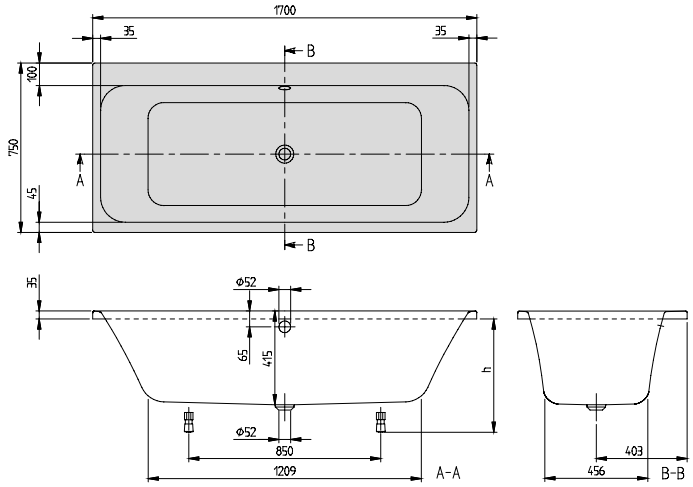

h = Altura de montaje (mín - máx)	
Bañera	525 - 575
Sistema de hidro-masaje	560 - 600

Número de artículo	Descripción	Dimensión LxAn	Medida del fondo LxAn	Profun-didad	Contenido (L) incl. 1 Pers	Peso kg	01	pza./ pal.
UBA 170 ARE 2V-01	Architectura	1700 x 750	1209 x 456	415	136	21	613,-	10

Accesorios para bañeras (opcional)

Número de artículo	Descripción	Precios
UCCON0963	Dispositivo antivacío, incl. conexiones	328,-
U90170061	Asas, 1 juego = 2 piezas, Chrome	306,-
U90960461	Combinación de desagüe y rebosadero, Chrome	257,-
U909604-01	Combinación de desagüe y rebosadero, blanco (alpino) **(NOVEDAD)**	257,-
U909604-33	Combinación de desagüe y rebosadero, Black Matt **(NOVEDAD)**	257,-
U90960361	Desagüe y rebose con entrada de agua, Chrome	564,-
U909603-01	Desagüe y rebose con entrada de agua, blanco (alpino) **(NOVEDAD)**	564,-
U909603-33	Desagüe y rebose con entrada de agua, Black Matt **(NOVEDAD)**	564,-
U99740000	Patas de bañera, plástico, para bañeras con suelo plano, regulables de 130 – 180 mm	35,-
U906100LK	Cojín multifunción, espuma, 240 x 150 x 50 mm, Bali	139,-
U906100LL	Cojín multifunción, espuma, 240 x 150 x 50 mm, Peru	139,-
U906100PA	Cojín multifunción, espuma, 240 x 150 x 50 mm, Anthracite	139,-

Sistemas de hidromasajes		Airpools		Hydropools		Combipools		Special Combipool
Número de artículo	Descripción	AE	AC	HE	HC	CE	CC	AP
U_ _ 170 ARE 2A ½ V 01	Precio sistema de hidromasaje, incl. bañera	3.243,-	3.902,-	3.508,-	4.954,-	4.690,-	5.610,-	10.213,-
U_ _ 170 ARE 2B ½ V 01	Precio sistema de hidromasaje, incl. bañera, incl. Entrada de agua	3.642,-	4.300,-	3.906,-	5.352,-	5.088,-	6.008,-	10.611,-
En los siguientes sistemas de hidromasaje el sistema técnico sobresale.								
Posición técnica 1	Lado 1-3	-	-	-	+5	-	+5	+35
	Lado 3-4	-	-	-	-	-	-	+65
Posición técnica 2	Lado 1-2	-	-	-	-	-	-	+65
	Lado 1-3	-	-	-	+5	-	+5	+35

Sustituya _ _ en la referencia por el código de hidromasaje.
Sustituya 1/2 en la referencia con la posición técnica deseada (1 = posición técnica 1, 2 = posición técnica 2). Los eyectores para la espalda están en el lado de los elementos técnicos.
Otras opciones mediante el formulario de pedido (véase el lado desplegable derecho)

Posición técnica 1

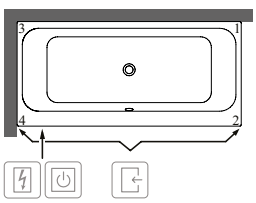

Posición técnica 2

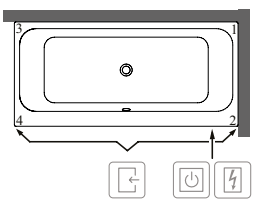

Lado accesible

Caja eléctrica

Control en borde de bañera

XX = Sustituir por el código de los colores
Para más información sobre colores, véase la página al comienzo del capítulo.
Para más información sobre los sistemas de hidromasaje, véase la página 708.

ARCHITECTURA (Rectangular 1800 x 800) Acrílico

NUEVO

€ sin I.V.A.

Forma del respaldo: Simétrica (dos respaldos idénticos)
No incluido en el suministro: Las patas de la bañera no se suministran de serie.
Válvula de desagüe y rebosadero
Información técnica: Nota: el grifo no se puede colocar en el centro.
Cerámica de sanitarios a juego: Architectura
Programa de muebles adecuados: Architectura
Gama de grifería a juego: Architectura Square



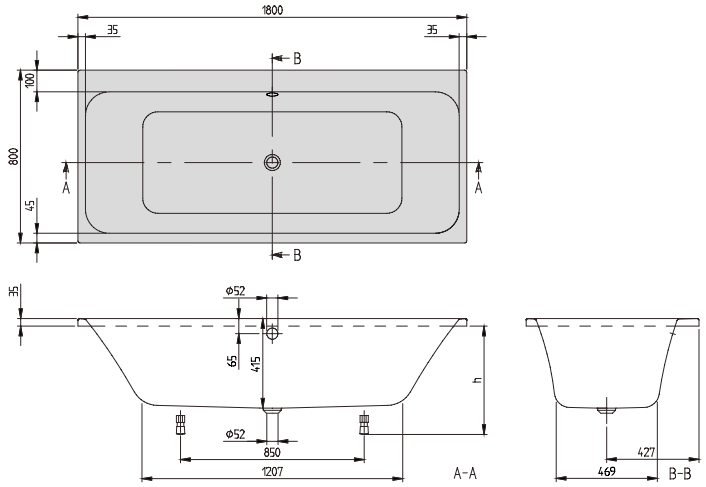

h = Altura de montaje (mín - máx)	
Bañera	525 - 575
Sistema de hidro-masaje	560 - 600

Número de artículo	Descripción	Dimensión LxAn	Medida del fondo LxAn	Profun-didad	Contenido (L) incl. 1 Pers	Peso kg	01	pza./ pal.
UBA 180 ARE 2V-01	Architectura	1800 x 800	1207 x 469	415	155	23	712,-	10

Accesorios para bañeras (opcional)

Número de artículo	Descripción	Precios
UCCON0963	Dispositivo antivacío, incl. conexiones	328,-
U90170061	Asas, 1 juego = 2 piezas, Chrome	306,-
U90960461	Combinación de desagüe y rebosadero, Chrome	257,-
U909604-01	Combinación de desagüe y rebosadero, blanco (alpino) **(NOVEDAD)**	257,-
U909604-33	Combinación de desagüe y rebosadero, Black Matt **(NOVEDAD)**	257,-
U90960361	Desagüe y rebose con entrada de agua, Chrome	564,-
U909603-01	Desagüe y rebose con entrada de agua, blanco (alpino) **(NOVEDAD)**	564,-
U909603-33	Desagüe y rebose con entrada de agua, Black Matt **(NOVEDAD)**	564,-
U99740000	Patas de bañera, plástico, para bañeras con suelo plano, regulables de 130 – 180 mm	35,-
U906100LK	Cojín multifunción, espuma, 240 x 150 x 50 mm, Bali	139,-
U906100LL	Cojín multifunción, espuma, 240 x 150 x 50 mm, Peru	139,-
U906100PA	Cojín multifunción, espuma, 240 x 150 x 50 mm, Anthracite	139,-

Sistemas de hidromasajes		Airpools		Hydropools		Combipools		Special Combipool
Número de artículo	Descripción	AE	AC	HE	HC	CE	CC	AP
U_ _ 180 ARE 2A ½ V 01	Precio sistema de hidromasaje, incl. bañera	3.342,-	4.001,-	3.607,-	5.052,-	4.789,-	5.709,-	10.312,-
U_ _ 180 ARE 2B ½ V 01	Precio sistema de hidromasaje, incl. bañera, incl. Entrada de agua	3.740,-	4.399,-	4.005,-	5.451,-	5.187,-	6.107,-	10.710,-
En los siguientes sistemas de hidromasaje el sistema técnico sobresale.								
Posición técnica 1	Lado 1-3	-	-	-	-	-	-	+10
	Lado 3-4	-	-	-	-	-	-	+45
Posición técnica 2	Lado 1-2	-	-	-	-	-	-	+45
	Lado 1-3	-	-	-	-	-	-	+10

Sustituya _ _ en la referencia por el código de hidromasaje.
Sustituya 1/2 en la referencia con la posición técnica deseada (1 = posición técnica 1, 2 = posición técnica 2). Los eyectores para la espalda están en el lado de los elementos técnicos.
Otras opciones mediante el formulario de pedido (véase el lado desplegable derecho)

Posición técnica 1

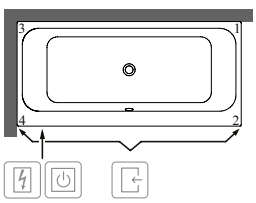

Posición técnica 2

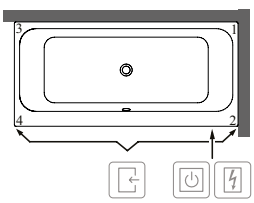

Lado accesible

Caja eléctrica

Control en borde de bañera

XX = Sustituir por el código de los colores
Para más información sobre colores, véase la página al comienzo del capítulo.
Para más información sobre los sistemas de hidromasaje, véase la página 708.

Villeroy & Boch 1748

ARCHITECTURA (De pared, instalación a la izquierda 1700 x 750) Acrílico

NUEVO

€ sin I.V.A.

Forma del respaldo: Simétrica (dos respaldos idénticos)
Incluido en el suministro: Las patas de bañera se suministran de serie.
No incluido en el suministro: Válvula de desagüe y rebosadero
Información técnica: Faldón del color de la bañera
Nota: el grifo no se puede colocar en el centro.
Cerámica de sanitarios a juego: Architectura
Programa de muebles adecuados: Architectura
Gama de grifería a juego: Architectura Square

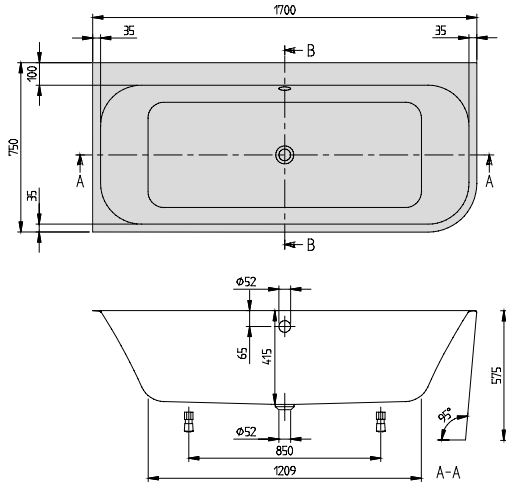

h = Altura de montaje (mín - máx)	
Bañera incl. faldón	575
Sistema de hidro-masaje	575

Número de artículo	Descripción	Dimensión LxAn	Medida del fondo LxAn	Profun-didad	Contenido (L) incl. 1 Pers	Peso kg	01	pza./ pal.
UBA 170 ARE 9CL00V-01	Architectura, de pared, modelo de esquina, izquierda, de una pieza	1700 x 750	1209 x 466	415	136	47	1.521,-	1

Accesorios para bañeras (opcional)

Número de artículo	Descripción	Precios
UCCON0963	Dispositivo antivacío, incl. conexiones	328,-
U90960461	Combinación de desagüe y rebosadero, Chrome	257,-
U909604-01	Combinación de desagüe y rebosadero, blanco (alpino) **(NOVEDAD)**	257,-
U909604-33	Combinación de desagüe y rebosadero, Black Matt **(NOVEDAD)**	257,-
U90960361	Desagüe y rebose con entrada de agua, Chrome	564,-
U909603-01	Desagüe y rebose con entrada de agua, blanco (alpino) **(NOVEDAD)**	564,-
U909603-33	Desagüe y rebose con entrada de agua, Black Matt **(NOVEDAD)**	564,-
U99740000	Patas de bañera, plástico, para bañeras con suelo plano, regulables de 130 – 180 mm	35,-
U906100LK	Cojín multifunción, espuma, 240 x 150 x 50 mm, Bali	139,-
U906100LL	Cojín multifunción, espuma, 240 x 150 x 50 mm, Peru	139,-
U906100PA	Cojín multifunción, espuma, 240 x 150 x 50 mm, Anthracite	139,-

Sistemas de hidromasajes		Airpools		Hydropools		Combipools		Special Combipool
Número de artículo	Descripción	AE	AC	HE	HC	CE	CC	AP
U_ _ 170 ARE LA 1 V 01	Precio sistema de hidromasaje, incl. bañera	4.151,-	4.810,-	-	-	-	-	-
U_ _ 170 ARE LB 1 V 01	Precio sistema de hidromasaje, incl. bañera, incl. Entrada de agua	4.549,-	5.208,-	-	-	-	-	-

Sustituya _ _ en la referencia por el código de hidromasaje.
Otras opciones mediante el formulario de pedido (véase el lado desplegable derecho)

Posición técnica 1

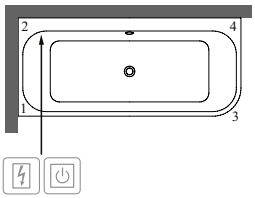

Lado accesible

Caja eléctrica

Control en borde de bañera

XX = Sustituir por el código de los colores
Para más información sobre colores, véase la página al comienzo del capítulo.
Para más información sobre los sistemas de hidromasaje, véase la página 708.

ARCHITECTURA (De pared, instalación a la derecha 1700 x 750) Acrílico

NUEVO

€ sin I.V.A.

Forma del respaldo: Simétrica (dos respaldos idénticos)
Incluido en el suministro: Las patas de bañera se suministran de serie.
No incluido en el suministro: Válvula de desagüe y rebosadero
Información técnica: Faldón del color de la bañera
Nota: el grifo no se puede colocar en el centro.
Cerámica de sanitarios a juego: Architectura
Programa de muebles adecuados: Architectura
Gama de grifería a juego: Architectura Square



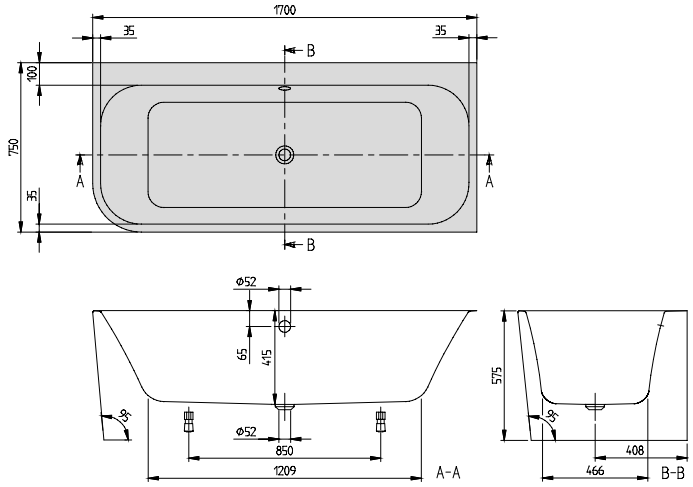

h = Altura de montaje (mín - máx)	
Bañera incl. faldón	575
Sistema de hidro-masaje	575

Número de artículo	Descripción	Dimensión LxAn	Medida del fondo LxAn	Profun-didad	Contenido (L) incl. 1 Pers	Peso kg	01	pza./ pal.
UBA 170 ARE 9CR00V-01	Architectura, de pared, modelo de esquina derecha, de una pieza	1700 x 750	1209 x 466	415	136	47	1.521,-	1

Accesorios para bañeras (opcional)

Número de artículo	Descripción	Precios
UCCON0963	Dispositivo antivacío, incl. conexiones	328,-
U90960461	Combinación de desagüe y rebosadero, Chrome	257,-
U909604-01	Combinación de desagüe y rebosadero, blanco (alpino) **(NOVEDAD)**	257,-
U909604-33	Combinación de desagüe y rebosadero, Black Matt **(NOVEDAD)**	257,-
U90960361	Desagüe y rebose con entrada de agua, Chrome	564,-
U909603-01	Desagüe y rebose con entrada de agua, blanco (alpino) **(NOVEDAD)**	564,-
U909603-33	Desagüe y rebose con entrada de agua, Black Matt **(NOVEDAD)**	564,-
U99740000	Patas de bañera, plástico, para bañeras con suelo plano, regulables de 130 – 180 mm	35,-
U906100LK	Cojín multifunción, espuma, 240 x 150 x 50 mm, Bali	139,-
U906100LL	Cojín multifunción, espuma, 240 x 150 x 50 mm, Peru	139,-
U906100PA	Cojín multifunción, espuma, 240 x 150 x 50 mm, Anthracite	139,-

Sistemas de hidromasajes		Airpools		Hydropools		Combipools		Special Combipool
Número de artículo	Descripción	AE	AC	HE	HC	CE	CC	AP
U_ _ 170 ARE RA 2 V 01	Precio sistema de hidromasaje, incl. bañera	4.151,-	4.810,-	-	-	-	-	-
U_ _ 170 ARE RB 2 V 01	Precio sistema de hidromasaje, incl. bañera, incl. Entrada de agua	4.549,-	5.208,-	-	-	-	-	-

Sustituya _ _ en la referencia por el código de hidromasaje.
Otras opciones mediante el formulario de pedido (véase el lado desplegable derecho)

Posición técnica 2

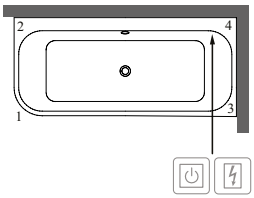

Lado accesible

Caja eléctrica

Control en borde de bañera

XX = Sustituir por el código de los colores
Para más información sobre colores, véase la página al comienzo del capítulo.
Para más información sobre los sistemas de hidromasaje, véase la página 708.

ARCHITECTURA (De pared 1700 x 750) Acrílico

NUEVO

€ sin I.V.A.

Forma del respaldo: Simétrica (dos respaldos idénticos)
Incluido en el suministro: Las patas de bañera se suministran de serie.
No incluido en el suministro: Válvula de desagüe y rebosadero
Información técnica: Faldón del color de la bañera
Nota: el grifo no se puede colocar en el centro.
Cerámica de sanitarios a juego: Architectura
Programa de muebles adecuados: Architectura
Gama de grifería a juego: Architectura Square



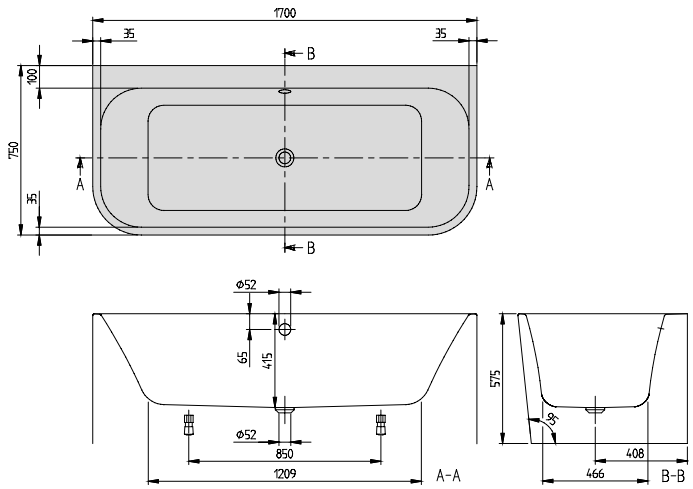

h = Altura de montaje (mín - máx)	
Bañera incl. faldón	575
Sistema de hidro-masaje	575

Número de artículo	Descripción	Dimensión LxAn	Medida del fondo LxAn	Profun-didad	Contenido (L) incl. 1 Pers	Peso kg	01	pza./ pal.
UBA 170 ARE 9CS00V-01	Architectura, de pared, de una pieza	1700 x 750	1209 x 466	415	136	52	1.521,-	1

Accesorios para bañeras (opcional)

Número de artículo	Descripción	Precios
UCCON0963	Dispositivo antivacío, incl. conexiones	328,-
U90960461	Combinación de desagüe y rebosadero, Chrome	257,-
U909604-01	Combinación de desagüe y rebosadero, blanco (alpino) **(NOVEDAD)**	257,-
U909604-33	Combinación de desagüe y rebosadero, Black Matt **(NOVEDAD)**	257,-
U90960361	Desagüe y rebose con entrada de agua, Chrome	564,-
U909603-01	Desagüe y rebose con entrada de agua, blanco (alpino) **(NOVEDAD)**	564,-
U909603-33	Desagüe y rebose con entrada de agua, Black Matt **(NOVEDAD)**	564,-
U99740000	Patas de bañera, plástico, para bañeras con suelo plano, regulables de 130 – 180 mm	35,-
U906100LK	Cojín multifunción, espuma, 240 x 150 x 50 mm, Bali	139,-
U906100LL	Cojín multifunción, espuma, 240 x 150 x 50 mm, Peru	139,-
U906100PA	Cojín multifunción, espuma, 240 x 150 x 50 mm, Anthracite	139,-

Sistemas de hidromasajes		Airpools		Hydropools		Combipools		Special Combipool
Número de artículo	Descripción	AE	AC	HE	HC	CE	CC	AP
U_ _ 170 ARE SA ½ V 01	Precio sistema de hidromasaje, incl. bañera	4.151,-	4.810,-	-	-	-	-	-
U_ _ 170 ARE SB ½ V 01	Precio sistema de hidromasaje, incl. bañera, incl. Entrada de agua	4.549,-	5.208,-	-	-	-	-	-

Sustituya _ _ en la referencia por el código de hidromasaje.
Sustituya 1/2 en la referencia con la posición técnica deseada (1 = posición técnica 1, 2 = posición técnica 2). Los eyectores para la espalda están en el lado de los elementos técnicos.
Otras opciones mediante el formulario de pedido (véase el lado desplegable derecho)

Posición técnica 1

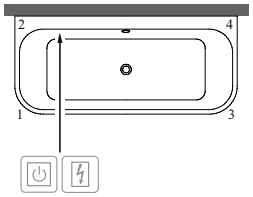

Posición técnica 2

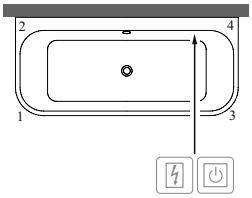

Lado accesible

Caja eléctrica

Control en borde de bañera

XX = Sustituir por el código de los colores
Para más información sobre colores, véase la página al comienzo del capítulo.
Para más información sobre los sistemas de hidromasaje, véase la página 708.

ARCHITECTURA (De pared, instalación a la izquierda 1800 x 800) Acrílico

NUEVO

€ sin I.V.A.

Forma del respaldo: Simétrica (dos respaldos idénticos)
Incluido en el suministro: Las patas de bañera se suministran de serie.
No incluido en el suministro: Válvula de desagüe y rebosadero
Información técnica: Faldón del color de la bañera
Nota: el grifo no se puede colocar en el centro.
Cerámica de sanitarios a juego: Architectura
Programa de muebles adecuados: Architectura
Gama de grifería a juego: Architectura Square



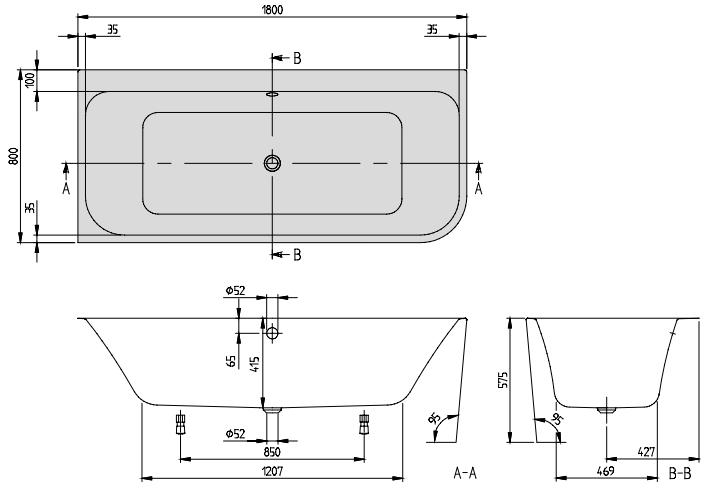

h = Altura de montaje (mín - máx)	
Bañera incl. faldón	575
Sistema de hidro-masaje	575

Número de artículo	Descripción	Dimensión LxAn	Medida del fondo LxAn	Profun-didad	Contenido (L) incl. 1 Pers	Peso kg	01	pza./ pal.
UBA 180 ARE 9CL00V-01	Architectura, de pared, modelo de esquina, izquierda, de una pieza	1800 x 800	1207 x 469	415	155	55	1.620,-	1

Accesorios para bañeras (opcional)

Número de artículo	Descripción	Precios
UCCON0963	Dispositivo antivacío, incl. conexiones	328,-
U90960461	Combinación de desagüe y rebosadero, Chrome	257,-
U909604-01	Combinación de desagüe y rebosadero, blanco (alpino) **(NOVEDAD)**	257,-
U909604-33	Combinación de desagüe y rebosadero, Black Matt **(NOVEDAD)**	257,-
U90960361	Desagüe y rebose con entrada de agua, Chrome	564,-
U909603-01	Desagüe y rebose con entrada de agua, blanco (alpino) **(NOVEDAD)**	564,-
U909603-33	Desagüe y rebose con entrada de agua, Black Matt **(NOVEDAD)**	564,-
U99740000	Patas de bañera, plástico, para bañeras con suelo plano, regulables de 130 – 180 mm	35,-
U906100LK	Cojín multifunción, espuma, 240 x 150 x 50 mm, Bali	139,-
U906100LL	Cojín multifunción, espuma, 240 x 150 x 50 mm, Peru	139,-
U906100PA	Cojín multifunción, espuma, 240 x 150 x 50 mm, Anthracite	139,-

Sistemas de hidromasajes		Airpools		Hydropools		Combipools		Special Combipool
Número de artículo	Descripción	AE	AC	HE	HC	CE	CC	AP
U_ _ 180 ARE LA 1 V 01	Precio sistema de hidromasaje, incl. bañera	4.250,-	4.908,-	-	-	-	-	-
U_ _ 180 ARE LB 1 V 01	Precio sistema de hidromasaje, incl. bañera, incl. Entrada de agua	4.648,-	5.307,-	-	-	-	-	-

Sustituya _ _ en la referencia por el código de hidromasaje.
Otras opciones mediante el formulario de pedido (véase el lado desplegable derecho)

Posición técnica 1

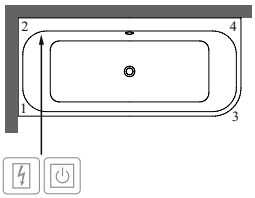

Lado accesible

Caja eléctrica

Control en borde de bañera

XX = Sustituir por el código de los colores
Para más información sobre colores, véase la página al comienzo del capítulo.
Para más información sobre los sistemas de hidromasaje, véase la página 708.

ARCHITECTURA (De pared, instalación a la derecha 1800 x 800) Acrílico

NUEVO

€ sin I.V.A.

Forma del respaldo: Simétrica (dos respaldos idénticos)
Incluido en el suministro: Las patas de bañera se suministran de serie.
No incluido en el suministro: Válvula de desagüe y rebosadero
Información técnica: Faldón del color de la bañera
Nota: el grifo no se puede colocar en el centro.
Cerámica de sanitarios a juego: Architectura
Programa de muebles adecuados: Architectura
Gama de grifería a juego: Architectura Square



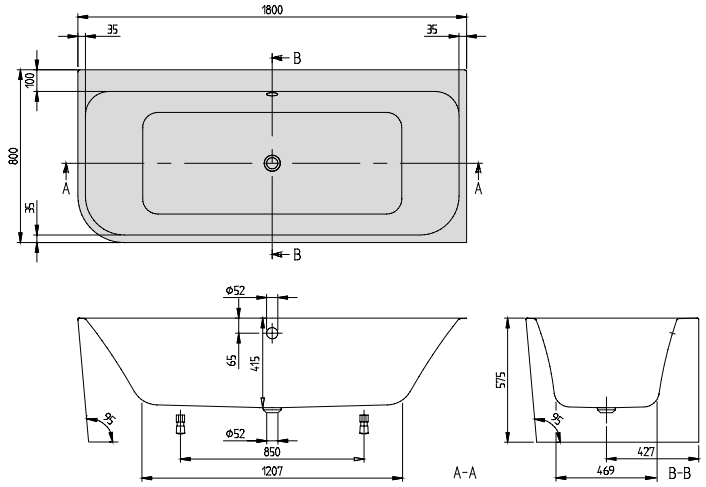

h = Altura de montaje (mín - máx)	
Bañera incl. faldón	575
Sistema de hidro-masaje	575

Número de artículo	Descripción	Dimensión LxAn	Medida del fondo LxAn	Profun-didad	Contenido (L) incl. 1 Pers	Peso kg	01	pza./ pal.
UBA 180 ARE 9CR00V-01	Architectura, de pared, modelo de esquina derecha, de una pieza	1800 x 800	1207 x 469	415	155	55	1.620,-	1

Accesorios para bañeras (opcional)

Número de artículo	Descripción	Precios
UCCON0963	Dispositivo antivacío, incl. conexiones	328,-
U90960461	Combinación de desagüe y rebosadero, Chrome	257,-
U909604-01	Combinación de desagüe y rebosadero, blanco (alpino) **(NOVEDAD)**	257,-
U909604-33	Combinación de desagüe y rebosadero, Black Matt **(NOVEDAD)**	257,-
U90960361	Desagüe y rebose con entrada de agua, Chrome	564,-
U909603-01	Desagüe y rebose con entrada de agua, blanco (alpino) **(NOVEDAD)**	564,-
U909603-33	Desagüe y rebose con entrada de agua, Black Matt **(NOVEDAD)**	564,-
U99740000	Patas de bañera, plástico, para bañeras con suelo plano, regulables de 130 – 180 mm	35,-
U906100LK	Cojín multifunción, espuma, 240 x 150 x 50 mm, Bali	139,-
U906100LL	Cojín multifunción, espuma, 240 x 150 x 50 mm, Peru	139,-
U906100PA	Cojín multifunción, espuma, 240 x 150 x 50 mm, Anthracite	139,-

Sistemas de hidromasajes		Airpools		Hydropools		Combipools		Special Combipool
Número de artículo	Descripción	AE	AC	HE	HC	CE	CC	AP
U_ _ 180 ARE RA 2 V 01	Precio sistema de hidromasaje, incl. bañera	4.250,-	4.908,-	-	-	-	-	-
U_ _ 180 ARE RB 2 V 01	Precio sistema de hidromasaje, incl. bañera, incl. Entrada de agua	4.648,-	5.307,-	-	-	-	-	-

Sustituya _ _ en la referencia por el código de hidromasaje.
Otras opciones mediante el formulario de pedido (véase el lado desplegable derecho)

Posición técnica 2

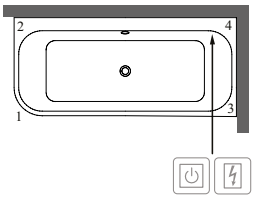

Lado accesible

Caja eléctrica

Control en borde de bañera

XX = Sustituir por el código de los colores
Para más información sobre colores, véase la página al comienzo del capítulo.
Para más información sobre los sistemas de hidromasaje, véase la página 708.

ARCHITECTURA (De pared 1800 x 800) Acrílico

NUEVO

€ sin I.V.A.

Forma del respaldo: Simétrica (dos respaldos idénticos)
Incluido en el suministro: Las patas de bañera se suministran de serie.
No incluido en el suministro: Válvula de desagüe y rebosadero
Información técnica: Faldón del color de la bañera
Nota: el grifo no se puede colocar en el centro.
Cerámica de sanitarios a juego: Architectura
Programa de muebles adecuados: Architectura
Gama de grifería a juego: Architectura Square



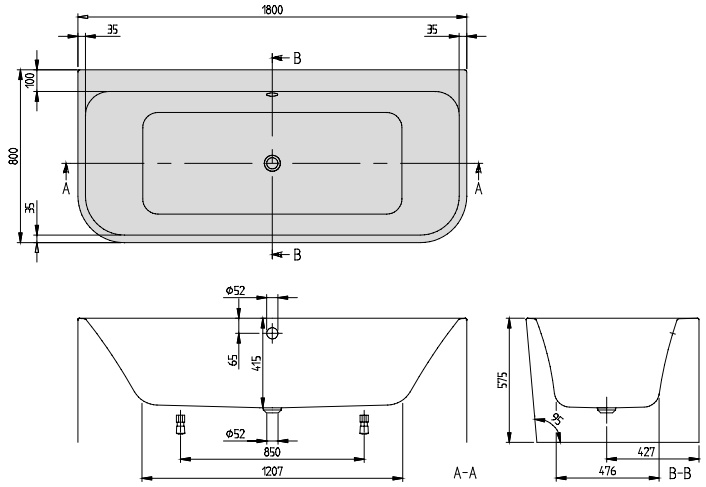

h = Altura de montaje (mín - máx)	
Bañera incl. faldón	575
Sistema de hidro-masaje	575

Número de artículo	Descripción	Dimensión LxAn	Medida del fondo LxAn	Profun-didad	Contenido (L) incl. 1 Pers	Peso kg	01	pza./ pal.
UBA 180 ARE 9CS00V-01	Architectura, de pared, de una pieza	1800 x 800	1207 x 469	415	155	60	1.620,-	1

Accesorios para bañeras (opcional)

Número de artículo	Descripción	Precios
UCCON0963	Dispositivo antivacío, incl. conexiones	328,-
U90960461	Combinación de desagüe y rebosadero, Chrome	257,-
U909604-01	Combinación de desagüe y rebosadero, blanco (alpino) **(NOVEDAD)**	257,-
U909604-33	Combinación de desagüe y rebosadero, Black Matt **(NOVEDAD)**	257,-
U90960361	Desagüe y rebose con entrada de agua, Chrome	564,-
U909603-01	Desagüe y rebose con entrada de agua, blanco (alpino) **(NOVEDAD)**	564,-
U909603-33	Desagüe y rebose con entrada de agua, Black Matt **(NOVEDAD)**	564,-
U99740000	Patas de bañera, plástico, para bañeras con suelo plano, regulables de 130 – 180 mm	35,-
U906100LK	Cojín multifunción, espuma, 240 x 150 x 50 mm, Bali	139,-
U906100LL	Cojín multifunción, espuma, 240 x 150 x 50 mm, Peru	139,-
U906100PA	Cojín multifunción, espuma, 240 x 150 x 50 mm, Anthracite	139,-

Sistemas de hidromasajes		Airpools		Hydropools		Combipools		Special Combipool
Número de artículo	Descripción	AE	AC	HE	HC	CE	CC	AP
U_ _ 180 ARE SA ½ V 01	Precio sistema de hidromasaje, incl. bañera	4.250,-	4.908,-	-	-	-	-	-
U_ _ 180 ARE SB ½ V 01	Precio sistema de hidromasaje, incl. bañera, incl. Entrada de agua	4.648,-	5.307,-	-	-	-	-	-

Sustituya _ _ en la referencia por el código de hidromasaje.
Sustituya 1/2 en la referencia con la posición técnica deseada (1 = posición técnica 1, 2 = posición técnica 2). Los eyectores para la espalda están en el lado de los elementos técnicos.
Otras opciones mediante el formulario de pedido (véase el lado desplegable derecho)

Posición técnica 1

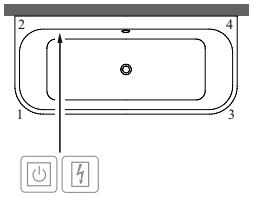

Posición técnica 2

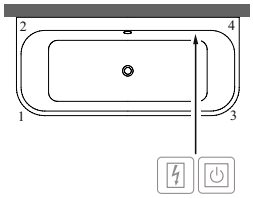

Lado accesible

Caja eléctrica

Control en borde de bañera

XX = Sustituir por el código de los colores
Para más información sobre colores, véase la página al comienzo del capítulo.
Para más información sobre los sistemas de hidromasaje, véase la página 708.

AVEO (Versión exenta 1900 x 950) Quaryl®

€ sin I.V.A.

Forma del respaldo: Asimétrica (respaldos no idénticos)
Incluido en el suministro: Desagüe y rebose a juego suministrados de serie (cromado).
Información técnica: Bañera y faldón de Quaryl® (2 piezas). El faldón es, a su vez, el marco (altura faldón: 555 mm)
Sistemas de hidromasaje posibles a demanda



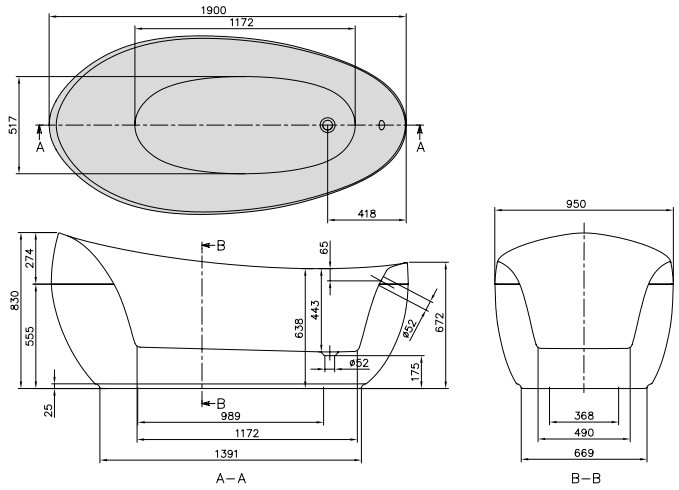

Número de artículo	Descripción	Dimensión LxAn	Medida del fondo LxAn	Profun-didad	Contenido (L) incl. 1 Pers	Peso kg	01	RW	pza./ pal.
UBQ 194 AVE 9PDV-XX	Aveo, bañera exenta, incl. faldón del color de la bañera (Quaryl®), incl. combinación de desagüe y rebosadero cromado	1900 x 950	1170 x 540	443	245	98,4	7.892,-	9.470,-	1

Accesorios para bañeras (opcional)

Número de artículo	Descripción	Precios
UCCON0963	Dispositivo antivacío, incl. conexiones	328,-
U90960361	Desagüe y rebose con entrada de agua, Chrome	564,-
U906100LK	Cojín multifunción, espuma, 240 x 150 x 50 mm, Bali	139,-
U906100LL	Cojín multifunción, espuma, 240 x 150 x 50 mm, Peru	139,-
U906100PA	Cojín multifunción, espuma, 240 x 150 x 50 mm, Anthracite	139,-

XX = Sustituir por el código de los colores
Para más información sobre colores, véase la página al comienzo del capítulo.
Para más información sobre los sistemas de hidromasaje, véase la página 708.

AVEO NEW GENERATION (Versión exenta 1900 x 950) Quaryl®

€ sin I.V.A.

Forma del respaldo: Asimétrica (respaldos no idénticos)
Incluido en el suministro: Desagüe y rebose a juego suministrados de serie (cromado).



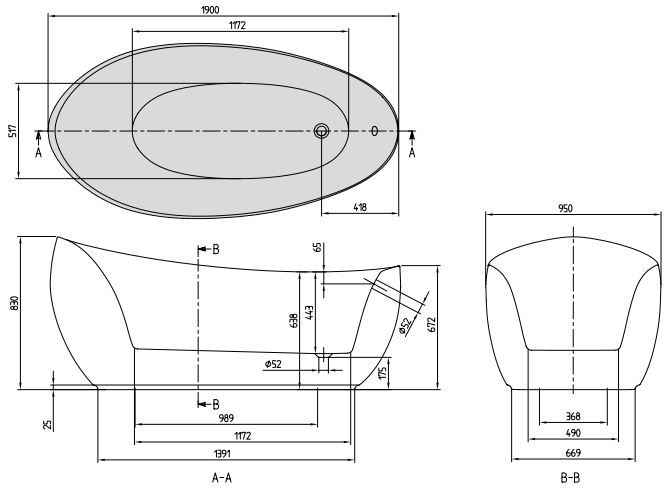

Número de artículo	Descripción	Dimensión LxAn	Medida del fondo LxAn	Profundidad	Contenido (L) incl. 1 Pers	Peso kg	01	RW	pza./ pal.
UBQ 194 AVE 9W1V-XX	Aveo New Generation, bañera exenta, de una pieza, incl. sistema de salida y rebose premontado (cromado)	1900 x 950	1170 x 540	443	245	97,9	8.207,-	9.848,-	1
UBQ 194 AVE 9T1V-XX	Aveo New Generation, bañera exenta, de una pieza, incl. Multiplex Trio premontado (cromado)						8.521,-	10.224,-	1

Accesorios para bañeras (opcional)

Número de artículo	Descripción	Precios
UCCON0963	Dispositivo antivacío, incl. conexiones	328,-
U906100LK	Cojín multifunción, espuma, 240 x 150 x 50 mm, Bali	139,-
U906100LL	Cojín multifunción, espuma, 240 x 150 x 50 mm, Peru	139,-
U906100PA	Cojín multifunción, espuma, 240 x 150 x 50 mm, Anthracite	139,-

XX = Sustituir por el código de los colores
Para más información sobre colores, véase la página al comienzo del capítulo.
Para más información sobre los sistemas de hidromasaje, véase la página 708.

AVEO NEW GENERATION (Versión exenta 1900 x 950) Quaryl®, Colour on Demand

€ sin I.V.A.

Forma del respaldo: Asimétrica (respaldos no idénticos)
Incluido en el suministro: Desagüe y rebose a juego suministrados de serie (cromado).



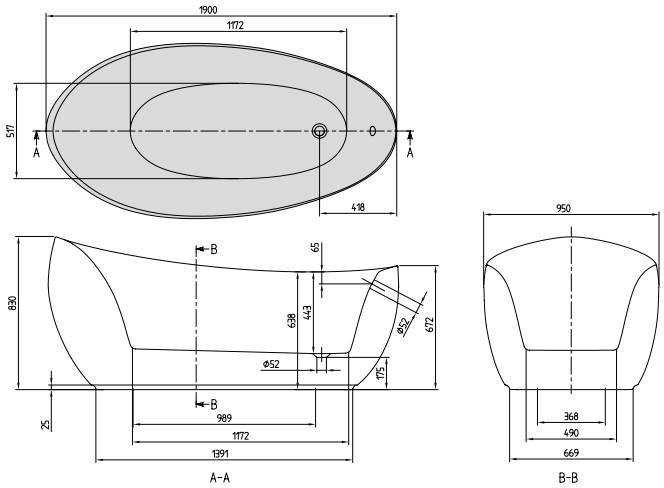

Número de artículo	Descripción	Dimensión LxAn	Medida del fondo LxAn	Profundidad	Contenido (L) incl. 1 Pers	Peso kg	01	RW	pza./ pal.
UBQ 194 AVE 9W1BCV-XX	Aveo New Generation, bañera exenta, de una pieza, Colour on Demand (Quaryl®), incl. sistema de salida y rebose premontado (cromado)	1900 x 950	1170 x 540	443	245	97,9	9.174,-	10.816,-	1
UBQ 194 AVE 9T1BCV-XX	Aveo New Generation, bañera exenta, de una pieza, Colour on Demand (Quaryl®), incl. Multiplex Trio premontado (cromado)						9.485,-	11.189,-	1

Accesorios para bañeras (opcional)

Número de artículo	Descripción	Precios
UCCON0963	Dispositivo antivacío, incl. conexiones	328,-
U906100LK	Cojín multifunción, espuma, 240 x 150 x 50 mm, Bali	139,-
U906100LL	Cojín multifunción, espuma, 240 x 150 x 50 mm, Peru	139,-
U906100PA	Cojín multifunción, espuma, 240 x 150 x 50 mm, Anthracite	139,-

Producción a medida Colour on Demand: plazo de entrega de 3 semanas. Para ello, es imprescindible que use el **formulario de pedido** que se adjunta a la sección de bañeras en la página 703, para que podamos tramitar el pedido.

XX = Sustituir por el código de los colores
Para más información sobre colores, véase la página al comienzo del capítulo.
Para más información sobre los sistemas de hidromasaje, véase la página 708.

CETUS (ovalado 1750 x 750) Quaryl®

€ sin I.V.A.

Forma del respaldo: Simétrica (dos respaldos idénticos)
Incluido en el suministro: Patas de bañera incluidas (autoadhesivas), regulables de 130 – 180 mm
No incluido en el suministro: Accesorio necesario: Válvula de desagüe y rebosadero prolongado.
Información técnica: **Sistemas de hidromasaje posibles a demanda**



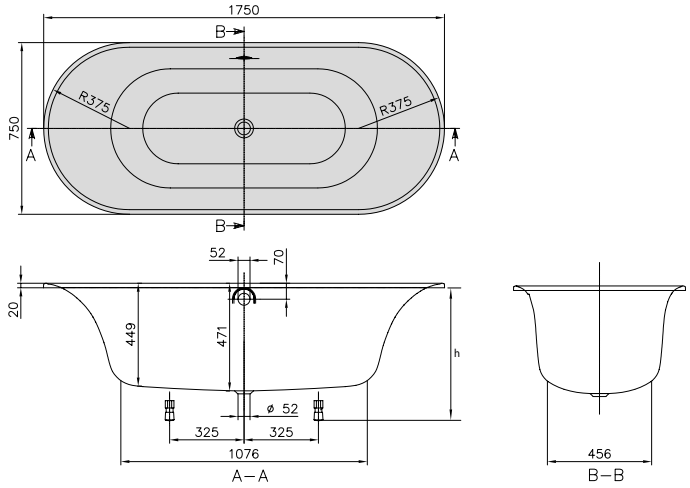

h = Altura de montaje (mín - máx)	
Bañera	605 - 655

Número de artículo	Descripción	Dimensión LxAn	Medida del fondo LxAn	Profun-didad	Contenido (L) incl. 1 Pers	Peso kg	01	pza./ pal.
UBQ 175 CEU 7V-XX	Cetus	1750 x 750	1080 x 460	471	140	31,8	2.101,-	8

Accesorios para bañeras (opcional)

Número de artículo	Descripción	Precios
UCCON0963	Dispositivo antivacío, incl. conexiones	328,-
U90960461	Combinación de desagüe y rebosadero, Chrome	257,-
U909604-01	Combinación de desagüe y rebosadero, blanco (alpino) **(NOVEDAD)**	257,-
U909604-33	Combinación de desagüe y rebosadero, Black Matt **(NOVEDAD)**	257,-
U90960361	Desagüe y rebose con entrada de agua, Chrome	564,-
U909603-01	Desagüe y rebose con entrada de agua, blanco (alpino) **(NOVEDAD)**	564,-
U909603-33	Desagüe y rebose con entrada de agua, Black Matt **(NOVEDAD)**	564,-
U906100LK	Cojín multifunción, espuma, 240 x 150 x 50 mm, Bali	139,-
U906100LL	Cojín multifunción, espuma, 240 x 150 x 50 mm, Peru	139,-
U906100PA	Cojín multifunción, espuma, 240 x 150 x 50 mm, Anthracite	139,-

XX = Sustituir por el código de los colores
Para más información sobre colores, véase la página al comienzo del capítulo.
Para más información sobre los sistemas de hidromasaje, véase la página 708.

BAÑERA COLLARO

€ sin I.V.A.

Bañeras de acrílico con juego de desagüe y rebose en color a juego



- Gracias a las múltiples opciones de instalación, es adecuado para los más diversos tamaños de cuarto de baño:
- Bañeras de encastre en 160x75 cm, 170x75 cm, 180x80 cm y 190x90 cm
- Bañeras de pared y esquina en 180x80 cm
- Diseño Premium con las primeras bañeras monolíticas de Villeroy & Boch, de acrílico
- Perfectamente combinable con los lavabos Collaro gracias al lenguaje de diseño común entre colecciones

Posibilidades individuales de combinación



Push-to-Open-Válvula y rebose integrado incluidos de serie en color cromo



Juego de desagüe y rebose adaptado a los grifos de Villeroy & Boch disponible, a elegir, en Chrome, Black Matt, Gold, Stone White o Blanco



Entrada de agua integrable en el reborde disponible como opción

Colores de bañeras

01 Blanco



RW Stone White*

**Solo bañeras integradas*

Colores metalizados



Gold



Chrome



Black Matt



Stone White

01 Blanco

Opción Colour on Demand



El formulario de pedido página 703

BAÑERA COLLARO (DE PARED)

€ sin I.V.A.

Cómo pedir correctamente una bañera Collaro de pared

Los números de artículo de una bañera Collaro de pared se compone de los siguientes elementos:

UBA 180 COR 9 _ _ ZZ V Y XX

Tenga en cuenta que, por razones de espacio, el guión anterior al número de color "XX" ha sido sustituido por otro número "Y". En las bañeras de esquina y pared posterior, se coloca directamente después de la «V» D, E, J o N.
Nota: Las bañeras encastradas se pueden encargar del modo habitual.

Paso 1:	**Por favor, sustituya _ _ en la referencia por la variante de instalación de la bañera:**
CS	= Bañera de pared 180 x 80 cm
CL	= Bañera de pared, versión izquierda 180 x 80 cm
CR	= Bañera de pared, versión derecha 180 x 80 cm

Paso 2:	**En la referencia, sustituir ZZ por la opción de color:**
BC	= Con opción Bicolour (véase el formulario de pedido con Colour on Demand en la página 703)
00	= Sin opción Bicolour

Paso 3:	**Sustituir la Y de la referencia por la opción de color del juego de rebose y desagüe:**
D	= Juego de desagüe y rebose en Chrome
J	= Juego de desagüe y rebose en Gold
N	= Juego de desagüe y rebose en Black Matt
T	= Juego de desagüe y rebose en Stone White
P	= Juego de desagüe y rebose en Blanco Alpin

Paso 4:	**En la referencia, sustituir XX por el color de la bañera:**
01	= Blanco Alpin
RW	= Stone White *

**Solo bañeras integradas*

Ejemplo:

Números de artículo	**Descripción**
UBA 180 COR 9CSBCVJ 01	Collaro, de pared, Colour on Demand, Gold

COLLARO (Rectangular 1600 x 750) Acrílico

€ sin I.V.A.

Forma del respaldo: Simétrica (dos respaldos idénticos)
Incluido en el suministro: Desagüe y rebose a juego suministrados de serie.
No incluido en el suministro: Las patas de la bañera no se suministran de serie.
Información técnica: Nota: el grifo no se puede colocar en el centro.
La entrada de agua UPCON0137 se puede solicitar, opcionalmente, con las válvulas de desagüe y rebose. Las válvulas se suministran junto con la entrada de agua, automáticamente en un color a juego.
Cerámica de sanitarios a juego: Collaro
Programa de muebles adecuados: Collaro



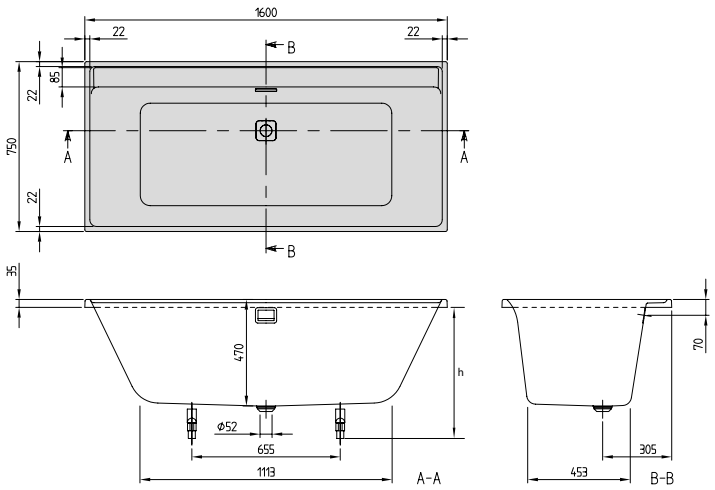

h = Altura de montaje (mín - máx)	
Bañera	580 - 622
Sistema de hidro-masaje	620 - 650

Número de artículo	Descripción	Dimensión LxAn	Medida del fondo LxAn	Profun-didad	Contenido (L) incl. 1 Pers	Peso kg	01	RW	pza./ pal.
UBA 160 COR 2DV-XX	Collaro, modelo de encastre, Chrome	1600 x 750	1113 x 453	470	181	21	977,-	1.055,-	10
UBA 160 COR 2JV-XX	Collaro, modelo de encastre, Gold						1.182,-	1.161,-	10
UBA 160 COR 2NV-XX	Collaro, modelo de encastre, Black Matt						1.303,-	1.161,-	10
UBA 160 COR 2PV-01	Collaro, modelo de encastre, Blanco Alpino						977,-		10
UBA 160 COR 2TV-RW	Collaro, modelo de encastre, Stone White							1.055,-	10

Accesorios para bañeras (opcional)

Número de artículo	Descripción	Precios
UCCON0963	Dispositivo antivacío, incl. conexiones	328,-
UPCON0137	Entrada de agua, plástico, Integrada en el rebose, caudal máximo de agua: 20 l/min	251,-
U90170061	Asas, 1 juego = 2 piezas, Chrome	306,-
U99740000	Patas de bañera, plástico, para bañeras con suelo plano, regulables de 130 – 180 mm	35,-
U906100LK	Cojín multifunción, espuma, 240 x 150 x 50 mm, Bali	139,-
U906100LL	Cojín multifunción, espuma, 240 x 150 x 50 mm, Peru	139,-
U906100PA	Cojín multifunción, espuma, 240 x 150 x 50 mm, Anthracite	139,-

Sistemas de hidromasajes		Airpools		Hydropools		Combipools		Special Combipool
Número de artículo	Descripción	AE	AC	HE	HC	CE	CC	AP
U_ _ 160 COR 2A ½ V 01	Precio sistema de hidromasaje, incl. bañera	3.607,-	4.265,-	3.871,-	5.317,-	5.053,-	5.973,-	10.576,-
U_ _ 160 COR 2A ½ V RW	Precio sistema de hidromasaje, incl. bañera	3.685,-	4.343,-	3.949,-	5.395,-	5.132,-	6.052,-	10.654,-
U_ _ 160 COR 2B ½ V 01	Precio sistema de hidromasaje, incl. bañera, incl. Entrada de agua	3.858,-	4.516,-	4.122,-	5.568,-	5.304,-	6.224,-	10.827,-
U_ _ 160 COR 2B ½ V RW	Precio sistema de hidromasaje, incl. bañera, incl. Entrada de agua	3.936,-	4.594,-	4.200,-	5.646,-	5.383,-	6.303,-	10.905,-
En los siguientes sistemas de hidromasaje el sistema técnico sobresale.								
Posición técnica 1	Lado 1-3	-	-	-	+10	-	+10	+35
	Lado 3-4	-	-	-	-	-	-	+65
Posición técnica 2	Lado 1-2	-	-	-	-	-	-	+65
	Lado 1-3	-	-	-	+10	-	+10	+35

Sustituya _ _ en la referencia por el código de hidromasaje.
Sustituya 1/2 en la referencia con la posición técnica deseada (1 = posición técnica 1, 2 = posición técnica 2). Los eyectores para la espalda están en el lado de los elementos técnicos.
Otras opciones mediante el formulario de pedido (véase el lado desplegable derecho)

Posición técnica 1

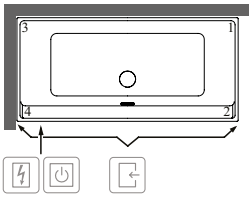

Posición técnica 2

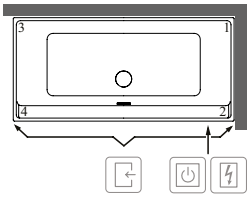

Lado accesible
Caja eléctrica
Control en borde de bañera

XX = Sustituir por el código de los colores
Para más información sobre colores, véase la página al comienzo del capítulo.
Para más información sobre los sistemas de hidromasaje, véase la página 708.

COLLARO (Rectangular 1700 x 750) Acrílico

€ sin I.V.A.

Forma del respaldo: Simétrica (dos respaldos idénticos)
Incluido en el suministro: Desagüe y rebose a juego suministrados de serie.
No incluido en el suministro: Las patas de la bañera no se suministran de serie.
Información técnica: Nota: el grifo no se puede colocar en el centro.
La entrada de agua UPCON0137 se puede solicitar, opcionalmente, con las válvulas de desagüe y rebose. Las válvulas se suministran junto con la entrada de agua, automáticamente en un color a juego.
Cerámica de sanitarios a juego: Collaro
Programa de muebles adecuados: Collaro



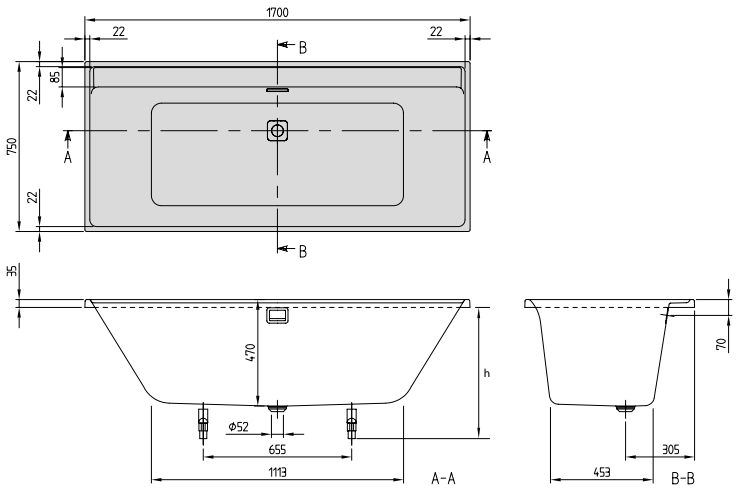

h = Altura de montaje (mín - máx)	
Bañera	580 - 622
Sistema de hidro-masaje	620 - 650

Número de artículo	Descripción	Dimensión LxAn	Medida del fondo LxAn	Profun-didad	Contenido (L) incl. 1 Pers	Peso kg	01	RW	pza./ pal.
UBA 170 COR 2DV-XX	Collaro, modelo de encastre, Chrome	1700 x 750	1114 x 453	470	190	22	1.031,-	1.111,-	10
UBA 170 COR 2JV-XX	Collaro, modelo de encastre, Gold						1.134,-	1.223,-	10
UBA 170 COR 2NV-XX	Collaro, modelo de encastre, Black Matt						1.134,-	1.223,-	10
UBA 170 COR 2PV-01	Collaro, modelo de encastre, Blanco Alpino						1.031,-		10
UBA 170 COR 2TV-RW	Collaro, modelo de encastre, Stone White							1.111,-	10

Accesorios para bañeras (opcional)

Número de artículo	Descripción	Precios
UCCON0963	Dispositivo antivacío, incl. conexiones	328,-
UPCON0137	Entrada de agua, plástico, Integrada en el rebose, caudal máximo de agua: 20 l/min	251,-
U90170061	Asas, 1 juego = 2 piezas, Chrome	306,-
U99740000	Patas de bañera, plástico, para bañeras con suelo plano, regulables de 130 – 180 mm	35,-
U906100LK	Cojín multifunción, espuma, 240 x 150 x 50 mm, Bali	139,-
U906100LL	Cojín multifunción, espuma, 240 x 150 x 50 mm, Peru	139,-
U906100PA	Cojín multifunción, espuma, 240 x 150 x 50 mm, Anthracite	139,-

Sistemas de hidromasajes		Airpools		Hydropools		Combipools		Special Combipool
Número de artículo	**Descripción**	**AE**	**AC**	**HE**	**HC**	**CE**	**CC**	**AP**
U_ _ 170 COR 2A ½ V 01	Precio sistema de hidromasaje, incl. bañera	3.661,-	4.320,-	3.926,-	5.371,-	5.108,-	6.028,-	10.631,-
U_ _ 170 COR 2A ½ V RW	Precio sistema de hidromasaje, incl. bañera	3.741,-	4.400,-	4.006,-	5.452,-	5.188,-	6.108,-	10.711,-
U_ _ 170 COR 2B ½ V 01	Precio sistema de hidromasaje, incl. bañera, incl. Entrada de agua	3.912,-	4.571,-	4.177,-	5.622,-	5.359,-	6.279,-	10.882,-
U_ _ 170 COR 2B ½ V RW	Precio sistema de hidromasaje, incl. bañera, incl. Entrada de agua	3.993,-	4.651,-	4.257,-	5.703,-	5.439,-	6.359,-	10.962,-
En los siguientes sistemas de hidromasaje el sistema técnico sobresale.								
Posición técnica 1	Lado 1-3	-	-	-	+10	-	+10	+30
	Lado 3-4	-	-	-	-	-	-	+40
Posición técnica 2	Lado 1-2	-	-	-	-	-	-	+40
	Lado 1-3	-	-	-	+10	-	+10	+30

Sustituya _ _ en la referencia por el código de hidromasaje.
Sustituya 1/2 en la referencia con la posición técnica deseada (1 = posición técnica 1, 2 = posición técnica 2). Los eyectores para la espalda están en el lado de los elementos técnicos.
Otras opciones mediante el formulario de pedido (véase el lado desplegable derecho)

Posición técnica 1

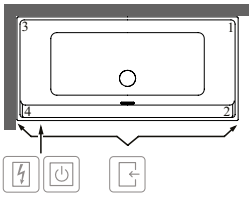

Posición técnica 2

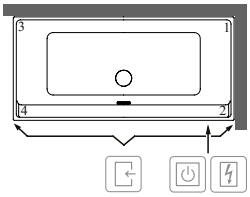

Lado accesible
Caja eléctrica
Control en borde de bañera

XX = Sustituir por el código de los colores
Para más información sobre colores, véase la página al comienzo del capítulo.
Para más información sobre los sistemas de hidromasaje, véase la página 708.

COLLARO (Rectangular 1800 x 800) Acrílico

€ sin I.V.A.

Forma del respaldo: Simétrica (dos respaldos idénticos)
Incluido en el suministro: Desagüe y rebose a juego suministrados de serie.
No incluido en el suministro: Las patas de la bañera no se suministran de serie.
Información técnica: Nota: el grifo no se puede colocar en el centro.
La entrada de agua UPCON0137 se puede solicitar, opcionalmente, con las válvulas de desagüe y rebose. Las válvulas se suministran junto con la entrada de agua, automáticamente en un color a juego.
Cerámica de sanitarios a juego: Collaro
Programa de muebles adecuados: Collaro



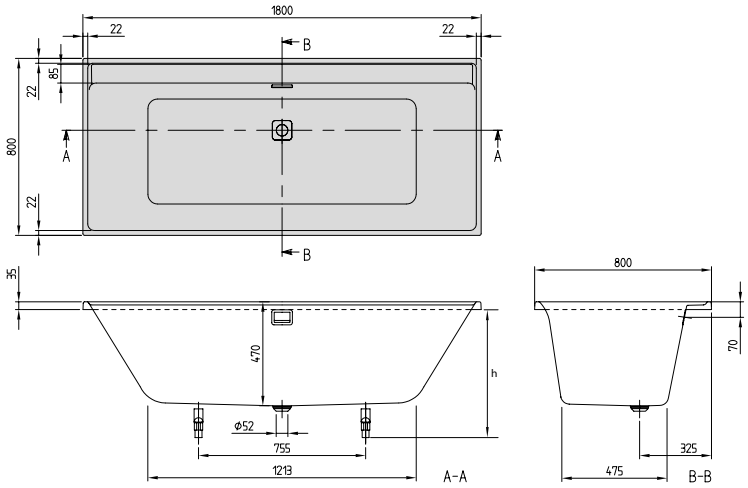

h = Altura de montaje (mín - máx)	
Bañera	580 - 622
Sistema de hidro-masaje	620 - 650

Número de artículo	Descripción	Dimensión LxAn	Medida del fondo LxAn	Profun-didad	Contenido (L) incl. 1 Pers	Peso kg	01	RW	pza./ pal.
UBA 180 COR 2DV-XX	Collaro, modelo de encastre, Chrome	1800 x 800	1213 x 475	470	190	24	1.147,-	1.237,-	10
UBA 180 COR 2JV-XX	Collaro, modelo de encastre, Gold						1.263,-	1.362,-	10
UBA 180 COR 2NV-XX	Collaro, modelo de encastre, Black Matt						1.263,-	1.362,-	10
UBA 180 COR 2PV-01	Collaro, modelo de encastre, Blanco Alpino						1.147,-		10
UBA 180 COR 2TV-RW	Collaro, modelo de encastre, Stone White							1.237,-	10

Accesorios para bañeras (opcional)

Número de artículo	Descripción	Precios
UCCON0963	Dispositivo antivacío, incl. conexiones	328,-
UPCON0137	Entrada de agua, plástico, Integrada en el rebose, caudal máximo de agua: 20 l/min	251,-
U90170061	Asas, 1 juego = 2 piezas, Chrome	306,-
U99740000	Patas de bañera, plástico, para bañeras con suelo plano, regulables de 130 – 180 mm	35,-
U906100LK	Cojín multifunción, espuma, 240 x 150 x 50 mm, Bali	139,-
U906100LL	Cojín multifunción, espuma, 240 x 150 x 50 mm, Peru	139,-
U906100PA	Cojín multifunción, espuma, 240 x 150 x 50 mm, Anthracite	139,-

Sistemas de hidromasajes		Airpools		Hydropools		Combipools		Special Combipool
Número de artículo	**Descripción**	**AE**	**AC**	**HE**	**HC**	**CE**	**CC**	**AP**
U_ _ 180 COR 2A ½ V 01	Precio sistema de hidromasaje, incl. bañera	3.777,-	4.436,-	4.042,-	5.488,-	5.224,-	6.144,-	10.747,-
U_ _ 180 COR 2A ½ V RW	Precio sistema de hidromasaje, incl. bañera	3.867,-	4.526,-	4.131,-	5.577,-	5.314,-	6.234,-	10.836,-
U_ _ 180 COR 2B ½ V 01	Precio sistema de hidromasaje, incl. bañera, incl. Entrada de agua	4.029,-	4.687,-	4.293,-	5.739,-	5.475,-	6.395,-	10.998,-
U_ _ 180 COR 2B ½ V RW	Precio sistema de hidromasaje, incl. bañera, incl. Entrada de agua	4.118,-	4.777,-	4.383,-	5.828,-	5.565,-	6.485,-	11.087,-
En los siguientes sistemas de hidromasaje el sistema técnico sobresale.								
Posición técnica 1	Lado 1-3	-	-	-	+5	-	+5	+25
	Lado 3-4	-	-	-	-	-	-	+30
Posición técnica 2	Lado 1-2	-	-	-	-	-	-	+30
	Lado 1-3	-	-	-	+5	-	+5	+25

Sustituya _ _ en la referencia por el código de hidromasaje.
Sustituya 1/2 en la referencia con la posición técnica deseada (1 = posición técnica 1, 2 = posición técnica 2). Los eyectores para la espalda están en el lado de los elementos técnicos.
Otras opciones mediante el formulario de pedido (véase el lado desplegable derecho)

Posición técnica 1

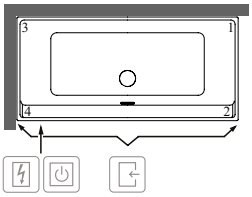

Posición técnica 2

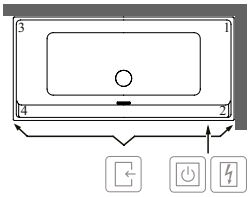

Lado accesible
Caja eléctrica
Control en borde de bañera

XX = Sustituir por el código de los colores
Para más información sobre colores, véase la página al comienzo del capítulo.
Para más información sobre los sistemas de hidromasaje, véase la página 708.

COLLARO (Rectangular 1900 x 900) Acrílico

€ sin I.V.A.

Forma del respaldo: Simétrica (dos respaldos idénticos)
Incluido en el suministro: Desagüe y rebose a juego suministrados de serie.
No incluido en el suministro: Las patas de la bañera no se suministran de serie.
Información técnica: Nota: el grifo no se puede colocar en el centro.
La entrada de agua UPCON0137 se puede solicitar, opcionalmente, con las válvulas de desagüe y rebose. Las válvulas se suministran junto con la entrada de agua, automáticamente en un color a juego.
Cerámica de sanitarios a juego: Collaro
Programa de muebles adecuados: Collaro



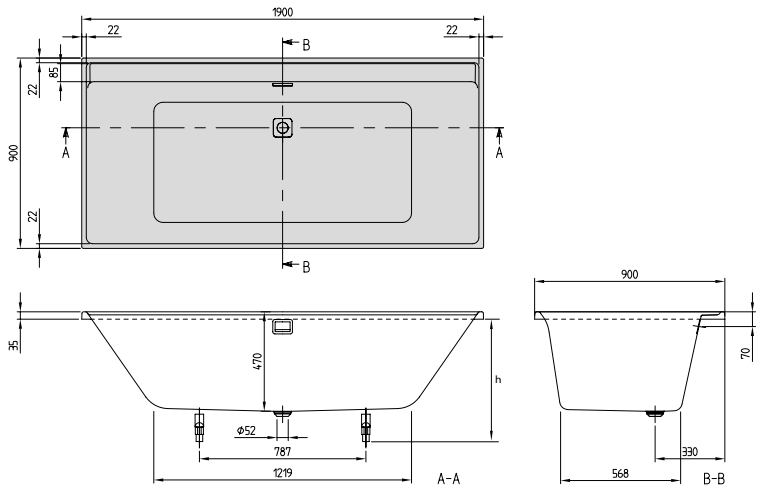

h = Altura de montaje (mín - máx)	
Bañera	580 - 622
Sistema de hidro-masaje	620 - 650

Número de artículo	Descripción	Dimensión LxAn	Medida del fondo LxAn	Profun-didad	Contenido (L) incl. 1 Pers	Peso kg	01	RW	pza./ pal.
UBA 199 COR 2DV-XX	Collaro, modelo de encastre, Chrome	1900 x 900	1219 x 568	470	287	26	1.263,-	1.362,-	10
UBA 199 COR 2JV-XX	Collaro, modelo de encastre, Gold						1.389,-	1.497,-	10
UBA 199 COR 2NV-XX	Collaro, modelo de encastre, Black Matt						1.389,-	1.497,-	10
UBA 199 COR 2PV-01	Collaro, modelo de encastre, Blanco Alpino						1.263,-		10
UBA 199 COR 2TV-RW	Collaro, modelo de encastre, Stone White							1.362,-	10

Accesorios para bañeras (opcional)

Número de artículo	Descripción	Precios
UCCON0963	Dispositivo antivacío, incl. conexiones	328,-
UPCON0137	Entrada de agua, plástico, Integrada en el rebose, caudal máximo de agua: 20 l/min	251,-
U90170061	Asas, 1 juego = 2 piezas, Chrome	306,-
U99740000	Patas de bañera, plástico, para bañeras con suelo plano, regulables de 130 – 180 mm	35,-
U906100LK	Cojín multifunción, espuma, 240 x 150 x 50 mm, Bali	139,-
U906100LL	Cojín multifunción, espuma, 240 x 150 x 50 mm, Peru	139,-
U906100PA	Cojín multifunción, espuma, 240 x 150 x 50 mm, Anthracite	139,-

Sistemas de hidromasajes		Airpools		Hydropools		Combipools		Special Combipool
Número de artículo	**Descripción**	**AE**	**AC**	**HE**	**HC**	**CE**	**CC**	**AP**
U_ _ 199 COR 2A ½ V 01	Precio sistema de hidromasaje, incl. bañera	3.893,-	4.551,-	4.157,-	5.603,-	5.339,-	6.259,-	10.862,-
U_ _ 199 COR 2A ½ V RW	Precio sistema de hidromasaje, incl. bañera	3.993,-	4.651,-	4.257,-	5.703,-	5.439,-	6.359,-	10.962,-
U_ _ 199 COR 2B ½ V 01	Precio sistema de hidromasaje, incl. bañera, incl. Entrada de agua	4.144,-	4.802,-	4.408,-	5.854,-	5.591,-	6.510,-	11.113,-
U_ _ 199 COR 2B ½ V RW	Precio sistema de hidromasaje, incl. bañera, incl. Entrada de agua	4.244,-	4.902,-	4.508,-	5.954,-	5.690,-	6.610,-	11.213,-
En los siguientes sistemas de hidromasaje el sistema técnico sobresale.								
Posición técnica 1	Lado 1-3	-	-	-	+5	-	+5	+30
	Lado 3-4	-	-	-	-	-	-	+20
Posición técnica 2	Lado 1-2	-	-	-	-	-	-	+20
	Lado 1-3	-	-	-	+5	-	+5	+30

Sustituya _ _ en la referencia por el código de hidromasaje.
Sustituya 1/2 en la referencia con la posición técnica deseada (1 = posición técnica 1, 2 = posición técnica 2). Los eyectores para la espalda están en el lado de los elementos técnicos.
Otras opciones mediante el formulario de pedido (véase el lado desplegable derecho)

Posición técnica 1

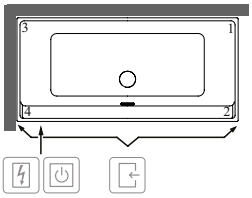

Posición técnica 2

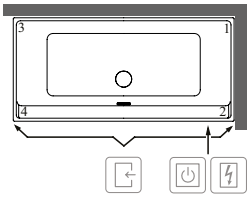

Lado accesible
Caja eléctrica
Control en borde de bañera

XX = Sustituir por el código de los colores
Para más información sobre colores, véase la página al comienzo del capítulo.
Para más información sobre los sistemas de hidromasaje, véase la página 708.

COLLARO (De pared, instalación a la izquierda 1790 x 790) Acrílico

€ sin I.V.A.

Forma del respaldo: Simétrica (dos respaldos idénticos)

Incluido en el suministro: Desagüe y rebose a juego, así como un juego de instalación, suministrados de serie.
Las patas de bañera se suministran de serie.

Información técnica: Faldón del color de la bañera
No se pueden efectuar agujeros para grifos en una longitud de 390 mm en el centro de lado más largo.
La entrada de agua UPCON0137 se puede solicitar, opcionalmente, con las válvulas de desagüe y rebose. Las válvulas se suministran junto con la entrada de agua, automáticamente en un color a juego.

Cerámica de sanitarios a juego: Collaro

Programa de muebles adecuados: Collaro





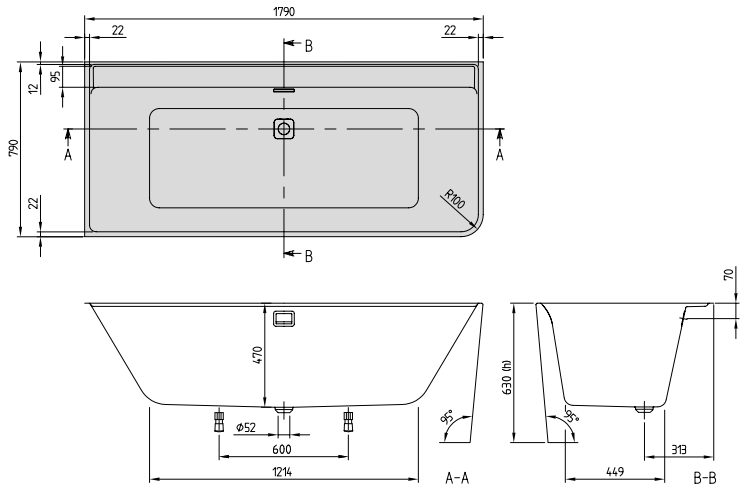

h = Altura de montaje (mín - máx)	
Bañera incl. faldón	630

Número de artículo	Descripción	Dimensión LxAn	Medida del fondo LxAn	Profun-didad	Contenido (L) incl. 1 Pers	Peso kg	01	pza./ pal.
UBA 180 COR 9CL00VD 01	Collaro, de pared, modelo de esquina, izquierda, de una pieza, Chrome	1790 x 790	1214 x 449	470	218	43	2.217,-	1
UBA 180 COR 9CL00VJ 01	Collaro, de pared, modelo de esquina, izquierda, de una pieza, Gold						2.439,-	1
UBA 180 COR 9CL00VN 01	Collaro, de pared, modelo de esquina, izquierda, de una pieza, Black Matt						2.439,-	1
UBA 180 COR 9CL00VP 01	Collaro, de pared, modelo de esquina, izquierda, de una pieza, Blanco Alpino						2.217,-	1

Accesorios para bañeras (opcional)

Número de artículo	Descripción	Precios
UCCON0963	Dispositivo antivacío, incl. conexiones	328,-
UPCON0137	Entrada de agua, plástico, Integrada en el rebose, caudal máximo de agua: 20 l/min	251,-
U906100LK	Cojín multifunción, espuma, 240 x 150 x 50 mm, Bali	139,-
U906100LL	Cojín multifunción, espuma, 240 x 150 x 50 mm, Peru	139,-
U906100PA	Cojín multifunción, espuma, 240 x 150 x 50 mm, Anthracite	139,-

Sistemas de hidromasajes		Airpools		Hydropools		Combipools		Special Combipool
Número de artículo	Descripción	AE	AC	HE	HC	CE	CC	AP
U_ _ 180 COR LA 1 V 01	Precio sistema de hidromasaje, incl. bañera	4.848,-	5.506,-	-	-	-	-	-
U_ _ 180 COR LB 1 V 01	Precio sistema de hidromasaje, incl. bañera, incl. Entrada de agua	5.246,-	5.904,-	-	-	-	-	-

Sustituya _ _ en la referencia por el código de hidromasaje.

Otras opciones mediante el formulario de pedido (véase el lado desplegable derecho)

Posición técnica 1

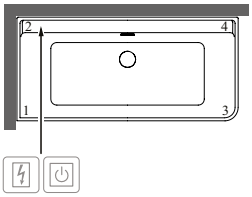

Lado accesible

Caja eléctrica

Control en borde de bañera

XX = Sustituir por el código de los colores
Para más información sobre colores, véase la página al comienzo del capítulo.
Para más información sobre los sistemas de hidromasaje, véase la página 708.

COLLARO (De pared, instalación a la izquierda 1790 x 790) Acrílico, Colour on Demand

€ sin I.V.A.

Forma del respaldo: Simétrica (dos respaldos idénticos)

Incluido en el suministro: Desagüe y rebose a juego, así como un juego de instalación, suministrados de serie.
Las patas de bañera se suministran de serie.

Información técnica: **Sistemas de hidromasaje posibles a demanda**
No se pueden efectuar agujeros para grifos en una longitud de 390 mm en el centro de lado más largo.
La entrada de agua UPCON0137 se puede solicitar, opcionalmente, con las válvulas de desagüe y rebose. Las válvulas se suministran junto con la entrada de agua, automáticamente en un color a juego.

Cerámica de sanitarios a juego: Collaro

Programa de muebles adecuados: Collaro





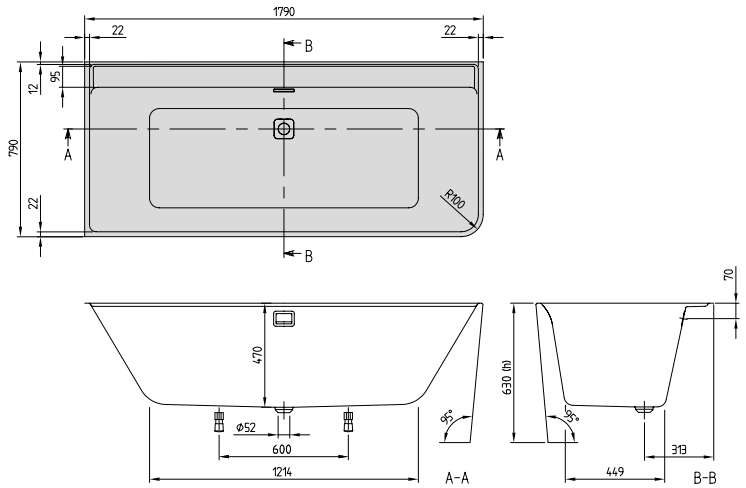

h = Altura de montaje (mín - máx)	
Bañera incl. faldón	630

Número de artículo	Descripción	Dimensión LxAn	Medida del fondo LxAn	Profun-didad	Contenido (L) incl. 1 Pers	Peso kg	01	pza./ pal.
UBA 180 COR 9CLBCVD 01	Collaro, de pared, modelo de esquina, izquierda, Colour on Demand, de una pieza, Chrome	1790 x 790	1214 x 449	470	218	43	3.031,-	1
UBA 180 COR 9CLBCVJ 01	Collaro, de pared, modelo de esquina, izquierda, Colour on Demand, de una pieza, Gold						3.252,-	1
UBA 180 COR 9CLBCVN 01	Collaro, de pared, modelo de esquina, izquierda, Colour on Demand, de una pieza, Black Matt						3.252,-	1
UBA 180 COR 9CLBCVP 01	Collaro, de pared, modelo de esquina, izquierda, Colour on Demand, de una pieza, Blanco Alpino						3.031,-	1

Accesorios para bañeras (opcional)

Número de artículo	Descripción	Precios
UCCON0963	Dispositivo antivacío, incl. conexiones	328,-
UPCON0137	Entrada de agua, plástico, Integrada en el rebose, caudal máximo de agua: 20 l/min	251,-
U906100LK	Cojín multifunción, espuma, 240 x 150 x 50 mm, Bali	139,-
U906100LL	Cojín multifunción, espuma, 240 x 150 x 50 mm, Peru	139,-
U906100PA	Cojín multifunción, espuma, 240 x 150 x 50 mm, Anthracite	139,-

Producción a medida Colour on Demand: plazo de entrega de 3 semanas. Para ello, es imprescindible que use el **formulario de pedido** que se adjunta a la sección de bañeras en la página 703, para que podamos tramitar el pedido.

XX = Sustituir por el código de los colores
Para más información sobre colores, véase la página al comienzo del capítulo.
Para más información sobre los sistemas de hidromasaje, véase la página 708.

COLLARO (De pared, instalación a la derecha 1790 x 790) Acrílico

€ sin I.V.A.

Forma del respaldo: Simétrica (dos respaldos idénticos)

Incluido en el suministro: Desagüe y rebose a juego, así como un juego de instalación, suministrados de serie.
Las patas de bañera se suministran de serie.

Información técnica: **Sistemas de hidromasaje posibles a demanda**
Faldón del color de la bañera
No se pueden efectuar agujeros para grifos en una longitud de 390 mm en el centro de lado más largo.
La entrada de agua UPCON0137 se puede solicitar, opcionalmente, con las válvulas de desagüe y rebose. Las válvulas se suministran junto con la entrada de agua, automáticamente en un color a juego.

Cerámica de sanitarios a juego: Collaro

Programa de muebles adecuados: Collaro





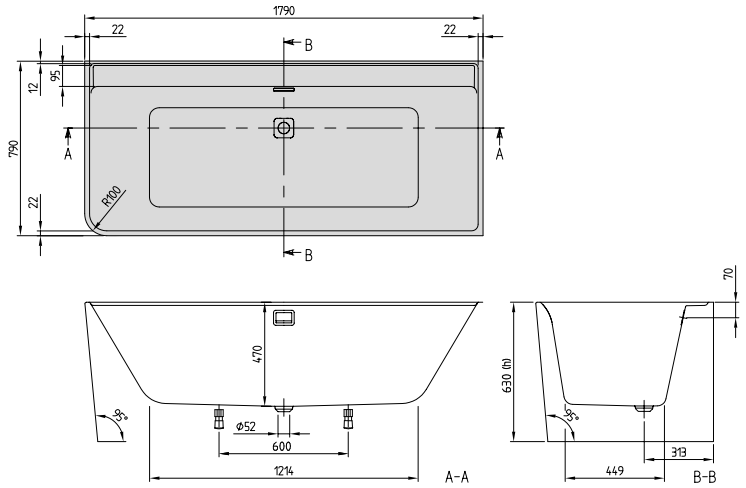

h = Altura de montaje (mín - máx)	
Bañera incl. faldón	630

Número de artículo	Descripción	Dimensión LxAn	Medida del fondo LxAn	Profundidad	Contenido (L) incl. 1 Pers	Peso kg	01	pza./ pal.
UBA 180 COR 9CR00VD 01	Collaro, de pared, modelo de esquina derecha, de una pieza, Chrome	1790 x 790	1214 x 449	470	218	43	2.217,-	1
UBA 180 COR 9CR00VJ 01	Collaro, de pared, modelo de esquina derecha, de una pieza, Gold						2.439,-	1
UBA 180 COR 9CR00VN 01	Collaro, de pared, modelo de esquina derecha, de una pieza, Black Matt						2.439,-	1
UBA 180 COR 9CR00VP 01	Collaro, de pared, modelo de esquina derecha, de una pieza, Blanco Alpino						2.217,-	1

Accesorios para bañeras (opcional)

Número de artículo	Descripción	Precios
UCCON0963	Dispositivo antivacío, incl. conexiones	328,-
UPCON0137	Entrada de agua, plástico, Integrada en el rebose, caudal máximo de agua: 20 l/min	251,-
U906100LK	Cojín multifunción, espuma, 240 x 150 x 50 mm, Bali	139,-
U906100LL	Cojín multifunción, espuma, 240 x 150 x 50 mm, Peru	139,-
U906100PA	Cojín multifunción, espuma, 240 x 150 x 50 mm, Anthracite	139,-

Sistemas de hidromasajes		Airpools		Hydropools		Combipools		Special Combipool
Número de artículo	Descripción	AE	AC	HE	HC	CE	CC	AP
U_ _ 180 COR RA 2 V 01	Precio sistema de hidromasaje, incl. bañera	4.848,-	5.506,-	-	-	-	-	-
U_ _ 180 COR RB 2 V 01	Precio sistema de hidromasaje, incl. bañera, incl. Entrada de agua	5.246,-	5.904,-	-	-	-	-	-

Sustituya _ _ en la referencia por el código de hidromasaje.

Otras opciones mediante el formulario de pedido (véase el lado desplegable derecho)

Posición técnica 2

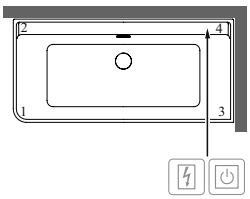

Lado accesible

Caja eléctrica

Control en borde de bañera

XX = Sustituir por el código de los colores
Para más información sobre colores, véase la página al comienzo del capítulo.
Para más información sobre los sistemas de hidromasaje, véase la página 708.

COLLARO (De pared, instalación a la derecha 1790 x 790) Acrílico, Colour on Demand

€ sin I.V.A.

Forma del respaldo: Simétrica (dos respaldos idénticos)

Incluido en el suministro: Desagüe y rebose a juego, así como un juego de instalación, suministrados de serie.
Las patas de bañera se suministran de serie.

Información técnica: **Sistemas de hidromasaje posibles a demanda**
No se pueden efectuar agujeros para grifos en una longitud de 390 mm en el centro de lado más largo.
La entrada de agua UPCON0137 se puede solicitar, opcionalmente, con las válvulas de desagüe y rebose. Las válvulas se suministran junto con la entrada de agua, automáticamente en un color a juego.

Cerámica de sanitarios a juego: Collaro

Programa de muebles adecuados: Collaro





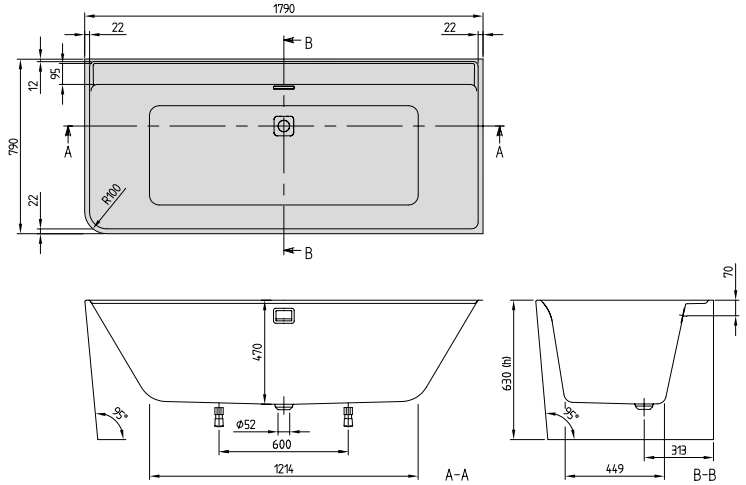

h = Altura de montaje (mín - máx)	
Bañera incl. faldón	630

Número de artículo	Descripción	Dimensión LxAn	Medida del fondo LxAn	Profun-didad	Contenido (L) incl. 1 Pers	Peso kg	01	pza./ pal.
UBA 180 COR 9CRBCVD 01	Collaro, de pared, modelo de esquina derecha, Colour on Demand, de una pieza, Chrome	1790 x 790	1214 x 449	470	218	43	3.031,-	1
UBA 180 COR 9CRBCVJ 01	Collaro, de pared, modelo de esquina derecha, Colour on Demand (Quaryl®), de una pieza, Gold						3.252,-	1
UBA 180 COR 9CRBCVN 01	Collaro, de pared, modelo de esquina derecha, Colour on Demand, de una pieza, Black Matt						3.252,-	1
UBA 180 COR 9CRBCVP 01	Collaro, de pared, modelo de esquina derecha, Colour on Demand, de una pieza, Blanco Alpino						3.031,-	1

Accesorios para bañeras (opcional)

Número de artículo	Descripción	Precios
UCCON0963	Dispositivo antivacío, incl. conexiones	328,-
UPCON0137	Entrada de agua, plástico, Integrada en el rebose, caudal máximo de agua: 20 l/min	251,-
U906100LK	Cojín multifunción, espuma, 240 x 150 x 50 mm, Bali	139,-
U906100LL	Cojín multifunción, espuma, 240 x 150 x 50 mm, Peru	139,-
U906100PA	Cojín multifunción, espuma, 240 x 150 x 50 mm, Anthracite	139,-

Producción a medida Colour on Demand: plazo de entrega de 3 semanas. Para ello, es imprescindible que use el **formulario de pedido** que se adjunta a la sección de bañeras en la página 703, para que podamos tramitar el pedido.

XX = Sustituir por el código de los colores
Para más información sobre colores, véase la página al comienzo del capítulo.
Para más información sobre los sistemas de hidromasaje, véase la página 708.

COLLARO (De pared 1795 x 790) Acrílico

€ sin I.V.A.

Forma del respaldo: Simétrica (dos respaldos idénticos)

Incluido en el suministro: Desagüe y rebose a juego, así como un juego de instalación, suministrados de serie.
Las patas de bañera se suministran de serie.

Información técnica: Faldón del color de la bañera
No se pueden efectuar agujeros para grifos en una longitud de 390 mm en el centro de lado más largo.
La entrada de agua UPCON0137 se puede solicitar, opcionalmente, con las válvulas de desagüe y rebose. Las válvulas se suministran junto con la entrada de agua, automáticamente en un color a juego.

Cerámica de sanitarios a juego: Collaro

Programa de muebles adecuados: Collaro





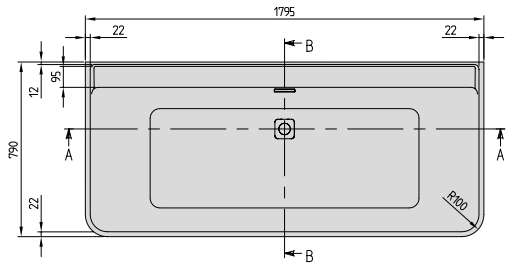

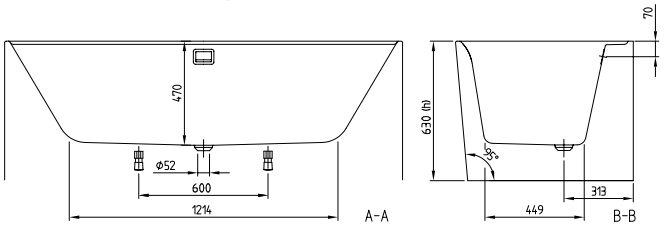

h = Altura de montaje (mín - máx)	
Bañera incl. faldón	630

Número de artículo	Descripción	Dimensión LxAn	Medida del fondo LxAn	Profun-didad	Contenido (L) incl. 1 Pers	Peso kg	01	pza./ pal.
UBA 180 COR 9CS00VD 01	Collaro, de pared, de una pieza, Chrome	1795 x 790	1214 x 449	470	218	43	2.343,-	1
UBA 180 COR 9CS00VJ 01	Collaro, de pared, de una pieza, Gold						2.578,-	1
UBA 180 COR 9CS00VN 01	Collaro, de pared, de una pieza, Black Matt						2.578,-	1
UBA 180 COR 9CS00VP 01	Collaro, de pared, de una pieza, Blanco Alpino						2.343,-	1

Accesorios para bañeras (opcional)

Número de artículo	Descripción	Precios
UCCON0963	Dispositivo antivacío, incl. conexiones	328,-
UPCON0137	Entrada de agua, plástico, Integrada en el rebose, caudal máximo de agua: 20 l/min	251,-
U906100LK	Cojín multifunción, espuma, 240 x 150 x 50 mm, Bali	139,-
U906100LL	Cojín multifunción, espuma, 240 x 150 x 50 mm, Peru	139,-
U906100PA	Cojín multifunción, espuma, 240 x 150 x 50 mm, Anthracite	139,-

Sistemas de hidromasajes		Airpools		Hydropools		Combipools		Special Combipool
Número de artículo	Descripción	AE	AC	HE	HC	CE	CC	AP
U_ _ 180 COR SA ½ V 01	Precio sistema de hidromasaje, incl. bañera	4.973,-	5.632,-	-	-	-	-	-
U_ _ 180 COR SB ½ V 01	Precio sistema de hidromasaje, incl. bañera, incl. Entrada de agua	5.371,-	6.030,-	-	-	-	-	-

Sustituya _ _ en la referencia por el código de hidromasaje.
Sustituya 1/2 en la referencia con la posición técnica deseada (1 = posición técnica 1, 2 = posición técnica 2). Los eyectores para la espalda están en el lado de los elementos técnicos.
Otras opciones mediante el formulario de pedido (véase el lado desplegable derecho)

Posición técnica 1

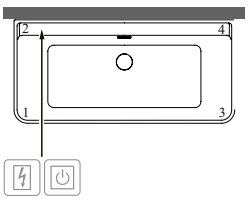

Posición técnica 2

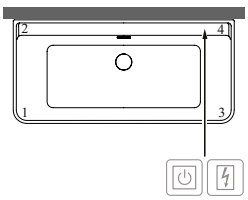

Lado accesible

Caja eléctrica

Control en borde de bañera

XX = Sustituir por el código de los colores
Para más información sobre colores, véase la página al comienzo del capítulo.
Para más información sobre los sistemas de hidromasaje, véase la página 708.

COLLARO (De pared 1795 x 790) Acrílico, Colour on Demand

€ sin I.V.A.

Forma del respaldo: Simétrica (dos respaldos idénticos)

Incluido en el suministro: Desagüe y rebose a juego, así como un juego de instalación, suministrados de serie.
Las patas de bañera se suministran de serie.

Información técnica: **Sistemas de hidromasaje posibles a demanda**
No se pueden efectuar agujeros para grifos en una longitud de 390 mm en el centro de lado más largo.
La entrada de agua UPCON0137 se puede solicitar, opcionalmente, con las válvulas de desagüe y rebose. Las válvulas se suministran junto con la entrada de agua, automáticamente en un color a juego.

Cerámica de sanitarios a juego: Collaro

Programa de muebles adecuados: Collaro



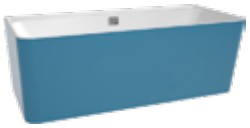

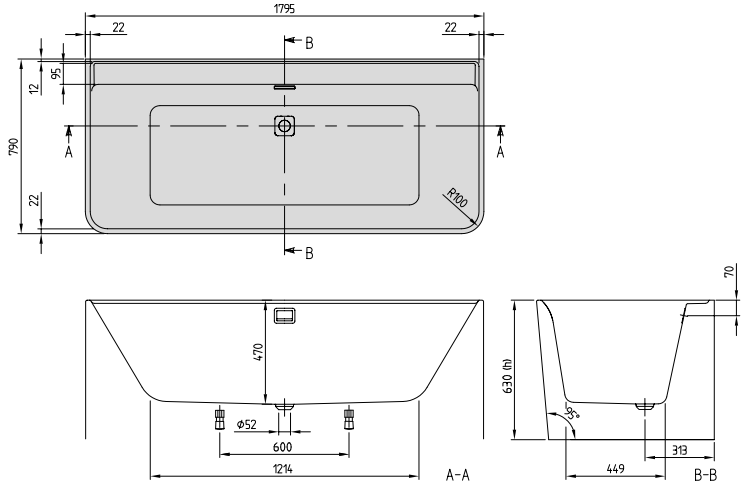

h = Altura de montaje (mín - máx)	
Bañera incl. faldón	630

Número de artículo	Descripción	Dimensión LxAn	Medida del fondo LxAn	Profun-didad	Contenido (L) incl. 1 Pers	Peso kg	01	pza./ pal.
UBA 180 COR 9CSBCVD 01	Collaro, de pared, Colour on Demand, de una pieza, Chrome	1795 x 790	1214 x 449	470	218	43	3.158,-	1
UBA 180 COR 9CSBCVJ 01	Collaro, de pared, Colour on Demand, de una pieza, Gold						3.392,-	1
UBA 180 COR 9CSBCVN 01	Collaro, de pared, Colour on Demand, de una pieza, Black Matt						3.392,-	1
UBA 180 COR 9CSBCVP 01	Collaro, de pared, Colour on Demand, de una pieza, Blanco Alpino						3.158,-	1

Accesorios para bañeras (opcional)

Número de artículo	Descripción	Precios
UCCON0963	Dispositivo antivacío, incl. conexiones	328,-
UPCON0137	Entrada de agua, plástico, Integrada en el rebose, caudal máximo de agua: 20 l/min	251,-
U906100LK	Cojín multifunción, espuma, 240 x 150 x 50 mm, Bali	139,-
U906100LL	Cojín multifunción, espuma, 240 x 150 x 50 mm, Peru	139,-
U906100PA	Cojín multifunción, espuma, 240 x 150 x 50 mm, Anthracite	139,-

Producción a medida Colour on Demand: plazo de entrega de 3 semanas. Para ello, es imprescindible que use el **formulario de pedido** que se adjunta a la sección de bañeras en la página 703, para que podamos tramitar el pedido.

XX = Sustituir por el código de los colores
Para más información sobre colores, véase la página al comienzo del capítulo.
Para más información sobre los sistemas de hidromasaje, véase la página 708.

BAÑERA FINION

€ sin I.V.A.

Bañera exenta Quaryl® con anillo Design opcional y función Emotion (iluminación LED)



- Dimensiones: 170 x 70 cm
- Combinación única de dimensiones exteriores compactas y un espacioso interior (comparable con una bañera convencional con medidas 180 x 80 cm)
- Idóneo también para bañeras pequeñas
- Refinado lenguaje de diseño gracias a su innovadora tecnología monolito
- Cantos precisos y extremadamente finos, de 15 mm
- Opción Colour on Demand

Posibilidades individuales de combinación



Válvula Push-to-open y rebose integrado a ras (incluida de serie en los colores selectos Chrome, Gold, Black Matt, White o Stone White)

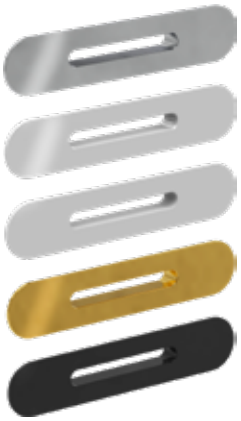

Entrada de agua integrada a ras en el color de la válvula Push-to-Open y del rebosadero disponible como opción (posicionamiento frente al rebose)



El anillo de**diseño opcional**y la iluminación LED opcional con **función Emotion**) ya están premontada – ambos son disponibles también por separado

Colores metalizados



Gold



Chrome



Black Matt

White

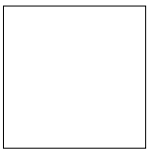

Stone White

Opción Colour on Demand



El formulario de pedido página 703

BAÑERA FINION

€ sin I.V.A.

Detalles sobre la iluminación LED	
Elemento de iluminación	LED / 12 V, máx. 30 W, IPX5
Clase de eficiencia energética	A - A++
Color de la luz en Kelvin	de 2700 K (blanco cálido) a 6500 K (blanco frío)
Alimentación	230 V, 50 Hz, 30 W, IPX5, clase de protección II

Cómo pedir correctamente una bañera Finion:

La referencia de una bañera Finion se compone de los siguientes elementos:

UBQ 177 FIN 7 _ _ ZZ V Y XX

Tenga en cuenta que, por razones de espacio, el guión anterior al número de color "XX" ha sido sustituido por otro número "Y". Dependiendo de la opción, directamente después de la "V" se coloca 101, 201, 301 o 401.

Paso 1:	En la referencia, sustituir _ _ por el color de la válvula Push-to-open, del rebose y (si se desea) de la entrada de agua premontada:
	A1 = Válvula Push-to-open y rebose en Chrome
	A3 = Válvula Push-to-open y rebose en Gold
	A4 = Válvula Push-to-open y rebose en Black Matt
	A5 = Válvula Push-to-open y rebose en White
	A6 = Válvula Push-to-open y rebose en Stone White
	N1 = Válvula Push-to-open, rebose y entrada de agua premontada en Chrome
	N3 = Válvula Push-to-open, rebose y entrada de agua premontada en Gold
	N4 = Válvula Push-to-open, rebose y entrada de agua premontada en Black Matt
	N5 = Válvula Push-to-open, rebose y entrada de agua premontada en White
	N6 = Válvula Push-to-open, rebose y entrada de agua premontada en Stone White

Paso 2:	En la referencia, sustituir ZZ por la opción de color:
	BC = Con opción Bicolour (véase el formulario de pedido con Colour on Demand en la página 703)
	00 = Sin opción Bicolour

Paso 3:	En la referencia, sustituir Y por la opción para el anillo Design* y la función Emotion**:
	1 = Con anillo Design, con función Emotion
	2 = Con anillo Design, sin función Emotion
	3 = Sin anillo Design, con función Emotion
	4 = Sin anillo Design, sin función Emotion

* El anillo Designsiempre se suministra en el mismo color que la válvula Push-to-open y que el rebose

** Para manejar la función Emotion en la bañera, se necesita un mando a distancia adicional (ref. G9990200) (no incluido). Con el mando a distancia se puede controlar tanto la iluminación de la bañera como la de los muebles y la del espejo. Atención: ¡no lo encargue dos veces!

Paso 4:	En la referencia, sustituir XX por el color del interior de la bañera:
	01 = Blanco
	RW = Stone White

Ejemplo:

Números de artículo	Descripción
UBQ 177 FIN 7A1BCV1 XX	Finion, bañera exenta, de una pieza, Colour on Demand (Quaryl®), incl. válvula Push-to-openpremontada y rebose, anillo Design y función Emotion, Chrome

FINION (Versión exenta 1700 x 700) Quaryl®, Equipamiento en Chrome

€ sin I.V.A.

Forma del respaldo: Simétrica (dos respaldos idénticos)
Incluido en el suministro: La válvula Push-to-open y el rebose se incluyen de serie.
No incluido en el suministro: Mando a distancia para controlar la función Emotion
Información técnica: Equipamiento en Chrome. Con el mando a distancia se puede controlar tanto la iluminación de la bañera como la de los muebles y la del espejo. **Atención: ¡no lo encargue dos veces!**
Hay otros planos técnicos con iluminación LED y anillo Design disponibles en nuestro portal para profesionales en pro.villeroy-boch.com.
Cerámica de sanitarios a juego: Finion
Programa de muebles adecuados: Finion
Gama de grifería a juego: Mettlach, Conum



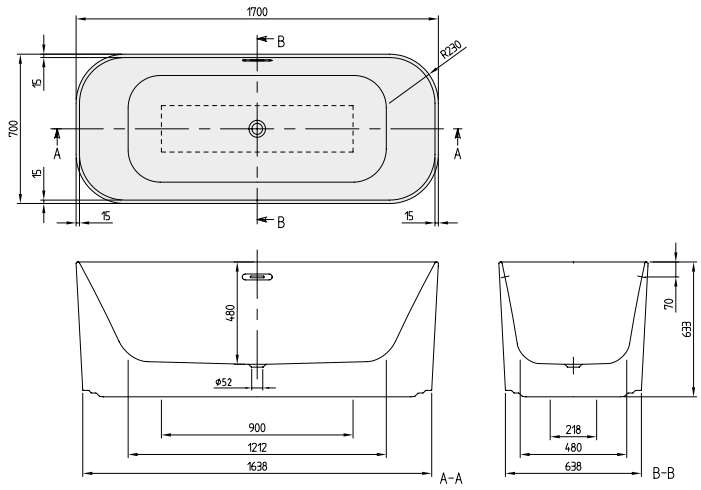

h = Altura de montaje (mín - máx)	
Bañera	633 - 633

Número de artículo	Descripción	Dimensión LxAn	Medida del fondo LxAn	Profun-didad	Contenido (L) incl. 1 Pers	Peso kg	01	RW	pza./ pal.
UBQ 177 FIN 7A100V4 XX	Finion, bañera exenta, de una pieza, incl. válvula Push-to-openpremontada y rebose, Chrome	1700 x 700	1212 x 480	480	221	110,9	6.176,-	7.411,-	1
UBQ 177 FIN 7N100V4 XX	Finion, bañera exenta, de una pieza, incluye válvula Push-to-open, rebose y entrada de agua, Chrome					104,4	6.564,-	7.875,-	1
UBQ 177 FIN 7A100V2 XX	Finion, bañera exenta, de una pieza, incl. válvula Push-to-openpremontada y rebose, anillo Design, Chrome					111,4	6.504,-	7.808,-	1
UBQ 177 FIN 7N100V2 XX	Finion, bañera exenta, de una pieza, incluye válvula Push-to-open, rebose y entrada de agua, anillo Design, Chrome					104,9	6.890,-	8.270,-	1
UBQ 177 FIN 7A100V3 XX	Finion, bañera exenta, de una pieza, incl. válvula Push-to-openpremontada y rebose, función Emotion, Chrome					105,9	7.142,-	8.571,-	1
UBQ 177 FIN 7N100V3 XX	Finion, bañera exenta, de una pieza, incluye válvula Push-to-open, rebose y entrada de agua, función Emotion, Chrome						7.529,-	9.036,-	1
UBQ 177 FIN 7A100V1 XX	Finion, bañera exenta, de una pieza, incl. válvula Push-to-openpremontada y rebose, anillo Design y función Emotion, Chrome					106,4	7.472,-	8.966,-	1
UBQ 177 FIN 7N100V1 XX	Finion, bañera exenta, de una pieza, incluye válvula Push-to-open, rebose y entrada de agua, anillo Design y función Emotion, Chrome						7.858,-	9.430,-	1

Accesorios para bañeras (opcional)

Número de artículo	Descripción	Precios
UCCON0963	Dispositivo antivacío, incl. conexiones	328,-
G999 02 00	Mando a distancia, incluye soporte	50,-

XX = Sustituir por el código de los colores
Para más información sobre colores, véase la página al comienzo del capítulo.
Para más información sobre los sistemas de hidromasaje, véase la página 708.

FINION (Versión exenta 1700 x 700) Quaryl®, Equipamiento en Gold

€ sin I.V.A.

Forma del respaldo: Simétrica (dos respaldos idénticos)
Incluido en el suministro: La válvula Push-to-open y el rebose se incluyen de serie.
No incluido en el suministro: Mando a distancia para controlar la función Emotion
Información técnica: Equipamiento en Gold. Con el mando a distancia se puede controlar tanto la iluminación de la bañera como la de los muebles y la del espejo.
Atención: ¡no lo encargue dos veces!
Hay otros planos técnicos con iluminación LED y anillo Design disponibles en nuestro portal para profesionales en pro.villeroy-boch.com.
Cerámica de sanitarios a juego: Finion
Programa de muebles adecuados: Finion
Gama de grifería a juego: Mettlach, Conum



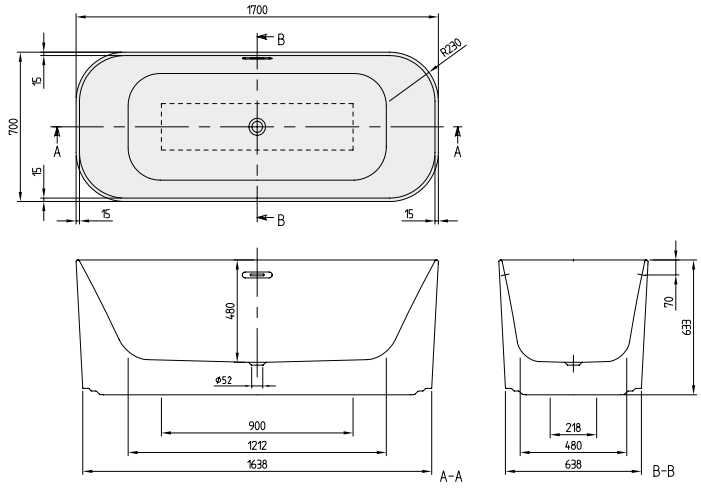

h = Altura de montaje (mín - máx)	
Bañera	633 - 633

Número de artículo	Descripción	Dimensión LxAn	Medida del fondo LxAn	Profun-didad	Contenido (L) incl. 1 Pers	Peso kg	01	RW	pza./ pal.
UBQ 177 FIN 7A300V4 XX	Finion, bañera exenta, de una pieza, incl. válvula Push-to-openpremontada y rebose, Gold	1700 x 700	1212 x 480	480	221	104,4	6.796,-	8.152,-	1
UBQ 177 FIN 7N300V4 XX	Finion, bañera exenta, de una pieza, incluye válvula Push-to-open, rebose y entrada de agua, Gold						7.182,-	8.616,-	1
UBQ 177 FIN 7A300V2 XX	Finion, bañera exenta, de una pieza, incl. válvula Push-to-openpremontada y rebose, anillo Design, Gold					104,9	7.156,-	8.586,-	1
UBQ 177 FIN 7N300V2 XX	Finion, bañera exenta, de una pieza, incluye válvula Push-to-open, rebose y entrada de agua, anillo Design, Gold						7.542,-	9.051,-	1
UBQ 177 FIN 7A300V3 XX	Finion, bañera exenta, de una pieza, incl. válvula Push-to-openpremontada y rebose, función Emotion, Gold					105,9	7.762,-	9.311,-	1
UBQ 177 FIN 7N300V3 XX	Finion, bañera exenta, de una pieza, incluye válvula Push-to-open, rebose y entrada de agua, función Emotion, Gold						8.147,-	9.777,-	1
UBQ 177 FIN 7A300V1 XX	Finion, bañera exenta, de una pieza, incl. válvula Push-to-openpremontada y rebose, anillo Design y función Emotion, Gold					106,4	8.122,-	9.748,-	1
UBQ 177 FIN 7N300V1 XX	Finion, bañera exenta, de una pieza, incluye válvula Push-to-open, rebose y entrada de agua, anillo Design y función Emotion, Gold						8.506,-	10.209,-	1

Accesorios para bañeras (opcional)

Número de artículo	Descripción	Precios
UCCON0963	Dispositivo antivacío, incl. conexiones	328,-
G999 02 00	Mando a distancia, incluye soporte	50,-

XX = Sustituir por el código de los colores
Para más información sobre colores, véase la página al comienzo del capítulo.
Para más información sobre los sistemas de hidromasaje, véase la página 708.

FINION (Versión exenta 1700 x 700) Quaryl®, Equipamiento en Black Matt

€ sin I.V.A.

Forma del respaldo: Simétrica (dos respaldos idénticos)
Incluido en el suministro: La válvula Push-to-open y el rebose se incluyen de serie.
No incluido en el suministro: Mando a distancia para controlar la función Emotion
Información técnica: Equipamiento en Black Matt. Con el mando a distancia se puede controlar tanto la iluminación de la bañera como la de los muebles y la del espejo. **Atención: ¡no lo encargue dos veces!**
Hay otros planos técnicos con iluminación LED y anillo Design disponibles en nuestro portal para profesionales en pro.villeroy-boch.com.
Cerámica de sanitarios a juego: Finion
Programa de muebles adecuados: Finion
Gama de grifería a juego: Mettlach, Conum



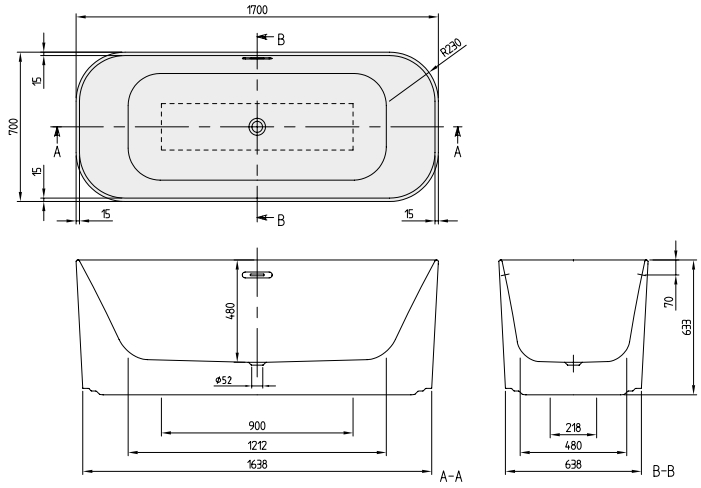

h = Altura de montaje (mín - máx)	
Bañera	633 - 633

Número de artículo	Descripción	Dimensión LxAn	Medida del fondo LxAn	Profun-didad	Contenido (L) incl. 1 Pers	Peso kg	01	RW	pza./ pal.
UBQ 177 FIN 7A400V2 XX	Finion, bañera exenta, de una pieza, incl. válvula Push-to-openpremontada y rebose, anillo Design, Black Matt	1700 x 700	1212 x 480	480	221	111,4	6.504,-	7.808,-	1
UBQ 177 FIN 7N400V2 XX	Finion, bañera exenta, de una pieza, incluye válvula Push-to-open, rebose y entrada de agua, anillo Design, Black Matt					104,9	6.890,-	8.270,-	1
UBQ 177 FIN 7A400V1 XX	Finion, bañera exenta, de una pieza, incl. válvula Push-to-openpremontada y rebose, anillo Design y función Emotion, Black Matt					106,4	7.472,-	8.966,-	1
UBQ 177 FIN 7N400V1 XX	Finion, bañera exenta, de una pieza, incluye válvula Push-to-open, rebose y entrada de agua, anillo Design y función Emotion, Black Matt						7.858,-	9.430,-	1
UBQ 177 FIN 7A400V4 XX	Finion, bañera exenta, de una pieza, incl. válvula Push-to-openpremontada y rebose, Black Matt					110,9	6.176,-	7.411,-	1
UBQ 177 FIN 7N400V4 XX	Finion, bañera exenta, de una pieza, incluye válvula Push-to-open, rebose y entrada de agua, Black Matt					104,4	6.564,-	7.875,-	1
UBQ 177 FIN 7A400V3 XX	Finion, bañera exenta, de una pieza, incl. válvula Push-to-openpremontada y rebose, función Emotion, Black Matt					105,9	7.142,-	8.571,-	1
UBQ 177 FIN 7N400V3 XX	Finion, bañera exenta, de una pieza, incluye válvula Push-to-open, rebose y entrada de agua, función Emotion, Black Matt						7.529,-	9.036,-	1

Accesorios para bañeras (opcional)

Número de artículo	Descripción	Precios
UCCON0963	Dispositivo antivacío, incl. conexiones	328,-
G999 02 00	Mando a distancia, incluye soporte	50,-

XX = Sustituir por el código de los colores
Para más información sobre colores, véase la página al comienzo del capítulo.
Para más información sobre los sistemas de hidromasaje, véase la página 708.

FINION (Versión exenta 1700 x 700) Quaryl®, Equipamiento en White

€ sin I.V.A.

Forma del respaldo: Simétrica (dos respaldos idénticos)
Incluido en el suministro: La válvula Push-to-open y el rebose se incluyen de serie.
No incluido en el suministro: Mando a distancia para controlar la función Emotion
Información técnica: Equipamiento en White. Con el mando a distancia se puede controlar tanto la iluminación de la bañera como la de los muebles y la del espejo. **Atención: ¡no lo encargue dos veces!**
El anillo de diseño no se suministra en el mismo color que la bañera.
Hay otros planos técnicos con iluminación LED y anillo Design disponibles en nuestro portal para profesionales en pro.villeroy-boch.com.
Cerámica de sanitarios a juego: Finion
Programa de muebles adecuados: Finion
Gama de grifería a juego: Mettlach, Conum



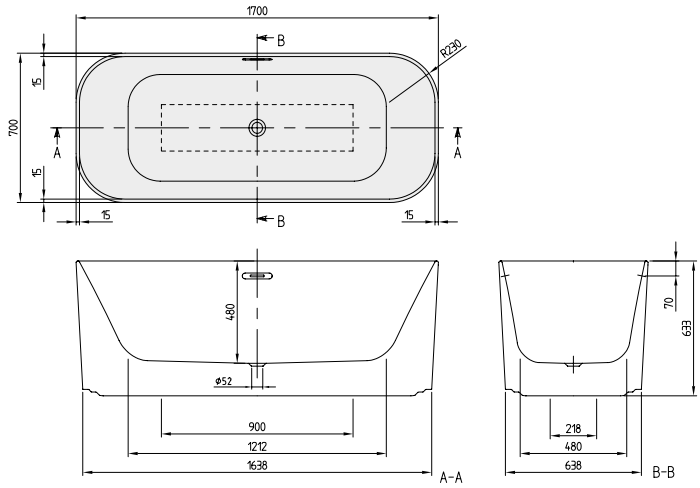

h = Altura de montaje (mín - máx)	
Bañera	633 - 633

Número de artículo	Descripción	Dimensión LxAn	Medida del fondo LxAn	Profun-didad	Contenido (L) incl. 1 Pers	Peso kg	01	pza./ pal.
UBQ 177 FIN 7A500V3 01	Finion, bañera exenta, de una pieza, incl. válvula Push-to-openpremontada y rebose, función Emotion, White	1700 x 700	1212 x 480	480	221	105,9	7.142,-	1
UBQ 177 FIN 7N500V3 01	Finion, bañera exenta, de una pieza, incluye válvula Push-to-open, rebose y entrada de agua, función Emotion, White						7.529,-	1
UBQ 177 FIN 7A500V4 01	Finion, bañera exenta, de una pieza, incl. válvula Push-to-openpremontada y rebose, White						6.176,-	1
UBQ 177 FIN 7N500V4 01	Finion, bañera exenta, de una pieza, incluye válvula Push-to-open, rebose y entrada de agua, White						6.564,-	1

Accesorios para bañeras (opcional)

Número de artículo	Descripción	Precios
UCCON0963	Dispositivo antivacío, incl. conexiones	328,-
G999 02 00	Mando a distancia, incluye soporte	50,-

XX = Sustituir por el código de los colores
Para más información sobre colores, véase la página al comienzo del capítulo.
Para más información sobre los sistemas de hidromasaje, véase la página 708.

FINION (Versión exenta 1700 x 700) Quaryl®, Equipamiento en Stone White+

€ sin I.V.A.

Forma del respaldo: Simétrica (dos respaldos idénticos)
Incluido en el suministro: La válvula Push-to-open y el rebose se incluyen de serie.
No incluido en el suministro: Mando a distancia para controlar la función Emotion
Información técnica: Equipamiento en Stone White. Con el mando a distancia se puede controlar tanto la iluminación de la bañera como la de los muebles y la del espejo. **Atención: ¡no lo encargue dos veces!**
El anillo de diseño no se suministra en el mismo color que la bañera.
Hay otros planos técnicos con iluminación LED y anillo Design disponibles en nuestro portal para profesionales en pro.villeroy-boch.com.
Cerámica de sanitarios a juego: Finion
Programa de muebles adecuados: Finion
Gama de grifería a juego: Mettlach, Conum



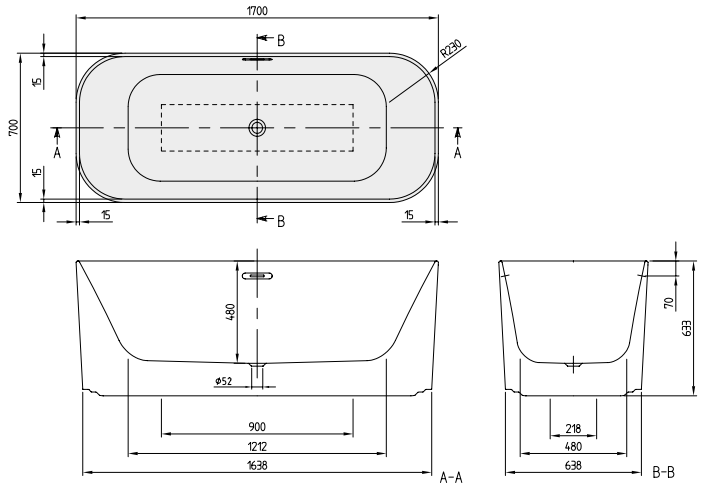

h = Altura de montaje (mín - máx)	
Bañera	633 - 633

Número de artículo	Descripción	Dimensión LxAn	Medida del fondo LxAn	Profun-didad	Contenido (L) incl. 1 Pers	Peso kg	RW	pza./ pal.
UBQ 177 FIN 7A600V3 RW	Finion, bañera exenta, de una pieza, incl. válvula Push-to-openpremontada y rebose, función Emotion, Stone White	1700 x 700	1212 x 480	480	221	105,9	8.571,-	1
UBQ 177 FIN 7N600V3 RW	Finion, bañera exenta, de una pieza, incluye válvula Push-to-open, rebose y entrada de agua, función Emotion, Stone White						9.036,-	1
UBQ 177 FIN 7A600V4 RW	Finion, bañera exenta, de una pieza, incl. válvula Push-to-openpremontada y rebose, Stone White						7.411,-	1
UBQ 177 FIN 7N600V4 RW	Finion, bañera exenta, de una pieza, incluye válvula Push-to-open, rebose y entrada de agua, Stone White						7.875,-	1

Accesorios para bañeras (opcional)

Número de artículo	Descripción	Precios
UCCON0963	Dispositivo antivacío, incl. conexiones	328,-
G999 02 00	Mando a distancia, incluye soporte	50,-

XX = Sustituir por el código de los colores
Para más información sobre colores, véase la página al comienzo del capítulo.
Para más información sobre los sistemas de hidromasaje, véase la página 708.

FINION (Versión exenta 1700 x 700) Quaryl®, Equipamiento en Chrome, Colour on Demand

€ sin I.V.A.

Forma del respaldo: Simétrica (dos respaldos idénticos)
Incluido en el suministro: La válvula Push-to-open y el rebose se incluyen de serie.
No incluido en el suministro: Mando a distancia para controlar la función Emotion
Información técnica: Equipamiento en Chrome. Con el mando a distancia se puede controlar tanto la iluminación de la bañera como la de los muebles y la del espejo. **Atención: ¡no lo encargue dos veces!**
Hay otros planos técnicos con iluminación LED y anillo Design disponibles en nuestro portal para profesionales en pro.villeroy-boch.com.
Cerámica de sanitarios a juego: Finion
Programa de muebles adecuados: Finion
Gama de grifería a juego: Mettlach, Conum



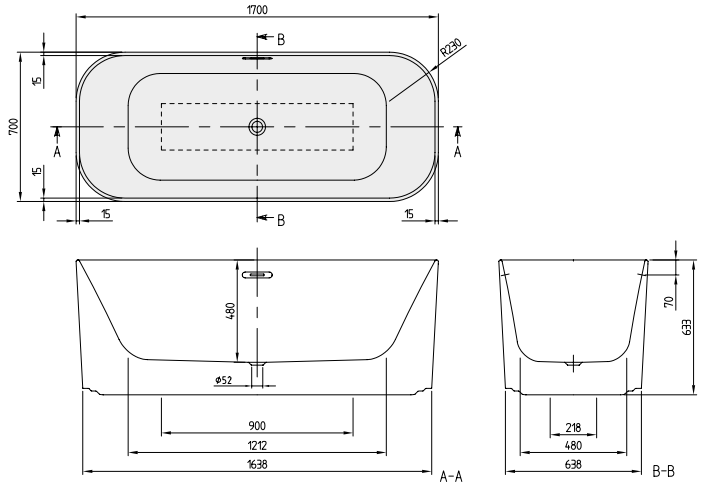

Número de artículo	Descripción	Dimensión LxAn	Medida del fondo LxAn	Profundidad	Contenido (L) incl. 1 Pers	Peso kg	01	RW	pza./ pal.
UBQ 177 FIN 7A1BCV4 XX	Finion, bañera exenta, de una pieza, Colour on Demand (Quaryl®), incl. válvula Push-to-openpremontada y rebose, Chrome	1700 x 700	1212 x 480	480	221	110,9	7.003,-	8.237,-	1
UBQ 177 FIN 7N1BCV4 XX	Finion, bañera exenta, de una pieza, Colour on Demand (Quaryl®), incluye válvula Push-to-open, rebose y entrada de agua, Chrome					104,4	7.392,-	8.702,-	1
UBQ 177 FIN 7A1BCV2 XX	Finion, bañera exenta, de una pieza, Colour on Demand (Quaryl®), incl. válvula Push-to-openpremontada y rebose, anillo Design, Chrome					111,4	7.332,-	8.634,-	1
UBQ 177 FIN 7N1BCV2 XX	Finion, bañera exenta, de una pieza, Colour on Demand (Quaryl®), incluye válvula Push-to-open, rebose y entrada de agua, anillo Design, Chrome					104,9	7.720,-	9.096,-	1
UBQ 177 FIN 7A1BCV3 XX	Finion, bañera exenta, de una pieza, Colour on Demand (Quaryl®), incl. válvula Push-to-openpremontada y rebose, función Emotion, Chrome					105,9	8.355,-	9.396,-	1
UBQ 177 FIN 7N1BCV3 XX	Finion, bañera exenta, de una pieza, Colour on Demand (Quaryl®), incluye válvula Push-to-open, rebose y entrada de agua, función Emotion, Chrome						8.742,-	9.862,-	1
UBQ 177 FIN 7A1BCV1 XX	Finion, bañera exenta, de una pieza, Colour on Demand (Quaryl®), incl. válvula Push-to-openpremontada y rebose, anillo Design y función Emotion, Chrome					106,4	8.298,-	9.791,-	1
UBQ 177 FIN 7N1BCV1 XX	Finion, bañera exenta, de una pieza, Colour on Demand (Quaryl®), incluye válvula Push-to-open, rebose y entrada de agua, anillo Design y función Emotion, Chrome						8.685,-	10.256,-	1

Accesorios para bañeras (opcional)

Número de artículo	Descripción	Precios
UCCON0963	Dispositivo antivacío, incl. conexiones	328,-
G999 02 00	Mando a distancia, incluye soporte	50,-

Producción a medida Colour on Demand: plazo de entrega de 3 semanas. Para ello, es imprescindible que use el **formulario de pedido** que se adjunta a la sección de bañeras en la página 703, para que podamos tramitar el pedido.

XX = Sustituir por el código de los colores
Para más información sobre colores, véase la página al comienzo del capítulo.
Para más información sobre los sistemas de hidromasaje, véase la página 708.

FINION (Versión exenta 1700 x 700) Quaryl®, Equipamiento en Gold, Colour on Demand

€ sin I.V.A.

Forma del respaldo: Simétrica (dos respaldos idénticos)
Incluido en el suministro: La válvula Push-to-open y el rebose se incluyen de serie.
No incluido en el suministro: Mando a distancia para controlar la función Emotion
Información técnica: Equipamiento en Gold. Con el mando a distancia se puede controlar tanto la iluminación de la bañera como la de los muebles y la del espejo.
Atención: ¡no lo encargue dos veces!
Hay otros planos técnicos con iluminación LED y anillo Design disponibles en nuestro portal para profesionales en pro.villeroy-boch.com.
Cerámica de sanitarios a juego: Finion
Programa de muebles adecuados: Finion
Gama de grifería a juego: Mettlach, Conum



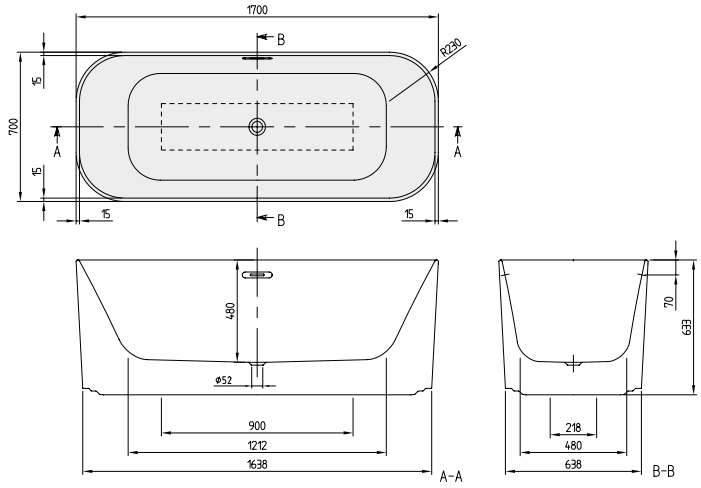

Número de artículo	Descripción	Dimensión LxAn	Medida del fondo LxAn	Profundidad	Contenido (L) incl. 1 Pers	Peso kg	01	RW	pza./ pal.
UBQ 177 FIN 7A3BCV4 XX	Finion, bañera exenta, de una pieza, Colour on Demand (Quaryl®), incl. válvula Push-to-openpremontada y rebose, Gold	1700 x 700	1212 x 480	480	221	104,4	7.621,-	8.981,-	1
UBQ 177 FIN 7N3BCV4 XX	Finion, bañera exenta, de una pieza, Colour on Demand (Quaryl®), incluye válvula Push-to-open, rebose y entrada de agua, Gold						8.008,-	9.442,-	1
UBQ 177 FIN 7A3BCV2 XX	Finion, bañera exenta, de una pieza, Colour on Demand (Quaryl®), incl. válvula Push-to-openpremontada y rebose, anillo Design, Gold					104,9	7.984,-	9.413,-	1
UBQ 177 FIN 7N3BCV2 XX	Finion, bañera exenta, de una pieza, Colour on Demand (Quaryl®), incluye válvula Push-to-open, rebose y entrada de agua, anillo Design, Gold						8.369,-	9.876,-	1
UBQ 177 FIN 7A3BCV3 XX	Finion, bañera exenta, de una pieza, Colour on Demand (Quaryl®), incl. válvula Push-to-openpremontada y rebose, función Emotion, Gold					105,9	8.587,-	10.140,-	1
UBQ 177 FIN 7N3BCV3 XX	Finion, bañera exenta, de una pieza, Colour on Demand (Quaryl®), incluye válvula Push-to-open, rebose y entrada de agua, función Emotion, Gold						8.972,-	10.601,-	1
UBQ 177 FIN 7A3BCV1 XX	Finion, bañera exenta, de una pieza, Colour on Demand (Quaryl®), incl. válvula Push-to-openpremontada y rebose, anillo Design y función Emotion, Gold					106,4	8.948,-	10.573,-	1
UBQ 177 FIN 7N3BCV1 XX	Finion, bañera exenta, de una pieza, Colour on Demand (Quaryl®), incluye válvula Push-to-open, rebose y entrada de agua, anillo Design y función Emotion, Gold						9.335,-	11.036,-	1

Accesorios para bañeras (opcional)

Número de artículo	Descripción	Precios
UCCON0963	Dispositivo antivacío, incl. conexiones	328,-
G999 02 00	Mando a distancia, incluye soporte	50,-

Producción a medida Colour on Demand: plazo de entrega de 3 semanas. Para ello, es imprescindible que use el **formulario de pedido** que se adjunta a la sección de bañeras en la página 703, para que podamos tramitar el pedido.

XX = Sustituir por el código de los colores
Para más información sobre colores, véase la página al comienzo del capítulo.
Para más información sobre los sistemas de hidromasaje, véase la página 708.

FINION (Versión exenta 1700 x 700) Quaryl®, Equipamiento en Black Matt, Colour on Demand

€ sin I.V.A.

Forma del respaldo: Simétrica (dos respaldos idénticos)
Incluido en el suministro: La válvula Push-to-open y el rebose se incluyen de serie.
No incluido en el suministro: Mando a distancia para controlar la función Emotion
Información técnica: Equipamiento en Black Matt. Con el mando a distancia se puede controlar tanto la iluminación de la bañera como la de los muebles y la del espejo. **Atención: ¡no lo encargue dos veces!**
Hay otros planos técnicos con iluminación LED y anillo Design disponibles en nuestro portal para profesionales en pro.villeroy-boch.com.
Cerámica de sanitarios a juego: Finion
Programa de muebles adecuados: Finion
Gama de grifería a juego: Mettlach, Conum



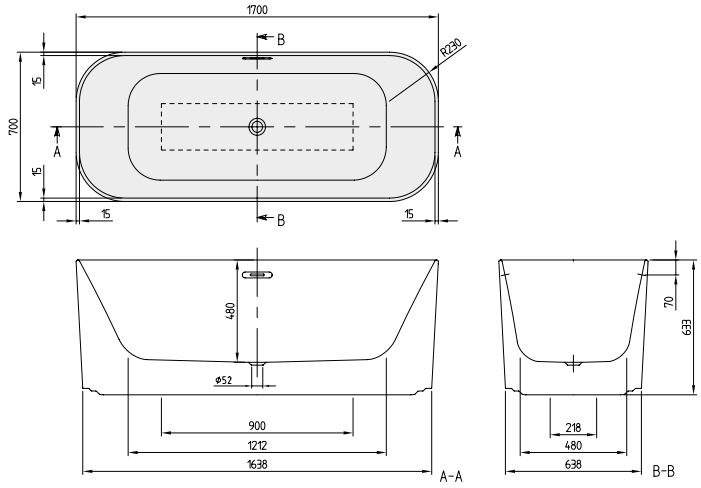

Número de artículo	Descripción	Dimensión LxAn	Medida del fondo LxAn	Profundidad	Contenido (L) incl. 1 Pers	Peso kg	01	RW	pza./ pal.
UBQ 177 FIN 7A4BCV2 XX	Finion, bañera exenta, de una pieza, Colour on Demand (Quaryl®), incl. válvula Push-to-openpremontada y rebose, anillo Design, Black Matt	1700 x 700	1212 x 480	480	221	111,4	7.332,-	8.634,-	1
UBQ 177 FIN 7N4BCV2 XX	Finion, bañera exenta, de una pieza, Colour on Demand (Quaryl®), incluye válvula Push-to-open, rebose y entrada de agua, anillo Design, Black Matt					104,9	7.720,-	9.096,-	1
UBQ 177 FIN 7A4BCV1 XX	Finion, bañera exenta, de una pieza, Colour on Demand (Quaryl®), incl. válvula Push-to-openpremontada y rebose, anillo Design y función Emotion, Black Matt					106,4	8.298,-	9.791,-	1
UBQ 177 FIN 7N4BCV1 XX	Finion, bañera exenta, de una pieza, Colour on Demand (Quaryl®), incluye válvula Push-to-open, rebose y entrada de agua, anillo Design y función Emotion, Black Matt						8.685,-	10.256,-	1
UBQ 177 FIN 7A4BCV4 XX	Finion, bañera exenta, de una pieza, Colour on Demand (Quaryl®), incl. válvula Push-to-openpremontada y rebose, Black Matt					110,9	7.003,-	8.237,-	1
UBQ 177 FIN 7N4BCV4 XX	Finion, bañera exenta, de una pieza, Colour on Demand (Quaryl®), incluye válvula Push-to-open, rebose y entrada de agua, Black Matt					104,4	7.392,-	8.702,-	1
UBQ 177 FIN 7A4BCV3 XX	Finion, bañera exenta, de una pieza, Colour on Demand (Quaryl®), incl. válvula Push-to-openpremontada y rebose, función Emotion, Black Matt					105,9	8.355,-	9.396,-	1
UBQ 177 FIN 7N4BCV3 XX	Finion, bañera exenta, de una pieza, Colour on Demand (Quaryl®), incluye válvula Push-to-open, rebose y entrada de agua, función Emotion, Black Matt						8.742,-	9.862,-	1

Accesorios para bañeras (opcional)

Número de artículo	Descripción	Precios
UCCON0963	Dispositivo antivacío, incl. conexiones	328,-
G999 02 00	Mando a distancia, incluye soporte	50,-

Producción a medida Colour on Demand: plazo de entrega de 3 semanas. Para ello, es imprescindible que use el **formulario de pedido** que se adjunta a la sección de bañeras en la página 703, para que podamos tramitar el pedido.

XX = Sustituir por el código de los colores
Para más información sobre colores, véase la página al comienzo del capítulo.
Para más información sobre los sistemas de hidromasaje, véase la página 708.

FINION (Versión exenta 1700 x 700) Quaryl®, Equipamiento en White, Colour on Demand

€ sin I.V.A.

Forma del respaldo: Simétrica (dos respaldos idénticos)
Incluido en el suministro: La válvula Push-to-open y el rebose se incluyen de serie.
No incluido en el suministro: Mando a distancia para controlar la función Emotion
Información técnica: Equipamiento en White. Con el mando a distancia se puede controlar tanto la iluminación de la bañera como la de los muebles y la del espejo. **Atención: ¡no lo encargue dos veces!**
El anillo de diseño no se suministra en el mismo color que la bañera.
Hay otros planos técnicos con iluminación LED y anillo Design disponibles en nuestro portal para profesionales en pro.villeroy-boch.com.
Cerámica de sanitarios a juego: Finion
Programa de muebles adecuados: Finion
Gama de grifería a juego: Mettlach, Conum



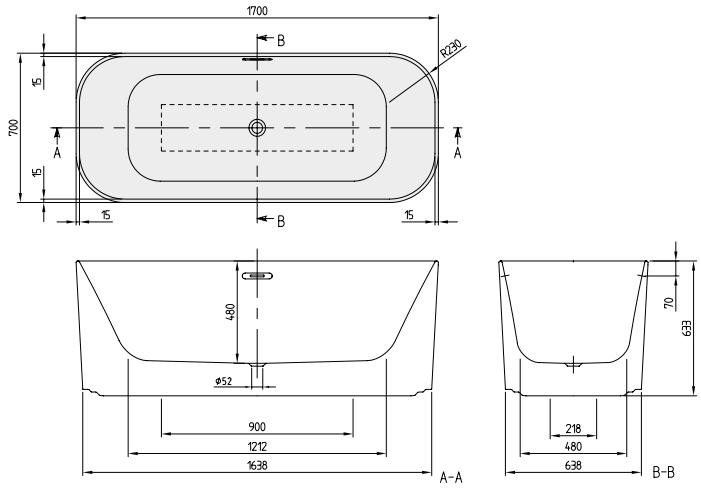

Número de artículo	Descripción	Dimensión LxAn	Medida del fondo LxAn	Profundidad	Contenido (L) incl. 1 Pers	Peso kg	01	pza./ pal.
UBQ 177 FIN 7A5BCV3 01	Finion, bañera exenta, de una pieza, Colour on Demand (Quaryl®), incl. válvula Push-to-openpremontada y rebose, función Emotion, White	1700 x 700	1212 x 480	480	221	105,9	8.355,-	1
UBQ 177 FIN 7N5BCV3 01	Finion, bañera exenta, de una pieza, Colour on Demand (Quaryl®), incluye válvula Push-to-open, rebose y entrada de agua, función Emotion, White						8.742,-	1
UBQ 177 FIN 7A5BCV4 01	Finion, bañera exenta, de una pieza, Colour on Demand (Quaryl®), incl. válvula Push-to-openpremontada y rebose, White						7.003,-	1
UBQ 177 FIN 7N5BCV4 01	Finion, bañera exenta, de una pieza, Colour on Demand (Quaryl®), incluye válvula Push-to-open, rebose y entrada de agua, White						7.392,-	1

Accesorios para bañeras (opcional)

Número de artículo	Descripción	Precios
UCCON0963	Dispositivo antivacío, incl. conexiones	328,-
G999 02 00	Mando a distancia, incluye soporte	50,-

Producción a medida Colour on Demand: plazo de entrega de 3 semanas. Para ello, es imprescindible que use el **formulario de pedido** que se adjunta a la sección de bañeras en la página 703, para que podamos tramitar el pedido.

XX = Sustituir por el código de los colores
Para más información sobre colores, véase la página al comienzo del capítulo.
Para más información sobre los sistemas de hidromasaje, véase la página 708.

FINION (Versión exenta 1700 x 700) Quaryl®, Equipamiento en Stone White+, Colour on Demand

€ sin I.V.A.

Forma del respaldo: Simétrica (dos respaldos idénticos)
Incluido en el suministro: La válvula Push-to-open y el rebose se incluyen de serie.
No incluido en el suministro: Mando a distancia para controlar la función Emotion
Información técnica: Equipamiento en Stone White. Con el mando a distancia se puede controlar tanto la iluminación de la bañera como la de los muebles y la del espejo. **Atención: ¡no lo encargue dos veces!**
El anillo de diseño no se suministra en el mismo color que la bañera.
Hay otros planos técnicos con iluminación LED y anillo Design disponibles en nuestro portal para profesionales en pro.villeroy-boch.com.
Cerámica de sanitarios a juego: Finion
Programa de muebles adecuados: Finion
Gama de grifería a juego: Mettlach, Conum



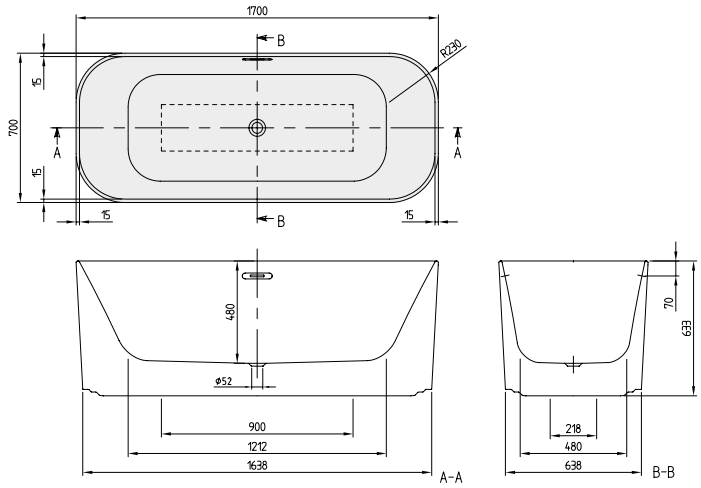

Número de artículo	Descripción	Dimensión LxAn	Medida del fondo LxAn	Profundidad	Contenido (L) incl. 1 Pers	Peso kg	RW	pza./ pal.
UBQ 177 FIN 7A6BCV3 RW	Finion, bañera exenta, de una pieza, Colour on Demand (Quaryl®), incl. válvula Push-to-openpremontada y rebose, función Emotion, Stone White	1700 x 700	1212 x 480	480	221	105,9	9.396,-	1
UBQ 177 FIN 7N6BCV3 RW	Finion, bañera exenta, de una pieza, Colour on Demand (Quaryl®), incluye válvula Push-to-open, rebose y entrada de agua, función Emotion, Stone White						9.862,-	1
UBQ 177 FIN 7A6BCV4 RW	Finion, bañera exenta, de una pieza, Colour on Demand (Quaryl®), incl. válvula Push-to-openpremontada y rebose, Stone White						8.237,-	1
UBQ 177 FIN 7N6BCV4 RW	Finion, bañera exenta, de una pieza, Colour on Demand (Quaryl®), incluye válvula Push-to-open, rebose y entrada de agua, Stone White						8.702,-	1

Accesorios para bañeras (opcional)

Número de artículo	Descripción	Precios
UCCON0963	Dispositivo antivacío, incl. conexiones	328,-
G999 02 00	Mando a distancia, incluye soporte	50,-

Producción a medida Colour on Demand: plazo de entrega de 3 semanas. Para ello, es imprescindible que use el **formulario de pedido** que se adjunta a la sección de bañeras en la página 703, para que podamos tramitar el pedido.

XX = Sustituir por el código de los colores
Para más información sobre colores, véase la página al comienzo del capítulo.
Para más información sobre los sistemas de hidromasaje, véase la página 708.

HOMMAGE (Versión exenta 1771 x 771) Quaryl®, Pure Black

€ sin I.V.A.

Forma del respaldo: Asimétrica (respaldos no idénticos)
No incluido en el suministro: Válvula de desagüe y rebosadero
Información técnica: El exterior de la bañera es de color Pure Black.
Las patas de madera son del mismo color que el exterior de la bañera.
Cerámica de sanitarios a juego: Hommage
Programa de muebles adecuados: Hommage
Gama de grifería a juego: Mettlach



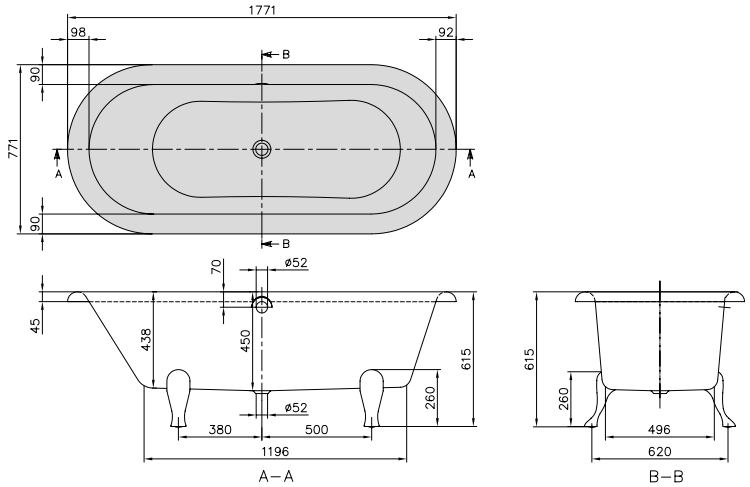

Número de artículo	Descripción	Dimensión LxAn	Medida del fondo LxAn	Profun-didad	Contenido (L) incl. 1 Pers	Peso kg	01	RW	pza./ pal.
UBQ 180 HOM 7WR7V-XX	Hommage, bañera exenta, Pure Black	1771 x 771	1200 x 500	450	160	49,4	6.721,-	6.721,-	1

Accesorios para bañeras (opcional)

Número de artículo	Descripción	Precios
U99880061	Sistema de salida y rebose, con cadena y tapón, Chrome	205,-
U99880076	Sistema de salida y rebose, con cadena y tapón, Brushed Gold	718,-
U906100LK	Cojín multifunción, espuma, 240 x 150 x 50 mm, Bali	139,-
U906100LL	Cojín multifunción, espuma, 240 x 150 x 50 mm, Peru	139,-
U906100PA	Cojín multifunción, espuma, 240 x 150 x 50 mm, Anthracite	139,-

XX = Sustituir por el código de los colores
Para más información sobre colores, véase la página al comienzo del capítulo.
Para más información sobre los sistemas de hidromasaje, véase la página 708.

HOMMAGE (Versión exenta 1771 x 771) Quaryl®, Colour on Demand

€ sin I.V.A.

Forma del respaldo: Asimétrica (respaldos no idénticos)
No incluido en el suministro: Válvula de desagüe y rebosadero
Información técnica: El exterior de la bañera es de color.
Las patas de madera son del mismo color que el exterior de la bañera.
Cerámica de sanitarios a juego: Hommage
Programa de muebles adecuados: Hommage
Gama de grifería a juego: Mettlach



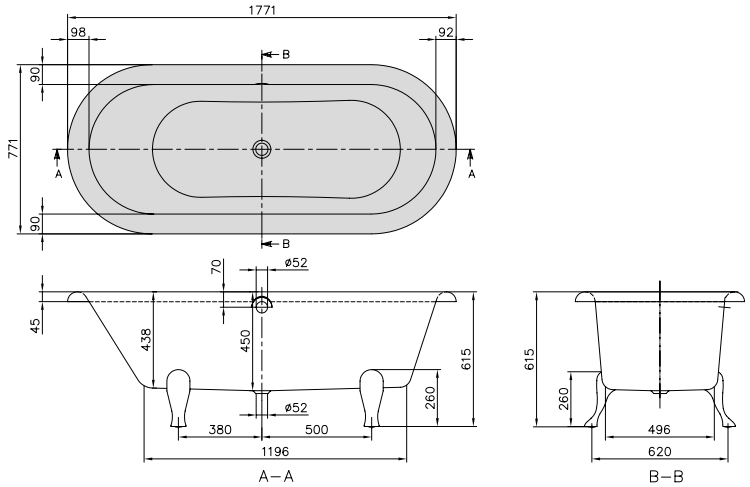

Número de artículo	Descripción	Dimensión LxAn	Medida del fondo LxAn	Profun-didad	Contenido (L) incl. 1 Pers	Peso kg	01	RW	pza./ pal.
UBQ 180 HOM 7WBCV-XX	Hommage, bañera exenta, Colour on Demand (Quaryl®)	1771 x 771	1200 x 500	450	160	49,4	6.721,-	6.721,-	1

Accesorios para bañeras (opcional)

Número de artículo	Descripción	Precios
U906100LK	Cojín multifunción, espuma, 240 x 150 x 50 mm, Bali	139,-
U906100LL	Cojín multifunción, espuma, 240 x 150 x 50 mm, Peru	139,-
U906100PA	Cojín multifunción, espuma, 240 x 150 x 50 mm, Anthracite	139,-

Producción a medida Colour on Demand: plazo de entrega de 3 semanas. Para ello, es imprescindible que use el **formulario de pedido** que se adjunta a la sección de bañeras en la página 703, para que podamos tramitar el pedido.

XX = Sustituir por el código de los colores
Para más información sobre colores, véase la página al comienzo del capítulo.
Para más información sobre los sistemas de hidromasaje, véase la página 708.

LIBRA (Rectangular 1700 x 750) Quaryl®

€ sin I.V.A.

Forma del respaldo: Asimétrica (respaldos no idénticos)
Incluido en el suministro: Patas de bañera incluidas (autoadhesivas), regulables de 130 – 180 mm
No incluido en el suministro: Accesorio necesario: Válvula de desagüe y rebosadero prolongado.
Información técnica: Rebosadero posible en 3 lados. La sierra de calar (para la perforación del orificio de rebosadero) está incluida en el suministro.
Sistemas de hidromasaje posibles a demanda



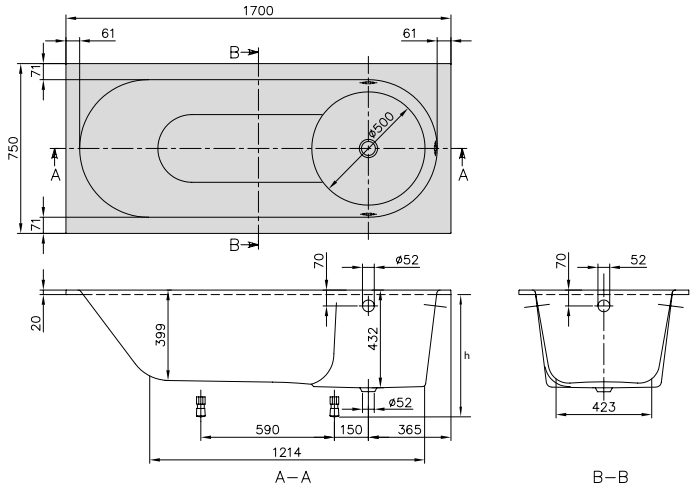

Quaryl®

h = Altura de montaje (mín - máx)	
Bañera	570 - 620

Número de artículo	Descripción	Dimensión LxAn	Medida del fondo LxAn	Profun-didad	Contenido (L) incl. 1 Pers	Peso kg	01	pza./ pal.
UBQ 170 LIB 2V-XX	Libra	1700 x 750	1210 x 420	432	125	37,2	1.311,-	8

Accesorios para bañeras (opcional)

Número de artículo	Descripción	Precios
UCCON0963	Dispositivo antivacío, incl. conexiones	328,-
U90170061	Asas, 1 juego = 2 piezas, Chrome	306,-
U90960461	Combinación de desagüe y rebosadero, Chrome	257,-
U909604-01	Combinación de desagüe y rebosadero, blanco (alpino) **(NOVEDAD)**	257,-
U909604-33	Combinación de desagüe y rebosadero, Black Matt **(NOVEDAD)**	257,-
U90960361	Desagüe y rebose con entrada de agua, Chrome	564,-
U909603-01	Desagüe y rebose con entrada de agua, blanco (alpino) **(NOVEDAD)**	564,-
U909603-33	Desagüe y rebose con entrada de agua, Black Matt **(NOVEDAD)**	564,-
U906100LK	Cojín multifunción, espuma, 240 x 150 x 50 mm, Bali	139,-
U906100LL	Cojín multifunción, espuma, 240 x 150 x 50 mm, Peru	139,-
U906100PA	Cojín multifunción, espuma, 240 x 150 x 50 mm, Anthracite	139,-

XX = Sustituir por el código de los colores
Para más información sobre colores, véase la página al comienzo del capítulo.
Para más información sobre los sistemas de hidromasaje, véase la página 708.

LIBRA (Rectangular 1800 x 800) Quaryl®

€ sin I.V.A.

Forma del respaldo: Asimétrica (respaldos no idénticos)
Incluido en el suministro: Patas de bañera incluidas (autoadhesivas), regulables de 130 – 180 mm
No incluido en el suministro: Accesorio necesario: Válvula de desagüe y rebosadero prolongado.
Información técnica: Rebosadero posible en 3 lados. La sierra de calar (para la perforación del orificio de rebosadero) está incluida en el suministro.
Sistemas de hidromasaje posibles a demanda



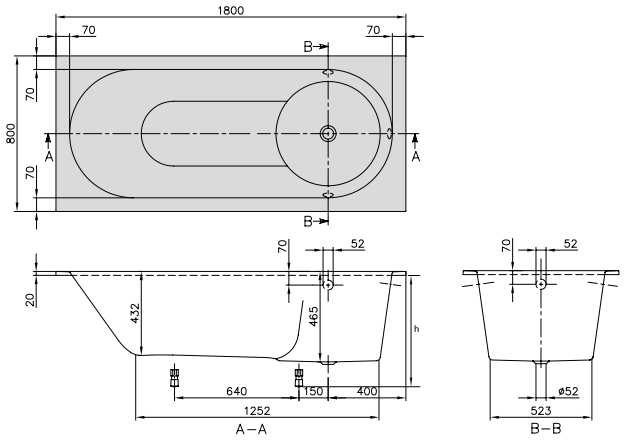

h = Altura de montaje (mín - máx)	
Bañera	600 - 650

Número de artículo	Descripción	Dimensión LxAn	Medida del fondo LxAn	Profun-didad	Contenido (L) incl. 1 Pers	Peso kg	01	pza./ pal.
UBQ 180 LIB 2V-XX	Libra	1800 x 800	1250 x 450	465	175	44,7	1.573,-	8

Accesorios para bañeras (opcional)

Número de artículo	Descripción	Precios
UCCON0963	Dispositivo antivacío, incl. conexiones	328,-
U90170061	Asas, 1 juego = 2 piezas, Chrome	306,-
U909604-01	Combinación de desagüe y rebosadero, blanco (alpino) **(NOVEDAD)**	257,-
U909604-33	Combinación de desagüe y rebosadero, Black Matt **(NOVEDAD)**	257,-
U90960361	Desagüe y rebose con entrada de agua, Chrome	564,-
U909603-01	Desagüe y rebose con entrada de agua, blanco (alpino) **(NOVEDAD)**	564,-
U909603-33	Desagüe y rebose con entrada de agua, Black Matt **(NOVEDAD)**	564,-
U90960461	Combinación de desagüe y rebosadero, Chrome	257,-
U906100LK	Cojín multifunción, espuma, 240 x 150 x 50 mm, Bali	139,-
U906100LL	Cojín multifunción, espuma, 240 x 150 x 50 mm, Peru	139,-
U906100PA	Cojín multifunción, espuma, 240 x 150 x 50 mm, Anthracite	139,-

XX = Sustituir por el código de los colores
Para más información sobre colores, véase la página al comienzo del capítulo.
Para más información sobre los sistemas de hidromasaje, véase la página 708.

LOOP & FRIENDS SQUARE (Forma especial 1750 x 1350) Acrílico

€ sin I.V.A.

Forma del respaldo: Asimétrica (respaldos no idénticos)
No incluido en el suministro: Las patas de la bañera no se suministran de serie.
Accesorio necesario: Válvula de desagüe y rebosadero prolongado.
Cerámica de sanitarios a juego: Loop & Friends
Gama de grifería a juego: Loop & Friends



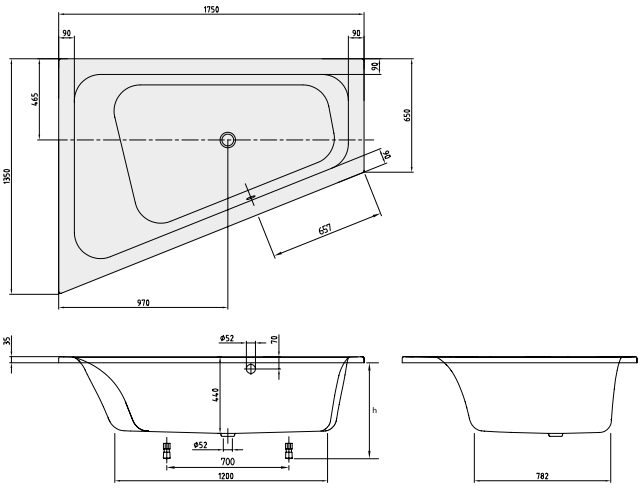

h = Altura de montaje (mín - máx)	
Bañera	545 - 595
Sistema de hidro-masaje	585 - 625

Número de artículo	Descripción	Dimensión LxAn	Medida del fondo LxAn	Profun-didad	Contenido (L) incl. 1 Pers	Peso kg	01	pza./ pal.
UBA 175 LFS 9LIV-XX	Loop & Friends, modelo izquierdo, con interior rectangular	1750 x 1350	1200 x 780	440	215	32	1.565,-	8

Accesorios para bañeras (opcional)

Número de artículo	Descripción	Precios
UCCON0963	Dispositivo antivacío, incl. conexiones	328,-
U90170061	Asas, 1 juego = 2 piezas, Chrome	306,-
U90960461	Combinación de desagüe y rebosadero, Chrome	257,-
U909604-01	Combinación de desagüe y rebosadero, blanco (alpino) **(NOVEDAD)**	257,-
U909604-33	Combinación de desagüe y rebosadero, Black Matt **(NOVEDAD)**	257,-
U90960361	Desagüe y rebose con entrada de agua, Chrome	564,-
U909603-01	Desagüe y rebose con entrada de agua, blanco (alpino) **(NOVEDAD)**	564,-
U909603-33	Desagüe y rebose con entrada de agua, Black Matt **(NOVEDAD)**	564,-
U99740000	Patas de bañera, plástico, para bañeras con suelo plano, regulables de 130 – 180 mm	35,-
U906100LK	Cojín multifunción, espuma, 240 x 150 x 50 mm, Bali	139,-
U906100LL	Cojín multifunción, espuma, 240 x 150 x 50 mm, Peru	139,-
U906100PA	Cojín multifunción, espuma, 240 x 150 x 50 mm, Anthracite	139,-

Sistemas de hidromasajes		Airpools		Hydropools		Combipools		Special Combipool
Número de artículo	Descripción	AE	AC	HE	HC	CE	CC	AP
U_ _ 175 LFS LA 1 V 01	Precio sistema de hidromasaje, incl. bañera	4.195,-	4.854,-	4.460,-	5.905,-	5.642,-	6.562,-	11.165,-
U_ _ 175 LFS LB 1 V 01	Precio sistema de hidromasaje, incl. bañera, incl. Multiplex Trio	4.759,-	5.418,-	5.024,-	6.469,-	6.206,-	7.126,-	11.729,-

Sustituya _ _ en la referencia por el código de hidromasaje.
Otras opciones mediante el formulario de pedido (véase el lado desplegable derecho)

Posición técnica 1

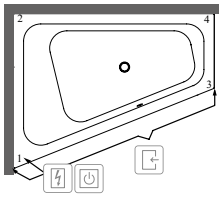

Lado accesible
Caja eléctrica
Control en borde de bañera

XX = Sustituir por el código de los colores
Para más información sobre colores, véase la página al comienzo del capítulo.
Para más información sobre los sistemas de hidromasaje, véase la página 708.

LOOP & FRIENDS SQUARE (Forma especial 1750 x 1350) Acrílico

€ sin I.V.A.

Forma del respaldo: Asimétrica (respaldos no idénticos)
No incluido en el suministro: Las patas de la bañera no se suministran de serie.
Accesorio necesario: Válvula de desagüe y rebosadero prolongado.
Cerámica de sanitarios a juego: Loop & Friends
Gama de grifería a juego: Loop & Friends



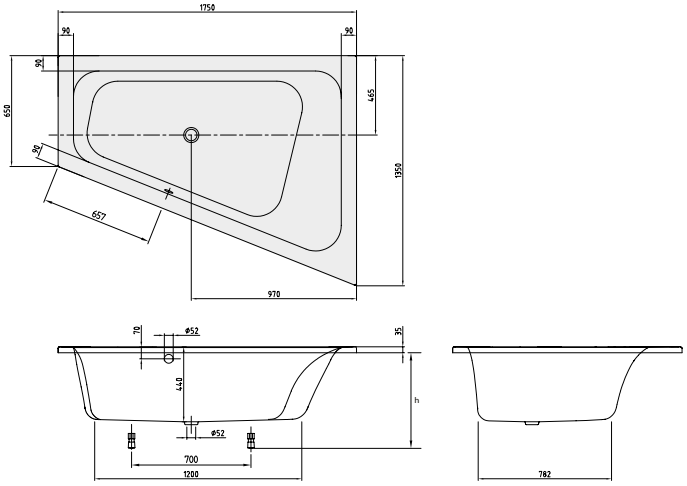

h = Altura de montaje (mín - máx)	
Bañera	545 - 595
Sistema de hidro-masaje	585 - 625

Número de artículo	Descripción	Dimensión LxAn	Medida del fondo LxAn	Profun-didad	Contenido (L) incl. 1 Pers	Peso kg	01	pza./ pal.
UBA 175 LFS 9REV-XX	Loop & Friends, modelo derecho, con interior rectangular	1750 x 1350	1200 x 780	440	215	32	1.565,-	8

Accesorios para bañeras (opcional)

Número de artículo	Descripción	Precios
UCCON0963	Dispositivo antivacío, incl. conexiones	328,-
U90170061	Asas, 1 juego = 2 piezas, Chrome	306,-
U90960461	Combinación de desagüe y rebosadero, Chrome	257,-
U909604-01	Combinación de desagüe y rebosadero, blanco (alpino) **(NOVEDAD)**	257,-
U909604-33	Combinación de desagüe y rebosadero, Black Matt **(NOVEDAD)**	257,-
U90960361	Desagüe y rebose con entrada de agua, Chrome	564,-
U909603-01	Desagüe y rebose con entrada de agua, blanco (alpino) **(NOVEDAD)**	564,-
U909603-33	Desagüe y rebose con entrada de agua, Black Matt **(NOVEDAD)**	564,-
U99740000	Patas de bañera, plástico, para bañeras con suelo plano, regulables de 130 – 180 mm	35,-
U906100LK	Cojín multifunción, espuma, 240 x 150 x 50 mm, Bali	139,-
U906100LL	Cojín multifunción, espuma, 240 x 150 x 50 mm, Peru	139,-
U906100PA	Cojín multifunción, espuma, 240 x 150 x 50 mm, Anthracite	139,-

Sistemas de hidromasajes		Airpools		Hydropools		Combipools		Special Combipool
Número de artículo	Descripción	AE	AC	HE	HC	CE	CC	AP
U_ _ 175 LFS RA 1 V 01	Precio sistema de hidromasaje, incl. bañera	4.195,-	4.854,-	4.460,-	5.905,-	5.642,-	6.562,-	11.165,-
U_ _ 175 LFS RB 1 V 01	Precio sistema de hidromasaje, incl. bañera, incl. Multiplex Trio	4.759,-	5.418,-	5.024,-	6.469,-	6.206,-	7.126,-	11.729,-

Sustituya _ _ en la referencia por el código de hidromasaje.
Otras opciones mediante el formulario de pedido (véase el lado desplegable derecho)

Posición técnica 1

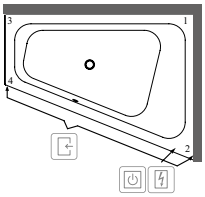

Lado accesible
Caja eléctrica
Control en borde de bañera

XX = Sustituir por el código de los colores
Para más información sobre colores, véase la página al comienzo del capítulo.
Para más información sobre los sistemas de hidromasaje, véase la página 708.

LOOP & FRIENDS SQUARE (Rectangular 1700 x 750) Acrílico

€ sin I.V.A.

Forma del respaldo: Simétrica (dos respaldos idénticos)

No incluido en el suministro: Las patas de la bañera no se suministran de serie.
El desagüe y rebose específico para el modelo de Villeroy & Boch no está incluido y se debe encargar junto con la bañera. El desagüe siempre es del mismo color que la bañera.

Información técnica: Nota: el grifo no se puede colocar en el centro.
Precio del sistema de hidromasaje en color Stone White (RW) a demanda.

Cerámica de sanitarios a juego: Loop & Friends

Gama de grifería a juego: Loop & Friends



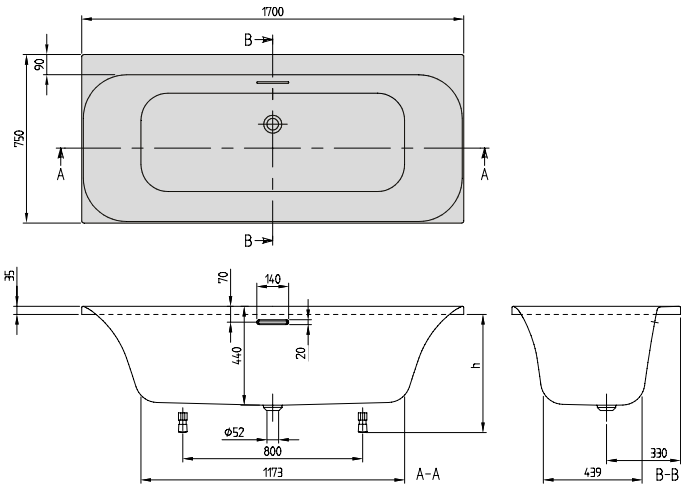

h = Altura de montaje (mín - máx)	
Bañera	585 - 635
Sistema de hidro-masaje	630 - 670

Número de artículo	Descripción	Dimensión LxAn	Medida del fondo LxAn	Profun-didad	Contenido (L) incl. 1 Pers	Peso kg	01	RW	pza./ pal.
UBA 170 LSF 2V-XX	Loop & Friends, con interior rectangular	1700 x 750	1173 x 439	440	149	21	753,-	844,-	10

Accesorios para bañeras (opcional)

Número de artículo	Descripción	Precios
UCCON0963	Dispositivo antivacío, incl. conexiones	328,-
UPCON0141	Entrada de agua, plástico, Integrada en el rebose, caudal máximo de agua: 20 l/min	112,-
U90170061	Asas, 1 juego = 2 piezas, Chrome	306,-
U90959001	Válvula de desagüe y rebosadero (desagüe blanco, rebosadero blanco)	210,-
U90959061	Válvula de desagüe y rebosadero (desagüe blanco, rebosadero cromado)	210,-
U90959033	Válvula de desagüe y rebosadero (desagüe blanco, rebosadero Black Matt)	210,-
U909591RW	Válvula de desagüe y rebosadero (desagüe Stone White, rebosadero Stone White)	210,-
U90959161	Válvula de desagüe y rebosadero (desagüe Stone White, rebosadero cromado)	210,-
U90959133	Válvula de desagüe y rebosadero (desagüe Stone White, rebosadero Black Matt)	210,-
U99740000	Patas de bañera, plástico, para bañeras con suelo plano, regulables de 130 – 180 mm	35,-
U906100LK	Cojín multifunción, espuma, 240 x 150 x 50 mm, Bali	139,-
U906100LL	Cojín multifunción, espuma, 240 x 150 x 50 mm, Peru	139,-
U906100PA	Cojín multifunción, espuma, 240 x 150 x 50 mm, Anthracite	139,-

Sistemas de hidromasajes		Airpools		Hydropools		Combipools		Special Combipool
Número de artículo	Descripción	AE	AC	HE	HC	CE	CC	AP
U_ _ 170 LSF 2A ½ V 01	Precio sistema de hidromasaje, incl. bañera	3.383,-	4.042,-	3.648,-	5.094,-	4.830,-	5.750,-	10.353,-
U_ _ 170 LSF 2A ½ V XX	Precio sistema de hidromasaje, incl. bañera	3.474,-	4.132,-	3.738,-	5.184,-	4.921,-	5.841,-	10.443,-
U_ _ 170 LSF 2B ½ V 01	Precio sistema de hidromasaje, incl. bañera, incl. Entrada de agua	3.782,-	4.440,-	4.046,-	5.492,-	5.228,-	6.148,-	10.751,-
U_ _ 170 LSF 2B ½ V XX	Precio sistema de hidromasaje, incl. bañera, incl. Entrada de agua	3.872,-	4.531,-	4.137,-	5.582,-	5.319,-	6.239,-	10.842,-
En los siguientes sistemas de hidromasaje el sistema técnico sobresale.								
Posición técnica 1	Lado 1-3	-	-	-	-	-	-	+20
	Lado 3-4	-	-	-	-	-	-	+30
Posición técnica 2	Lado 1-2	-	-	-	-	-	-	+30
	Lado 1-3	-	-	-	-	-	-	+20

Sustituya _ _ en la referencia por el código de hidromasaje.
Sustituya 1/2 en la referencia con la posición técnica deseada (1 = posición técnica 1, 2 = posición técnica 2). Los eyectores para la espalda están en el lado de los elementos técnicos.
Otras opciones mediante el formulario de pedido (véase el lado desplegable derecho)

Posición técnica 1

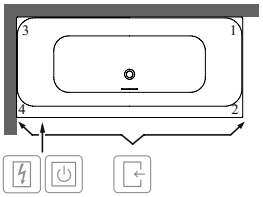

Posición técnica 2

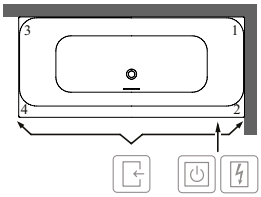

Lado accesible

Caja eléctrica

Control en borde de bañera

XX = Sustituir por el código de los colores
Para más información sobre colores, véase la página al comienzo del capítulo.
Para más información sobre los sistemas de hidromasaje, véase la página 708.

LOOP & FRIENDS SQUARE (Rectangular 1800 x 800) Acrílico

€ sin I.V.A.

Forma del respaldo: Simétrica (dos respaldos idénticos)

No incluido en el suministro: Las patas de la bañera no se suministran de serie.
El desagüe y rebose específico para el modelo de Villeroy & Boch no está incluido y se debe encargar junto con la bañera. El desagüe siempre es del mismo color que la bañera.

Información técnica: Nota: el grifo no se puede colocar en el centro.
Precio del sistema de hidromasaje en color Stone White (RW) a demanda.

Cerámica de sanitarios a juego: Loop & Friends

Gama de grifería a juego: Loop & Friends



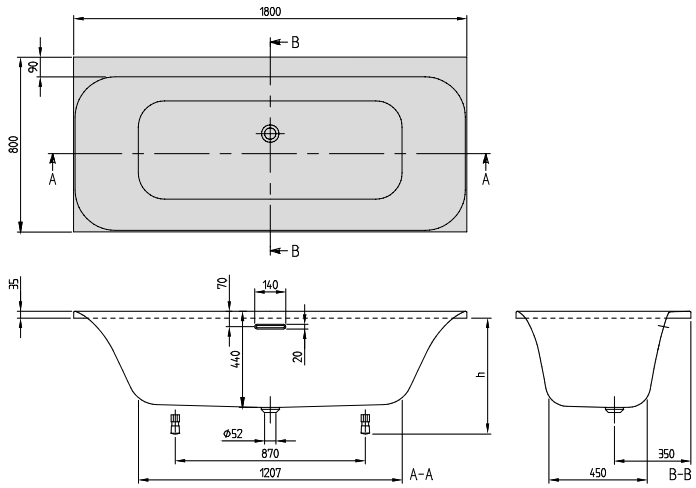

h = Altura de montaje (mín - máx)	
Bañera	585 - 635
Sistema de hidromasaje	630 - 670

Número de artículo	Descripción	Dimensión LxAn	Medida del fondo LxAn	Profundidad	Contenido (L) incl. 1 Pers	Peso kg	01	RW	pza./ pal.
UBA 180 LSF 2V-XX	Loop & Friends, con interior rectangular	1800 x 800	1207 x 450	440	173	23	821,-	924,-	10

Accesorios para bañeras (opcional)

Número de artículo	Descripción	Precios
UPCON0141	Entrada de agua, plástico, Integrada en el rebose, caudal máximo de agua: 20 l/min	112,-
U90170061	Asas, 1 juego = 2 piezas, Chrome	306,-
UCCON0963	Dispositivo antivacío, incl. conexiones	328,-
U90959001	Válvula de desagüe y rebosadero (desagüe blanco, rebosadero blanco)	210,-
U90959061	Válvula de desagüe y rebosadero (desagüe blanco, rebosadero cromado)	210,-
U90959033	Válvula de desagüe y rebosadero (desagüe blanco, rebosadero Black Matt)	210,-
U909591RW	Válvula de desagüe y rebosadero (desagüe Stone White, rebosadero Stone White)	210,-
U90959161	Válvula de desagüe y rebosadero (desagüe Stone White, rebosadero cromado)	210,-
U90959133	Válvula de desagüe y rebosadero (desagüe Stone White, rebosadero Black Matt)	210,-
U99740000	Patas de bañera, plástico, para bañeras con suelo plano, regulables de 130 – 180 mm	35,-
U906100LK	Cojín multifunción, espuma, 240 x 150 x 50 mm, Bali	139,-
U906100LL	Cojín multifunción, espuma, 240 x 150 x 50 mm, Peru	139,-
U906100PA	Cojín multifunción, espuma, 240 x 150 x 50 mm, Anthracite	139,-

Sistemas de hidromasajes		Airpools		Hydropools		Combipools		Special Combipool
Número de artículo	Descripción	AE	AC	HE	HC	CE	CC	AP
U_ _ 180 LSF 2A ½ V 01	Precio sistema de hidromasaje, incl. bañera	3.451,-	4.110,-	3.716,-	5.161,-	4.898,-	5.818,-	10.421,-
U_ _ 180 LSF 2A ½ V XX	Precio sistema de hidromasaje, incl. bañera	3.554,-	4.213,-	3.819,-	5.264,-	5.001,-	5.921,-	10.524,-
U_ _ 180 LSF 2B ½ V 01	Precio sistema de hidromasaje, incl. bañera, incl. Entrada de agua	3.849,-	4.508,-	4.114,-	5.560,-	5.296,-	6.216,-	10.819,-
U_ _ 180 LSF 2B ½ V XX	Precio sistema de hidromasaje, incl. bañera, incl. Entrada de agua	3.952,-	4.611,-	4.217,-	5.663,-	5.399,-	6.319,-	10.922,-
En los siguientes sistemas de hidromasaje el sistema técnico sobresale.								
Posición técnica 1	Lado 1-3	-	-	-	-	-	-	+20
	Lado 3-4	-	-	-	-	-	-	+20
Posición técnica 2	Lado 1-2	-	-	-	-	-	-	+20
	Lado 1-3	-	-	-	-	-	-	+20

Sustituya _ _ en la referencia por el código de hidromasaje.
Sustituya 1/2 en la referencia con la posición técnica deseada (1 = posición técnica 1, 2 = posición técnica 2). Los eyectores para la espalda están en el lado de los elementos técnicos.

Otras opciones mediante el formulario de pedido (véase el lado desplegable derecho)

Posición técnica 1

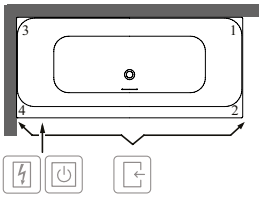

Posición técnica 2

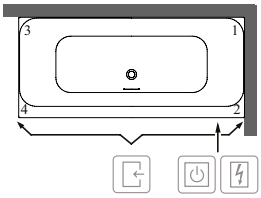

Lado accesible

Caja eléctrica

Control en borde de bañera

XX = Sustituir por el código de los colores
Para más información sobre colores, véase la página al comienzo del capítulo.
Para más información sobre los sistemas de hidromasaje, véase la página 708.

LOOP & FRIENDS SQUARE (De pared, instalación a la izquierda 1800 x 800) Acrílico

€ sin I.V.A.

Forma del respaldo: Simétrica (dos respaldos idénticos)
Incluido en el suministro: Las patas de bañera se suministran de serie.
Información técnica: **El desagüe y rebose específico para el modelo de Villeroy & Boch no está incluido y se debe encargar junto con la bañera.** El desagüe siempre es del mismo color que la bañera.
No se pueden efectuar agujeros para grifos en una longitud de 390 mm en el centro de lado más largo.
Cerámica de sanitarios a juego: Loop & Friends
Gama de grifería a juego: Loop & Friends



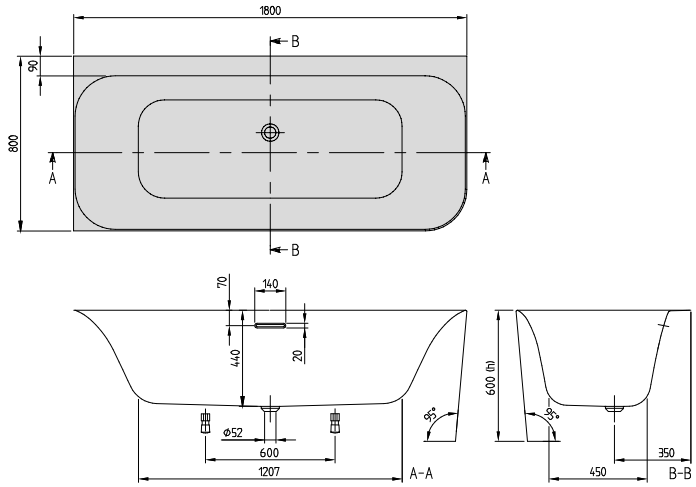

h = Altura de montaje (mín - máx)	
Bañera incl. faldón	600
Sistema de hidro-masaje	600

Número de artículo	Descripción	Dimensión LxAn	Medida del fondo LxAn	Profun-didad	Contenido (L) incl. 1 Pers	Peso kg	01	pza./ pal.
UBA 180 LSF 9CL00V-XX	Loop & Friends, de pared, modelo de esquina, izquier-da, de una pieza	1800 x 800	1207 x 450	440	195	47	1.893,-	1

Accesorios para bañeras (opcional)

Número de artículo	Descripción	Precios
UPCON0141	Entrada de agua, plástico, Integrada en el rebose, caudal máximo de agua: 20 l/min	112,-
UCCON0963	Dispositivo antivacío, incl. conexiones	328,-
U90959001	Válvula de desagüe y rebosadero (desagüe blanco, rebosadero blanco)	210,-
U90959061	Válvula de desagüe y rebosadero (desagüe blanco, rebosadero cromado)	210,-
U90959033	Válvula de desagüe y rebosadero (desagüe blanco, rebosadero Black Matt)	210,-
U909591RW	Válvula de desagüe y rebosadero (desagüe Stone White, rebosadero Stone White)	210,-
U90959161	Válvula de desagüe y rebosadero (desagüe Stone White, rebosadero cromado)	210,-
U90959133	Válvula de desagüe y rebosadero (desagüe Stone White, rebosadero Black Matt)	210,-
U906100LK	Cojín multifunción, espuma, 240 x 150 x 50 mm, Bali	139,-
U906100LL	Cojín multifunción, espuma, 240 x 150 x 50 mm, Peru	139,-
U906100PA	Cojín multifunción, espuma, 240 x 150 x 50 mm, Anthracite	139,-

Sistemas de hidromasajes		Airpools		Hydropools		Combipools		Special Combipool
Número de artículo	Descripción	AE	AC	HE	HC	CE	CC	AP
U_ _ 180 LSF LA 1 V 01	Precio sistema de hidromasaje, incl. bañera	4.523,-	5.182,-	-	-	-	-	-
U_ _ 180 LSF LB 1 V 01	Precio sistema de hidromasaje, incl. bañera, incl. Entrada de agua	4.922,-	5.580,-	-	-	-	-	-

Sustituya _ _ en la referencia por el código de hidromasaje.
Otras opciones mediante el formulario de pedido (véase el lado desplegable derecho)

Posición técnica 1

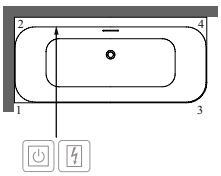

Lado accesible
Caja eléctrica
Control en borde de bañera

XX = Sustituir por el código de los colores
Para más información sobre colores, véase la página al comienzo del capítulo.
Para más información sobre los sistemas de hidromasaje, véase la página 708.

LOOP & FRIENDS SQUARE (De pared, instalación a la izquierda 1800 x 800) Acrílico, Colour on Demand

€ sin I.V.A.

Forma del respaldo: Simétrica (dos respaldos idénticos)
Incluido en el suministro: Las patas de bañera se suministran de serie.
Información técnica: **El desagüe y rebose específico para el modelo de Villeroy & Boch no está incluido y se debe encargar junto con la bañera.** El desagüe siempre es del mismo color que la bañera.
No se pueden efectuar agujeros para grifos en una longitud de 390 mm en el centro de lado más largo.
Sistemas de hidromasaje posibles a demanda
Cerámica de sanitarios a juego: Loop & Friends
Gama de grifería a juego: Loop & Friends



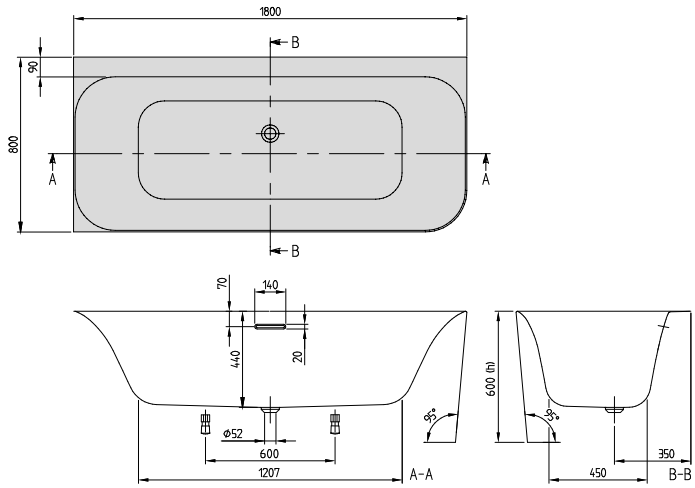

h = Altura de montaje (mín - máx)	
Bañera incl. faldón	600
Sistema de hidro-masaje	600

Número de artículo	Descripción	Dimensión LxAn	Medida del fondo LxAn	Profun-didad	Contenido (L) incl. 1 Pers	Peso kg	01	pza./ pal.
UBA 180 LSF 9CLBCV-XX	Loop & Friends, de pared, modelo de esquina, izquier-da, Colour on Demand, de una pieza	1800 x 800	1207 x 450	440	195	47	2.697,-	1

Accesorios para bañeras (opcional)

Número de artículo	Descripción	Precios
UPCON0141	Entrada de agua, plástico, Integrada en el rebose, caudal máximo de agua: 20 l/min	112,-
UCCON0963	Dispositivo antivacío, incl. conexiones	328,-
U90959001	Válvula de desagüe y rebosadero (desagüe blanco, rebosadero blanco)	210,-
U90959061	Válvula de desagüe y rebosadero (desagüe blanco, rebosadero cromado)	210,-
U90959033	Válvula de desagüe y rebosadero (desagüe blanco, rebosadero Black Matt)	210,-
U909591RW	Válvula de desagüe y rebosadero (desagüe Stone White, rebosadero Stone White)	210,-
U90959161	Válvula de desagüe y rebosadero (desagüe Stone White, rebosadero cromado)	210,-
U90959133	Válvula de desagüe y rebosadero (desagüe Stone White, rebosadero Black Matt)	210,-
U906100LK	Cojín multifunción, espuma, 240 x 150 x 50 mm, Bali	139,-
U906100LL	Cojín multifunción, espuma, 240 x 150 x 50 mm, Peru	139,-
U906100PA	Cojín multifunción, espuma, 240 x 150 x 50 mm, Anthracite	139,-

Producción a medida Colour on Demand: plazo de entrega de 3 semanas. Para ello, es imprescindible que use el **formulario de pedido** que se adjunta a la sección de bañeras en la página 703, para que podamos tramitar el pedido.

XX = Sustituir por el código de los colores
Para más información sobre colores, véase la página al comienzo del capítulo.
Para más información sobre los sistemas de hidromasaje, véase la página 708.

LOOP & FRIENDS SQUARE (De pared, instalación a la derecha 1800 x 800) Acrílico

€ sin I.V.A.

Forma del respaldo: Simétrica (dos respaldos idénticos)
Incluido en el suministro: Las patas de bañera se suministran de serie.
Información técnica: **El desagüe y rebose específico para el modelo de Villeroy & Boch no está incluido y se debe encargar junto con la bañera.** El desagüe siempre es del mismo color que la bañera.
No se pueden efectuar agujeros para grifos en una longitud de 390 mm en el centro de lado más largo.
Cerámica de sanitarios a juego: Loop & Friends
Gama de grifería a juego: Loop & Friends



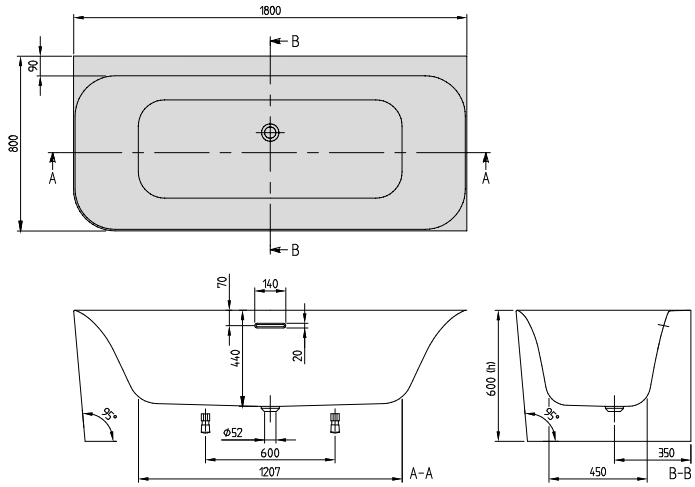

h = Altura de montaje (mín - máx)	
Bañera incl. faldón	600
Sistema de hidro-masaje	600

Número de artículo	Descripción	Dimensión LxAn	Medida del fondo LxAn	Profun-didad	Contenido (L) incl. 1 Pers	Peso kg	01	pza./ pal.
UBA 180 LSF 9CR00V-XX	Loop & Friends, de pared, modelo de esquina derecha, de una pieza	1800 x 800	1207 x 450	440	195	47	1.893,-	1

Accesorios para bañeras (opcional)

Número de artículo	Descripción	Precios
UPCON0141	Entrada de agua, plástico, Integrada en el rebose, caudal máximo de agua: 20 l/min	112,-
UCCON0963	Dispositivo antivacío, incl. conexiones	328,-
U90959001	Válvula de desagüe y rebosadero (desagüe blanco, rebosadero blanco)	210,-
U90959061	Válvula de desagüe y rebosadero (desagüe blanco, rebosadero cromado)	210,-
U90959033	Válvula de desagüe y rebosadero (desagüe blanco, rebosadero Black Matt)	210,-
U909591RW	Válvula de desagüe y rebosadero (desagüe Stone White, rebosadero Stone White)	210,-
U90959161	Válvula de desagüe y rebosadero (desagüe Stone White, rebosadero cromado)	210,-
U90959133	Válvula de desagüe y rebosadero (desagüe Stone White, rebosadero Black Matt)	210,-
U906100LK	Cojín multifunción, espuma, 240 x 150 x 50 mm, Bali	139,-
U906100LL	Cojín multifunción, espuma, 240 x 150 x 50 mm, Peru	139,-
U906100PA	Cojín multifunción, espuma, 240 x 150 x 50 mm, Anthracite	139,-

Sistemas de hidromasajes		Airpools		Hydropools		Combipools		Special Combipool
Número de artículo	Descripción	AE	AC	HE	HC	CE	CC	AP
U_ _ 180 LSF RA 2 V 01	Precio sistema de hidromasaje, incl. bañera	4.523,-	5.182,-	-	-	-	-	-
U_ _ 180 LSF RB 2 V 01	Precio sistema de hidromasaje, incl. bañera, incl. Entrada de agua	4.922,-	5.580,-	-	-	-	-	-

Sustituya _ _ en la referencia por el código de hidromasaje.
Otras opciones mediante el formulario de pedido (véase el lado desplegable derecho)

Posición técnica 2

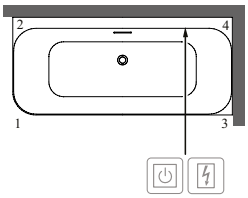

Lado accesible
Caja eléctrica
Control en borde de bañera

XX = Sustituir por el código de los colores
Para más información sobre colores, véase la página al comienzo del capítulo.
Para más información sobre los sistemas de hidromasaje, véase la página 708.

LOOP & FRIENDS SQUARE (De pared, instalación a la derecha 1800 x 800) Acrílico, Colour on Demand

€ sin I.V.A.

Forma del respaldo: Simétrica (dos respaldos idénticos)
Incluido en el suministro: Las patas de bañera se suministran de serie.
Información técnica: **El desagüe y rebose específico para el modelo de Villeroy & Boch no está incluido y se debe encargar junto con la bañera.** El desagüe siempre es del mismo color que la bañera.
No se pueden efectuar agujeros para grifos en una longitud de 390 mm en el centro de lado más largo.
Sistemas de hidromasaje posibles a demanda
Cerámica de sanitarios a juego: Loop & Friends
Gama de grifería a juego: Loop & Friends



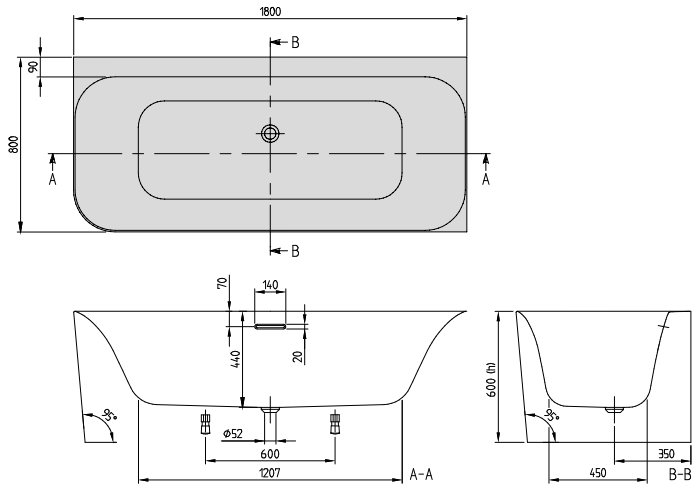

h = Altura de montaje (mín - máx)	
Bañera incl. faldón	600
Sistema de hidro-masaje	600

Número de artículo	Descripción	Dimensión LxAn	Medida del fondo LxAn	Profun-didad	Contenido (L) incl. 1 Pers	Peso kg	01	pza./ pal.
UBA 180 LSF 9CRBCV-XX	Loop & Friends, de pared, modelo de esquina dere-cha, Colour on Demand, de una pieza	1800 x 800	1207 x 450	440	195	47	2.697,-	1

Accesorios para bañeras (opcional)

Número de artículo	Descripción	Precios
UPCON0141	Entrada de agua, plástico, Integrada en el rebose, caudal máximo de agua: 20 l/min	112,-
UCCON0963	Dispositivo antivacío, incl. conexiones	328,-
U90959001	Válvula de desagüe y rebosadero (desagüe blanco, rebosadero blanco)	210,-
U90959061	Válvula de desagüe y rebosadero (desagüe blanco, rebosadero cromado)	210,-
U90959033	Válvula de desagüe y rebosadero (desagüe blanco, rebosadero Black Matt)	210,-
U909591RW	Válvula de desagüe y rebosadero (desagüe Stone White, rebosadero Stone White)	210,-
U90959161	Válvula de desagüe y rebosadero (desagüe Stone White, rebosadero cromado)	210,-
U90959133	Válvula de desagüe y rebosadero (desagüe Stone White, rebosadero Black Matt)	210,-
U906100LK	Cojín multifunción, espuma, 240 x 150 x 50 mm, Bali	139,-
U906100LL	Cojín multifunción, espuma, 240 x 150 x 50 mm, Peru	139,-
U906100PA	Cojín multifunción, espuma, 240 x 150 x 50 mm, Anthracite	139,-

XX = Sustituir por el código de los colores
Para más información sobre colores, véase la página al comienzo del capítulo.
Para más información sobre los sistemas de hidromasaje, véase la página 708.

LOOP & FRIENDS SQUARE (De pared 1800 x 800) Acrílico

€ sin I.V.A.

Forma del respaldo: Simétrica (dos respaldos idénticos)
Incluido en el suministro: Las patas de bañera se suministran de serie.
Información técnica: **El desagüe y rebose específico para el modelo de Villeroy & Boch no está incluido y se debe encargar junto con la bañera.** El desagüe siempre es del mismo color que la bañera.
No se pueden efectuar agujeros para grifos en una longitud de 390 mm en el centro de lado más largo.
Cerámica de sanitarios a juego: Loop & Friends
Gama de grifería a juego: Loop & Friends



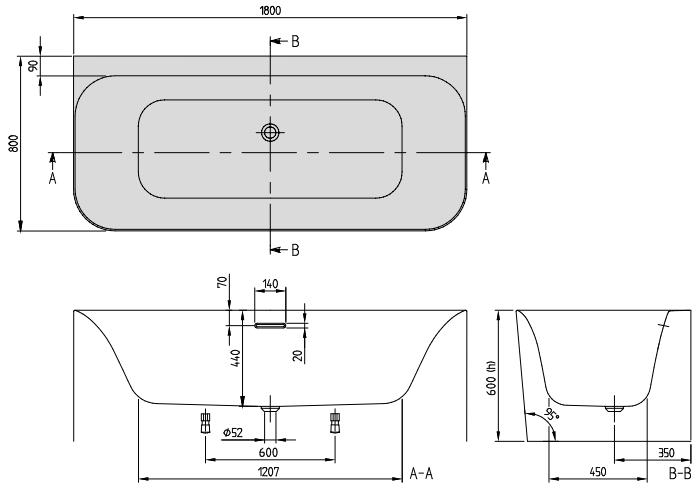

h = Altura de montaje (mín - máx)	
Bañera incl. faldón	600
Sistema de hidro-masaje	600

Número de artículo	Descripción	Dimensión LxAn	Medida del fondo LxAn	Profun-didad	Contenido (L) incl. 1 Pers	Peso kg	01	pza./ pal.
UBA 180 LSF 9CS00V-XX	Loop & Friends, de pared, de una pieza	1800 x 800	1207 x 450	440	195	47	2.017,-	1

Accesorios para bañeras (opcional)

Número de artículo	Descripción	Precios
UPCON0141	Entrada de agua, plástico, Integrada en el rebose, caudal máximo de agua: 20 l/min	112,-
UCCON0963	Dispositivo antivacío, incl. conexiones	328,-
U90959001	Válvula de desagüe y rebosadero (desagüe blanco, rebosadero blanco)	210,-
U90959061	Válvula de desagüe y rebosadero (desagüe blanco, rebosadero cromado)	210,-
U90959033	Válvula de desagüe y rebosadero (desagüe blanco, rebosadero Black Matt)	210,-
U909591RW	Válvula de desagüe y rebosadero (desagüe Stone White, rebosadero Stone White)	210,-
U90959161	Válvula de desagüe y rebosadero (desagüe Stone White, rebosadero cromado)	210,-
U90959133	Válvula de desagüe y rebosadero (desagüe Stone White, rebosadero Black Matt)	210,-
U906100LK	Cojín multifunción, espuma, 240 x 150 x 50 mm, Bali	139,-
U906100LL	Cojín multifunción, espuma, 240 x 150 x 50 mm, Peru	139,-
U906100PA	Cojín multifunción, espuma, 240 x 150 x 50 mm, Anthracite	139,-

Sistemas de hidromasajes		Airpools		Hydropools		Combipools		Special Combipool
Número de artículo	Descripción	AE	AC	HE	HC	CE	CC	AP
U_ _ 180 LSF SA ½ V 01	Precio sistema de hidromasaje, incl. bañera	4.647,-	5.306,-	-	-	-	-	-
U_ _ 180 LSF SB ½ V 01	Precio sistema de hidromasaje, incl. bañera, incl. Entrada de agua	5.045,-	5.704,-	-	-	-	-	-

Sustituya _ _ en la referencia por el código de hidromasaje.
Sustituya 1/2 en la referencia con la posición técnica deseada (1 = posición técnica 1, 2 = posición técnica 2). Los eyectores para la espalda están en el lado de los elementos técnicos.

Posición técnica 1

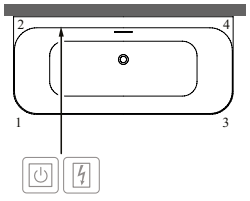

Posición técnica 2

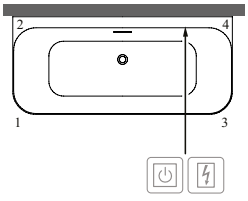

Lado accesible
Caja eléctrica
Control en borde de bañera

XX = Sustituir por el código de los colores
Para más información sobre colores, véase la página al comienzo del capítulo.
Para más información sobre los sistemas de hidromasaje, véase la página 708.

LOOP & FRIENDS SQUARE (De pared 1800 x 800) Acrílico, Colour on Demand

€ sin I.V.A.

Forma del respaldo: Simétrica (dos respaldos idénticos)
Incluido en el suministro: Las patas de bañera se suministran de serie.
Información técnica: **El desagüe y rebose específico para el modelo de Villeroy & Boch no está incluido y se debe encargar junto con la bañera.** El desagüe siempre es del mismo color que la bañera.
No se pueden efectuar agujeros para grifos en una longitud de 390 mm en el centro de lado más largo.
Sistemas de hidromasaje posibles a demanda
Cerámica de sanitarios a juego: Loop & Friends
Gama de grifería a juego: Loop & Friends



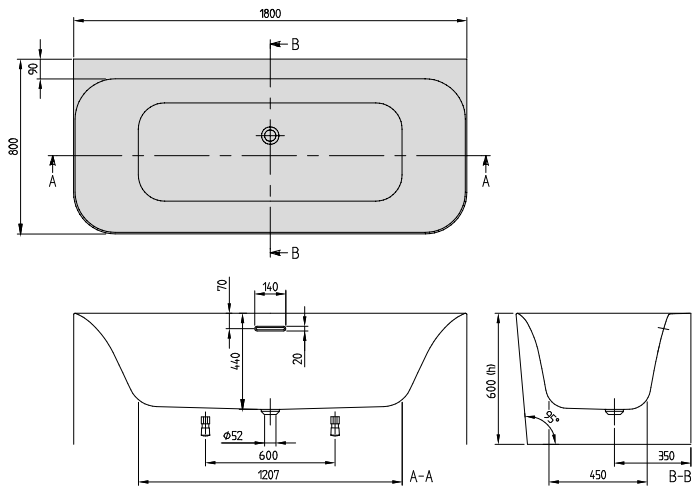

h = Altura de montaje (mín - máx)	
Bañera incl. faldón	600
Sistema de hidro-masaje	600

Número de artículo	Descripción	Dimensión LxAn	Medida del fondo LxAn	Profun-didad	Contenido (L) incl. 1 Pers	Peso kg	01	pza./ pal.
UBA 180 LSF 9CSBCV-XX	Loop & Friends, de pared, Colour on Demand, de una pieza	1800 x 800	1207 x 450	440	195	47	2.822,-	1

Accesorios para bañeras (opcional)

Número de artículo	Descripción	Precios
UPCON0141	Entrada de agua, plástico, Integrada en el rebose, caudal máximo de agua: 20 l/min	112,-
UCCON0963	Dispositivo antivacío, incl. conexiones	328,-
U90959001	Válvula de desagüe y rebosadero (desagüe blanco, rebosadero blanco)	210,-
U90959061	Válvula de desagüe y rebosadero (desagüe blanco, rebosadero cromado)	210,-
U90959033	Válvula de desagüe y rebosadero (desagüe blanco, rebosadero Black Matt)	210,-
U909591RW	Válvula de desagüe y rebosadero (desagüe Stone White, rebosadero Stone White)	210,-
U90959161	Válvula de desagüe y rebosadero (desagüe Stone White, rebosadero cromado)	210,-
U90959133	Válvula de desagüe y rebosadero (desagüe Stone White, rebosadero Black Matt)	210,-
U906100LK	Cojín multifunción, espuma, 240 x 150 x 50 mm, Bali	139,-
U906100LL	Cojín multifunción, espuma, 240 x 150 x 50 mm, Peru	139,-
U906100PA	Cojín multifunción, espuma, 240 x 150 x 50 mm, Anthracite	139,-

XX = Sustituir por el código de los colores
Para más información sobre colores, véase la página al comienzo del capítulo.
Para más información sobre los sistemas de hidromasaje, véase la página 708.

LOOP & FRIENDS OVAL (Rectangular 1700 x 750) Acrílico

€ sin I.V.A.

Forma del respaldo: Simétrica (dos respaldos idénticos)

No incluido en el suministro: Las patas de la bañera no se suministran de serie.
El desagüe y rebose específico para el modelo de Villeroy & Boch no está incluido y se debe encargar junto con la bañera. El desagüe siempre es del mismo color que la bañera.

Información técnica: Nota: el grifo no se puede colocar en el centro.
Precio del sistema de hidromasaje en color Stone White (RW) a demanda.

Cerámica de sanitarios a juego: Loop & Friends

Gama de grifería a juego: Loop & Friends



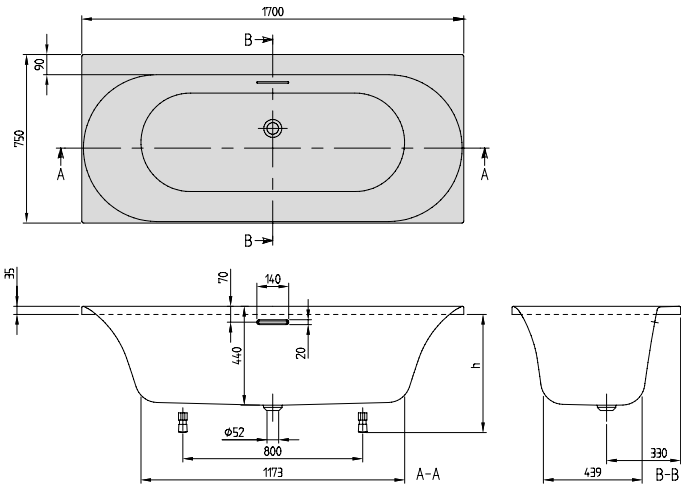

h = Altura de montaje (mín - máx)	
Bañera	585 - 635
Sistema de hidromasaje	630 - 670

Número de artículo	Descripción	Dimensión LxAn	Medida del fondo LxAn	Profundidad	Contenido (L) incl. 1 Pers	Peso kg	01	RW	pza./ pal.
UBA 170 LOF 2V-XX	Loop & Friends, con interior ovalado	1700 x 750	1173 x 439	440	134	21	753,-	844,-	10

Accesorios para bañeras (opcional)

Número de artículo	Descripción	Precios
UCCON0963	Dispositivo antivacío, incl. conexiones	328,-
UPCON0141	Entrada de agua, plástico, Integrada en el rebose, caudal máximo de agua: 20 l/min	112,-
U90170061	Asas, 1 juego = 2 piezas, Chrome	306,-
U90959001	Válvula de desagüe y rebosadero (desagüe blanco, rebosadero blanco)	210,-
U90959061	Válvula de desagüe y rebosadero (desagüe blanco, rebosadero cromado)	210,-
U90959033	Válvula de desagüe y rebosadero (desagüe blanco, rebosadero Black Matt)	210,-
U909591RW	Válvula de desagüe y rebosadero (desagüe Stone White, rebosadero Stone White)	210,-
U90959161	Válvula de desagüe y rebosadero (desagüe Stone White, rebosadero cromado)	210,-
U90959133	Válvula de desagüe y rebosadero (desagüe Stone White, rebosadero Black Matt)	210,-
U99740000	Patas de bañera, plástico, para bañeras con suelo plano, regulables de 130 – 180 mm	35,-
U906100LK	Cojín multifunción, espuma, 240 x 150 x 50 mm, Bali	139,-
U906100LL	Cojín multifunción, espuma, 240 x 150 x 50 mm, Peru	139,-
U906100PA	Cojín multifunción, espuma, 240 x 150 x 50 mm, Anthracite	139,-

Sistemas de hidromasajes		Airpools		Hydropools		Combipools		Special Combipool
Número de artículo	Descripción	AE	AC	HE	HC	CE	CC	AP
U_ _ 170 LOF 2A ½ V XX	Precio sistema de hidromasaje, incl. bañera	3.383,-	4.042,-	3.648,-	5.094,-	4.830,-	5.750,-	10.353,-
U_ _ 170 LOF 2B ½ V XX	Precio sistema de hidromasaje, incl. bañera, incl. Entrada de agua	3.782,-	4.440,-	4.046,-	5.492,-	5.228,-	6.148,-	10.751,-
En los siguientes sistemas de hidromasaje el sistema técnico sobresale.								
Posición técnica 1	Lado 1-3	-	-	-	-	-	-	+20
	Lado 3-4	-	-	-	-	-	-	+15
Posición técnica 2	Lado 1-2	-	-	-	-	-	-	+15
	Lado 1-3	-	-	-	-	-	-	+20

Sustituya _ _ en la referencia por el código de hidromasaje.
Sustituya 1/2 en la referencia con la posición técnica deseada (1 = posición técnica 1, 2 = posición técnica 2). Los eyectores para la espalda están en el lado de los elementos técnicos.
Otras opciones mediante el formulario de pedido (véase el lado desplegable derecho)

Posición técnica 1

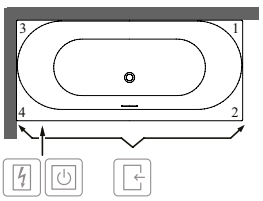

Posición técnica 2

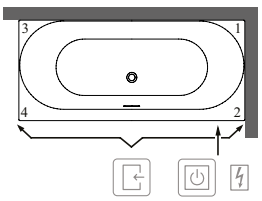

Lado accesible

Caja eléctrica

Control en borde de bañera

XX = Sustituir por el código de los colores
Para más información sobre colores, véase la página al comienzo del capítulo.
Para más información sobre los sistemas de hidromasaje, véase la página 708.

LOOP & FRIENDS OVAL (Rectangular 1800 x 800) Acrílico

€ sin I.V.A.

Forma del respaldo: Simétrica (dos respaldos idénticos)

No incluido en el suministro: Las patas de la bañera no se suministran de serie.
El desagüe y rebose específico para el modelo de Villeroy & Boch no está incluido y se debe encargar junto con la bañera. El desagüe siempre es del mismo color que la bañera.

Información técnica: Nota: el grifo no se puede colocar en el centro.
Precio del sistema de hidromasaje en color Stone White (RW) a demanda.

Cerámica de sanitarios a juego: Loop & Friends

Gama de grifería a juego: Loop & Friends



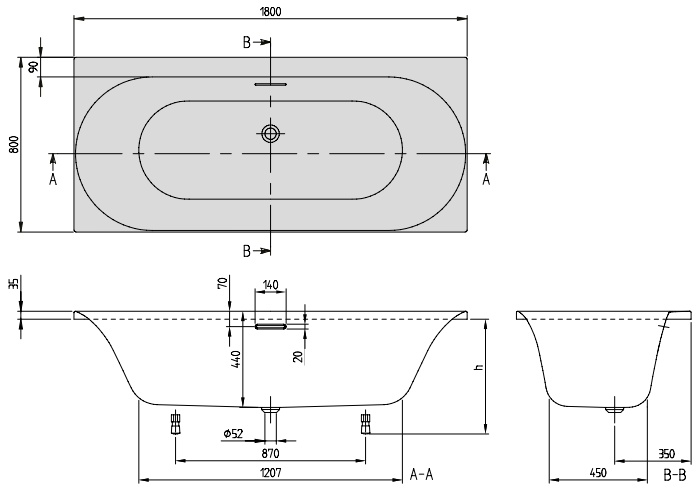

h = Altura de montaje (mín - máx)	
Bañera	585 - 635
Sistema de hidro-masaje	630 - 670

Número de artículo	Descripción	Dimensión LxAn	Medida del fondo LxAn	Profun-didad	Contenido (L) incl. 1 Pers	Peso kg	01	RW	pza./ pal.
UBA 180 LOF 2V-XX	Loop & Friends, con interior ovalado	1800 x 800	1207 x 450	440	157	23	821,-	924,-	10

Accesorios para bañeras (opcional)

Número de artículo	Descripción	Precios
UCCON0963	Dispositivo antivacío, incl. conexiones	328,-
UPCON0141	Entrada de agua, plástico, Integrada en el rebose, caudal máximo de agua: 20 l/min	112,-
U90170061	Asas, 1 juego = 2 piezas, Chrome	306,-
U90959001	Válvula de desagüe y rebosadero (desagüe blanco, rebosadero blanco)	210,-
U90959061	Válvula de desagüe y rebosadero (desagüe blanco, rebosadero cromado)	210,-
U90959033	Válvula de desagüe y rebosadero (desagüe blanco, rebosadero Black Matt)	210,-
U909591RW	Válvula de desagüe y rebosadero (desagüe Stone White, rebosadero Stone White)	210,-
U90959161	Válvula de desagüe y rebosadero (desagüe Stone White, rebosadero cromado)	210,-
U90959133	Válvula de desagüe y rebosadero (desagüe Stone White, rebosadero Black Matt)	210,-
U99740000	Patas de bañera, plástico, para bañeras con suelo plano, regulables de 130 – 180 mm	35,-
U906100LK	Cojín multifunción, espuma, 240 x 150 x 50 mm, Bali	139,-
U906100LL	Cojín multifunción, espuma, 240 x 150 x 50 mm, Peru	139,-
U906100PA	Cojín multifunción, espuma, 240 x 150 x 50 mm, Anthracite	139,-

Sistemas de hidromasajes		Airpools		Hydropools		Combipools		Special Combipool
Número de artículo	Descripción	AE	AC	HE	HC	CE	CC	AP
U_ _ 180 LOF 2A ½ V 01	Precio sistema de hidromasaje, incl. bañera	3.451,-	4.110,-	3.716,-	5.161,-	4.898,-	5.818,-	10.421,-
U_ _ 180 LOF 2A ½ V XX	Precio sistema de hidromasaje, incl. bañera	3.554,-	4.213,-	3.819,-	5.264,-	5.001,-	5.921,-	10.524,-
U_ _ 180 LOF 2B ½ V 01	Precio sistema de hidromasaje, incl. bañera, incl. Entrada de agua	3.849,-	4.508,-	4.114,-	5.560,-	5.296,-	6.216,-	10.819,-
U_ _ 180 LOF 2B ½ V XX	Precio sistema de hidromasaje, incl. bañera, incl. Entrada de agua	3.952,-	4.611,-	4.217,-	5.663,-	5.399,-	6.319,-	10.922,-
En los siguientes sistemas de hidromasaje el sistema técnico sobresale.								
Posición técnica 1	Lado 1-3	-	-	-	-	-	-	+20
	Lado 3-4	-	-	-	-	-	-	+15
Posición técnica 2	Lado 1-2	-	-	-	-	-	-	+15
	Lado 1-3	-	-	-	-	-	-	+20

Sustituya _ _ en la referencia por el código de hidromasaje.
Sustituya 1/2 en la referencia con la posición técnica deseada (1 = posición técnica 1, 2 = posición técnica 2). Los eyectores para la espalda están en el lado de los elementos técnicos.
Otras opciones mediante el formulario de pedido (véase el lado desplegable derecho)

Posición técnica 1

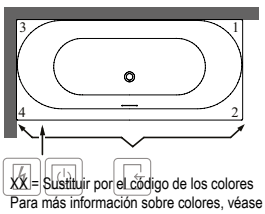

Posición técnica 2

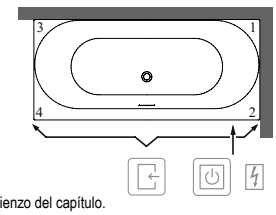

Lado accesible

Caja eléctrica

Control en borde de bañera

XX = Sustituir por el código de los colores
Para más información sobre colores, véase la página al comienzo del capítulo.
Para más información sobre los sistemas de hidromasaje, véase la página 708.

LOOP & FRIENDS OVAL (De pared, instalación a la izquierda 1800 x 800) Acrílico

€ sin I.V.A.

Forma del respaldo: Simétrica (dos respaldos idénticos)
Incluido en el suministro: Las patas de bañera se suministran de serie.
Información técnica: **El desagüe y rebose específico para el modelo de Villeroy & Boch no está incluido y se debe encargar junto con la bañera.** El desagüe siempre es del mismo color que la bañera.
No se pueden efectuar agujeros para grifos en una longitud de 390 mm en el centro de lado más largo.
Cerámica de sanitarios a juego: Loop & Friends
Gama de grifería a juego: Loop & Friends

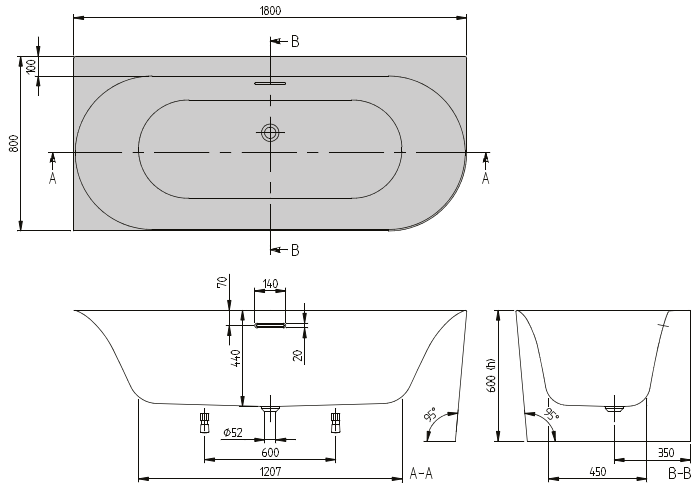

h = Altura de montaje (mín - máx)	
Bañera incl. faldón	600
Sistema de hidro-masaje	600

Número de artículo	Descripción	Dimensión LxAn	Medida del fondo LxAn	Profun-didad	Contenido (L) incl. 1 Pers	Peso kg	01	RW	pza./ pal.
UBA 180 LOF 9CL00V-XX	Loop & Friends, de pared, modelo de esquina, izquierda, de una pieza	1800 x 800	1207 x 450	440	175	47	1.893,-	2.635,-	1

Accesorios para bañeras (opcional)

Número de artículo	Descripción	Precios
UPCON0141	Entrada de agua, plástico, Integrada en el rebose, caudal máximo de agua: 20 l/min	112,-
UCCON0963	Dispositivo antivacío, incl. conexiones	328,-
U90959001	Válvula de desagüe y rebosadero (desagüe blanco, rebosadero blanco)	210,-
U90959061	Válvula de desagüe y rebosadero (desagüe blanco, rebosadero cromado)	210,-
U90959033	Válvula de desagüe y rebosadero (desagüe blanco, rebosadero Black Matt)	210,-
U909591RW	Válvula de desagüe y rebosadero (desagüe Stone White, rebosadero Stone White)	210,-
U90959161	Válvula de desagüe y rebosadero (desagüe Stone White, rebosadero cromado)	210,-
U90959133	Válvula de desagüe y rebosadero (desagüe Stone White, rebosadero Black Matt)	210,-
U906100LK	Cojín multifunción, espuma, 240 x 150 x 50 mm, Bali	139,-
U906100LL	Cojín multifunción, espuma, 240 x 150 x 50 mm, Peru	139,-
U906100PA	Cojín multifunción, espuma, 240 x 150 x 50 mm, Anthracite	139,-

Sistemas de hidromasajes		Airpools		Hydropools		Combipools		Special Combipool
Número de artículo	Descripción	AE	AC	HE	HC	CE	CC	AP
U_ _ 180 LOF LA 1 V 01	Precio sistema de hidromasaje, incl. bañera	4.523,-	5.182,-	-	-	-	-	-
U_ _ 180 LOF LA 1 V RW	Precio sistema de hidromasaje, incl. bañera	5.265,-	5.924,-	-	-	-	-	-
U_ _ 180 LOF LB 1 V 01	Precio sistema de hidromasaje, incl. bañera, incl. Entrada de agua	4.922,-	5.580,-	-	-	-	-	-
U_ _ 180 LOF LB 1 V RW	Precio sistema de hidromasaje, incl. bañera, incl. Entrada de agua	5.664,-	6.322,-	-	-	-	-	-

Sustituya _ _ en la referencia por el código de hidromasaje.
Otras opciones mediante el formulario de pedido (véase el lado desplegable derecho)

Posición técnica 1

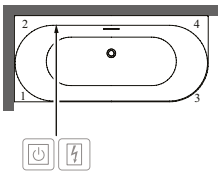

Lado accesible
Caja eléctrica
Control en borde de bañera

XX = Sustituir por el código de los colores
Para más información sobre colores, véase la página al comienzo del capítulo.
Para más información sobre los sistemas de hidromasaje, véase la página 708.

LOOP & FRIENDS OVAL (De pared, instalación a la izquierda 1800 x 800) Acrílico, Colour on Demand

€ sin I.V.A.

Forma del respaldo: Simétrica (dos respaldos idénticos)
Incluido en el suministro: Las patas de bañera se suministran de serie.
Información técnica: **El desagüe y rebose específico para el modelo de Villeroy & Boch no está incluido y se debe encargar junto con la bañera.** El desagüe siempre es del mismo color que la bañera.
No se pueden efectuar agujeros para grifos en una longitud de 390 mm en el centro de lado más largo.
Sistemas de hidromasaje posibles a demanda
Cerámica de sanitarios a juego: Loop & Friends
Gama de grifería a juego: Loop & Friends



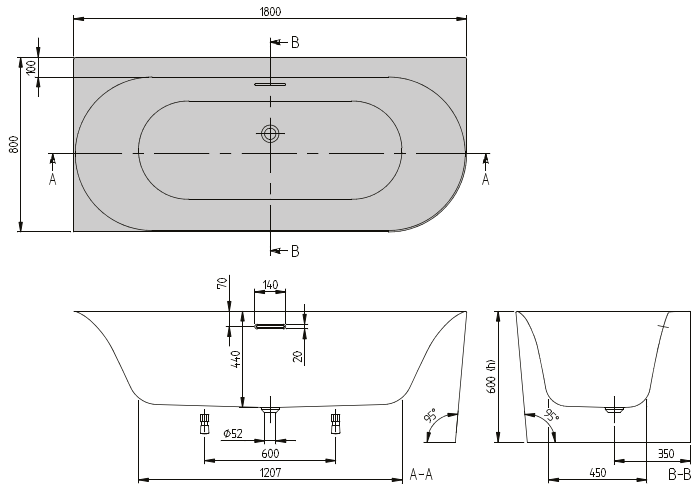

h = Altura de montaje (mín - máx)	
Bañera incl. faldón	600
Sistema de hidro-masaje	600

Número de artículo	Descripción	Dimensión LxAn	Medida del fondo LxAn	Profun-didad	Contenido (L) incl. 1 Pers	Peso kg	01	RW	pza./ pal.
UBA 180 LOF 9CLBCV-XX	Loop & Friends, de pared, modelo de esquina, izquierda, Colour on Demand, de una pieza	1800 x 800	1207 x 450	440	175	47	2.697,-	3.439,-	1

Accesorios para bañeras (opcional)

Número de artículo	Descripción	Precios
UPCON0141	Entrada de agua, plástico, Integrada en el rebose, caudal máximo de agua: 20 l/min	112,-
UCCON0963	Dispositivo antivacío, incl. conexiones	328,-
U90959001	Válvula de desagüe y rebosadero (desagüe blanco, rebosadero blanco)	210,-
U90959061	Válvula de desagüe y rebosadero (desagüe blanco, rebosadero cromado)	210,-
U90959033	Válvula de desagüe y rebosadero (desagüe blanco, rebosadero Black Matt)	210,-
U909591RW	Válvula de desagüe y rebosadero (desagüe Stone White, rebosadero Stone White)	210,-
U90959161	Válvula de desagüe y rebosadero (desagüe Stone White, rebosadero cromado)	210,-
U90959133	Válvula de desagüe y rebosadero (desagüe Stone White, rebosadero Black Matt)	210,-
U906100LK	Cojín multifunción, espuma, 240 x 150 x 50 mm, Bali	139,-
U906100LL	Cojín multifunción, espuma, 240 x 150 x 50 mm, Peru	139,-
U906100PA	Cojín multifunción, espuma, 240 x 150 x 50 mm, Anthracite	139,-

Producción a medida Colour on Demand: plazo de entrega de 3 semanas. Para ello, es imprescindible que use el **formulario de pedido** que se adjunta a la sección de bañeras en la página 703, para que podamos tramitar el pedido.

XX = Sustituir por el código de los colores
Para más información sobre colores, véase la página al comienzo del capítulo.
Para más información sobre los sistemas de hidromasaje, véase la página 708.

LOOP & FRIENDS OVAL (De pared, instalación a la derecha 1800 x 800) Acrílico

€ sin I.V.A.

Forma del respaldo: Simétrica (dos respaldos idénticos)
Incluido en el suministro: Las patas de bañera se suministran de serie.
Información técnica: **El desagüe y rebose específico para el modelo de Villeroy & Boch no está incluido y se debe encargar junto con la bañera.** El desagüe siempre es del mismo color que la bañera.
No se pueden efectuar agujeros para grifos en una longitud de 390 mm en el centro de lado más largo.
Cerámica de sanitarios a juego: Loop & Friends
Gama de grifería a juego: Loop & Friends

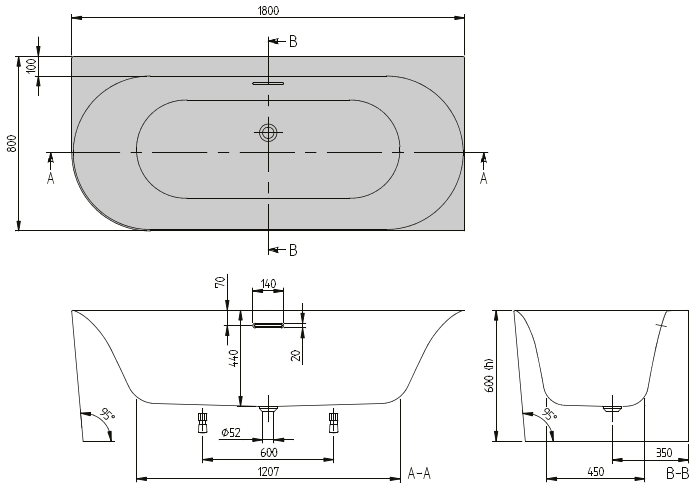

h = Altura de montaje (mín - máx)	
Bañera incl. faldón	600
Sistema de hidro-masaje	600

Número de artículo	Descripción	Dimensión LxAn	Medida del fondo LxAn	Profun-didad	Contenido (L) incl. 1 Pers	Peso kg	01	RW	pza./ pal.
UBA 180 LOF 9CR00V-XX	Loop & Friends, de pared, modelo de esquina derecha, de una pieza	1800 x 800	1207 x 450	440	175	47	1.893,-	2.635,-	1

Accesorios para bañeras (opcional)

Número de artículo	Descripción	Precios
UPCON0141	Entrada de agua, plástico, Integrada en el rebose, caudal máximo de agua: 20 l/min	112,-
UCCON0963	Dispositivo antivacío, incl. conexiones	328,-
U90959001	Válvula de desagüe y rebosadero (desagüe blanco, rebosadero blanco)	210,-
U90959061	Válvula de desagüe y rebosadero (desagüe blanco, rebosadero cromado)	210,-
U90959033	Válvula de desagüe y rebosadero (desagüe blanco, rebosadero Black Matt)	210,-
U909591RW	Válvula de desagüe y rebosadero (desagüe Stone White, rebosadero Stone White)	210,-
U90959161	Válvula de desagüe y rebosadero (desagüe Stone White, rebosadero cromado)	210,-
U90959133	Válvula de desagüe y rebosadero (desagüe Stone White, rebosadero Black Matt)	210,-
U906100LK	Cojín multifunción, espuma, 240 x 150 x 50 mm, Bali	139,-
U906100LL	Cojín multifunción, espuma, 240 x 150 x 50 mm, Peru	139,-
U906100PA	Cojín multifunción, espuma, 240 x 150 x 50 mm, Anthracite	139,-

Sistemas de hidromasajes		Airpools		Hydropools		Combipools		Special Combipool
Número de artículo	Descripción	AE	AC	HE	HC	CE	CC	AP
U_ _ 180 LOF RA 2 V 01	Precio sistema de hidromasaje, incl. bañera	4.523,-	5.182,-	-	-	-	-	-
U_ _ 180 LOF RA 2 V RW	Precio sistema de hidromasaje, incl. bañera	5.265,-	5.924,-	-	-	-	-	-
U_ _ 180 LOF RB 2 V 01	Precio sistema de hidromasaje, incl. bañera, incl. Entrada de agua	4.922,-	5.580,-	-	-	-	-	-
U_ _ 180 LOF RB 2 V RW	Precio sistema de hidromasaje, incl. bañera, incl. Entrada de agua	5.664,-	6.322,-	-	-	-	-	-

Sustituya _ _ en la referencia por el código de hidromasaje.
Otras opciones mediante el formulario de pedido (véase el lado desplegable derecho)

Posición técnica 2

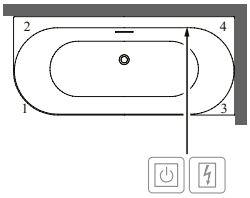

Lado accesible
Caja eléctrica
Control en borde de bañera

XX = Sustituir por el código de los colores
Para más información sobre colores, véase la página al comienzo del capítulo.
Para más información sobre los sistemas de hidromasaje, véase la página 708.

LOOP & FRIENDS OVAL (De pared, instalación a la derecha 1800 x 800) Acrílico, Colour on Demand

€ sin I.V.A.

Forma del respaldo: Simétrica (dos respaldos idénticos)
Incluido en el suministro: Las patas de bañera se suministran de serie.
Información técnica: **El desagüe y rebose específico para el modelo de Villeroy & Boch no está incluido y se debe encargar junto con la bañera.** El desagüe siempre es del mismo color que la bañera.
No se pueden efectuar agujeros para grifos en una longitud de 390 mm en el centro de lado más largo.
Sistemas de hidromasaje posibles a demanda
Cerámica de sanitarios a juego: Loop & Friends
Gama de grifería a juego: Loop & Friends



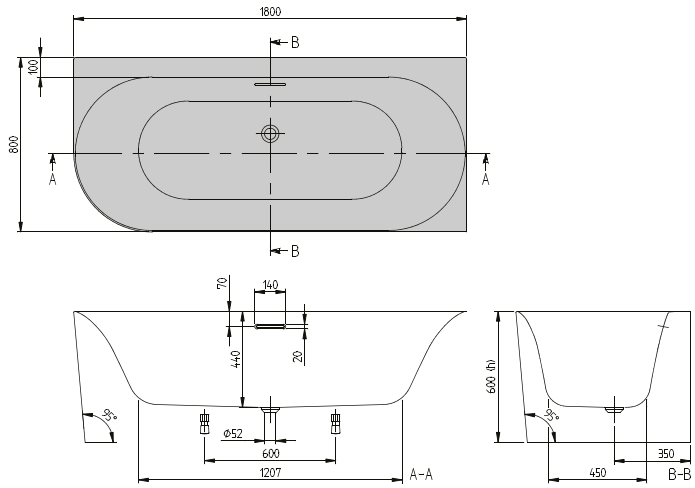

h = Altura de montaje (mín - máx)	
Bañera incl. faldón	600
Sistema de hidro-masaje	600

Número de artículo	Descripción	Dimensión LxAn	Medida del fondo LxAn	Profun-didad	Contenido (L) incl. 1 Pers	Peso kg	01	RW	pza./ pal.
UBA 180 LOF 9CRBCV-XX	Loop & Friends, de pared, modelo de esquina derecha, Colour on Demand, de una pieza	1800 x 800	1207 x 450	440	175	47	2.697,-	3.439,-	1

Accesorios para bañeras (opcional)

Número de artículo	Descripción	Precios
UPCON0141	Entrada de agua, plástico, Integrada en el rebose, caudal máximo de agua: 20 l/min	112,-
UCCON0963	Dispositivo antivacío, incl. conexiones	328,-
U90959001	Válvula de desagüe y rebosadero (desagüe blanco, rebosadero blanco)	210,-
U90959061	Válvula de desagüe y rebosadero (desagüe blanco, rebosadero cromado)	210,-
U90959033	Válvula de desagüe y rebosadero (desagüe blanco, rebosadero Black Matt)	210,-
U909591RW	Válvula de desagüe y rebosadero (desagüe Stone White, rebosadero Stone White)	210,-
U90959161	Válvula de desagüe y rebosadero (desagüe Stone White, rebosadero cromado)	210,-
U90959133	Válvula de desagüe y rebosadero (desagüe Stone White, rebosadero Black Matt)	210,-
U906100LK	Cojín multifunción, espuma, 240 x 150 x 50 mm, Bali	139,-
U906100LL	Cojín multifunción, espuma, 240 x 150 x 50 mm, Peru	139,-
U906100PA	Cojín multifunción, espuma, 240 x 150 x 50 mm, Anthracite	139,-

XX = Sustituir por el código de los colores
Para más información sobre colores, véase la página al comienzo del capítulo.
Para más información sobre los sistemas de hidromasaje, véase la página 708.

LOOP & FRIENDS OVAL (De pared 1800 x 800) Acrílico

€ sin I.V.A.

Forma del respaldo: Simétrica (dos respaldos idénticos)
Incluido en el suministro: Las patas de bañera se suministran de serie.
Información técnica: **El desagüe y rebose específico para el modelo de Villeroy & Boch no está incluido y se debe encargar junto con la bañera.** El desagüe siempre es del mismo color que la bañera.
No se pueden efectuar agujeros para grifos en una longitud de 390 mm en el centro de lado más largo.
Cerámica de sanitarios a juego: Loop & Friends
Gama de grifería a juego: Loop & Friends



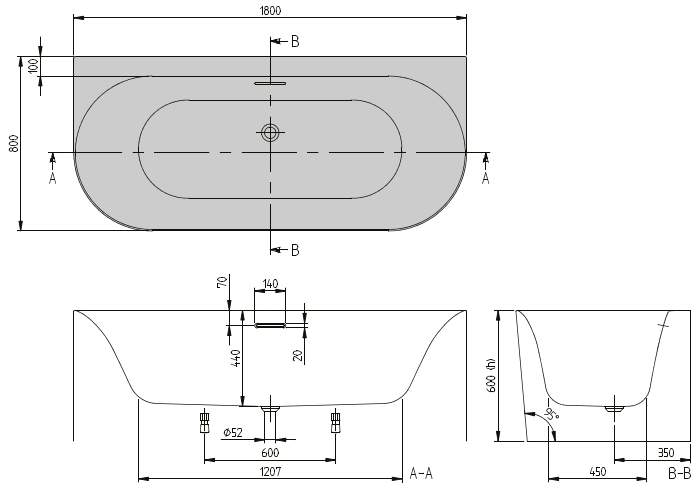

h = Altura de montaje (mín - máx)	
Bañera incl. faldón	600
Sistema de hidro-masaje	600

Número de artículo	Descripción	Dimensión LxAn	Medida del fondo LxAn	Profun-didad	Contenido (L) incl. 1 Pers	Peso kg	01	RW	pza./ pal.
UBA 180 LOF 9CS00V-XX	Loop & Friends, de pared, de una pieza	1800 x 800	1207 x 450	440	175	47	2.017,-	2.759,-	1

Accesorios para bañeras (opcional)

Número de artículo	Descripción	Precios
UPCON0141	Entrada de agua, plástico, Integrada en el rebose, caudal máximo de agua: 20 l/min	112,-
UCCON0963	Dispositivo antivacío, incl. conexiones	328,-
U90959001	Válvula de desagüe y rebosadero (desagüe blanco, rebosadero blanco)	210,-
U90959061	Válvula de desagüe y rebosadero (desagüe blanco, rebosadero cromado)	210,-
U90959033	Válvula de desagüe y rebosadero (desagüe blanco, rebosadero Black Matt)	210,-
U909591RW	Válvula de desagüe y rebosadero (desagüe Stone White, rebosadero Stone White)	210,-
U90959161	Válvula de desagüe y rebosadero (desagüe Stone White, rebosadero cromado)	210,-
U90959133	Válvula de desagüe y rebosadero (desagüe Stone White, rebosadero Black Matt)	210,-
U906100LK	Cojín multifunción, espuma, 240 x 150 x 50 mm, Bali	139,-
U906100LL	Cojín multifunción, espuma, 240 x 150 x 50 mm, Peru	139,-
U906100PA	Cojín multifunción, espuma, 240 x 150 x 50 mm, Anthracite	139,-

Sistemas de hidromasajes		Airpools		Hydropools		Combipools		Special Combipool
Número de artículo	Descripción	AE	AC	HE	HC	CE	CC	AP
U_ _ 180 LOF SA ½ V 01	Precio sistema de hidromasaje, incl. bañera	4.647,-	5.306,-	-	-	-	-	-
U_ _ 180 LOF SA ½ V RW	Precio sistema de hidromasaje, incl. bañera	5.389,-	6.047,-	-	-	-	-	-
U_ _ 180 LOF SB ½ V 01	Precio sistema de hidromasaje, incl. bañera, incl. Entrada de agua	5.045,-	5.704,-	-	-	-	-	-
U_ _ 180 LOF SB ½ V RW	Precio sistema de hidromasaje, incl. bañera, incl. Entrada de agua	5.787,-	6.446,-	-	-	-	-	-

Sustituya _ _ en la referencia por el código de hidromasaje.
Sustituya 1/2 en la referencia con la posición técnica deseada (1 = posición técnica 1, 2 = posición técnica 2). Los eyectores para la espalda están en el lado de los elementos técnicos.
Otras opciones mediante el formulario de pedido (véase el lado desplegable derecho)

Posición técnica 1

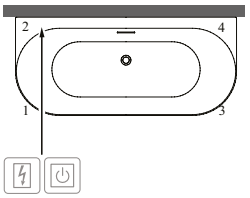

Posición técnica 2

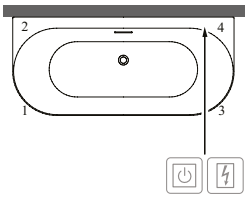

Lado accesible
Caja eléctrica
Control en borde de bañera

XX = Sustituir por el código de los colores
Para más información sobre colores, véase la página al comienzo del capítulo.
Para más información sobre los sistemas de hidromasaje, véase la página 708.

LOOP & FRIENDS OVAL (De pared 1800 x 800) Acrílico, Colour on Demand

€ sin I.V.A.

Forma del respaldo: Simétrica (dos respaldos idénticos)
Incluido en el suministro: Las patas de bañera se suministran de serie.
Información técnica: **El desagüe y rebose específico para el modelo de Villeroy & Boch no está incluido y se debe encargar junto con la bañera.** El desagüe siempre es del mismo color que la bañera.
No se pueden efectuar agujeros para grifos en una longitud de 390 mm en el centro de lado más largo.
Sistemas de hidromasaje posibles a demanda
Cerámica de sanitarios a juego: Loop & Friends
Gama de grifería a juego: Loop & Friends



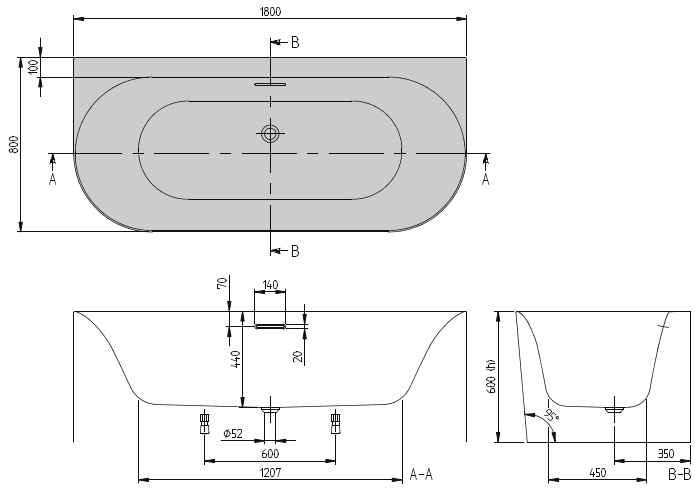

h = Altura de montaje (mín - máx)	
Bañera incl. faldón	600
Sistema de hidro-masaje	600

Número de artículo	Descripción	Dimensión LxAn	Medida del fondo LxAn	Profun-didad	Contenido (L) incl. 1 Pers	Peso kg	01	RW	pza./ pal.
UBA 180 LOF 9CSBCV-XX	Loop & Friends, de pared, Colour on Demand, de una pieza	1800 x 800	1207 x 450	440	175	47	2.822,-	3.562,-	1

Accesorios para bañeras (opcional)

Número de artículo	Descripción	Precios
UPCON0141	Entrada de agua, plástico, Integrada en el rebose, caudal máximo de agua: 20 l/min	112,-
UCCON0963	Dispositivo antivacío, incl. conexiones	328,-
U90959001	Válvula de desagüe y rebosadero (desagüe blanco, rebosadero blanco)	210,-
U90959061	Válvula de desagüe y rebosadero (desagüe blanco, rebosadero cromado)	210,-
U90959033	Válvula de desagüe y rebosadero (desagüe blanco, rebosadero Black Matt)	210,-
U909591RW	Válvula de desagüe y rebosadero (desagüe Stone White, rebosadero Stone White)	210,-
U90959161	Válvula de desagüe y rebosadero (desagüe Stone White, rebosadero cromado)	210,-
U90959133	Válvula de desagüe y rebosadero (desagüe Stone White, rebosadero Black Matt)	210,-
U906100LK	Cojín multifunción, espuma, 240 x 150 x 50 mm, Bali	139,-
U906100LL	Cojín multifunción, espuma, 240 x 150 x 50 mm, Peru	139,-
U906100PA	Cojín multifunción, espuma, 240 x 150 x 50 mm, Anthracite	139,-

XX = Sustituir por el código de los colores
Para más información sobre colores, véase la página al comienzo del capítulo.
Para más información sobre los sistemas de hidromasaje, véase la página 708.

LOOP & FRIENDS OVAL (Versión exenta 1700 x 750) Acrílico

€ sin I.V.A.

Forma del respaldo: Simétrica (dos respaldos idénticos)
Incluido en el suministro: Las patas de bañera se suministran de serie.
No incluido en el suministro: **El desagüe y rebose específico para el modelo de Villeroy & Boch no está incluido y se debe encargar junto con la bañera.** El desagüe siempre es del mismo color que la bañera.
Cerámica de sanitarios a juego: Loop & Friends
Gama de grifería a juego: Loop & Friends



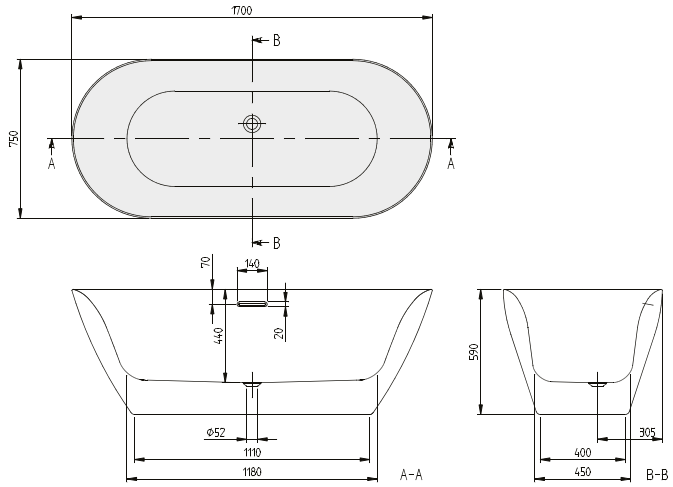

Número de artículo	Descripción	Dimensión LxAn	Medida del fondo LxAn	Profun-didad	Contenido (L) incl. 1 Pers	Peso kg	01	RW	pza./ pal.
UBA 170 LOF 9PD00V-XX	Loop & Friends, bañera exenta, de una pieza	1700 x 750	1200 x 450	440	134	35,6	2.574,-	3.315,-	1

Accesorios para bañeras (opcional)

Número de artículo	Descripción	Precios
U90959401	Válvula de desagüe y rebosadero (desagüe blanco, rebosadero blanco)	210,-
U90959461	Válvula de desagüe y rebosadero (desagüe blanco, rebosadero cromado)	210,-
U90959433	Válvula de desagüe y rebosadero (desagüe blanco, rebosadero Black Matt)	210,-
U909595RW	Válvula de desagüe y rebosadero (desagüe Stone White, rebosadero Stone White)	210,-
U90959561	Válvula de desagüe y rebosadero (desagüe Stone White, rebosadero cromado)	210,-
U90959533	Válvula de desagüe y rebosadero (desagüe Stone White, rebosadero Black Matt)	210,-
U906100LK	Cojín multifunción, espuma, 240 x 150 x 50 mm, Bali	139,-
U906100LL	Cojín multifunción, espuma, 240 x 150 x 50 mm, Peru	139,-
U906100PA	Cojín multifunción, espuma, 240 x 150 x 50 mm, Anthracite	139,-

XX = Sustituir por el código de los colores
Para más información sobre colores, véase la página al comienzo del capítulo.
Para más información sobre los sistemas de hidromasaje, véase la página 708.

LOOP & FRIENDS OVAL (Versión exenta 1700 x 750) Acrílico, Colour on Demand

€ sin I.V.A.

Forma del respaldo: Simétrica (dos respaldos idénticos)
Incluido en el suministro: Las patas de bañera se suministran de serie.
No incluido en el suministro: **El desagüe y rebose específico para el modelo de Villeroy & Boch no está incluido y se debe encargar junto con la bañera.** El desagüe siempre es del mismo color que la bañera.
Cerámica de sanitarios a juego: Loop & Friends
Gama de grifería a juego: Loop & Friends



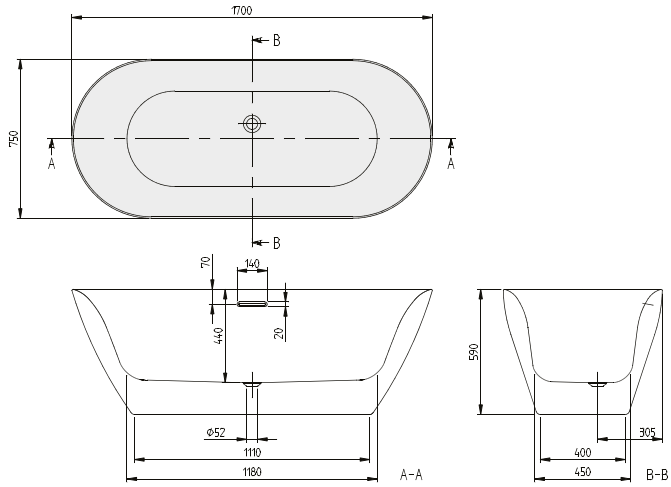

Número de artículo	Descripción	Dimensión LxAn	Medida del fondo LxAn	Profundidad	Contenido (L) incl. 1 Pers	Peso kg	01	RW	pza./ pal.
UBA 170 LOF 9PDBCV-XX	Loop & Friends, bañera exenta, de una pieza, Colour on Demand	1700 x 750	1200 x 450	440	134	35,6	3.376,-	4.118,-	1

Accesorios para bañeras (opcional)

Número de artículo	Descripción	Precios
U90959401	Válvula de desagüe y rebosadero (desagüe blanco, rebosadero blanco)	210,-
U90959461	Válvula de desagüe y rebosadero (desagüe blanco, rebosadero cromado)	210,-
U90959433	Válvula de desagüe y rebosadero (desagüe blanco, rebosadero Black Matt)	210,-
U909595RW	Válvula de desagüe y rebosadero (desagüe Stone White, rebosadero Stone White)	210,-
U90959561	Válvula de desagüe y rebosadero (desagüe Stone White, rebosadero cromado)	210,-
U90959533	Válvula de desagüe y rebosadero (desagüe Stone White, rebosadero Black Matt)	210,-
U906100LK	Cojín multifunción, espuma, 240 x 150 x 50 mm, Bali	139,-
U906100LL	Cojín multifunción, espuma, 240 x 150 x 50 mm, Peru	139,-
U906100PA	Cojín multifunción, espuma, 240 x 150 x 50 mm, Anthracite	139,-

Producción a medida Colour on Demand: plazo de entrega de 3 semanas. Para ello, es imprescindible que use el **formulario de pedido** que se adjunta a la sección de bañeras en la página 703, para que podamos tramitar el pedido.

XX = Sustituir por el código de los colores
Para más información sobre colores, véase la página al comienzo del capítulo.
Para más información sobre los sistemas de hidromasaje, véase la página 708.

LOOP & FRIENDS OVAL (Versión exenta 1800 x 800) Acrílico

€ sin I.V.A.

Forma del respaldo: Simétrica (dos respaldos idénticos)
Incluido en el suministro: Las patas de bañera se suministran de serie.
No incluido en el suministro: **El desagüe y rebose específico para el modelo de Villeroy & Boch no está incluido y se debe encargar junto con la bañera.** El desagüe siempre es del mismo color que la bañera.
Cerámica de sanitarios a juego: Loop & Friends
Gama de grifería a juego: Loop & Friends



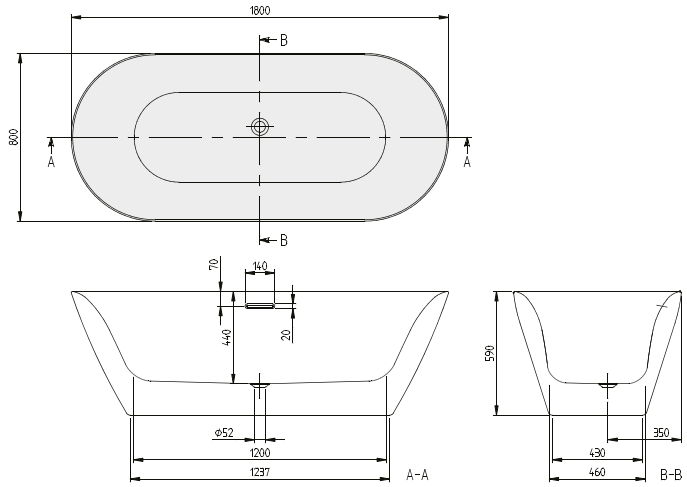

Número de artículo	Descripción	Dimensión LxAn	Medida del fondo LxAn	Profun-didad	Contenido (L) incl. 1 Pers	Peso kg	01	RW	pza./ pal.
UBA 180 LOF 9PD00V-XX	Loop & Friends, bañera exenta, de una pieza	1800 x 800	1200 x 460	440	148	38,9	2.631,-	3.374,-	1

Accesorios para bañeras (opcional)

Número de artículo	Descripción	Precios
U90959401	Válvula de desagüe y rebosadero (desagüe blanco, rebosadero blanco)	210,-
U90959461	Válvula de desagüe y rebosadero (desagüe blanco, rebosadero cromado)	210,-
U90959433	Válvula de desagüe y rebosadero (desagüe blanco, rebosadero Black Matt)	210,-
U909595RW	Válvula de desagüe y rebosadero (desagüe Stone White, rebosadero Stone White)	210,-
U90959561	Válvula de desagüe y rebosadero (desagüe Stone White, rebosadero cromado)	210,-
U90959533	Válvula de desagüe y rebosadero (desagüe Stone White, rebosadero Black Matt)	210,-
U906100LK	Cojín multifunción, espuma, 240 x 150 x 50 mm, Bali	139,-
U906100LL	Cojín multifunción, espuma, 240 x 150 x 50 mm, Peru	139,-
U906100PA	Cojín multifunción, espuma, 240 x 150 x 50 mm, Anthracite	139,-

XX = Sustituir por el código de los colores
Para más información sobre colores, véase la página al comienzo del capítulo.
Para más información sobre los sistemas de hidromasaje, véase la página 708.

LOOP & FRIENDS OVAL (Versión exenta 1800 x 800) Acrílico, Colour on Demand

€ sin I.V.A.

Forma del respaldo: Simétrica (dos respaldos idénticos)
Incluido en el suministro: Las patas de bañera se suministran de serie.
No incluido en el suministro: **El desagüe y rebose específico para el modelo de Villeroy & Boch no está incluido y se debe encargar junto con la bañera.** El desagüe siempre es del mismo color que la bañera.
Cerámica de sanitarios a juego: Loop & Friends
Gama de grifería a juego: Loop & Friends



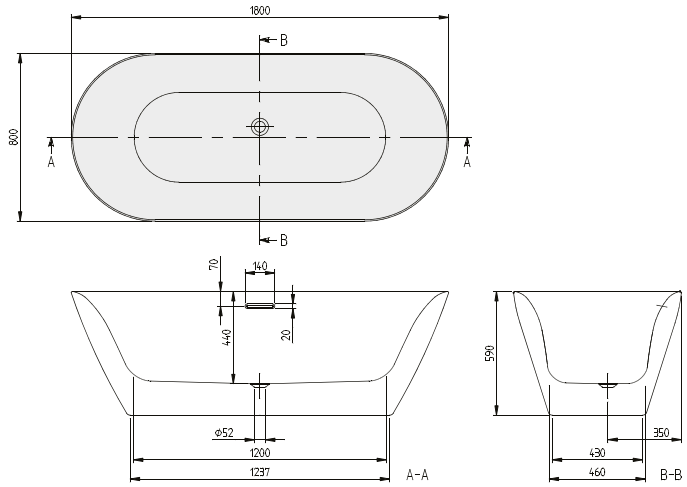

Número de artículo	Descripción	Dimensión LxAn	Medida del fondo LxAn	Profundidad	Contenido (L) incl. 1 Pers	Peso kg	01	RW	pza./ pal.
UBA 180 LOF 9PDBCV-XX	Loop & Friends, bañera exenta, de una pieza, Colour on Demand	1800 x 800	1200 x 460	440	148	38,9	3.435,-	4.177,-	1

Accesorios para bañeras (opcional)

Número de artículo	Descripción	Precios
U90959401	Válvula de desagüe y rebosadero (desagüe blanco, rebosadero blanco)	210,-
U90959461	Válvula de desagüe y rebosadero (desagüe blanco, rebosadero cromado)	210,-
U90959433	Válvula de desagüe y rebosadero (desagüe blanco, rebosadero Black Matt)	210,-
U909595RW	Válvula de desagüe y rebosadero (desagüe Stone White, rebosadero Stone White)	210,-
U90959561	Válvula de desagüe y rebosadero (desagüe Stone White, rebosadero cromado)	210,-
U90959533	Válvula de desagüe y rebosadero (desagüe Stone White, rebosadero Black Matt)	210,-
U906100LK	Cojín multifunción, espuma, 240 x 150 x 50 mm, Bali	139,-
U906100LL	Cojín multifunción, espuma, 240 x 150 x 50 mm, Peru	139,-
U906100PA	Cojín multifunción, espuma, 240 x 150 x 50 mm, Anthracite	139,-

Producción a medida Colour on Demand: plazo de entrega de 3 semanas. Para ello, es imprescindible que use el **formulario de pedido** que se adjunta a la sección de bañeras en la página 703, para que podamos tramitar el pedido.

XX = Sustituir por el código de los colores
Para más información sobre colores, véase la página al comienzo del capítulo.
Para más información sobre los sistemas de hidromasaje, véase la página 708.

LOOP & FRIENDS OVAL con entrada de agua (Versión exenta 1700 x 750) Acrílico

€ sin I.V.A.

Forma del respaldo: Simétrica (dos respaldos idénticos)

Incluido en el suministro: Las patas de bañera se suministran de serie.
El sistema de llenado de la bañera está integrado en el rebose.

No incluido en el suministro: **El desagüe y rebose específico para el modelo de Villeroy & Boch no está incluido y se debe encargar junto con la bañera.** El desagüe siempre es del mismo color que la bañera.

Cerámica de sanitarios a juego: Loop & Friends

Gama de grifería a juego: Loop & Friends



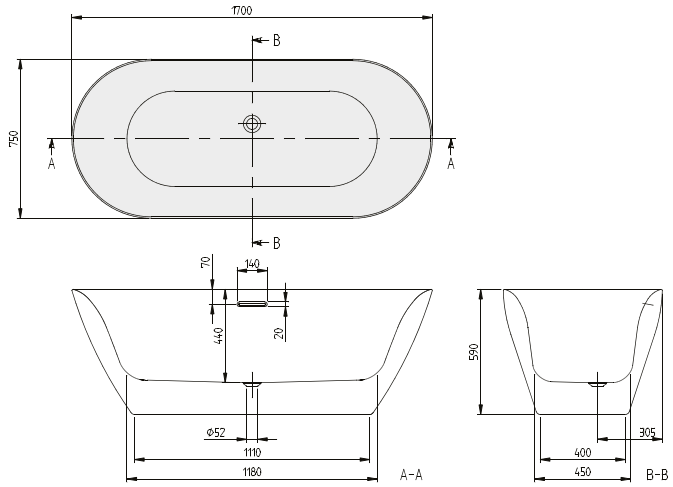

Número de artículo	Descripción	Dimensión LxAn	Medida del fondo LxAn	Profun-didad	Contenido (L) incl. 1 Pers	Peso kg	01	RW	pza./ pal.
UBA 170 LOF 9PT00V-XX	Loop & Friends, bañera exenta, de una pieza, con entrada de agua	1700 x 750	1200 x 450	440	134	35,6	2.685,-	3.427,-	1

Accesorios para bañeras (opcional)

Número de artículo	Descripción	Precios
U90959401	Válvula de desagüe y rebosadero (desagüe blanco, rebosadero blanco)	210,-
U90959461	Válvula de desagüe y rebosadero (desagüe blanco, rebosadero cromado)	210,-
U90959433	Válvula de desagüe y rebosadero (desagüe blanco, rebosadero Black Matt)	210,-
U909595RW	Válvula de desagüe y rebosadero (desagüe Stone White, rebosadero Stone White)	210,-
U90959561	Válvula de desagüe y rebosadero (desagüe Stone White, rebosadero cromado)	210,-
U90959533	Válvula de desagüe y rebosadero (desagüe Stone White, rebosadero Black Matt)	210,-
U906100LK	Cojín multifunción, espuma, 240 x 150 x 50 mm, Bali	139,-
U906100LL	Cojín multifunción, espuma, 240 x 150 x 50 mm, Peru	139,-
U906100PA	Cojín multifunción, espuma, 240 x 150 x 50 mm, Anthracite	139,-

XX = Sustituir por el código de los colores
Para más información sobre colores, véase la página al comienzo del capítulo.
Para más información sobre los sistemas de hidromasaje, véase la página 708.

LOOP & FRIENDS OVAL con entrada de agua (Versión exenta 1700 x 750) Acrílico, Colour on Demand

€ sin I.V.A.

Forma del respaldo: Simétrica (dos respaldos idénticos)

Incluido en el suministro: Las patas de bañera se suministran de serie.
El sistema de llenado de la bañera está integrado en el rebose.

No incluido en el suministro: **El desagüe y rebose específico para el modelo de Villeroy & Boch no está incluido y se debe encargar junto con la bañera.** El desagüe siempre es del mismo color que la bañera.

Cerámica de sanitarios a juego: Loop & Friends

Gama de grifería a juego: Loop & Friends



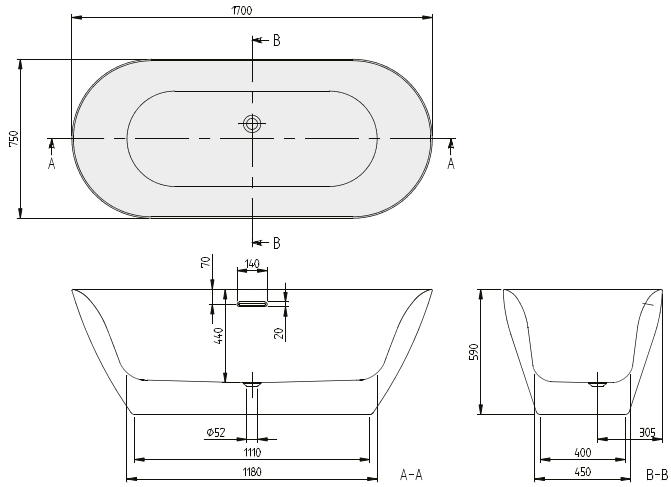

Número de artículo	Descripción	Dimensión LxAn	Medida del fondo LxAn	Profun-didad	Contenido (L) incl. 1 Pers	Peso kg	01	RW	pza./ pal.
UBA 170 LOF 9PTBCV-XX	Loop & Friends, bañera exenta, de una pieza, Colour on Demand, con entrada de agua	1700 x 750	1200 x 450	440	134	35,6	3.488,-	4.230,-	1

Accesorios para bañeras (opcional)

Número de artículo	Descripción	Precios
U90959401	Válvula de desagüe y rebosadero (desagüe blanco, rebosadero blanco)	210,-
U90959461	Válvula de desagüe y rebosadero (desagüe blanco, rebosadero cromado)	210,-
U90959433	Válvula de desagüe y rebosadero (desagüe blanco, rebosadero Black Matt)	210,-
U909595RW	Válvula de desagüe y rebosadero (desagüe Stone White, rebosadero Stone White)	210,-
U90959561	Válvula de desagüe y rebosadero (desagüe Stone White, rebosadero cromado)	210,-
U90959533	Válvula de desagüe y rebosadero (desagüe Stone White, rebosadero Black Matt)	210,-
U906100LK	Cojín multifunción, espuma, 240 x 150 x 50 mm, Bali	139,-
U906100LL	Cojín multifunción, espuma, 240 x 150 x 50 mm, Peru	139,-
U906100PA	Cojín multifunción, espuma, 240 x 150 x 50 mm, Anthracite	139,-

Producción a medida Colour on Demand: plazo de entrega de 3 semanas. Para ello, es imprescindible que use el **formulario de pedido** que se adjunta a la sección de bañeras en la página 703, para que podamos tramitar el pedido.

XX = Sustituir por el código de los colores
Para más información sobre colores, véase la página al comienzo del capítulo.
Para más información sobre los sistemas de hidromasaje, véase la página 708.

LOOP & FRIENDS OVAL con entrada de agua (Versión exenta 1800 x 800) Acrílico

€ sin I.V.A.

Forma del respaldo: Simétrica (dos respaldos idénticos)

Incluido en el suministro: Las patas de bañera se suministran de serie.
El sistema de llenado de la bañera está integrado en el rebose.

No incluido en el suministro: **El desagüe y rebose específico para el modelo de Villeroy & Boch no está incluido y se debe encargar junto con la bañera.** El desagüe siempre es del mismo color que la bañera.

Cerámica de sanitarios a juego: Loop & Friends

Gama de grifería a juego: Loop & Friends



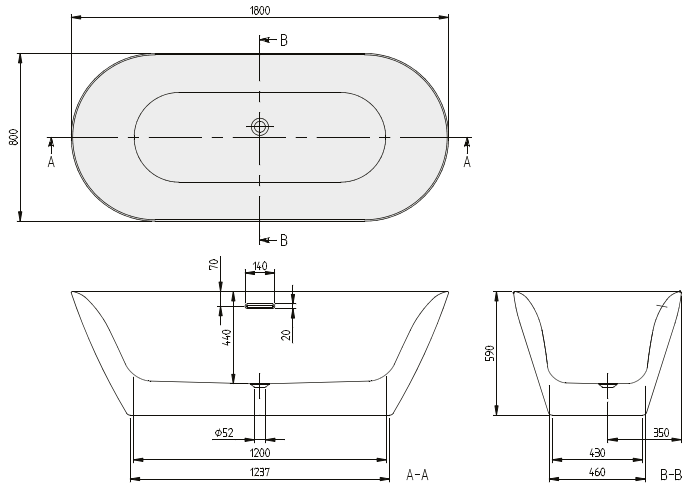

Número de artículo	Descripción	Dimensión LxAn	Medida del fondo LxAn	Profun-didad	Contenido (L) incl. 1 Pers	Peso kg	01	RW	pza./ pal.
UBA 180 LOF 9PT00V-XX	Loop & Friends, bañera exenta, de una pieza, con entrada de agua	1800 x 800	1200 x 460	440	148	38,9	2.743,-	3.485,-	1

Accesorios para bañeras (opcional)

Número de artículo	Descripción	Precios
U90959401	Válvula de desagüe y rebosadero (desagüe blanco, rebosadero blanco)	210,-
U90959461	Válvula de desagüe y rebosadero (desagüe blanco, rebosadero cromado)	210,-
U90959433	Válvula de desagüe y rebosadero (desagüe blanco, rebosadero Black Matt)	210,-
U909595RW	Válvula de desagüe y rebosadero (desagüe Stone White, rebosadero Stone White)	210,-
U90959561	Válvula de desagüe y rebosadero (desagüe Stone White, rebosadero cromado)	210,-
U90959533	Válvula de desagüe y rebosadero (desagüe Stone White, rebosadero Black Matt)	210,-
U906100LK	Cojín multifunción, espuma, 240 x 150 x 50 mm, Bali	139,-
U906100LL	Cojín multifunción, espuma, 240 x 150 x 50 mm, Peru	139,-
U906100PA	Cojín multifunción, espuma, 240 x 150 x 50 mm, Anthracite	139,-

XX = Sustituir por el código de los colores
Para más información sobre colores, véase la página al comienzo del capítulo.
Para más información sobre los sistemas de hidromasaje, véase la página 708.

LOOP & FRIENDS OVAL con entrada de agua (Versión exenta 1800 x 800) Acrílico, Colour on Demand

€ sin I.V.A.

Forma del respaldo: Simétrica (dos respaldos idénticos)

Incluido en el suministro: Las patas de bañera se suministran de serie.
El sistema de llenado de la bañera está integrado en el rebose.

No incluido en el suministro: **El desagüe y rebose específico para el modelo de Villeroy & Boch no está incluido y se debe encargar junto con la bañera.** El desagüe siempre es del mismo color que la bañera.

Cerámica de sanitarios a juego: Loop & Friends

Gama de grifería a juego: Loop & Friends



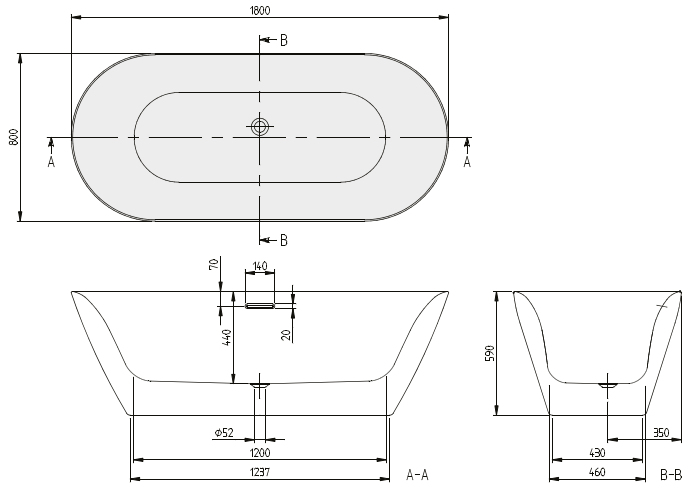

Número de artículo	Descripción	Dimensión LxAn	Medida del fondo LxAn	Profun-didad	Contenido (L) incl. 1 Pers	Peso kg	01	RW	pza./ pal.
UBA 180 LOF 9PTBCV-XX	Loop & Friends, bañera exenta, de una pieza, Colour on Demand, con entrada de agua	1800 x 800	1200 x 460	440	148	38,9	3.547,-	4.289,-	1

Accesorios para bañeras (opcional)

Número de artículo	Descripción	Precios
U90959401	Válvula de desagüe y rebosadero (desagüe blanco, rebosadero blanco)	210,-
U90959461	Válvula de desagüe y rebosadero (desagüe blanco, rebosadero cromado)	210,-
U90959433	Válvula de desagüe y rebosadero (desagüe blanco, rebosadero Black Matt)	210,-
U909595RW	Válvula de desagüe y rebosadero (desagüe Stone White, rebosadero Stone White)	210,-
U90959561	Válvula de desagüe y rebosadero (desagüe Stone White, rebosadero cromado)	210,-
U90959533	Válvula de desagüe y rebosadero (desagüe Stone White, rebosadero Black Matt)	210,-
U906100LK	Cojín multifunción, espuma, 240 x 150 x 50 mm, Bali	139,-
U906100LL	Cojín multifunción, espuma, 240 x 150 x 50 mm, Peru	139,-
U906100PA	Cojín multifunción, espuma, 240 x 150 x 50 mm, Anthracite	139,-

Producción a medida Colour on Demand: plazo de entrega de 3 semanas. Para ello, es imprescindible que use el **formulario de pedido** que se adjunta a la sección de bañeras en la página 703, para que podamos tramitar el pedido.

XX = Sustituir por el código de los colores
Para más información sobre colores, véase la página al comienzo del capítulo.
Para más información sobre los sistemas de hidromasaje, véase la página 708.

LOOP & FRIENDS OVAL (De pared 1700 x 750) Acrílico

€ sin I.V.A.

Forma del respaldo: Simétrica (dos respaldos idénticos)
Incluido en el suministro: Las patas de bañera se suministran de serie.
Información técnica: **El desagüe y rebose específico para el modelo de Villeroy & Boch no está incluido y se debe encargar junto con la bañera.** El desagüe siempre es del mismo color que la bañera.
No se pueden efectuar agujeros para grifos en una longitud de 390 mm en el centro de lado más largo.
Cerámica de sanitarios a juego: Loop & Friends
Gama de grifería a juego: Loop & Friends



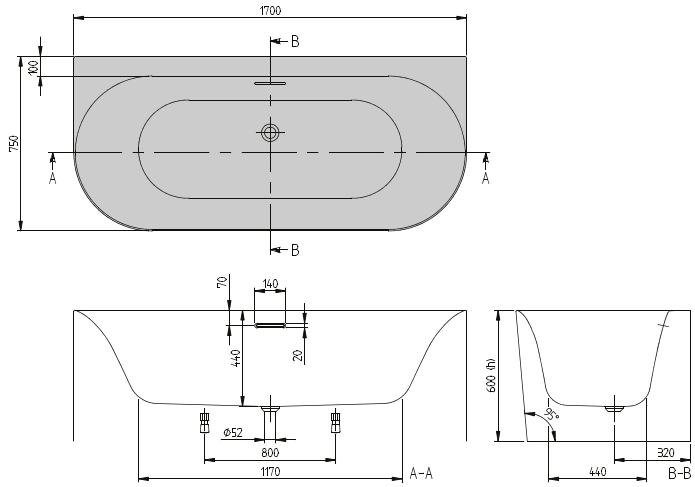

h = Altura de montaje (mín - máx)	
Bañera	600
Bañera incl. faldón	600
Sistema de hidro-masaje	602

Número de artículo	Descripción	Dimensión LxAn	Medida del fondo LxAn	Profun-didad	Contenido (L) incl. 1 Pers	Peso kg	01	RW	pza./ pal.
UBA 170 LOF 9CS00V-XX	Loop & Friends, de pared, de una pieza	1700 x 750	1170 x 440	442	138	47	1.989,-	2.731,-	1

Accesorios para bañeras (opcional)

Número de artículo	Descripción	Precios
UPCON0141	Entrada de agua, plástico, Integrada en el rebose, caudal máximo de agua: 20 l/min	112,-
UCCON0963	Dispositivo antivacío, incl. conexiones	328,-
U90959001	Válvula de desagüe y rebosadero (desagüe blanco, rebosadero blanco)	210,-
U90959061	Válvula de desagüe y rebosadero (desagüe blanco, rebosadero cromado)	210,-
U90959033	Válvula de desagüe y rebosadero (desagüe blanco, rebosadero Black Matt)	210,-
U909591RW	Válvula de desagüe y rebosadero (desagüe Stone White, rebosadero Stone White)	210,-
U90959161	Válvula de desagüe y rebosadero (desagüe Stone White, rebosadero cromado)	210,-
U90959133	Válvula de desagüe y rebosadero (desagüe Stone White, rebosadero Black Matt)	210,-
U906100LK	Cojín multifunción, espuma, 240 x 150 x 50 mm, Bali	139,-
U906100LL	Cojín multifunción, espuma, 240 x 150 x 50 mm, Peru	139,-
U906100PA	Cojín multifunción, espuma, 240 x 150 x 50 mm, Anthracite	139,-

Sistemas de hidromasajes		Airpools		Hydropools		Combipools		Special Combipool
Número de artículo	Descripción	AE	AC	HE	HC	CE	CC	AP
U_ _ 170 LOF SA ½ V 01	Precio sistema de hidromasaje, incl. bañera	4.619,-	5.278,-	-	-	-	-	-
U_ _ 170 LOF SA ½ V RW	Precio sistema de hidromasaje, incl. bañera	5.361,-	6.020,-	-	-	-	-	-
U_ _ 170 LOF SB ½ V 01	Precio sistema de hidromasaje, incl. bañera, incl. Entrada de agua	5.017,-	5.676,-	-	-	-	-	-
U_ _ 170 LOF SB ½ V RW	Precio sistema de hidromasaje, incl. bañera, incl. Entrada de agua	5.759,-	6.418,-	-	-	-	-	-

Posición técnica 1

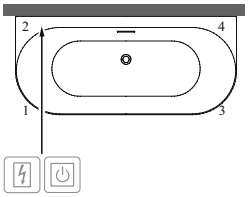

Posición técnica 2

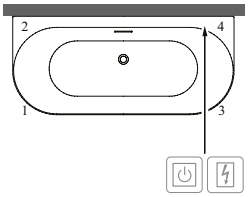

Lado accesible
Caja eléctrica
Control en borde de bañera

XX = Sustituir por el código de los colores
Para más información sobre colores, véase la página al comienzo del capítulo.
Para más información sobre los sistemas de hidromasaje, véase la página 708.

LOOP & FRIENDS OVAL (De pared 1700 x 750) Acrílico, Colour on Demand

€ sin I.V.A.

Forma del respaldo: Simétrica (dos respaldos idénticos)
Incluido en el suministro: Las patas de bañera se suministran de serie.
Información técnica: **El desagüe y rebose específico para el modelo de Villeroy & Boch no está incluido y se debe encargar junto con la bañera.** El desagüe siempre es del mismo color que la bañera.
No se pueden efectuar agujeros para grifos en una longitud de 390 mm en el centro de lado más largo.
Sistemas de hidromasaje posibles a demanda
Cerámica de sanitarios a juego: Loop & Friends
Gama de grifería a juego: Loop & Friends



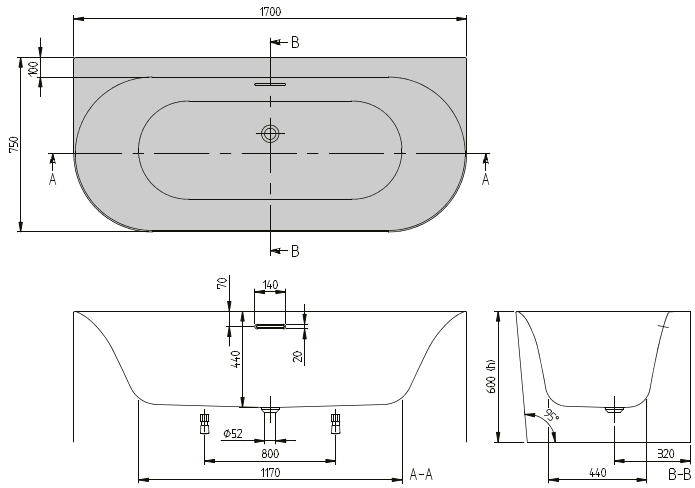

h = Altura de montaje (mín - máx)	
Bañera	600
Bañera incl. faldón	600
Sistema de hidro-masaje	602

Número de artículo	Descripción	Dimensión LxAn	Medida del fondo LxAn	Profun-didad	Contenido (L) incl. 1 Pers	Peso kg	01	RW	pza./ pal.
UBA 170 LOF 9CSBCV-XX	Loop & Friends, de pared, Colour on Demand, de una pieza	1700 x 750	1170 x 440	442	138	47	2.792,-	3.534,-	1

Accesorios para bañeras (opcional)

Número de artículo	Descripción	Precios
UPCON0141	Entrada de agua, plástico, Integrada en el rebose, caudal máximo de agua: 20 l/min	112,-
UCCON0963	Dispositivo antivacío, incl. conexiones	328,-
U90959001	Válvula de desagüe y rebosadero (desagüe blanco, rebosadero blanco)	210,-
U90959061	Válvula de desagüe y rebosadero (desagüe blanco, rebosadero cromado)	210,-
U90959033	Válvula de desagüe y rebosadero (desagüe blanco, rebosadero Black Matt)	210,-
U909591RW	Válvula de desagüe y rebosadero (desagüe Stone White, rebosadero Stone White)	210,-
U90959161	Válvula de desagüe y rebosadero (desagüe Stone White, rebosadero cromado)	210,-
U90959133	Válvula de desagüe y rebosadero (desagüe Stone White, rebosadero Black Matt)	210,-
U906100LK	Cojín multifunción, espuma, 240 x 150 x 50 mm, Bali	139,-
U906100LL	Cojín multifunción, espuma, 240 x 150 x 50 mm, Peru	139,-
U906100PA	Cojín multifunción, espuma, 240 x 150 x 50 mm, Anthracite	139,-

XX = Sustituir por el código de los colores
Para más información sobre colores, véase la página al comienzo del capítulo.
Para más información sobre los sistemas de hidromasaje, véase la página 708.

LOOP & FRIENDS OVAL (De pared, instalación a la derecha 1700 x 750) Acrílico

€ sin I.V.A.

Forma del respaldo: Simétrica (dos respaldos idénticos)
Incluido en el suministro: Las patas de bañera se suministran de serie.
Información técnica: **El desagüe y rebose específico para el modelo de Villeroy & Boch no está incluido y se debe encargar junto con la bañera.** El desagüe siempre es del mismo color que la bañera.
No se pueden efectuar agujeros para grifos en una longitud de 390 mm en el centro de lado más largo.
Cerámica de sanitarios a juego: Loop & Friends
Gama de grifería a juego: Loop & Friends



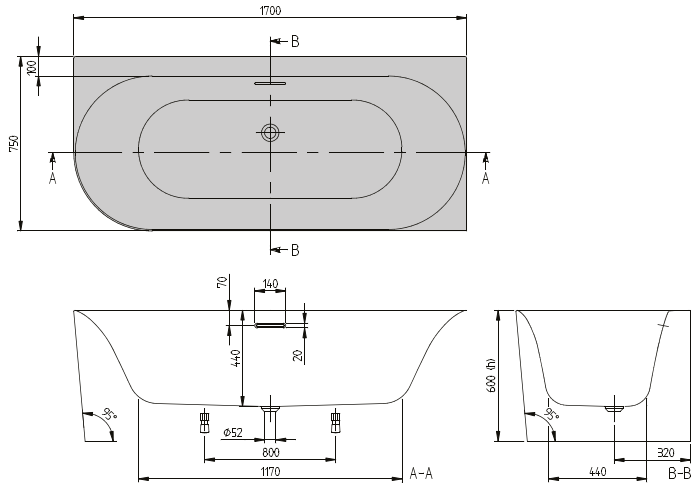

h = Altura de montaje (mín - máx)	
Bañera	600
Bañera incl. faldón	600
Sistema de hidro-masaje	600

Número de artículo	Descripción	Dimensión LxAn	Medida del fondo LxAn	Profun-didad	Contenido (L) incl. 1 Pers	Peso kg	01	RW	pza./ pal.
UBA 170 LOF 9CR00V-XX	Loop & Friends, de pared, modelo de esquina derecha, de una pieza	1700 x 750	1170 x 440	440	138	47	1.865,-	2.606,-	1

Accesorios para bañeras (opcional)

Número de artículo	Descripción	Precios
UPCON0141	Entrada de agua, plástico, Integrada en el rebose, caudal máximo de agua: 20 l/min	112,-
UCCON0963	Dispositivo antivacío, incl. conexiones	328,-
U90959001	Válvula de desagüe y rebosadero (desagüe blanco, rebosadero blanco)	210,-
U90959061	Válvula de desagüe y rebosadero (desagüe blanco, rebosadero cromado)	210,-
U90959033	Válvula de desagüe y rebosadero (desagüe blanco, rebosadero Black Matt)	210,-
U909591RW	Válvula de desagüe y rebosadero (desagüe Stone White, rebosadero Stone White)	210,-
U90959161	Válvula de desagüe y rebosadero (desagüe Stone White, rebosadero cromado)	210,-
U90959133	Válvula de desagüe y rebosadero (desagüe Stone White, rebosadero Black Matt)	210,-
U906100LK	Cojín multifunción, espuma, 240 x 150 x 50 mm, Bali	139,-
U906100LL	Cojín multifunción, espuma, 240 x 150 x 50 mm, Peru	139,-
U906100PA	Cojín multifunción, espuma, 240 x 150 x 50 mm, Anthracite	139,-

Sistemas de hidromasajes		Airpools		Hydropools		Combipools		Special Combipool
Número de artículo	Descripción	AE	AC	HE	HC	CE	CC	AP
U_ _ 170 LOF RA 2 V 01	Precio sistema de hidromasaje, incl. bañera	4.495,-	5.153,-	-	-	-	-	-
U_ _ 170 LOF RA 2 V RW	Precio sistema de hidromasaje, incl. bañera	5.237,-	5.895,-	-	-	-	-	-
U_ _ 170 LOF RB 2 V 01	Precio sistema de hidromasaje, incl. bañera, incl. Entrada de agua	4.893,-	5.551,-	-	-	-	-	-
U_ _ 170 LOF RB 2 V RW	Precio sistema de hidromasaje, incl. bañera, incl. Entrada de agua	5.635,-	6.293,-	-	-	-	-	-

Sustituya _ _ en la referencia por el código de hidromasaje.
Otras opciones mediante el formulario de pedido (véase el lado desplegable derecho)

Posición técnica 2

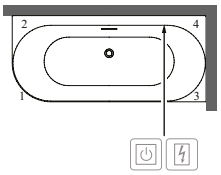

Lado accesible
Caja eléctrica
Control en borde de bañera

XX = Sustituir por el código de los colores
Para más información sobre colores, véase la página al comienzo del capítulo.
Para más información sobre los sistemas de hidromasaje, véase la página 708.

LOOP & FRIENDS OVAL (De pared, instalación a la derecha 1700 x 750) Acrílico, Colour on Demand

€ sin I.V.A.

Forma del respaldo: Simétrica (dos respaldos idénticos)
Incluido en el suministro: Las patas de bañera se suministran de serie.
Información técnica: **El desagüe y rebose específico para el modelo de Villeroy & Boch no está incluido y se debe encargar junto con la bañera.** El desagüe siempre es del mismo color que la bañera.
No se pueden efectuar agujeros para grifos en una longitud de 390 mm en el centro de lado más largo.
Sistemas de hidromasaje posibles a demanda
Cerámica de sanitarios a juego: Loop & Friends
Gama de grifería a juego: Loop & Friends



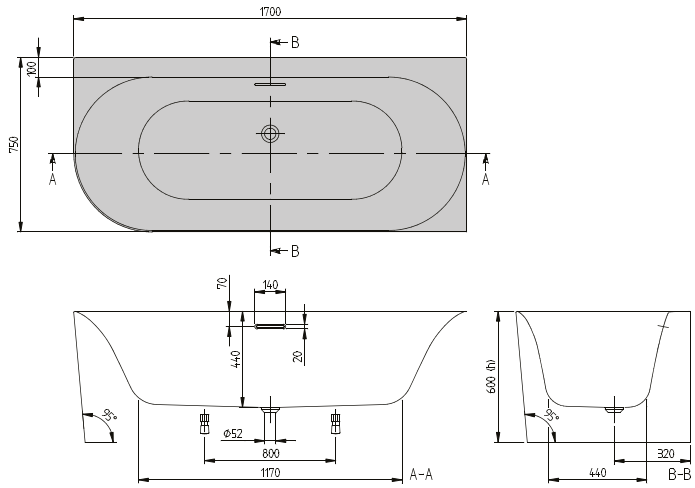

h = Altura de montaje (mín - máx)	
Bañera	600
Bañera incl. faldón	600
Sistema de hidro-masaje	600

Número de artículo	Descripción	Dimensión LxAn	Medida del fondo LxAn	Profun-didad	Contenido (L) incl. 1 Pers	Peso kg	01	RW	pza./ pal.
UBA 170 LOF 9CRBCV-XX	Loop & Friends, de pared, modelo de esquina derecha, de una pieza, Colour on Demand	1700 x 750	1170 x 440	440	138	47	2.668,-	3.410,-	1

Accesorios para bañeras (opcional)

Número de artículo	Descripción	Precios
UPCON0141	Entrada de agua, plástico, Integrada en el rebose, caudal máximo de agua: 20 l/min	112,-
UCCON0963	Dispositivo antivacío, incl. conexiones	328,-
U90959001	Válvula de desagüe y rebosadero (desagüe blanco, rebosadero blanco)	210,-
U90959061	Válvula de desagüe y rebosadero (desagüe blanco, rebosadero cromado)	210,-
U90959033	Válvula de desagüe y rebosadero (desagüe blanco, rebosadero Black Matt)	210,-
U909591RW	Válvula de desagüe y rebosadero (desagüe Stone White, rebosadero Stone White)	210,-
U90959161	Válvula de desagüe y rebosadero (desagüe Stone White, rebosadero cromado)	210,-
U90959133	Válvula de desagüe y rebosadero (desagüe Stone White, rebosadero Black Matt)	210,-
U906100LK	Cojín multifunción, espuma, 240 x 150 x 50 mm, Bali	139,-
U906100LL	Cojín multifunción, espuma, 240 x 150 x 50 mm, Peru	139,-
U906100PA	Cojín multifunción, espuma, 240 x 150 x 50 mm, Anthracite	139,-

XX = Sustituir por el código de los colores
Para más información sobre colores, véase la página al comienzo del capítulo.
Para más información sobre los sistemas de hidromasaje, véase la página 708.

LOOP & FRIENDS OVAL (De pared, instalación a la izquierda 1700 x 750) Acrílico

€ sin I.V.A.

Forma del respaldo: Simétrica (dos respaldos idénticos)
Incluido en el suministro: Las patas de bañera se suministran de serie.
Información técnica: **El desagüe y rebose específico para el modelo de Villeroy & Boch no está incluido y se debe encargar junto con la bañera.** El desagüe siempre es del mismo color que la bañera.
No se pueden efectuar agujeros para grifos en una longitud de 390 mm en el centro de lado más largo.
Cerámica de sanitarios a juego: Loop & Friends
Gama de grifería a juego: Loop & Friends

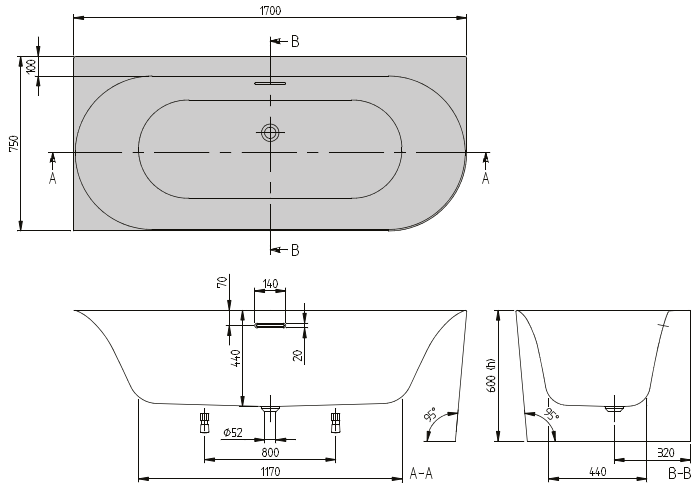

h = Altura de montaje (mín - máx)	
Bañera	600
Bañera incl. faldón	600
Sistema de hidro-masaje	600

Número de artículo	Descripción	Dimensión LxAn	Medida del fondo LxAn	Profun-didad	Contenido (L) incl. 1 Pers	Peso kg	01	RW	pza./ pal.
UBA 170 LOF 9CL00V-XX	Loop & Friends, de pared, modelo de esquina, izquierda, de una pieza	1700 x 750	1170 x 440	440	138	47	1.865,-	2.606,-	1

Accesorios para bañeras (opcional)

Número de artículo	Descripción	Precios
UPCON0141	Entrada de agua, plástico, Integrada en el rebose, caudal máximo de agua: 20 l/min	112,-
UCCON0963	Dispositivo antivacío, incl. conexiones	328,-
U90959001	Válvula de desagüe y rebosadero (desagüe blanco, rebosadero blanco)	210,-
U90959061	Válvula de desagüe y rebosadero (desagüe blanco, rebosadero cromado)	210,-
U90959033	Válvula de desagüe y rebosadero (desagüe blanco, rebosadero Black Matt)	210,-
U909591RW	Válvula de desagüe y rebosadero (desagüe Stone White, rebosadero Stone White)	210,-
U90959161	Válvula de desagüe y rebosadero (desagüe Stone White, rebosadero cromado)	210,-
U90959133	Válvula de desagüe y rebosadero (desagüe Stone White, rebosadero Black Matt)	210,-
U906100LK	Cojín multifunción, espuma, 240 x 150 x 50 mm, Bali	139,-
U906100LL	Cojín multifunción, espuma, 240 x 150 x 50 mm, Peru	139,-
U906100PA	Cojín multifunción, espuma, 240 x 150 x 50 mm, Anthracite	139,-

Sistemas de hidromasajes		Airpools		Hydropools		Combipools		Special Combipool
Número de artículo	Descripción	AE	AC	HE	HC	CE	CC	AP
U_ _ 170 LOF LA 1 V 01	Precio sistema de hidromasaje, incl. bañera	4.495,-	5.153,-	-	-	-	-	-
U_ _ 170 LOF LA 1 V RW	Precio sistema de hidromasaje, incl. bañera	5.237,-	5.895,-	-	-	-	-	-
U_ _ 170 LOF LB 1 V 01	Precio sistema de hidromasaje, incl. bañera, incl. Entrada de agua	4.893,-	5.551,-	-	-	-	-	-
U_ _ 170 LOF LB 1 V RW	Precio sistema de hidromasaje, incl. bañera, incl. Entrada de agua	5.635,-	6.293,-	-	-	-	-	-

Sustituya _ _ en la referencia por el código de hidromasaje.
Otras opciones mediante el formulario de pedido (véase el lado desplegable derecho)

Posición técnica 1

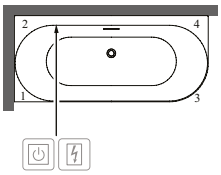

Lado accesible
Caja eléctrica
Control en borde de bañera

XX = Sustituir por el código de los colores
Para más información sobre colores, véase la página al comienzo del capítulo.
Para más información sobre los sistemas de hidromasaje, véase la página 708.

LOOP & FRIENDS OVAL (De pared, instalación a la izquierda 1700 x 750) Acrílico, Colour on Demand

€ sin I.V.A.

Forma del respaldo: Simétrica (dos respaldos idénticos)
Incluido en el suministro: Las patas de bañera se suministran de serie.
Información técnica: **El desagüe y rebose específico para el modelo de Villeroy & Boch no está incluido y se debe encargar junto con la bañera.** El desagüe siempre es del mismo color que la bañera.
No se pueden efectuar agujeros para grifos en una longitud de 390 mm en el centro de lado más largo.
Sistemas de hidromasaje posibles a demanda
Cerámica de sanitarios a juego: Loop & Friends
Gama de grifería a juego: Loop & Friends



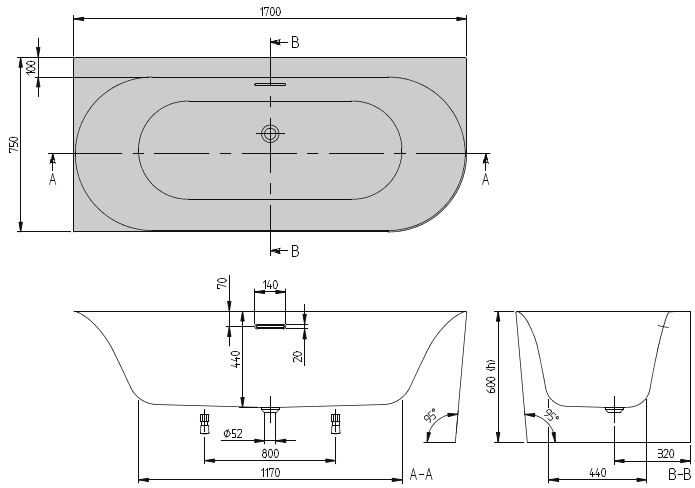

h = Altura de montaje (mín - máx)	
Bañera	600
Bañera incl. faldón	600
Sistema de hidro-masaje	600

Número de artículo	Descripción	Dimensión LxAn	Medida del fondo LxAn	Profun-didad	Contenido (L) incl. 1 Pers	Peso kg	01	RW	pza./ pal.
UBA 170 LOF 9CLBCV-XX	Loop & Friends, de pared, modelo de esquina, izquierda, de una pieza, Colour on Demand	1700 x 750	1170 x 440	440	138	47	2.668,-	3.410,-	1

Accesorios para bañeras (opcional)

Número de artículo	Descripción	Precios
UPCON0141	Entrada de agua, plástico, Integrada en el rebose, caudal máximo de agua: 20 l/min	112,-
UCCON0963	Dispositivo antivacío, incl. conexiones	328,-
U90959001	Válvula de desagüe y rebosadero (desagüe blanco, rebosadero blanco)	210,-
U90959061	Válvula de desagüe y rebosadero (desagüe blanco, rebosadero cromado)	210,-
U90959033	Válvula de desagüe y rebosadero (desagüe blanco, rebosadero Black Matt)	210,-
U909591RW	Válvula de desagüe y rebosadero (desagüe Stone White, rebosadero Stone White)	210,-
U90959161	Válvula de desagüe y rebosadero (desagüe Stone White, rebosadero cromado)	210,-
U90959133	Válvula de desagüe y rebosadero (desagüe Stone White, rebosadero Black Matt)	210,-
U906100LK	Cojín multifunción, espuma, 240 x 150 x 50 mm, Bali	139,-
U906100LL	Cojín multifunción, espuma, 240 x 150 x 50 mm, Peru	139,-
U906100PA	Cojín multifunción, espuma, 240 x 150 x 50 mm, Anthracite	139,-

XX = Sustituir por el código de los colores
Para más información sobre colores, véase la página al comienzo del capítulo.
Para más información sobre los sistemas de hidromasaje, véase la página 708.

OBERON (Rectangular 1600 x 750) Quaryl®

€ sin I.V.A.

Forma del respaldo: Asimétrica (respaldos no idénticos)
Incluido en el suministro: Patas de bañera incluidas (autoadhesivas), regulables de 130 – 180 mm
No incluido en el suministro: Accesorio necesario: Válvula de desagüe y rebosadero prolongado.
Información técnica: Rebosadero posible en 3 lados. La sierra de calar (para la perforación del orificio de rebosadero) está incluida en el suministro. En las bañeras de hidromasaje, el rebosadero va situado en el lado técnico.
Precio del sistema de hidromasaje en color Stone White (RW) a demanda.



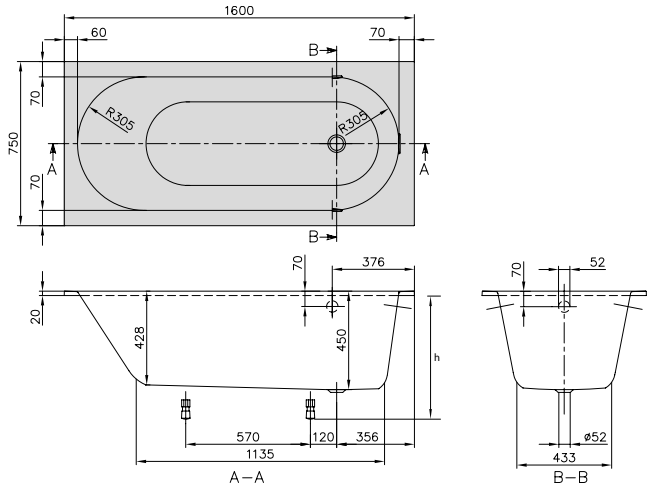

h = Altura de montaje (mín - máx)	
Bañera	585 - 635
Sistema de hidromasaje	610 - 650

Número de artículo	Descripción	Dimensión LxAn	Medida del fondo LxAn	Profundidad	Contenido (L) incl. 1 Pers	Peso kg	01	RW	pza./ pal.
UBQ 160 OBE 2V-XX	Oberon	1600 x 750	1140 x 430	450	125	35,4	1.136,-	1.364,-	8

Accesorios para bañeras (opcional)

Número de artículo	Descripción	Precios
UCCON0963	Dispositivo antivacío, incl. conexiones	328,-
U90170061	Asas, 1 juego = 2 piezas, Chrome	306,-
U906100LK	Cojín multifunción, espuma, 240 x 150 x 50 mm, Bali	139,-
U906100LL	Cojín multifunción, espuma, 240 x 150 x 50 mm, Peru	139,-
U906100PA	Cojín multifunción, espuma, 240 x 150 x 50 mm, Anthracite	139,-
U90960461	Combinación de desagüe y rebosadero, Chrome	257,-
U909604-01	Combinación de desagüe y rebosadero, blanco (alpino) **(NOVEDAD)**	257,-
U909604-33	Combinación de desagüe y rebosadero, Black Matt **(NOVEDAD)**	257,-
U90960361	Desagüe y rebose con entrada de agua, Chrome	564,-
U909603-01	Desagüe y rebose con entrada de agua, blanco (alpino) **(NOVEDAD)**	564,-
U909603-33	Desagüe y rebose con entrada de agua, Black Matt **(NOVEDAD)**	564,-

Sistemas de hidromasajes		Airpools		Hydropools		Combipools		Special Combipool
Número de artículo	Descripción	AE	AC	HE	HC	CE	CC	AP
U_ _ 160 OBE 2A ½ V 01	Precio sistema de hidromasaje, incl. bañera	3.766,-	4.425,-	4.031,-	5.476,-	5.213,-	6.133,-	10.736,-
U_ _ 160 OBE 2B ½ V 01	Precio sistema de hidromasaje, incl. bañera, incl. Multiplex Trio	4.330,-	4.989,-	4.594,-	6.040,-	5.777,-	6.697,-	11.299,-

Sustituya _ _ en la referencia por el código de hidromasaje.
Sustituya 1/2 en la referencia con la posición técnica deseada (1 = posición técnica 1, 2 = posición técnica 2). Los eyectores para la espalda están en el lado de los elementos técnicos.
Otras opciones mediante el formulario de pedido (véase el lado desplegable derecho)

Posición técnica 1

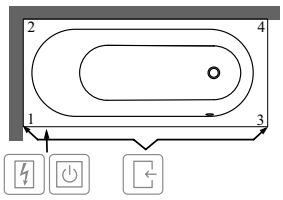

Posición técnica 2

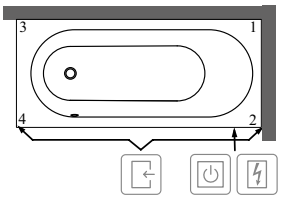

Lado accesible
Caja eléctrica
Control en borde de bañera

XX = Sustituir por el código de los colores
Para más información sobre colores, véase la página al comienzo del capítulo.
Para más información sobre los sistemas de hidromasaje, véase la página 708.

OBERON (Rectangular 1700 x 700) Quaryl®

€ sin I.V.A.

Forma del respaldo: Asimétrica (respaldos no idénticos)
Incluido en el suministro: Patas de bañera incluidas (autoadhesivas), regulables de 130 – 180 mm
No incluido en el suministro: Accesorio necesario: Válvula de desagüe y rebosadero prolongado.
Información técnica: Rebosadero posible en 3 lados. La sierra de calar (para la perforación del orificio de rebosadero) está incluida en el suministro. En las bañeras de hidromasaje, el rebosadero va situado en el lado técnico.
Precio del sistema de hidromasaje en color Stone White (RW) a demanda.



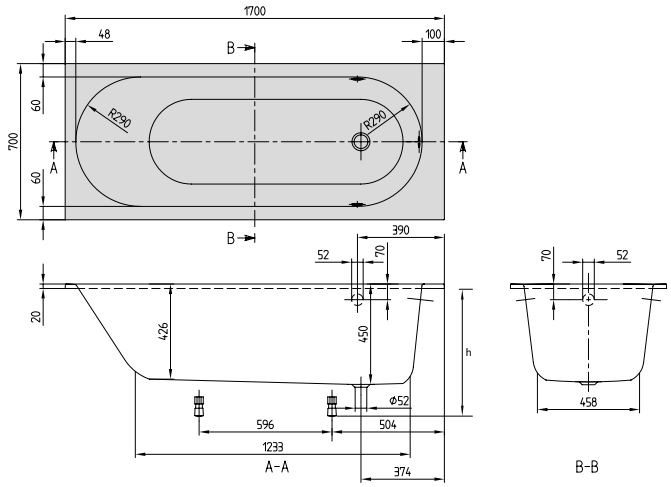

h = Altura de montaje (mín - máx)	
Bañera	585 - 635
Sistema de hidromasaje	610 - 650

Número de artículo	Descripción	Dimensión LxAn	Medida del fondo LxAn	Profundidad	Contenido (L) incl. 1 Pers	Peso kg	01	RW	pza./ pal.
UBQ 177 OBE 2V-XX	Oberon	1700 x 700	1230 x 460	450	135	39,2	1.242,-	1.491,-	8

Accesorios para bañeras (opcional)

Número de artículo	Descripción	Precios
UCCON0963	Dispositivo antivacío, incl. conexiones	328,-
U90170061	Asas, 1 juego = 2 piezas, Chrome	306,-
U90960461	Combinación de desagüe y rebosadero, Chrome	257,-
U909604-01	Combinación de desagüe y rebosadero, blanco (alpino) **(NOVEDAD)**	257,-
U909604-33	Combinación de desagüe y rebosadero, Black Matt **(NOVEDAD)**	257,-
U90960361	Desagüe y rebose con entrada de agua, Chrome	564,-
U909603-01	Desagüe y rebose con entrada de agua, blanco (alpino) **(NOVEDAD)**	564,-
U909603-33	Desagüe y rebose con entrada de agua, Black Matt **(NOVEDAD)**	564,-
U906100LK	Cojín multifunción, espuma, 240 x 150 x 50 mm, Bali	139,-
U906100LL	Cojín multifunción, espuma, 240 x 150 x 50 mm, Peru	139,-
U906100PA	Cojín multifunción, espuma, 240 x 150 x 50 mm, Anthracite	139,-

Sistemas de hidromasajes		Airpools		Hydropools		Combipools		Special Combipool
Número de artículo	Descripción	AE	AC	HE	HC	CE	CC	AP
U_ _ 177 OBE 2A ½ V 01	Precio sistema de hidromasaje, incl. bañera	3.872,-	4.531,-	4.137,-	5.582,-	5.319,-	6.239,-	10.842,-
U_ _ 177 OBE 2B ½ V 01	Precio sistema de hidromasaje, incl. bañera, incl. Multiplex Trio	4.436,-	5.095,-	4.700,-	6.146,-	5.883,-	6.803,-	11.405,-
En los siguientes sistemas de hidromasaje el sistema técnico sobresale.								
Posición técnica 1	Lado 1-3	-	-	-	-	-	-	+30
	Lado 2-4	-	-	-	-	-	-	+30
Posición técnica 2	Lado 1-3	-	-	-	-	-	-	+30
	Lado 2-4	-	-	-	-	-	-	+30

Sustituya _ _ en la referencia por el código de hidromasaje.
Sustituya 1/2 en la referencia con la posición técnica deseada (1 = posición técnica 1, 2 = posición técnica 2). Los eyectores para la espalda están en el lado de los elementos técnicos.
Otras opciones mediante el formulario de pedido (véase el lado desplegable derecho)

Posición técnica 1

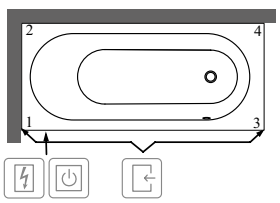

Posición técnica 2

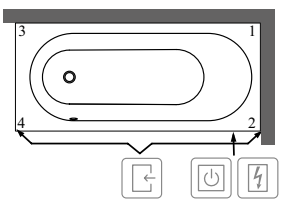

Lado accesible
Caja eléctrica
Control en borde de bañera

XX = Sustituir por el código de los colores
Para más información sobre colores, véase la página al comienzo del capítulo.
Para más información sobre los sistemas de hidromasaje, véase la página 708.

OBERON (Rectangular 1700 x 750) Quaryl®

€ sin I.V.A.

Forma del respaldo: Asimétrica (respaldos no idénticos)
Incluido en el suministro: Patas de bañera incluidas (autoadhesivas), regulables de 130 – 180 mm
No incluido en el suministro: Accesorio necesario: Válvula de desagüe y rebosadero prolongado.
Información técnica: Rebosadero posible en 3 lados. La sierra de calar (para la perforación del orificio de rebosadero) está incluida en el suministro. En las bañeras de hidromasaje, el rebosadero va situado en el lado técnico.
Precio del sistema de hidromasaje en color Stone White (RW) a demanda.



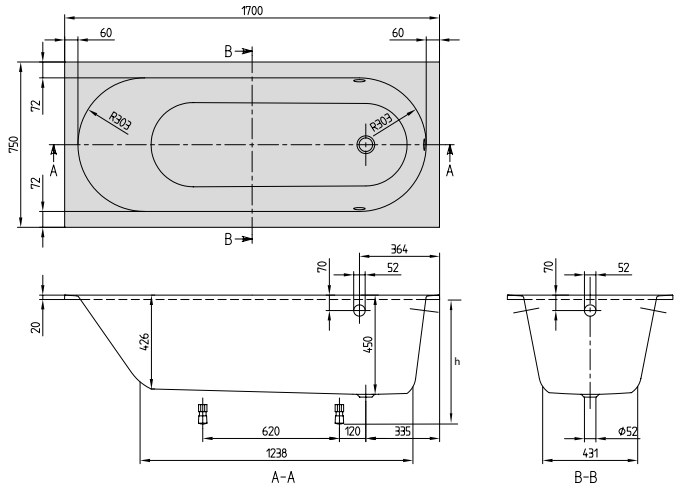

h = Altura de montaje (mín - máx)	
Bañera	585 - 635
Sistema de hidromasaje	610 - 650

Número de artículo	Descripción	Dimensión LxAn	Medida del fondo LxAn	Profundidad	Contenido (L) incl. 1 Pers	Peso kg	01	RW	pza./ pal.
UBQ 170 OBE 2V-XX	Oberon	1700 x 750	1240 x 440	450	135	41,5	1.145,-	1.373,-	8

Accesorios para bañeras (opcional)

Número de artículo	Descripción	Precios
UCCON0963	Dispositivo antivacío, incl. conexiones	328,-
U90170061	Asas, 1 juego = 2 piezas, Chrome	306,-
U90960461	Combinación de desagüe y rebosadero, Chrome	257,-
U909604-01	Combinación de desagüe y rebosadero, blanco (alpino) **(NOVEDAD)**	257,-
U909604-33	Combinación de desagüe y rebosadero, Black Matt **(NOVEDAD)**	257,-
U90960361	Desagüe y rebose con entrada de agua, Chrome	564,-
U909603-01	Desagüe y rebose con entrada de agua, blanco (alpino) **(NOVEDAD)**	564,-
U909603-33	Desagüe y rebose con entrada de agua, Black Matt **(NOVEDAD)**	564,-
U906100LK	Cojín multifunción, espuma, 240 x 150 x 50 mm, Bali	139,-
U906100LL	Cojín multifunción, espuma, 240 x 150 x 50 mm, Peru	139,-
U906100PA	Cojín multifunción, espuma, 240 x 150 x 50 mm, Anthracite	139,-

Sistemas de hidromasajes		Airpools		Hydropools		Combipools		Special Combipool
Número de artículo	**Descripción**	**AE**	**AC**	**HE**	**HC**	**CE**	**CC**	**AP**
U_ _ 170 OBE 2A ½ V 01	Precio sistema de hidromasaje, incl. bañera	3.775,-	4.434,-	4.040,-	5.486,-	5.222,-	6.142,-	10.745,-
U_ _ 170 OBE 2B ½ V 01	Precio sistema de hidromasaje, incl. bañera, incl. Multiplex Trio	4.339,-	4.998,-	4.604,-	6.049,-	5.786,-	6.706,-	11.309,-
En los siguientes sistemas de hidromasaje el sistema técnico sobresale.								
Posición técnica 1	Lado 1-3	-	-	-	-	-	-	+10
	Lado 2-4	-	-	-	-	-	-	+10
	Lado 3-4	-	-	-	-	-	-	+20
Posición técnica 2	Lado 1-3	-	-	-	-	-	-	+10
	Lado 2-4	-	-	-	-	-	-	+10
	Lado 3-4	-	-	-	-	-	-	+20

Sustituya _ _ en la referencia por el código de hidromasaje.
Sustituya 1/2 en la referencia con la posición técnica deseada (1 = posición técnica 1, 2 = posición técnica 2). Los eyectores para la espalda están en el lado de los elementos técnicos.
Otras opciones mediante el formulario de pedido (véase el lado desplegable derecho)

Posición técnica 1

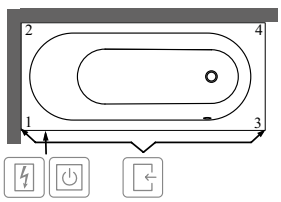

Posición técnica 2

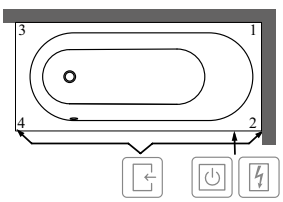

Lado accesible
Caja eléctrica
Control en borde de bañera

XX = Sustituir por el código de los colores
Para más información sobre colores, véase la página al comienzo del capítulo.
Para más información sobre los sistemas de hidromasaje, véase la página 708.

OBERON (Rectangular 1800 x 800) Quaryl®

€ sin I.V.A.

Forma del respaldo: Asimétrica (respaldos no idénticos)
Incluido en el suministro: Patas de bañera incluidas (autoadhesivas), regulables de 130 – 180 mm
No incluido en el suministro: Accesorio necesario: Válvula de desagüe y rebosadero prolongado.
Información técnica: Rebosadero posible en 3 lados. La sierra de calar (para la perforación del orificio de rebosadero) está incluida en el suministro. En las bañeras de hidromasaje, el rebosadero va situado en el lado técnico.
Precio del sistema de hidromasaje en color Stone White (RW) a demanda.



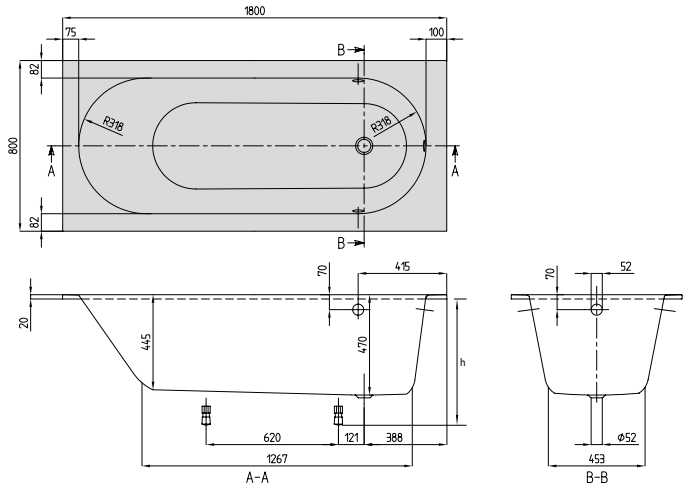

h = Altura de montaje (mín - máx)	
Bañera	605 - 655
Sistema de hidromasaje	630 - 670

Número de artículo	Descripción	Dimensión LxAn	Medida del fondo LxAn	Profundidad	Contenido (L) incl. 1 Pers	Peso kg	01	RW	pza./ pal.
UBQ 180 OBE 2V-XX	Oberon	1800 x 800	1270 x 460	470	175	43,2	1.400,-	1.680,-	8

Accesorios para bañeras (opcional)

Número de artículo	Descripción	Precios
UCCON0963	Dispositivo antivacío, incl. conexiones	328,-
U90170061	Asas, 1 juego = 2 piezas, Chrome	306,-
U90960461	Combinación de desagüe y rebosadero, Chrome	257,-
U909604-01	Combinación de desagüe y rebosadero, blanco (alpino) **(NOVEDAD)**	257,-
U909604-33	Combinación de desagüe y rebosadero, Black Matt **(NOVEDAD)**	257,-
U90960361	Desagüe y rebose con entrada de agua, Chrome	564,-
U909603-01	Desagüe y rebose con entrada de agua, blanco (alpino) **(NOVEDAD)**	564,-
U909603-33	Desagüe y rebose con entrada de agua, Black Matt **(NOVEDAD)**	564,-
U906100LK	Cojín multifunción, espuma, 240 x 150 x 50 mm, Bali	139,-
U906100LL	Cojín multifunción, espuma, 240 x 150 x 50 mm, Peru	139,-
U906100PA	Cojín multifunción, espuma, 240 x 150 x 50 mm, Anthracite	139,-

Sistemas de hidromasajes		Airpools		Hydropools		Combipools		Special Combipool
Número de artículo	Descripción	AE	AC	HE	HC	CE	CC	AP
U_ _ 180 OBE 2A ½ V 01	Precio sistema de hidromasaje, incl. bañera	4.031,-	4.689,-	4.295,-	5.741,-	5.477,-	6.397,-	11.000,-
U_ _ 180 OBE 2B ½ V 01	Precio sistema de hidromasaje, incl. bañera, incl. Multiplex Trio	4.594,-	5.253,-	4.859,-	6.305,-	6.041,-	6.961,-	11.564,-

Sustituya _ _ en la referencia por el código de hidromasaje.
Sustituya 1/2 en la referencia con la posición técnica deseada (1 = posición técnica 1, 2 = posición técnica 2). Los eyectores para la espalda están en el lado de los elementos técnicos.
Otras opciones mediante el formulario de pedido (véase el lado desplegable derecho)

Posición técnica 1

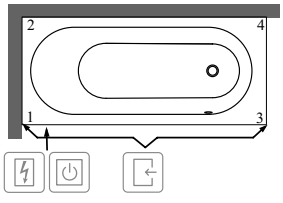

Posición técnica 2

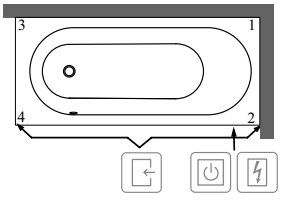

Lado accesible
Caja eléctrica
Control en borde de bañera

XX = Sustituir por el código de los colores
Para más información sobre colores, véase la página al comienzo del capítulo.
Para más información sobre los sistemas de hidromasaje, véase la página 708.

OBERON (Rectangular 1900 x 900) Quaryl®

€ sin I.V.A.

Forma del respaldo: Asimétrica (respaldos no idénticos)
Incluido en el suministro: Patas de bañera incluidas (autoadhesivas), regulables de 130 – 180 mm
No incluido en el suministro: Accesorio necesario: Válvula de desagüe y rebosadero prolongado.
Información técnica: **Precio del sistema de hidromasaje en color Stone White (RW) a demanda.**



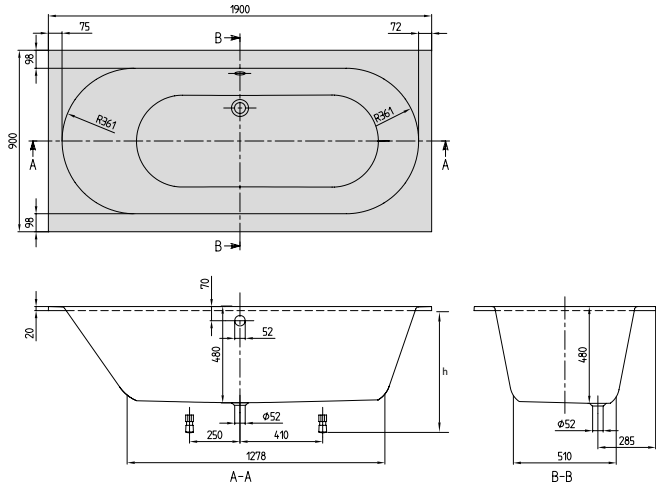

h = Altura de montaje (mín - máx)	
Bañera	615 - 665
Sistema de hidromasaje	640 - 670

Número de artículo	Descripción	Dimensión LxAn	Medida del fondo LxAn	Profundidad	Contenido (L) incl. 1 Pers	Peso kg	01	RW	pza./ pal.
UBQ 199 OBE 2V-XX	Oberon	1900 x 900	1280 x 510	480	218	46	1.605,-	1.925,-	8

Accesorios para bañeras (opcional)

Número de artículo	Descripción	Precios
UCCON0963	Dispositivo antivacío, incl. conexiones	328,-
U90170061	Asas, 1 juego = 2 piezas, Chrome	306,-
U90960461	Combinación de desagüe y rebosadero, Chrome	257,-
U909604-01	Combinación de desagüe y rebosadero, blanco (alpino) **(NOVEDAD)**	257,-
U909604-33	Combinación de desagüe y rebosadero, Black Matt **(NOVEDAD)**	257,-
U90960361	Desagüe y rebose con entrada de agua, Chrome	564,-
U909603-01	Desagüe y rebose con entrada de agua, blanco (alpino) **(NOVEDAD)**	564,-
U909603-33	Desagüe y rebose con entrada de agua, Black Matt **(NOVEDAD)**	564,-
U906100LK	Cojín multifunción, espuma, 240 x 150 x 50 mm, Bali	139,-
U906100LL	Cojín multifunción, espuma, 240 x 150 x 50 mm, Peru	139,-
U906100PA	Cojín multifunción, espuma, 240 x 150 x 50 mm, Anthracite	139,-

Sistemas de hidromasajes		Airpools		Hydropools		Combipools		Special Combipool
Número de artículo	Descripción	AE	AC	HE	HC	CE	CC	AP
U_ _ 199 OBE 2A ½ V 01	Precio sistema de hidromasaje, incl. bañera	4.235,-	4.894,-	4.500,-	5.946,-	5.682,-	6.602,-	11.205,-
U_ _ 199 OBE 2B ½ V 01	Precio sistema de hidromasaje, incl. bañera, incl. Multiplex Trio	4.799,-	5.458,-	5.064,-	6.509,-	6.246,-	7.166,-	11.769,-

Sustituya _ _ en la referencia por el código de hidromasaje.
Sustituya 1/2 en la referencia con la posición técnica deseada (1 = posición técnica 1, 2 = posición técnica 2). Los eyectores para la espalda están en el lado de los elementos técnicos.
Otras opciones mediante el formulario de pedido (véase el lado desplegable derecho)

Posición técnica 1

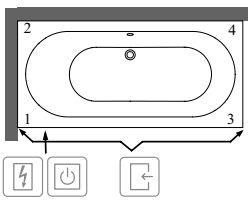

Posición técnica 2

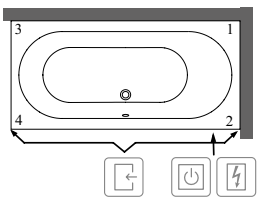

Lado accesible
Caja eléctrica
Control en borde de bañera

XX = Sustituir por el código de los colores
Para más información sobre colores, véase la página al comienzo del capítulo.
Para más información sobre los sistemas de hidromasaje, véase la página 708.

OBERON 2.0 (Rectangular 1700 x 750) Quaryl®

€ sin I.V.A.

Forma del respaldo: Simétrica (dos respaldos idénticos)

Incluido en el suministro: Desagüe y rebose a juego suministrados de serie (cromado + blanco).
Para las bañeras de color RW, los elementos de desagüe/rebose se suministran en Chrome y White.
Si se elige la entrada de agua en Negro mate (33) o en Blanco Stone (RW), la tapa del desagüe se suministra en el mismo color.
Patas de bañera incluidas (autoadhesivas), regulables de 130 – 180 mm

Información técnica: **Precio del sistema de hidromasaje en color Stone White (RW) a demanda.**



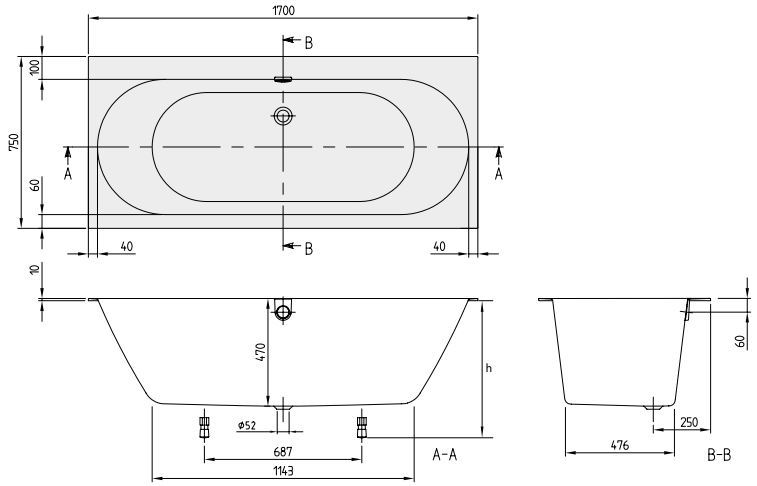

h = Altura de montaje (mín - máx)	
Bañera	605 - 645
Sistema de hidromasaje	638 - 651

Número de artículo	Descripción	Dimensión LxAn	Medida del fondo LxAn	Profundidad	Contenido (L) incl. 1 Pers	Peso kg	01	RW	pza./ pal.
UBQ 170 OBR 2DV-XX	Oberon 2.0	1700 x 750	1143 x 476	470	168	41,6	1.194,-	1.429,-	8

Accesorios para bañeras (opcional)

Número de artículo	Descripción	Precios
UCCON0963	Dispositivo antivacío, incl. conexiones	328,-
U90170061	Asas, 1 juego = 2 piezas, Chrome	306,-
UPCON0136	Entrada de agua, plástico, Integrada en el rebose, caudal máximo de agua: 20 l/min, chapado en cromo y White	398,-
UPCON0136-RW	Entrada de agua, plástico, Integrada en el rebose, caudal máximo de agua: 20 l/min, Stone White	398,-
UPCON0136-33	Entrada de agua, plástico, Integrada en el rebose, caudal máximo de agua: 20 l/min, Black Matt	398,-
U909570RW	Rebosadero y tapa de desagüe, Stone White	125,-
U90957033	Rebosadero y tapa de desagüe, Black Matt	125,-
U906100LK	Cojín multifunción, espuma, 240 x 150 x 50 mm, Bali	139,-
U906100LL	Cojín multifunción, espuma, 240 x 150 x 50 mm, Peru	139,-
U906100PA	Cojín multifunción, espuma, 240 x 150 x 50 mm, Anthracite	139,-

Sistemas de hidromasajes		Airpools		Hydropools		Combipools		Special Combipool
Número de artículo	Descripción	AE	AC	HE	HC	CE	CC	AP
U_ _ 170 OBR 2A ½ V 01	Precio sistema de hidromasaje, incl. bañera	3.824,-	4.482,-	4.088,-	5.534,-	5.271,-	6.190,-	10.793,-
U_ _ 170 OBR 2B ½ V 01	Precio sistema de hidromasaje, incl. bañera, incl. Entrada de agua	4.222,-	4.881,-	4.486,-	5.932,-	5.669,-	6.589,-	11.191,-
En los siguientes sistemas de hidromasaje el sistema técnico sobresale.								
Posición técnica 1	Lado 1-3	-	-	-	-	-	-	+10
	Lado 3-4	-	-	-	-	-	-	+30
Posición técnica 2	Lado 1-2	-	-	-	-	-	-	+30
	Lado 1-3	-	-	-	-	-	-	+10

Sustituya _ _ en la referencia por el código de hidromasaje.
Sustituya 1/2 en la referencia con la posición técnica deseada (1 = posición técnica 1, 2 = posición técnica 2). Los eyectores para la espalda están en el lado de los elementos técnicos.
Otras opciones mediante el formulario de pedido (véase el lado desplegable derecho)

Posición técnica 1

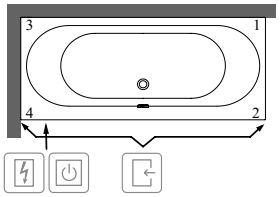

Posición técnica 2

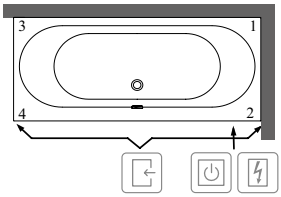

Lado accesible

Caja eléctrica

Control en borde de bañera

XX = Sustituir por el código de los colores
Para más información sobre colores, véase la página al comienzo del capítulo.
Para más información sobre los sistemas de hidromasaje, véase la página 708.

OBERON 2.0 (Rectangular 1800 x 800) Quaryl®

€ sin I.V.A.

Forma del respaldo: Simétrica (dos respaldos idénticos)

Incluido en el suministro: Desagüe y rebose a juego suministrados de serie (cromado + blanco).
Para las bañeras de color RW, los elementos de desagüe/rebose se suministran en Chrome y White.
Si se elige la entrada de agua en Negro mate (33) o en Blanco Stone (RW), la tapa del desagüe se suministra en el mismo color.
Patas de bañera incluidas (autoadhesivas), regulables de 130 – 180 mm

Información técnica: **Precio del sistema de hidromasaje en color Stone White (RW) a demanda.**



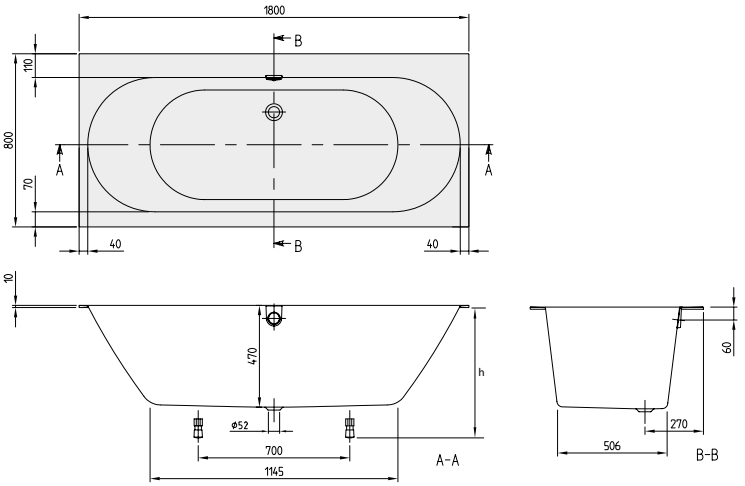

h = Altura de montaje (mín - máx)	
Bañera	605 - 645
Sistema de hidro-masaje	638 - 651

Número de artículo	Descripción	Dimensión LxAn	Medida del fondo LxAn	Profun-didad	Contenido (L) incl. 1 Pers	Peso kg	01	RW	pza./ pal.
UBQ 180 OBR 2DV-XX	Oberon 2.0	1800 x 800	1145 x 506	470	190	45,2	1.432,-	1.719,-	8

Accesorios para bañeras (opcional)

Número de artículo	Descripción	Precios
UCCON0963	Dispositivo antivacío, incl. conexiones	328,-
U90170061	Asas, 1 juego = 2 piezas, Chrome	306,-
UPCON0136	Entrada de agua, plástico, Integrada en el rebose, caudal máximo de agua: 20 l/min, chapado en cromo y White	398,-
UPCON0136-RW	Entrada de agua, plástico, Integrada en el rebose, caudal máximo de agua: 20 l/min, Stone White	398,-
UPCON0136-33	Entrada de agua, plástico, Integrada en el rebose, caudal máximo de agua: 20 l/min, Black Matt	398,-
U909570RW	Rebosadero y tapa de desagüe, Stone White	125,-
U90957033	Rebosadero y tapa de desagüe, Black Matt	125,-
U906100LK	Cojín multifunción, espuma, 240 x 150 x 50 mm, Bali	139,-
U906100LL	Cojín multifunción, espuma, 240 x 150 x 50 mm, Peru	139,-
U906100PA	Cojín multifunción, espuma, 240 x 150 x 50 mm, Anthracite	139,-

Sistemas de hidromasajes		Airpools		Hydropools		Combipools		Special Combipool
Número de artículo	Descripción	AE	AC	HE	HC	CE	CC	AP
U_ _ 180 OBR 2A ½ V 01	Precio sistema de hidromasaje, incl. bañera	4.062,-	4.721,-	4.327,-	5.773,-	5.509,-	6.429,-	11.032,-
U_ _ 180 OBR 2B ½ V 01	Precio sistema de hidromasaje, incl. bañera, incl. Entrada de agua	4.461,-	5.119,-	4.725,-	6.171,-	5.907,-	6.827,-	11.430,-
En los siguientes sistemas de hidromasaje el sistema técnico sobresale.								
Posición técnica 1	Lado 1-3	-	-	-	-	-	-	+10
	Lado 3-4	-	-	-	-	-	-	+20
Posición técnica 2	Lado 1-2	-	-	-	-	-	-	+20
	Lado 1-3	-	-	-	-	-	-	+10

Sustituya _ _ en la referencia por el código de hidromasaje.
Sustituya 1/2 en la referencia con la posición técnica deseada (1 = posición técnica 1, 2 = posición técnica 2). Los eyectores para la espalda están en el lado de los elementos técnicos.
Otras opciones mediante el formulario de pedido (véase el lado desplegable derecho)

Posición técnica 1

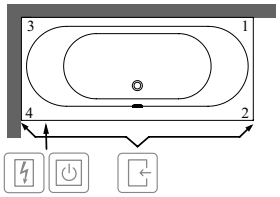

Posición técnica 2

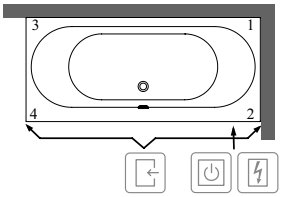

Lado accesible

Caja eléctrica

Control en borde de bañera

XX = Sustituir por el código de los colores
Para más información sobre colores, véase la página al comienzo del capítulo.
Para más información sobre los sistemas de hidromasaje, véase la página 708.

OBERON 2.0 (Rectangular 1800 x 800) Quaryl®

€ sin I.V.A.

Forma del respaldo: Asimétrica (respaldos no idénticos)

Incluido en el suministro: Desagüe y rebose a juego suministrados de serie (cromado + blanco).
Para las bañeras de color RW, los elementos de desagüe/rebose se suministran en Chrome y White.
Si se elige la entrada de agua en Negro mate (33) o en Blanco Stone (RW), la tapa del desagüe se suministra en el mismo color.
Patas de bañera incluidas (autoadhesivas), regulables de 130 – 180 mm

Información técnica: **Precio del sistema de hidromasaje en color Stone White (RW) a demanda.**



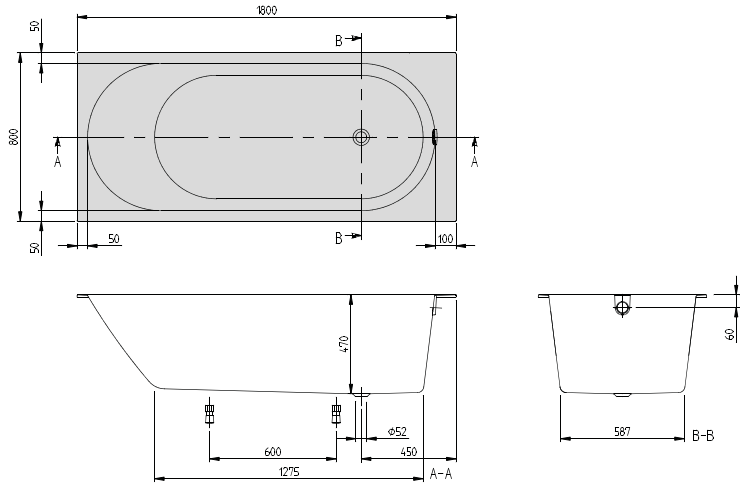

h = Altura de montaje (mín - máx)	
Bañera	605 - 655
Sistema de hidro-masaje	630 - 670

Número de artículo	Descripción	Dimensión LxAn	Medida del fondo LxAn	Profun-didad	Contenido (L) incl. 1 Pers	Peso kg	01	RW	pza./ pal.
UBQ 181 OBR 2DV-XX	Oberon 2.0	1800 x 800	1275 x 587	470	232	48,4	1.432,-	1.740,-	8

Accesorios para bañeras (opcional)

Número de artículo	Descripción	Precios
UCCON0963	Dispositivo antivacío, incl. conexiones	328,-
U90170061	Asas, 1 juego = 2 piezas, Chrome	306,-
UPCON0136	Entrada de agua, plástico, Integrada en el rebose, caudal máximo de agua: 20 l/min, chapado en cromo y White	398,-
UPCON0136-RW	Entrada de agua, plástico, Integrada en el rebose, caudal máximo de agua: 20 l/min, Stone White	398,-
UPCON0136-33	Entrada de agua, plástico, Integrada en el rebose, caudal máximo de agua: 20 l/min, Black Matt	398,-
U909570RW	Rebosadero y tapa de desagüe, Stone White	125,-
U90957033	Rebosadero y tapa de desagüe, Black Matt	125,-
U906100LK	Cojín multifunción, espuma, 240 x 150 x 50 mm, Bali	139,-
U906100LL	Cojín multifunción, espuma, 240 x 150 x 50 mm, Peru	139,-
U906100PA	Cojín multifunción, espuma, 240 x 150 x 50 mm, Anthracite	139,-

Sistemas de hidromasajes		Airpools		Hydropools		Combipools		Special Combipool
Número de artículo	Descripción	AE	AC	HE	HC	CE	CC	AP
U_ _ 181 OBR 2A ½ V 01	Precio sistema de hidromasaje, incl. bañera	4.062,-	4.721,-	4.327,-	5.773,-	5.509,-	6.429,-	11.032,-
U_ _ 181 OBR 2B ½ V 01	Precio sistema de hidromasaje, incl. bañera, incl. Entrada de agua	4.461,-	5.119,-	4.725,-	6.171,-	5.907,-	6.827,-	11.430,-
En los siguientes sistemas de hidromasaje el sistema técnico sobresale.								
Posición técnica 1	Lado 1-3	-	-	-	+10	-	+10	+35
	Lado 2-4	-	-	-	+10	-	+10	+35
Posición técnica 2	Lado 1-3	-	-	-	+10	-	+10	+35
	Lado 2-4	-	-	-	+10	-	+10	+35

Sustituya _ _ en la referencia por el código de hidromasaje.
Sustituya 1/2 en la referencia con la posición técnica deseada (1 = posición técnica 1, 2 = posición técnica 2). Los eyectores para la espalda están en el lado de los elementos técnicos.
Otras opciones mediante el formulario de pedido (véase el lado desplegable derecho)

Posición técnica 1

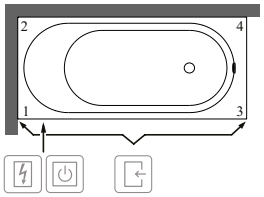

Posición técnica 2

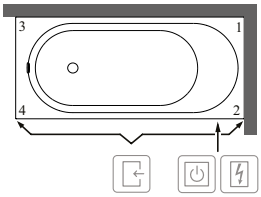

Lado accesible

Caja eléctrica

Control en borde de bañera

XX = Sustituir por el código de los colores
Para más información sobre colores, véase la página al comienzo del capítulo.
Para más información sobre los sistemas de hidromasaje, véase la página 708.

OBERON 2.0 (De pared 1800 x 800) Quaryl®

€ sin I.V.A.

Forma del respaldo: Simétrica (dos respaldos idénticos)

Incluido en el suministro: Desagüe y rebose a juego suministrados de serie (cromado + blanco).
Para las bañeras de color RW, los elementos de desagüe/rebose se suministran en Chrome y White.
Si se elige la entrada de agua en Negro mate (33) o en Blanco Stone (RW), la tapa del desagüe se suministra en el mismo color.

Información técnica: Nota para bañeras con sistema CC Pool: El desagüe se debe encastrar 25 mm en el suelo. La disposición de los eyectores es la misma en la espalda y en los pies. Los eyectores laterales se encuentran exclusivamente en el lado de la pared.



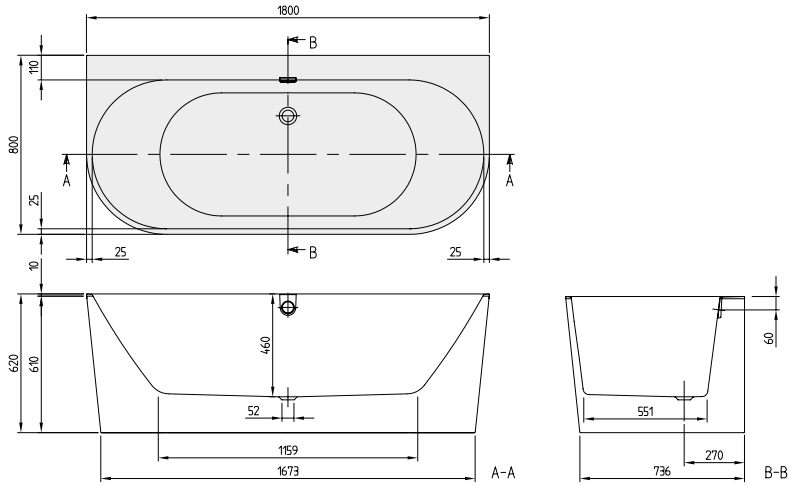

Número de artículo	Descripción	Dimensión LxAn	Medida del fondo LxAn	Profundidad	Contenido (L) incl. 1 Pers	Peso kg	01	RW	pza./ pal.
UBQ 180 OBR 9CD00V-XX	Oberon 2.0, de pared, incl. faldón del color de la bañera (Quaryl®)	1800 x 800	1159 x 551	460	205	102,4	3.748,-	4.496,-	1

Accesorios para bañeras (opcional)

Número de artículo	Descripción	Precios
UCCON0963	Dispositivo antivacío, incl. conexiones	328,-
UPCON0136	Entrada de agua, plástico, Integrada en el rebose, caudal máximo de agua: 20 l/min, chapado en cromo y White	398,-
UPCON0136-RW	Entrada de agua, plástico, Integrada en el rebose, caudal máximo de agua: 20 l/min, Stone White	398,-
UPCON0136-33	Entrada de agua, plástico, Integrada en el rebose, caudal máximo de agua: 20 l/min, Black Matt	398,-
U909570RW	Rebosadero y tapa de desagüe, Stone White	125,-
U90957033	Rebosadero y tapa de desagüe, Black Matt	125,-
U906100LK	Cojín multifunción, espuma, 240 x 150 x 50 mm, Bali	139,-
U906100LL	Cojín multifunción, espuma, 240 x 150 x 50 mm, Peru	139,-
U906100PA	Cojín multifunción, espuma, 240 x 150 x 50 mm, Anthracite	139,-

Sistemas de hidromasajes		Airpools		Hydropools		Combipools		Special Combipool
Número de artículo	Descripción	AE	AC	HE	HC	CE	CC	AP
U_ _ 180 OBR SA ½ V 01	Precio sistema de hidromasaje, incl. bañera	6.378,-	7.036,-	-	-	-	8.744,-	-
U_ _ 180 OBR SA ½ V RW	Precio sistema de hidromasaje, incl. bañera	7.126,-	7.784,-	-	-	-	9.493,-	-
U_ _ 180 OBR SB ½ V 01	Precio sistema de hidromasaje, incl. bañera, incl. Entrada de agua	6.776,-	7.435,-	-	-	-	9.143,-	-
U_ _ 180 OBR SB ½ V RW	Precio sistema de hidromasaje, incl. bañera, incl. Entrada de agua	7.524,-	8.183,-	-	-	-	9.891,-	-

Sustituya _ _ en la referencia por el código de hidromasaje.
Sustituya 1/2 en la referencia con la posición técnica deseada (1 = posición técnica 1, 2 = posición técnica 2). Los eyectores para la espalda están en el lado de los elementos técnicos.
Otras opciones mediante el formulario de pedido (véase el lado desplegable derecho)

Posición técnica 1

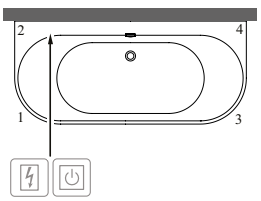

Posición técnica 2

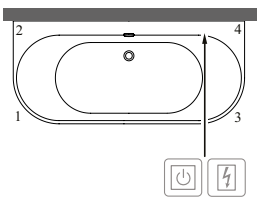

Lado accesible

Caja eléctrica

Control en borde de bañera

XX = Sustituir por el código de los colores
Para más información sobre colores, véase la página al comienzo del capítulo.
Para más información sobre los sistemas de hidromasaje, véase la página 708.

OBERON 2.0 (De pared 1800 x 800) Quaryl®, Colour on Demand

€ sin I.V.A.

Forma del respaldo: Simétrica (dos respaldos idénticos)

Incluido en el suministro: Desagüe y rebose a juego suministrados de serie (cromado + blanco).
Para las bañeras de color RW, los elementos de desagüe/rebose se suministran en Chrome y White.
Si se elige la entrada de agua en Negro mate (33) o en Blanco Stone (RW), la tapa del desagüe se suministra en el mismo color.

Información técnica: **Sistemas de hidromasaje posibles a demanda**
NOVEDAD: Sistema de hidromasaje Combipool Comfort (CC) también disponible.
Nota para bañeras con sistema CC Pool: El desagüe se debe encastrar 25 mm en el suelo. La disposición de los eyectores es la misma en la espalda y en los pies. Los eyectores laterales se encuentran exclusivamente en el lado de la pared.



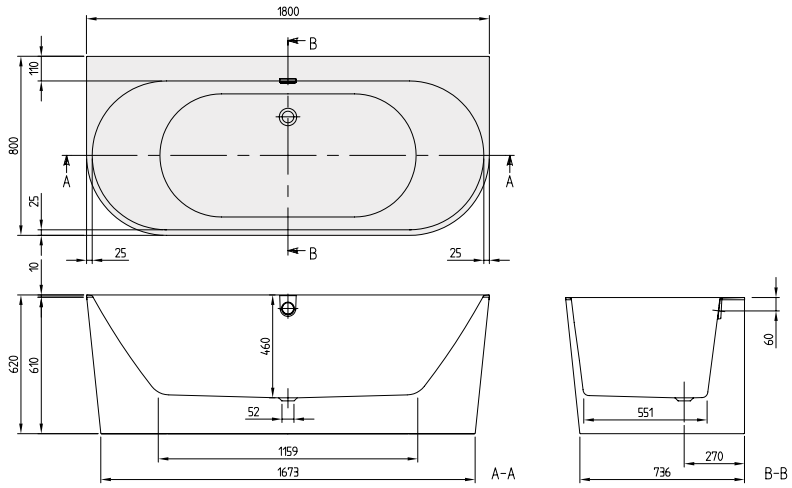

Número de artículo	Descripción	Dimensión LxAn	Medida del fondo LxAn	Profun-didad	Contenido (L) incl. 1 Pers	Peso kg	01	RW	pza./ pal.
UBQ 180 OBR 9CDBCV-XX	Oberon 2.0, de pared, incl. faldón en Colour on Demand (Quaryl®)	1800 x 800	1159 x 551	460	205	102,4	4.522,-	5.272,-	1

Accesorios para bañeras (opcional)

Número de artículo	Descripción	Precios
UCCON0963	Dispositivo antivacío, incl. conexiones	328,-
UPCON0136	Entrada de agua, plástico, Integrada en el rebose, caudal máximo de agua: 20 l/min, chapado en cromo y White	398,-
UPCON0136-RW	Entrada de agua, plástico, Integrada en el rebose, caudal máximo de agua: 20 l/min, Stone White	398,-
UPCON0136-33	Entrada de agua, plástico, Integrada en el rebose, caudal máximo de agua: 20 l/min, Black Matt	398,-
U909570RW	Rebosadero y tapa de desagüe, Stone White	125,-
U90957033	Rebosadero y tapa de desagüe, Black Matt	125,-
U906100LK	Cojín multifunción, espuma, 240 x 150 x 50 mm, Bali	139,-
U906100LL	Cojín multifunción, espuma, 240 x 150 x 50 mm, Peru	139,-
U906100PA	Cojín multifunción, espuma, 240 x 150 x 50 mm, Anthracite	139,-

Producción a medida Colour on Demand: plazo de entrega de 3 semanas. Para ello, es imprescindible que use el **formulario de pedido** que se adjunta a la sección de bañeras en la página 703, para que podamos tramitar el pedido.

XX = Sustituir por el código de los colores
Para más información sobre colores, véase la página al comienzo del capítulo.
Para más información sobre los sistemas de hidromasaje, véase la página 708.

OBERON 2.1 (De pared, instalación a la izquierda 1800 x 800) Quaryl®

€ sin I.V.A.

Forma del respaldo: Simétrica (dos respaldos idénticos)

Incluido en el suministro: Desagüe y rebose a juego suministrados de serie (cromado + blanco).
Para las bañeras de color RW, los elementos de desagüe/rebose se suministran en Chrome y White.
Patas de bañera incluidas (autoadhesivas), regulables de 130 – 180 mm
Si se elige la entrada de agua en Negro mate (33) o en Blanco Stone (RW), la tapa del desagüe se suministra en el mismo color.

Información técnica: Nota para bañeras con sistema CC Pool: El desagüe se debe encastrar 45 mm en el suelo. El sistema CC incluye eyectores posteriores y laterales; los eyectores laterales se encuentran exclusivamente en el lado de la pared.



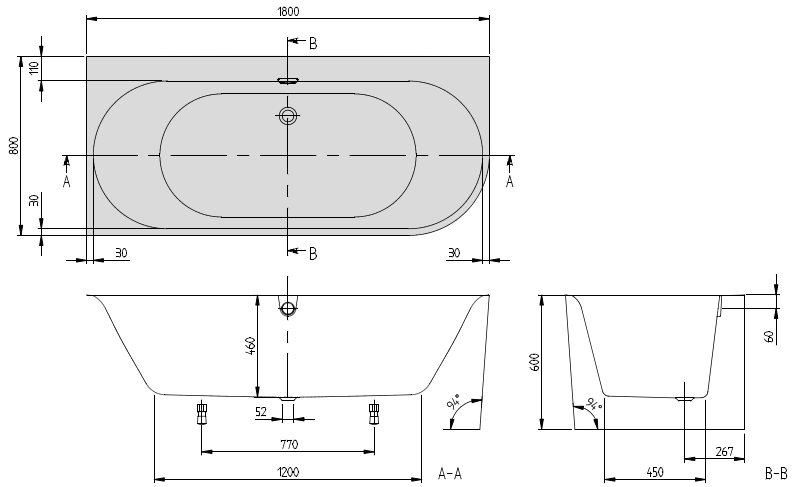

h = Altura de montaje (mín - máx)	
Bañera	600
Bañera incl. faldón	600
Sistema de hidro-masaje	600

Número de artículo	Descripción	Dimensión LxAn	Medida del fondo LxAn	Profun-didad	Contenido (L) incl. 1 Pers	Peso kg	01	RW	pza./ pal.
UBQ 180 OBN 9CL00VD XX	Oberon 2.1, de pared, modelo de esquina, izquierda, de una pieza	1800 x 800	1200 x 460	450	183	82	3.542,-	4.291,-	1

Accesorios para bañeras (opcional)

Número de artículo	Descripción	Precios
UCCON0963	Dispositivo antivacío, incl. conexiones	328,-
UPCON0144	Entrada de agua, plástico, Integrada en el rebose, caudal máximo de agua: 20 l/min, chapado en cromo y White	398,-
UPCON0144-RW	Entrada de agua, plástico, Integrada en el rebose, caudal máximo de agua: 20 l/min, Stone White	398,-
UPCON0144-33	Entrada de agua, plástico, Integrada en el rebose, caudal máximo de agua: 20 l/min, Black Matt	398,-
U909550RW	Rebosadero y tapa de desagüe, Stone White	125,-
U90955033	Rebosadero y tapa de desagüe, Black Matt	125,-
U906100LK	Cojín multifunción, espuma, 240 x 150 x 50 mm, Bali	139,-
U906100LL	Cojín multifunción, espuma, 240 x 150 x 50 mm, Peru	139,-
U906100PA	Cojín multifunción, espuma, 240 x 150 x 50 mm, Anthracite	139,-

Sistemas de hidromasajes		Airpools		Hydropools		Combipools		Special Combipool
Número de artículo	Descripción	AE	AC	HE	HC	CE	CC	AP
U_ _ 180 OBN LA 1 V 01	Precio sistema de hidromasaje, incl. bañera	6.172,-	6.831,-	-	-	-	8.539,-	-
U_ _ 180 OBN LA 1 V RW	Precio sistema de hidromasaje, incl. bañera	6.921,-	7.580,-	-	-	-	9.288,-	-
U_ _ 180 OBN LB 1 V 01	Precio sistema de hidromasaje, incl. bañera, incl. Entrada de agua	6.570,-	7.229,-	-	-	-	8.937,-	-
U_ _ 180 OBN LB 1 V RW	Precio sistema de hidromasaje, incl. bañera, incl. Entrada de agua	7.319,-	7.978,-	-	-	-	9.686,-	-

Sustituya _ _ en la referencia por el código de hidromasaje.

Otras opciones mediante el formulario de pedido (véase el lado desplegable derecho)

Posición técnica 1

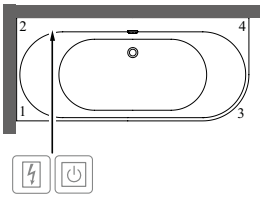

Lado accesible

Caja eléctrica

Control en borde de bañera

XX = Sustituir por el código de los colores
Para más información sobre colores, véase la página al comienzo del capítulo.
Para más información sobre los sistemas de hidromasaje, véase la página 708.

OBERON 2.1 (De pared, instalación a la izquierda 1800 x 800) Quaryl®, Colour on Demand

€ sin I.V.A.

Forma del respaldo: Simétrica (dos respaldos idénticos)

Incluido en el suministro:
Desagüe y rebose a juego suministrados de serie (cromado + blanco).
Para las bañeras de color RW, los elementos de desagüe/rebose se suministran en Chrome y White.
Patas de bañera incluidas (autoadhesivas), regulables de 130 – 180 mm
Si se elige la entrada de agua en Negro mate (33) o en Blanco Stone (RW), la tapa del desagüe se suministra en el mismo color.

Información técnica:
Sistemas de hidromasaje posibles a demanda
NOVEDAD: Sistema de hidromasaje Combipool Comfort (CC) también disponible.
Nota para bañeras con sistema CC Pool: El desagüe se debe encastrar 45 mm en el suelo. El sistema CC incluye eyectores posteriores y laterales; los eyectores laterales se encuentran exclusivamente en el lado de la pared.



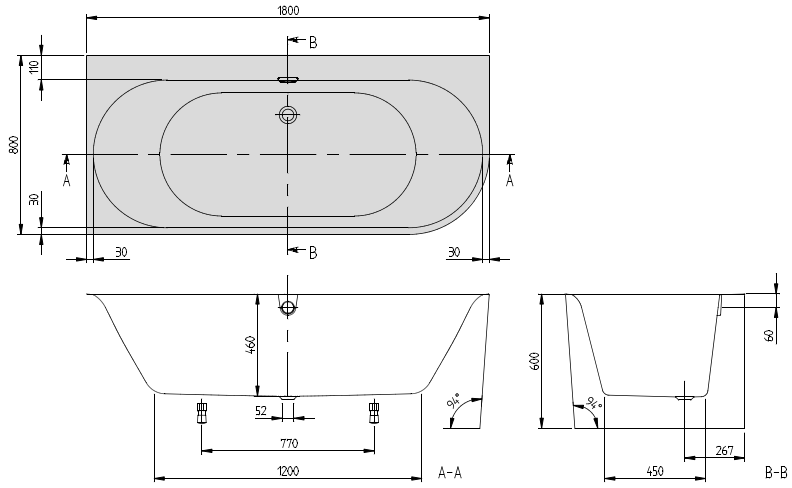

h = Altura de montaje (mín - máx)	
Bañera	600
Bañera incl. faldón	600
Sistema de hidromasaje	600

Número de artículo	Descripción	Dimensión LxAn	Medida del fondo LxAn	Profundidad	Contenido (L) incl. 1 Pers	Peso kg	01	RW	pza./pal.
UBQ 180 OBN 9CLBCVD XX	Oberon 2.1, de pared, modelo de esquina, izquierda, Colour on Demand (Quaryl®), de una pieza	1800 x 800	1200 x 460	460	183	82	4.317,-	5.066,-	1

Accesorios para bañeras (opcional)

Número de artículo	Descripción	Precios
UCCON0963	Dispositivo antivacío, incl. conexiones	328,-
UPCON0144	Entrada de agua, plástico, Integrada en el rebose, caudal máximo de agua: 20 l/min, chapado en cromo y White	398,-
UPCON0144-RW	Entrada de agua, plástico, Integrada en el rebose, caudal máximo de agua: 20 l/min, Stone White	398,-
UPCON0144-33	Entrada de agua, plástico, Integrada en el rebose, caudal máximo de agua: 20 l/min, Black Matt	398,-
U909550RW	Rebosadero y tapa de desagüe, Stone White	125,-
U90955033	Rebosadero y tapa de desagüe, Black Matt	125,-
U906100LK	Cojín multifunción, espuma, 240 x 150 x 50 mm, Bali	139,-
U906100LL	Cojín multifunción, espuma, 240 x 150 x 50 mm, Peru	139,-
U906100PA	Cojín multifunción, espuma, 240 x 150 x 50 mm, Anthracite	139,-

Producción a medida Colour on Demand: plazo de entrega de 3 semanas. Para ello, es imprescindible que use el **formulario de pedido** que se adjunta a la sección de bañeras en la página 703, para que podamos tramitar el pedido.

XX = Sustituir por el código de los colores
Para más información sobre colores, véase la página al comienzo del capítulo.
Para más información sobre los sistemas de hidromasaje, véase la página 708.

OBERON 2.1 (De pared, instalación a la derecha 1800 x 800) Quaryl®

€ sin I.V.A.

Forma del respaldo: Simétrica (dos respaldos idénticos)

Incluido en el suministro: Desagüe y rebose a juego suministrados de serie (cromado + blanco).
Para las bañeras de color RW, los elementos de desagüe/rebose se suministran en Chrome y White.
Patas de bañera incluidas (autoadhesivas), regulables de 130 – 180 mm
Si se elige la entrada de agua en Negro mate (33) o en Blanco Stone (RW), la tapa del desagüe se suministra en el mismo color.

Información técnica: Nota para bañeras con sistema CC Pool: El desagüe se debe encastrar 45 mm en el suelo. El sistema CC incluye eyectores posteriores y laterales; los eyectores laterales se encuentran exclusivamente en el lado de la pared.



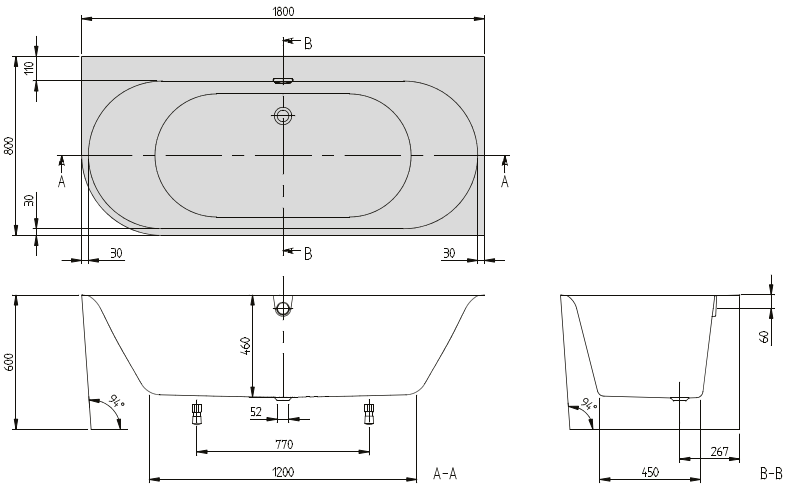

h = Altura de montaje (mín - máx)	
Bañera	600
Bañera incl. faldón	600
Sistema de hidromasaje	600

Número de artículo	Descripción	Dimensión LxAn	Medida del fondo LxAn	Profundidad	Contenido (L) incl. 1 Pers	Peso kg	01	RW	pza./ pal.
UBQ 180 OBN 9CR00VD XX	Oberon 2.1, de pared, modelo de esquina derecha, de una pieza	1800 x 800	1200 x 460	460	183	82	3.542,-	4.291,-	1

Accesorios para bañeras (opcional)

Número de artículo	Descripción	Precios
UCCON0963	Dispositivo antivacío, incl. conexiones	328,-
UPCON0144	Entrada de agua, plástico, Integrada en el rebose, caudal máximo de agua: 20 l/min, chapado en cromo y White	398,-
UPCON0144-RW	Entrada de agua, plástico, Integrada en el rebose, caudal máximo de agua: 20 l/min, Stone White	398,-
UPCON0144-33	Entrada de agua, plástico, Integrada en el rebose, caudal máximo de agua: 20 l/min, Black Matt	398,-
U909550RW	Rebosadero y tapa de desagüe, Stone White	125,-
U90955033	Rebosadero y tapa de desagüe, Black Matt	125,-
U906100LK	Cojín multifunción, espuma, 240 x 150 x 50 mm, Bali	139,-
U906100LL	Cojín multifunción, espuma, 240 x 150 x 50 mm, Peru	139,-
U906100PA	Cojín multifunción, espuma, 240 x 150 x 50 mm, Anthracite	139,-

Sistemas de hidromasajes		Airpools		Hydropools		Combipools		Special Combipool
Número de artículo	Descripción	AE	AC	HE	HC	CE	CC	AP
U_ _ 180 OBN RA 2 V 01	Precio sistema de hidromasaje, incl. bañera	6.172,-	6.831,-	-	-	-	8.539,-	-
U_ _ 180 OBN RA 2 V RW	Precio sistema de hidromasaje, incl. bañera	6.921,-	7.580,-	-	-	-	9.288,-	-
U_ _ 180 OBN RB 2 V 01	Precio sistema de hidromasaje, incl. bañera, incl. Entrada de agua	6.570,-	7.229,-	-	-	-	8.937,-	-
U_ _ 180 OBN RB 2 V RW	Precio sistema de hidromasaje, incl. bañera, incl. Entrada de agua	7.319,-	7.978,-	-	-	-	9.686,-	-

Sustituya _ _ en la referencia por el código de hidromasaje.

Otras opciones mediante el formulario de pedido (véase el lado desplegable derecho)

Posición técnica 2

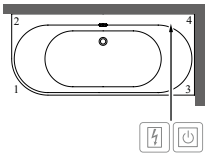

Lado accesible

Caja eléctrica

Control en borde de bañera

XX = Sustituir por el código de los colores
Para más información sobre colores, véase la página al comienzo del capítulo.
Para más información sobre los sistemas de hidromasaje, véase la página 708.

OBERON 2.1 (De pared, instalación a la derecha 1800 x 800) Quaryl®, Colour on Demand

€ sin I.V.A.

Forma del respaldo: Simétrica (dos respaldos idénticos)

Incluido en el suministro:
Desagüe y rebose a juego suministrados de serie (cromado + blanco).
Para las bañeras de color RW, los elementos de desagüe/rebose se suministran en Chrome y White.
Patas de bañera incluidas (autoadhesivas), regulables de 130 – 180 mm
Si se elige la entrada de agua en Negro mate (33) o en Blanco Stone (RW), la tapa del desagüe se suministra en el mismo color.

Información técnica:
Sistemas de hidromasaje posibles a demanda
NOVEDAD: Sistema de hidromasaje Combipool Comfort (CC) también disponible.
Nota para bañeras con sistema CC Pool: El desagüe se debe encastrar 45 mm en el suelo. El sistema CC incluye eyectores posteriores y laterales; los eyectores laterales se encuentran exclusivamente en el lado de la pared.



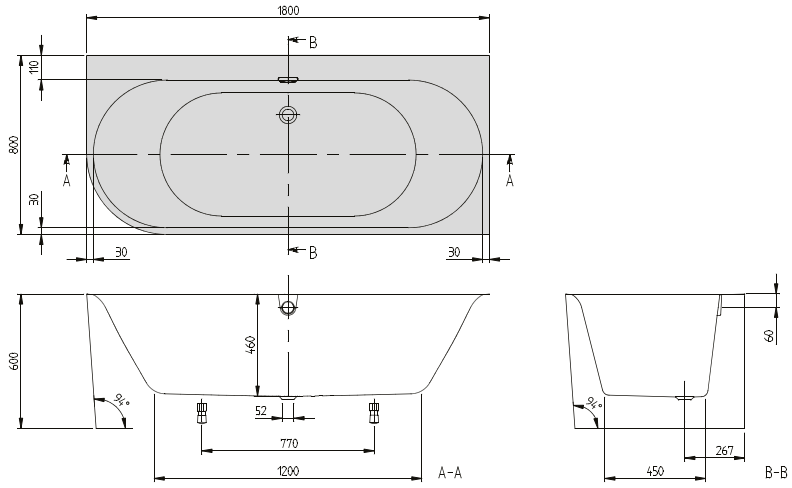

h = Altura de montaje (mín - máx)	
Bañera	600
Bañera incl. faldón	600
Sistema de hidromasaje	600

Número de artículo	Descripción	Dimensión LxAn	Medida del fondo LxAn	Profundidad	Contenido (L) incl. 1 Pers	Peso kg	01	RW	pza./pal.
UBQ 180 OBN 9CRBCVD XX	Oberon 2.1, de pared, modelo de esquina derecha, Colour on Demand (Quaryl®), de una pieza	1800 x 800	1200 x 460	450	183	82	4.317,-	5.066,-	1

Accesorios para bañeras (opcional)

Número de artículo	Descripción	Precios
UCCON0963	Dispositivo antivacío, incl. conexiones	328,-
UPCON0144	Entrada de agua, plástico, Integrada en el rebose, caudal máximo de agua: 20 l/min, chapado en cromo y White	398,-
UPCON0144-RW	Entrada de agua, plástico, Integrada en el rebose, caudal máximo de agua: 20 l/min, Stone White	398,-
UPCON0144-33	Entrada de agua, plástico, Integrada en el rebose, caudal máximo de agua: 20 l/min, Black Matt	398,-
U909550RW	Rebosadero y tapa de desagüe, Stone White	125,-
U90955033	Rebosadero y tapa de desagüe, Black Matt	125,-
U906100LK	Cojín multifunción, espuma, 240 x 150 x 50 mm, Bali	139,-
U906100LL	Cojín multifunción, espuma, 240 x 150 x 50 mm, Peru	139,-
U906100PA	Cojín multifunción, espuma, 240 x 150 x 50 mm, Anthracite	139,-

Producción a medida Colour on Demand: plazo de entrega de 3 semanas. Para ello, es imprescindible que use el **formulario de pedido** que se adjunta a la sección de bañeras en la página 703, para que podamos tramitar el pedido.

XX = Sustituir por el código de los colores
Para más información sobre colores, véase la página al comienzo del capítulo.
Para más información sobre los sistemas de hidromasaje, véase la página 708.

O.NOVO (Rectangular 1600 x 700) Acrílico

€ sin I.V.A.

Forma del respaldo: Asimétrica (respaldos no idénticos)
No incluido en el suministro: Las patas de la bañera no se suministran de serie.
Accesorio necesario: Válvula de desagüe y rebosadero prolongado.
Cerámica de sanitarios a juego: O.novo
Gama de grifería a juego: O.novo



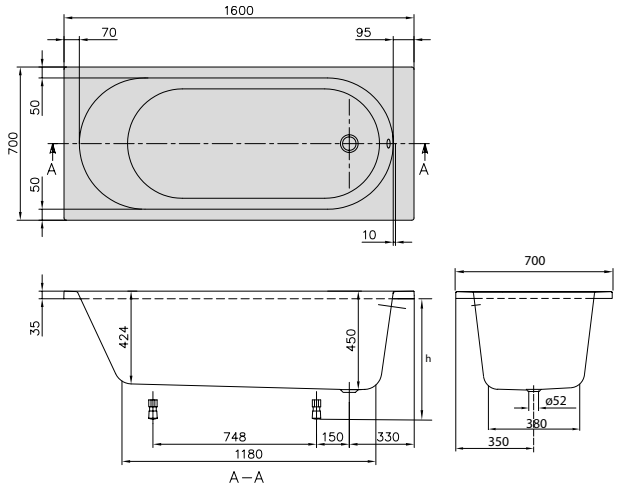

h = Altura de montaje (mín - máx)	
Bañera	575 - 625
Sistema de hidro-masaje	595 - 635

Número de artículo	Descripción	Dimensión LxAn	Medida del fondo LxAn	Profun-didad	Contenido (L) incl. 1 Pers	Peso kg	01	pza./ pal.
UBA 160 CAS 2V-XX	O.novo	1600 x 700	1180 x 400	450	125	20	602,-	20

Accesorios para bañeras (opcional)

Número de artículo	Descripción	Precios
UCCON0963	Dispositivo antivacío, incl. conexiones	328,-
U90170061	Asas, 1 juego = 2 piezas, Chrome	306,-
U90960461	Combinación de desagüe y rebosadero, Chrome	257,-
U909604-01	Combinación de desagüe y rebosadero, blanco (alpino) **(NOVEDAD)**	257,-
U909604-33	Combinación de desagüe y rebosadero, Black Matt **(NOVEDAD)**	257,-
U90960361	Desagüe y rebose con entrada de agua, Chrome	564,-
U909603-01	Desagüe y rebose con entrada de agua, blanco (alpino) **(NOVEDAD)**	564,-
U909603-33	Desagüe y rebose con entrada de agua, Black Matt **(NOVEDAD)**	564,-
U99740000	Patas de bañera, plástico, para bañeras con suelo plano, regulables de 130 – 180 mm	35,-
U906100LK	Cojín multifunción, espuma, 240 x 150 x 50 mm, Bali	139,-
U906100LL	Cojín multifunción, espuma, 240 x 150 x 50 mm, Peru	139,-
U906100PA	Cojín multifunción, espuma, 240 x 150 x 50 mm, Anthracite	139,-

Sistemas de hidromasajes		Airpools		Hydropools		Combipools		Special Combipool
Número de artículo	Descripción	AE	AC	HE	HC	CE	CC	AP
U_ _ 160 CAS 2A ½ V 01	Precio sistema de hidromasaje, incl. bañera	3.232,-	3.891,-	3.497,-	4.942,-	4.679,-	5.599,-	10.202,-
U_ _ 160 CAS 2B ½ V 01	Precio sistema de hidromasaje, incl. bañera, incl. Multiplex Trio	3.796,-	4.455,-	4.060,-	5.506,-	5.243,-	6.163,-	10.765,-
En los siguientes sistemas de hidromasaje el sistema técnico sobresale.								
Posición técnica 1	Lado 1-3	-	-	-	+5	-	+5	+20
	Lado 2-4	-	-	-	+5	-	+5	+20
Posición técnica 2	Lado 1-3	-	-	-	+5	-	+5	+20
	Lado 2-4	-	-	-	+5	-	+5	+20

Sustituya _ _ en la referencia por el código de hidromasaje.
Sustituya 1/2 en la referencia con la posición técnica deseada (1 = posición técnica 1, 2 = posición técnica 2). Los eyectores para la espalda están en el lado de los elementos técnicos.
Otras opciones mediante el formulario de pedido (véase el lado desplegable derecho)

Posición técnica 1

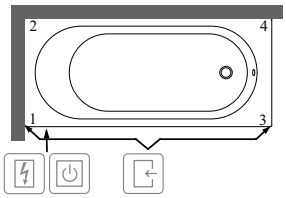

Posición técnica 2

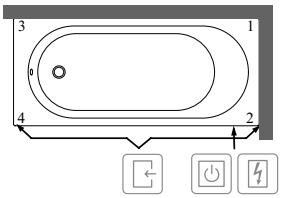

Lado accesible
Caja eléctrica
Control en borde de bañera

XX = Sustituir por el código de los colores
Para más información sobre colores, véase la página al comienzo del capítulo.
Para más información sobre los sistemas de hidromasaje, véase la página 708.

O.NOVO (Rectangular 1700 x 700) Acrílico

€ sin I.V.A.

Forma del respaldo: Asimétrica (respaldos no idénticos)
No incluido en el suministro: Las patas de la bañera no se suministran de serie.
Accesorio necesario: Válvula de desagüe y rebosadero prolongado.
Cerámica de sanitarios a juego: O.novo
Gama de grifería a juego: O.novo



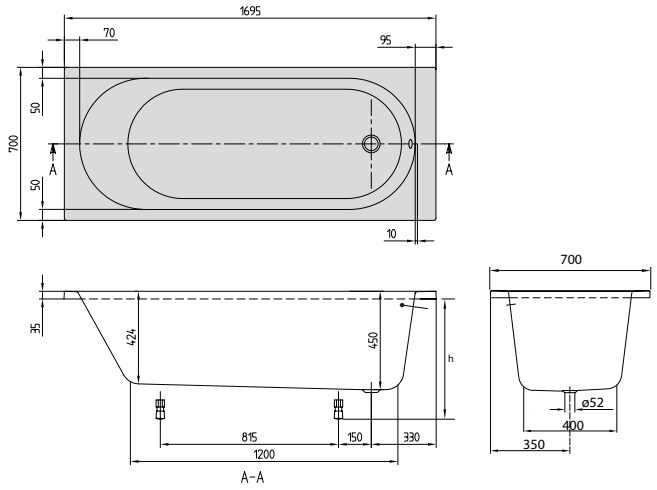

h = Altura de montaje (mín - máx)	
Bañera	575 - 625
Sistema de hidro-masaje	595 - 635

Número de artículo	Descripción	Dimensión LxAn	Medida del fondo LxAn	Profun-didad	Contenido (L) incl. 1 Pers	Peso kg	01	pza./ pal.
UBA 177 CAS 2V-XX	O.novo	1700 x 700	1200 x 400	450	140	22	602,-	20

Accesorios para bañeras (opcional)

Número de artículo	Descripción	Precios
UCCON0963	Dispositivo antivacío, incl. conexiones	328,-
U90170061	Asas, 1 juego = 2 piezas, Chrome	306,-
U90960461	Combinación de desagüe y rebosadero, Chrome	257,-
U909604-01	Combinación de desagüe y rebosadero, blanco (alpino) **(NOVEDAD)**	257,-
U909604-33	Combinación de desagüe y rebosadero, Black Matt **(NOVEDAD)**	257,-
U90960361	Desagüe y rebose con entrada de agua, Chrome	564,-
U909603-01	Desagüe y rebose con entrada de agua, blanco (alpino) **(NOVEDAD)**	564,-
U909603-33	Desagüe y rebose con entrada de agua, Black Matt **(NOVEDAD)**	564,-
U99740000	Patas de bañera, plástico, para bañeras con suelo plano, regulables de 130 – 180 mm	35,-
U906100LK	Cojín multifunción, espuma, 240 x 150 x 50 mm, Bali	139,-
U906100LL	Cojín multifunción, espuma, 240 x 150 x 50 mm, Peru	139,-
U906100PA	Cojín multifunción, espuma, 240 x 150 x 50 mm, Anthracite	139,-

Sistemas de hidromasajes		Airpools		Hydropools		Combipools		Special Combipool
Número de artículo	Descripción	AE	AC	HE	HC	CE	CC	AP
U_ _ 177 CAS 2A ½ V 01	Precio sistema de hidromasaje, incl. bañera	3.232,-	3.891,-	3.497,-	4.942,-	4.679,-	5.599,-	10.202,-
U_ _ 177 CAS 2B ½ V 01	Precio sistema de hidromasaje, incl. bañera, incl. Multiplex Trio	3.796,-	4.455,-	4.060,-	5.506,-	5.243,-	6.163,-	10.765,-
En los siguientes sistemas de hidromasaje el sistema técnico sobresale.								
Posición técnica 1	Lado 1-3	-	-	-	+5	-	+5	+35
	Lado 2-4	-	-	-	+5	-	+5	+35
Posición técnica 2	Lado 1-3	-	-	-	+5	-	+5	+35
	Lado 2-4	-	-	-	+5	-	+5	+35

Sustituya _ _ en la referencia por el código de hidromasaje.
Sustituya 1/2 en la referencia con la posición técnica deseada (1 = posición técnica 1, 2 = posición técnica 2). Los eyectores para la espalda están en el lado de los elementos técnicos.
Otras opciones mediante el formulario de pedido (véase el lado desplegable derecho)

Posición técnica 1

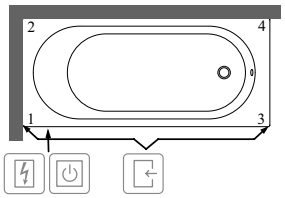

Posición técnica 2

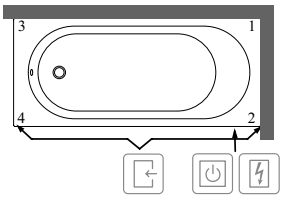

Lado accesible
Caja eléctrica
Control en borde de bañera

XX = Sustituir por el código de los colores
Para más información sobre colores, véase la página al comienzo del capítulo.
Para más información sobre los sistemas de hidromasaje, véase la página 708.

O.NOVO (Rectangular 1700 x 750) Acrílico

€ sin I.V.A.

Forma del respaldo: Asimétrica (respaldos no idénticos)
No incluido en el suministro: Las patas de la bañera no se suministran de serie.
Accesorio necesario: Válvula de desagüe y rebosadero prolongado.
Cerámica de sanitarios a juego: O.novo
Gama de grifería a juego: O.novo



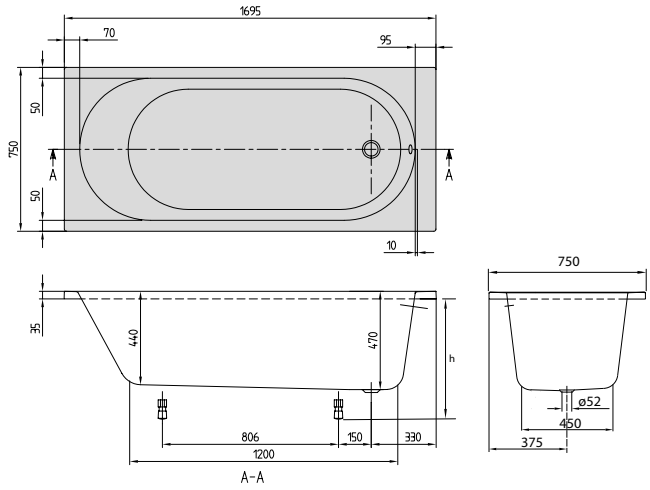

h = Altura de montaje (mín - máx)	
Bañera	595 - 645
Sistema de hidro-masaje	615 - 655

Número de artículo	Descripción	Dimensión LxAn	Medida del fondo LxAn	Profun-didad	Contenido (L) incl. 1 Pers	Peso kg	01	pza./ pal.
UBA 170 CAS 2V-XX	O.novo	1700 x 750	1200 x 430	470	170	22	602,-	20

Accesorios para bañeras (opcional)

Número de artículo	Descripción	Precios
UCCON0963	Dispositivo antivacío, incl. conexiones	328,-
U90170061	Asas, 1 juego = 2 piezas, Chrome	306,-
U90960461	Combinación de desagüe y rebosadero, Chrome	257,-
U909604-01	Combinación de desagüe y rebosadero, blanco (alpino) **(NOVEDAD)**	257,-
U909604-33	Combinación de desagüe y rebosadero, Black Matt **(NOVEDAD)**	257,-
U90960361	Desagüe y rebose con entrada de agua, Chrome	564,-
U909603-01	Desagüe y rebose con entrada de agua, blanco (alpino) **(NOVEDAD)**	564,-
U909603-33	Desagüe y rebose con entrada de agua, Black Matt **(NOVEDAD)**	564,-
U99740000	Patas de bañera, plástico, para bañeras con suelo plano, regulables de 130 – 180 mm	35,-
U906100LK	Cojín multifunción, espuma, 240 x 150 x 50 mm, Bali	139,-
U906100LL	Cojín multifunción, espuma, 240 x 150 x 50 mm, Peru	139,-
U906100PA	Cojín multifunción, espuma, 240 x 150 x 50 mm, Anthracite	139,-

Sistemas de hidromasajes		Airpools		Hydropools		Combipools		Special Combipool
Número de artículo	Descripción	AE	AC	HE	HC	CE	CC	AP
U_ _ 170 CAS 2A ½ V 01	Precio sistema de hidromasaje, incl. bañera	3.232,-	3.891,-	3.497,-	4.942,-	4.679,-	5.599,-	10.202,-
U_ _ 170 CAS 2B ½ V 01	Precio sistema de hidromasaje, incl. bañera, incl. Multiplex Trio	3.796,-	4.455,-	4.060,-	5.506,-	5.243,-	6.163,-	10.765,-
En los siguientes sistemas de hidromasaje el sistema técnico sobresale.								
Posición técnica 1	Lado 1-3	-	-	-	+5	-	+5	+25
	Lado 2-4	-	-	-	+5	-	+5	+25
Posición técnica 2	Lado 1-3	-	-	-	+5	-	+5	+25
	Lado 2-4	-	-	-	+5	-	+5	+25

Sustituya _ _ en la referencia por el código de hidromasaje.
Sustituya 1/2 en la referencia con la posición técnica deseada (1 = posición técnica 1, 2 = posición técnica 2). Los eyectores para la espalda están en el lado de los elementos técnicos.
Otras opciones mediante el formulario de pedido (véase el lado desplegable derecho)

Posición técnica 1

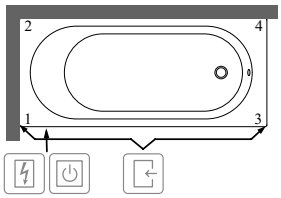

Posición técnica 2

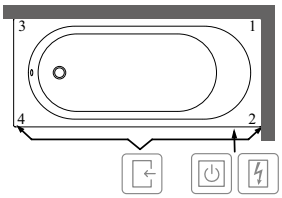

Lado accesible
Caja eléctrica
Control en borde de bañera

XX = Sustituir por el código de los colores
Para más información sobre colores, véase la página al comienzo del capítulo.
Para más información sobre los sistemas de hidromasaje, véase la página 708.

O.NOVO (Rectangular 1800 x 800) Acrílico

€ sin I.V.A.

Forma del respaldo: Simétrica (dos respaldos idénticos)
No incluido en el suministro: Las patas de la bañera no se suministran de serie.
Accesorio necesario: Válvula de desagüe y rebosadero prolongado.
Cerámica de sanitarios a juego: O.novo
Gama de grifería a juego: O.novo



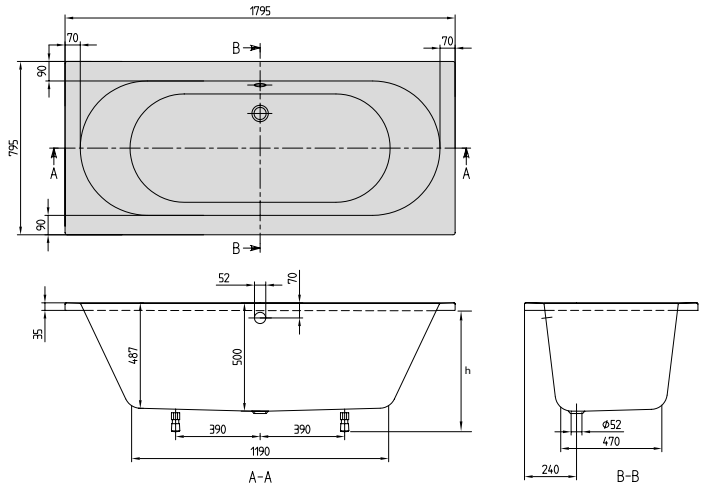

h = Altura de montaje (mín - máx)	
Bañera	625 - 675
Sistema de hidro-masaje	645 - 685

Número de artículo	Descripción	Dimensión LxAn	Medida del fondo LxAn	Profun-didad	Contenido (L) incl. 1 Pers	Peso kg	01	pza./ pal.
UBA 180 CAS 2V-XX	O.novo	1800 x 800	1190 x 470	500	200	23,5	706,-	20

Accesorios para bañeras (opcional)

Número de artículo	Descripción	Precios
UCCON0963	Dispositivo antivacío, incl. conexiones	328,-
U90170061	Asas, 1 juego = 2 piezas, Chrome	306,-
U90960461	Combinación de desagüe y rebosadero, Chrome	257,-
U909604-01	Combinación de desagüe y rebosadero, blanco (alpino) **(NOVEDAD)**	257,-
U909604-33	Combinación de desagüe y rebosadero, Black Matt **(NOVEDAD)**	257,-
U90960361	Desagüe y rebose con entrada de agua, Chrome	564,-
U909603-01	Desagüe y rebose con entrada de agua, blanco (alpino) **(NOVEDAD)**	564,-
U909603-33	Desagüe y rebose con entrada de agua, Black Matt **(NOVEDAD)**	564,-
U99740000	Patas de bañera, plástico, para bañeras con suelo plano, regulables de 130 – 180 mm	35,-
U906100LK	Cojín multifunción, espuma, 240 x 150 x 50 mm, Bali	139,-
U906100LL	Cojín multifunción, espuma, 240 x 150 x 50 mm, Peru	139,-
U906100PA	Cojín multifunción, espuma, 240 x 150 x 50 mm, Anthracite	139,-

Sistemas de hidromasajes		Airpools		Hydropools		Combipools		Special Combipool
Número de artículo	Descripción	AE	AC	HE	HC	CE	CC	AP
U_ _ 180 CAS 2A ½ V 01	Precio sistema de hidromasaje, incl. bañera	3.336,-	3.995,-	3.600,-	5.046,-	4.783,-	5.703,-	10.305,-
U_ _ 180 CAS 2B ½ V 01	Precio sistema de hidromasaje, incl. bañera, incl. Multiplex Trio	3.900,-	4.558,-	4.164,-	5.610,-	5.347,-	6.267,-	10.869,-

Sustituya _ _ en la referencia por el código de hidromasaje.
Sustituya 1/2 en la referencia con la posición técnica deseada (1 = posición técnica 1, 2 = posición técnica 2). Los eyectores para la espalda están en el lado de los elementos técnicos.
Otras opciones mediante el formulario de pedido (véase el lado desplegable derecho)

Posición técnica 1

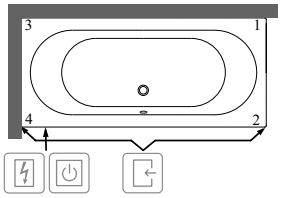

Posición técnica 2

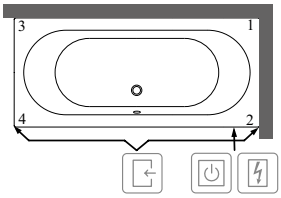

Lado accesible
Caja eléctrica
Control en borde de bañera

XX = Sustituir por el código de los colores
Para más información sobre colores, véase la página al comienzo del capítulo.
Para más información sobre los sistemas de hidromasaje, véase la página 708.

O.NOVO (Rectangular 1900 x 900) Acrílico

€ sin I.V.A.

Forma del respaldo: Simétrica (dos respaldos idénticos)
No incluido en el suministro: Las patas de la bañera no se suministran de serie.
Accesorio necesario: Válvula de desagüe y rebosadero prolongado.
Cerámica de sanitarios a juego: O.novo
Gama de grifería a juego: O.novo



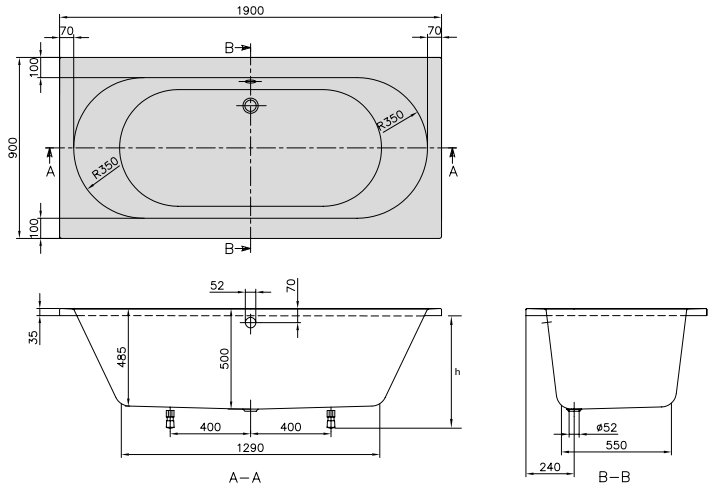

h = Altura de montaje (mín - máx)	
Bañera	625 - 675
Sistema de hidro-masaje	645 - 685

Número de artículo	Descripción	Dimensión LxAn	Medida del fondo LxAn	Profun-didad	Contenido (L) incl. 1 Pers	Peso kg	01	pza./ pal.
UBA 190 CAS 2V-XX	O.novo	1900 x 900	1290 x 550	500	220	26	884,-	20

Accesorios para bañeras (opcional)

Número de artículo	Descripción	Precios
UCCON0963	Dispositivo antivacío, incl. conexiones	328,-
U90170061	Asas, 1 juego = 2 piezas, Chrome	306,-
U90960461	Combinación de desagüe y rebosadero, Chrome	257,-
U909604-01	Combinación de desagüe y rebosadero, blanco (alpino) **(NOVEDAD)**	257,-
U909604-33	Combinación de desagüe y rebosadero, Black Matt **(NOVEDAD)**	257,-
U90960361	Desagüe y rebose con entrada de agua, Chrome	564,-
U909603-01	Desagüe y rebose con entrada de agua, blanco (alpino) **(NOVEDAD)**	564,-
U909603-33	Desagüe y rebose con entrada de agua, Black Matt **(NOVEDAD)**	564,-
U99740000	Patas de bañera, plástico, para bañeras con suelo plano, regulables de 130 – 180 mm	35,-
U906100LK	Cojín multifunción, espuma, 240 x 150 x 50 mm, Bali	139,-
U906100LL	Cojín multifunción, espuma, 240 x 150 x 50 mm, Peru	139,-
U906100PA	Cojín multifunción, espuma, 240 x 150 x 50 mm, Anthracite	139,-

Sistemas de hidromasajes		Airpools		Hydropools		Combipools		Special Combipool
Número de artículo	Descripción	AE	AC	HE	HC	CE	CC	AP
U_ _ 190 CAS 2A ½ V 01	Precio sistema de hidromasaje, incl. bañera	3.514,-	4.173,-	3.778,-	5.224,-	4.961,-	5.881,-	10.483,-
U_ _ 190 CAS 2B ½ V 01	Precio sistema de hidromasaje, incl. bañera, incl. Multiplex Trio	4.078,-	4.736,-	4.342,-	5.788,-	5.525,-	6.445,-	11.047,-

Sustituya _ _ en la referencia por el código de hidromasaje.
Sustituya 1/2 en la referencia con la posición técnica deseada (1 = posición técnica 1, 2 = posición técnica 2). Los eyectores para la espalda están en el lado de los elementos técnicos.
Otras opciones mediante el formulario de pedido (véase el lado desplegable derecho)

Posición técnica 1

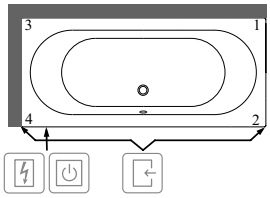

Posición técnica 2

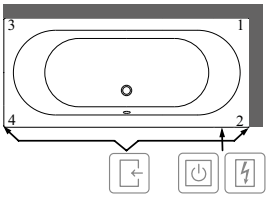

Lado accesible
Caja eléctrica
Control en borde de bañera

XX = Sustituir por el código de los colores
Para más información sobre colores, véase la página al comienzo del capítulo.
Para más información sobre los sistemas de hidromasaje, véase la página 708.

SQUARO (Rectangular 1700 x 750) Quaryl®

€ sin I.V.A.

Forma del respaldo: Asimétrica (respaldos no idénticos)
Incluido en el suministro: Patas de bañera incluidas (autoadhesivas), regulables de 130 – 180 mm
No incluido en el suministro: Accesorio necesario: Válvula de desagüe y rebosadero prolongado.



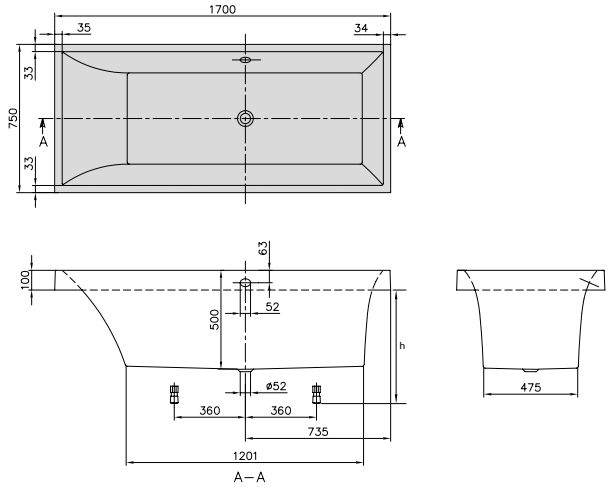

h = Altura de montaje (mín - máx)	
Bañera	555 - 605
Sistema de hidro-masaje	580 - 620

Número de artículo	Descripción	Dimensión LxAn	Medida del fondo LxAn	Profun-didad	Contenido (L) incl. 1 Pers	Peso kg	01	pza./ pal.
UBQ 170 SQR 2V-XX	Squaro	1700 x 750	1200 x 480	500	195	53,2	1.452,-	5

Accesorios para bañeras (opcional)

Número de artículo	Descripción	Precios
UCCON0963	Dispositivo antivacío, incl. conexiones	328,-
U90170061	Asas, 1 juego = 2 piezas, Chrome	306,-
U90960461	Combinación de desagüe y rebosadero, Chrome	257,-
U909604-01	Combinación de desagüe y rebosadero, blanco (alpino) **(NOVEDAD)**	257,-
U909604-33	Combinación de desagüe y rebosadero, Black Matt **(NOVEDAD)**	257,-
U90960361	Desagüe y rebose con entrada de agua, Chrome	564,-
U909603-01	Desagüe y rebose con entrada de agua, blanco (alpino) **(NOVEDAD)**	564,-
U909603-33	Desagüe y rebose con entrada de agua, Black Matt **(NOVEDAD)**	564,-
U906100LK	Cojín multifunción, espuma, 240 x 150 x 50 mm, Bali	139,-
U906100LL	Cojín multifunción, espuma, 240 x 150 x 50 mm, Peru	139,-
U906100PA	Cojín multifunción, espuma, 240 x 150 x 50 mm, Anthracite	139,-

Sistemas de hidromasajes		Airpools		Hydropools		Combipools		Special Combipool
Número de artículo	Descripción	AE	AC	HE	HC	CE	CC	AP
U_ _ 170 SQR 2A ½ V 01	Precio sistema de hidromasaje, incl. bañera	4.082,-	4.741,-	4.346,-	5.792,-	5.529,-	6.449,-	11.051,-
U_ _ 170 SQR 2B ½ V 01	Precio sistema de hidromasaje, incl. bañera, incl. Multiplex Trio	4.646,-	5.304,-	4.910,-	6.356,-	6.093,-	7.013,-	11.615,-

Sustituya _ _ en la referencia por el código de hidromasaje.
Sustituya 1/2 en la referencia con la posición técnica deseada (1 = posición técnica 1, 2 = posición técnica 2). Los eyectores para la espalda están en el lado de los elementos técnicos.
Otras opciones mediante el formulario de pedido (véase el lado desplegable derecho)

Posición técnica 1

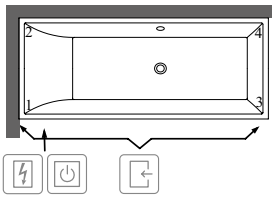

Posición técnica 2

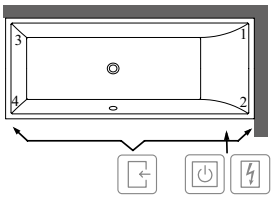

Lado accesible
Caja eléctrica
Control en borde de bañera

XX = Sustituir por el código de los colores
Para más información sobre colores, véase la página al comienzo del capítulo.
Para más información sobre los sistemas de hidromasaje, véase la página 708.

SQUARO (Rectangular 1800 x 800) Quaryl®

€ sin I.V.A.

Forma del respaldo: Asimétrica (respaldos no idénticos)
Incluido en el suministro: Patas de bañera incluidas (autoadhesivas), regulables de 130 – 180 mm
No incluido en el suministro: Accesorio necesario: Válvula de desagüe y rebosadero prolongado.



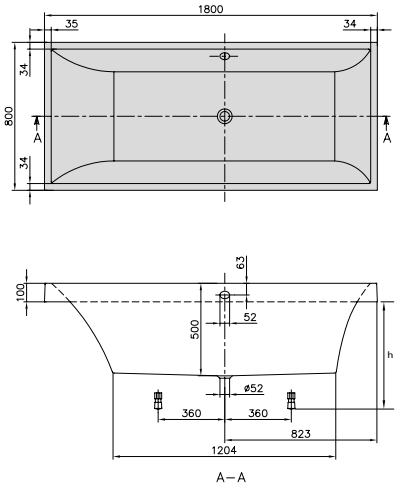

h = Altura de montaje (mín - máx)	
Bañera	555 - 605
Sistema de hidro-masaje	580 - 620

Número de artículo	Descripción	Dimensión LxAn	Medida del fondo LxAn	Profun-didad	Contenido (L) incl. 1 Pers	Peso kg	01	pza./ pal.
UBQ 180 SQR 2V-XX	Squaro	1800 x 800	1200 x 500	500	215	55,2	1.658,-	5

Accesorios para bañeras (opcional)

Número de artículo	Descripción	Precios
UCCON0963	Dispositivo antivacío, incl. conexiones	328,-
U90170061	Asas, 1 juego = 2 piezas, Chrome	306,-
U90960461	Combinación de desagüe y rebosadero, Chrome	257,-
U909604-01	Combinación de desagüe y rebosadero, blanco (alpino) **(NOVEDAD)**	257,-
U909604-33	Combinación de desagüe y rebosadero, Black Matt **(NOVEDAD)**	257,-
U90960361	Desagüe y rebose con entrada de agua, Chrome	564,-
U909603-01	Desagüe y rebose con entrada de agua, blanco (alpino) **(NOVEDAD)**	564,-
U909603-33	Desagüe y rebose con entrada de agua, Black Matt **(NOVEDAD)**	564,-
U906100LK	Cojín multifunción, espuma, 240 x 150 x 50 mm, Bali	139,-
U906100LL	Cojín multifunción, espuma, 240 x 150 x 50 mm, Peru	139,-
U906100PA	Cojín multifunción, espuma, 240 x 150 x 50 mm, Anthracite	139,-

Sistemas de hidromasajes		Airpools		Hydropools		Combipools		Special Combipool
Número de artículo	Descripción	AE	AC	HE	HC	CE	CC	AP
U_ _ 180 SQR 2A ½ V 01	Precio sistema de hidromasaje, incl. bañera	4.288,-	4.946,-	4.552,-	5.998,-	5.735,-	6.655,-	11.257,-
U_ _ 180 SQR 2B ½ V 01	Precio sistema de hidromasaje, incl. bañera, incl. Multiplex Trio	4.852,-	5.510,-	5.116,-	6.562,-	6.299,-	7.218,-	11.821,-

Sustituya _ _ en la referencia por el código de hidromasaje.
Sustituya 1/2 en la referencia con la posición técnica deseada (1 = posición técnica 1, 2 = posición técnica 2). Los eyectores para la espalda están en el lado de los elementos técnicos.
Otras opciones mediante el formulario de pedido (véase el lado desplegable derecho)

Posición técnica 1

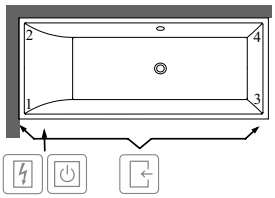

Posición técnica 2

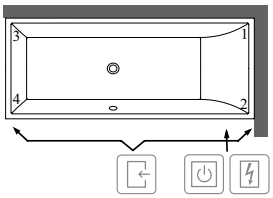

Lado accesible
Caja eléctrica
Control en borde de bañera

XX = Sustituir por el código de los colores
Para más información sobre colores, véase la página al comienzo del capítulo.
Para más información sobre los sistemas de hidromasaje, véase la página 708.

SQUARO EDGE 12 (Rectangular 1600 x 750) Quaryl®

€ sin I.V.A.

Forma del respaldo: Simétrica (dos respaldos idénticos)

Incluido en el suministro: Desagüe y rebose a juego suministrados de serie (cromado + blanco).
Para las bañeras de color RW, los elementos de desagüe/rebose se suministran en Chrome y White.
Patas de bañera incluidas (autoadhesivas), regulables de 130 – 180 mm

Información técnica: **Precio del sistema de hidromasaje en color Stone White (RW) a demanda.**



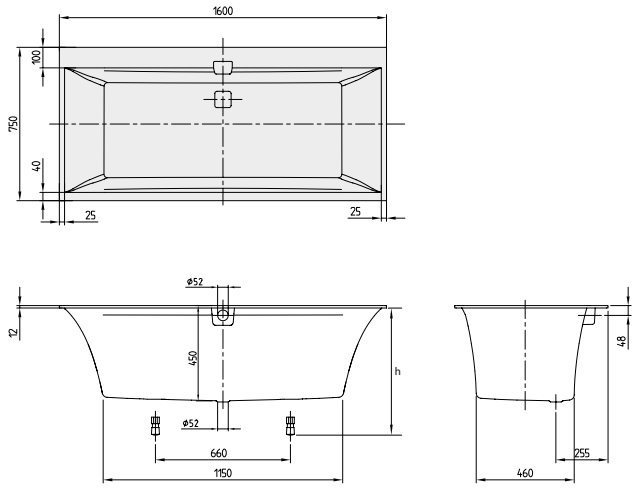

h = Altura de montaje (mín - máx)	
Bañera	595 - 645
Sistema de hidro-masaje	620 - 660

Número de artículo	Descripción	Dimensión LxAn	Medida del fondo LxAn	Profun-didad	Contenido (L) incl. 1 Pers	Peso kg	01	RW	pza./ pal.
UBQ 160 SQE 2DV-XX	Squaro Edge 12	1600 x 750	1150 x 460	450	160	41,1	1.265,-	1.515,-	5

Accesorios para bañeras (opcional)

Número de artículo	Descripción	Precios
UCCON0963	Dispositivo antivacío, incl. conexiones	328,-
U90170061	Asas, 1 juego = 2 piezas, Chrome	306,-
UPCON0123	Entrada de agua, plástico, Integrada en el rebose, caudal máximo de agua: 20 l/min, chapado en cromo y White	398,-
UPCON0123-RW	Entrada de agua, plástico, Integrada en el rebose, caudal máximo de agua: 20 l/min, Stone White	398,-
UPCON0123-33	Entrada de agua, plástico, Integrada en el rebose, caudal máximo de agua: 20 l/min, Black Matt	398,-
U909540RW	Rebosadero y tapa de desagüe, Stone White	125,-
U90954033	Rebosadero y tapa de desagüe, Black Matt	125,-
U906100LK	Cojín multifunción, espuma, 240 x 150 x 50 mm, Bali	139,-
U906100LL	Cojín multifunción, espuma, 240 x 150 x 50 mm, Peru	139,-
U906100PA	Cojín multifunción, espuma, 240 x 150 x 50 mm, Anthracite	139,-

Sistemas de hidromasajes		Airpools		Hydropools		Combipools		Special Combipool
Número de artículo	Descripción	AE	AC	HE	HC	CE	CC	AP
U_ _ 160 SQE 2A ½ V 01	Precio sistema de hidromasaje, incl. bañera	3.895,-	4.553,-	4.159,-	5.605,-	5.342,-	6.261,-	10.864,-
U_ _ 160 SQE 2B ½ V 01	Precio sistema de hidromasaje, incl. bañera, incl. Entrada de agua	4.293,-	4.952,-	4.557,-	6.003,-	5.740,-	6.660,-	11.262,-
En los siguientes sistemas de hidromasaje el sistema técnico sobresale.								
Posición técnica 1	Lado 1-3	-	-	-	+5	-	+5	+30
	Lado 3-4	-	-	-	+10	-	+10	+70
Posición técnica 2	Lado 1-2	-	-	-	+10	-	+10	+70
	Lado 1-3	-	-	-	+5	-	+5	+30

Sustituya _ _ en la referencia por el código de hidromasaje.
Sustituya 1/2 en la referencia con la posición técnica deseada (1 = posición técnica 1, 2 = posición técnica 2). Los eyectores para la espalda están en el lado de los elementos técnicos.
Otras opciones mediante el formulario de pedido (véase el lado desplegable derecho)

Posición técnica 1

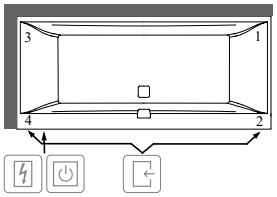

Posición técnica 2

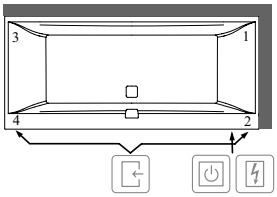

Lado accesible

Caja eléctrica

Control en borde de bañera

XX = Sustituir por el código de los colores
Para más información sobre colores, véase la página al comienzo del capítulo.
Para más información sobre los sistemas de hidromasaje, véase la página 708.

SQUARO EDGE 12 (Rectangular 1700 x 750) Quaryl®

€ sin I.V.A.

Forma del respaldo: Simétrica (dos respaldos idénticos)

Incluido en el suministro: Desagüe y rebose a juego suministrados de serie (cromado + blanco).
Para las bañeras de color RW, los elementos de desagüe/rebose se suministran en Chrome y White.
Patas de bañera incluidas (autoadhesivas), regulables de 130 – 180 mm

Información técnica: **Precio del sistema de hidromasaje en color Stone White (RW) a demanda.**



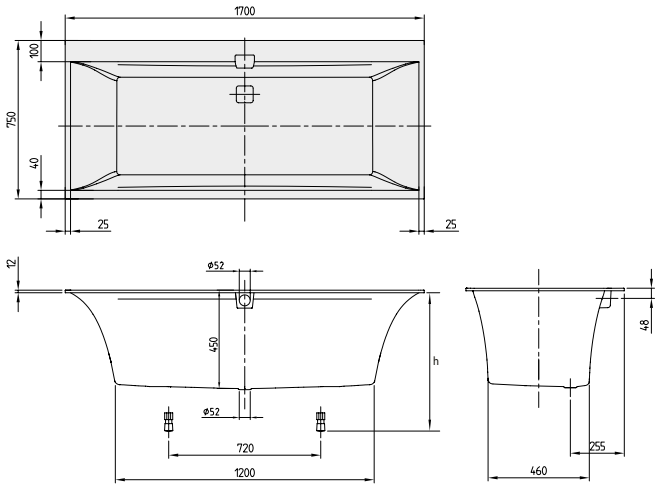

h = Altura de montaje (mín - máx)	
Bañera	595 - 645
Sistema de hidromasaje	620 - 660

Número de artículo	Descripción	Dimensión LxAn	Medida del fondo LxAn	Profundidad	Contenido (L) incl. 1 Pers	Peso kg	01	RW	pza./ pal.
UBQ 170 SQE 2DV-XX	Squaro Edge 12	1700 x 750	1200 x 460	450	165	43,6	1.342,-	1.592,-	5

Accesorios para bañeras (opcional)

Número de artículo	Descripción	Precios
UCCON0963	Dispositivo antivacío, incl. conexiones	328,-
U90170061	Asas, 1 juego = 2 piezas, Chrome	306,-
UPCON0123	Entrada de agua, plástico, Integrada en el rebose, caudal máximo de agua: 20 l/min, chapado en cromo y White	398,-
UPCON0123-RW	Entrada de agua, plástico, Integrada en el rebose, caudal máximo de agua: 20 l/min, Stone White	398,-
UPCON0123-33	Entrada de agua, plástico, Integrada en el rebose, caudal máximo de agua: 20 l/min, Black Matt	398,-
U909540RW	Rebosadero y tapa de desagüe, Stone White	125,-
U90954033	Rebosadero y tapa de desagüe, Black Matt	125,-
U906100LK	Cojín multifunción, espuma, 240 x 150 x 50 mm, Bali	139,-
U906100LL	Cojín multifunción, espuma, 240 x 150 x 50 mm, Peru	139,-
U906100PA	Cojín multifunción, espuma, 240 x 150 x 50 mm, Anthracite	139,-

Sistemas de hidromasajes		Airpools		Hydropools		Combipools		Special Combipool
Número de artículo	Descripción	AE	AC	HE	HC	CE	CC	AP
U_ _ 170 SQE 2A ½ V 01	Precio sistema de hidromasaje, incl. bañera	3.972,-	4.631,-	4.236,-	5.682,-	5.419,-	6.339,-	10.941,-
U_ _ 170 SQE 2B ½ V 01	Precio sistema de hidromasaje, incl. bañera, incl. Entrada de agua	4.370,-	5.029,-	4.635,-	6.080,-	5.817,-	6.737,-	11.340,-
En los siguientes sistemas de hidromasaje el sistema técnico sobresale.								
Posición técnica 1	Lado 1-3	-	-	-	-	-	-	+30
	Lado 3-4	-	-	-	-	-	-	+30
Posición técnica 2	Lado 1-2	-	-	-	-	-	-	+30
	Lado 1-3	-	-	-	-	-	-	+30

Sustituya _ _ en la referencia por el código de hidromasaje.
Sustituya 1/2 en la referencia con la posición técnica deseada (1 = posición técnica 1, 2 = posición técnica 2). Los eyectores para la espalda están en el lado de los elementos técnicos.
Otras opciones mediante el formulario de pedido (véase el lado desplegable derecho)

Posición técnica 1

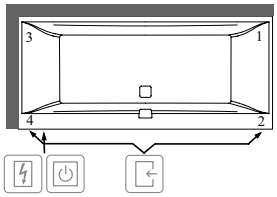

Posición técnica 2

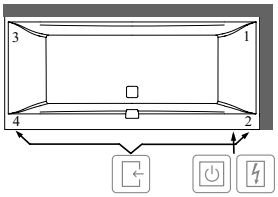

Lado accesible

Caja eléctrica

Control en borde de bañera

XX = Sustituir por el código de los colores
Para más información sobre colores, véase la página al comienzo del capítulo.
Para más información sobre los sistemas de hidromasaje, véase la página 708.

SQUARO EDGE 12 (Rectangular 1800 x 800) Quaryl®

€ sin I.V.A.

Forma del respaldo: Simétrica (dos respaldos idénticos)

Incluido en el suministro: Desagüe y rebose a juego suministrados de serie (cromado + blanco).
Para las bañeras de color RW, los elementos de desagüe/rebose se suministran en Chrome y White.
Patas de bañera incluidas (autoadhesivas), regulables de 130 – 180 mm

Información técnica: **Precio del sistema de hidromasaje en color Stone White (RW) a demanda.**



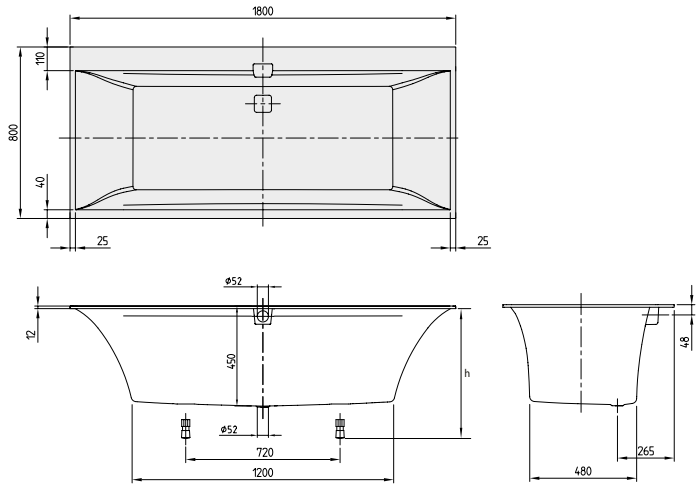

h = Altura de montaje (mín - máx)	
Bañera	595 - 645
Sistema de hidromasaje	620 - 660

Número de artículo	Descripción	Dimensión LxAn	Medida del fondo LxAn	Profundidad	Contenido (L) incl. 1 Pers	Peso kg	01	RW	pza./ pal.
UBQ 180 SQE 2DV-XX	Squaro Edge 12	1800 x 800	1200 x 480	450	180	43,4	1.518,-	1.819,-	5

Accesorios para bañeras (opcional)

Número de artículo	Descripción	Precios
UCCON0963	Dispositivo antivacío, incl. conexiones	328,-
U90170061	Asas, 1 juego = 2 piezas, Chrome	306,-
UPCON0123	Entrada de agua, plástico, Integrada en el rebose, caudal máximo de agua: 20 l/min, chapado en cromo y White	398,-
UPCON0123-RW	Entrada de agua, plástico, Integrada en el rebose, caudal máximo de agua: 20 l/min, Stone White	398,-
UPCON0123-33	Entrada de agua, plástico, Integrada en el rebose, caudal máximo de agua: 20 l/min, Black Matt	398,-
U909540RW	Rebosadero y tapa de desagüe, Stone White	125,-
U90954033	Rebosadero y tapa de desagüe, Black Matt	125,-
U906100LK	Cojín multifunción, espuma, 240 x 150 x 50 mm, Bali	139,-
U906100LL	Cojín multifunción, espuma, 240 x 150 x 50 mm, Peru	139,-
U906100PA	Cojín multifunción, espuma, 240 x 150 x 50 mm, Anthracite	139,-

Sistemas de hidromasajes		Airpools		Hydropools		Combipools		Special Combipool
Número de artículo	Descripción	AE	AC	HE	HC	CE	CC	AP
U_ _ 180 SQE 2A ½ V 01	Precio sistema de hidromasaje, incl. bañera	4.148,-	4.806,-	4.412,-	5.858,-	5.595,-	6.515,-	11.117,-
U_ _ 180 SQE 2B ½ V 01	Precio sistema de hidromasaje, incl. bañera, incl. Entrada de agua	4.546,-	5.205,-	4.811,-	6.256,-	5.993,-	6.913,-	11.516,-
En los siguientes sistemas de hidromasaje el sistema técnico sobresale.								
Posición técnica 1	Lado 3-4	-	-	-	-	-	-	+10
Posición técnica 2	Lado 1-2	-	-	-	-	-	-	+10

Sustituya _ _ en la referencia por el código de hidromasaje.
Sustituya 1/2 en la referencia con la posición técnica deseada (1 = posición técnica 1, 2 = posición técnica 2). Los eyectores para la espalda están en el lado de los elementos técnicos.
Otras opciones mediante el formulario de pedido (véase el lado desplegable derecho)

Posición técnica 1

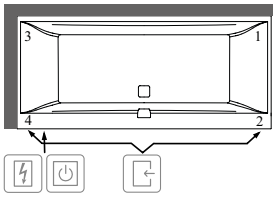

Posición técnica 2

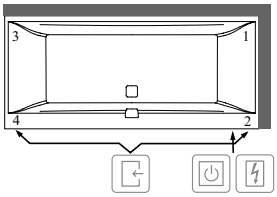

Lado accesible

Caja eléctrica

Control en borde de bañera

XX = Sustituir por el código de los colores
Para más información sobre colores, véase la página al comienzo del capítulo.
Para más información sobre los sistemas de hidromasaje, véase la página 708.

SQUARO EDGE 12 (Rectangular 1900 x 900) Quaryl®

€ sin I.V.A.

Forma del respaldo: Simétrica (dos respaldos idénticos)

Incluido en el suministro: Desagüe y rebose a juego suministrados de serie (cromado + blanco).
Para las bañeras de color RW, los elementos de desagüe/rebose se suministran en Chrome y White.
Patas de bañera incluidas (autoadhesivas), regulables de 130 – 180 mm

Información técnica: **Precio del sistema de hidromasaje en color Stone White (RW) a demanda.**



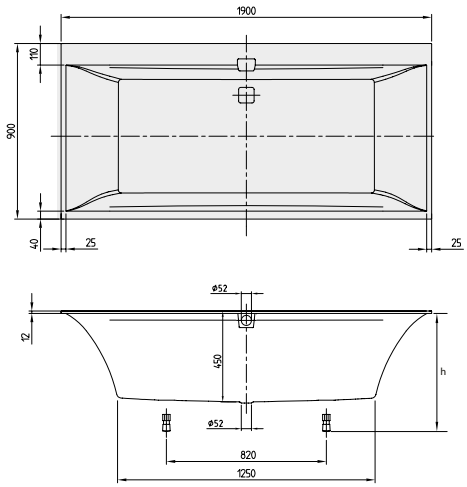

h = Altura de montaje (mín - máx)	
Bañera	595 - 645
Sistema de hidro-masaje	620 - 660

Número de artículo	Descripción	Dimensión LxAn	Medida del fondo LxAn	Profun-didad	Contenido (L) incl. 1 Pers	Peso kg	01	RW	pza./ pal.
UBQ 190 SQE 2DV-XX	Squaro Edge 12	1900 x 900	1250 x 580	450	240	54,5	1.821,-	2.189,-	5

Accesorios para bañeras (opcional)

Número de artículo	Descripción	Precios
UCCON0963	Dispositivo antivacío, incl. conexiones	328,-
U90170061	Asas, 1 juego = 2 piezas, Chrome	306,-
U90954133	Partes visibles entrada de agua, plástico, caudal máximo de agua: 20 l/min, Black Matt	125,-
U909541RW	Partes visibles entrada de agua, plástico, caudal máximo de agua: 20 l/min, Stone White	125,-
U909540RW	Rebosadero y tapa de desagüe, Stone White	125,-
U90954033	Rebosadero y tapa de desagüe, Black Matt	125,-
UPCON0123	Entrada de agua, plástico, Integrada en el rebose, caudal máximo de agua: 20 l/min, chapado en cromo y White	398,-
UPCON0123-RW	Entrada de agua, plástico, Integrada en el rebose, caudal máximo de agua: 20 l/min, Stone White	398,-
UPCON0123-33	Entrada de agua, plástico, Integrada en el rebose, caudal máximo de agua: 20 l/min, Black Matt	398,-
U906100LK	Cojín multifunción, espuma, 240 x 150 x 50 mm, Bali	139,-
U906100LL	Cojín multifunción, espuma, 240 x 150 x 50 mm, Peru	139,-
U906100PA	Cojín multifunción, espuma, 240 x 150 x 50 mm, Anthracite	139,-

Sistemas de hidromasajes		Airpools		Hydropools		Combipools		Special Combipool
Número de artículo	Descripción	AE	AC	HE	HC	CE	CC	AP
U_ _ 190 SQE 2A ½ V 01	Precio sistema de hidromasaje, incl. bañera	4.451,-	5.110,-	4.716,-	6.162,-	5.898,-	6.818,-	11.421,-
U_ _ 190 SQE 2B ½ V 01	Precio sistema de hidromasaje, incl. bañera, incl. Entrada de agua	4.850,-	5.508,-	5.114,-	6.560,-	6.296,-	7.216,-	11.819,-
En los siguientes sistemas de hidromasaje el sistema técnico sobresale.								
Posición técnica 1	Lado 1-3	-	-	-	-	-	-	+5
Posición técnica 2	Lado 1-3	-	-	-	-	-	-	+5

Sustituya _ _ en la referencia por el código de hidromasaje.
Sustituya 1/2 en la referencia con la posición técnica deseada (1 = posición técnica 1, 2 = posición técnica 2). Los eyectores para la espalda están en el lado de los elementos técnicos.
Otras opciones mediante el formulario de pedido (véase el lado desplegable derecho)

Posición técnica 1

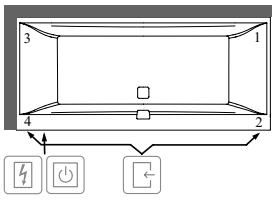

Posición técnica 2

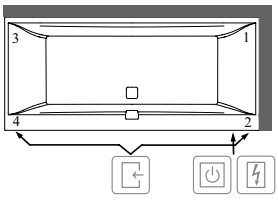

Lado accesible

Caja eléctrica

Control en borde de bañera

XX = Sustituir por el código de los colores
Para más información sobre colores, véase la página al comienzo del capítulo.
Para más información sobre los sistemas de hidromasaje, véase la página 708.

SQUARO EDGE 12 (ovalado 1800 x 800) Quaryl®

€ sin I.V.A.

Forma del respaldo: Simétrica (dos respaldos idénticos)

Incluido en el suministro: Desagüe y rebose a juego suministrados de serie (cromado + blanco).
Para las bañeras de color RW, los elementos de desagüe/rebose se suministran en Chrome y White.
Patas de bañera incluidas (autoadhesivas), regulables de 130 – 180 mm

Información técnica: **Precio del sistema de hidromasaje en color Stone White (RW) a demanda.**



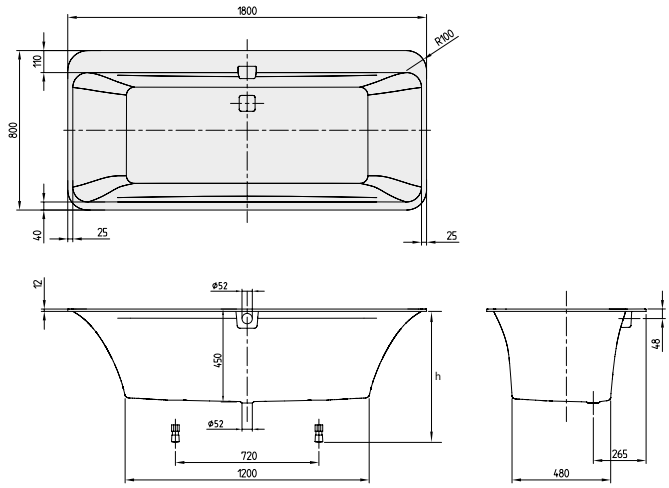

h = Altura de montaje (mín - máx)	
Bañera	595 - 645
Sistema de hidromasaje	620 - 660

Número de artículo	Descripción	Dimensión LxAn	Medida del fondo LxAn	Profundidad	Contenido (L) incl. 1 Pers	Peso kg	01	RW	pza./ pal.
UBQ 180 SQE 7DV-XX	Squaro Edge 12	1800 x 800	1200 x 480	450	180	43,8	2.210,-	2.654,-	5

Accesorios para bañeras (opcional)

Número de artículo	Descripción	Precios
UCCON0963	Dispositivo antivacío, incl. conexiones	328,-
U90170061	Asas, 1 juego = 2 piezas, Chrome	306,-
UPCON0123	Entrada de agua, plástico, Integrada en el rebose, caudal máximo de agua: 20 l/min, chapado en cromo y White	398,-
UPCON0123-RW	Entrada de agua, plástico, Integrada en el rebose, caudal máximo de agua: 20 l/min, Stone White	398,-
UPCON0123-33	Entrada de agua, plástico, Integrada en el rebose, caudal máximo de agua: 20 l/min, Black Matt	398,-
U909540RW	Rebosadero y tapa de desagüe, Stone White	125,-
U90954033	Rebosadero y tapa de desagüe, Black Matt	125,-
U906100LK	Cojín multifunción, espuma, 240 x 150 x 50 mm, Bali	139,-
U906100LL	Cojín multifunción, espuma, 240 x 150 x 50 mm, Peru	139,-
U906100PA	Cojín multifunción, espuma, 240 x 150 x 50 mm, Anthracite	139,-

Sistemas de hidromasajes		Airpools		Hydropools		Combipools		Special Combipool
Número de artículo	Descripción	AE	AC	HE	HC	CE	CC	AP
U_ _ 180 SQE 7A ½ V 01	Precio sistema de hidromasaje, incl. bañera	4.840,-	5.499,-	5.105,-	6.551,-	6.287,-	7.207,-	11.810,-
U_ _ 180 SQE 7B ½ V 01	Precio sistema de hidromasaje, incl. bañera, incl. Entrada de agua	5.239,-	5.897,-	5.503,-	6.949,-	6.685,-	7.605,-	12.208,-
En los siguientes sistemas de hidromasaje el sistema técnico sobresale.								
Posición técnica 1	Lado 3-4	-	-	-	-	-	-	+10
Posición técnica 2	Lado 1-2	-	-	-	-	-	-	+10

Sustituya _ _ en la referencia por el código de hidromasaje.
Sustituya 1/2 en la referencia con la posición técnica deseada (1 = posición técnica 1, 2 = posición técnica 2). Los eyectores para la espalda están en el lado de los elementos técnicos.
Otras opciones mediante el formulario de pedido (véase el lado desplegable derecho)

Posición técnica 1

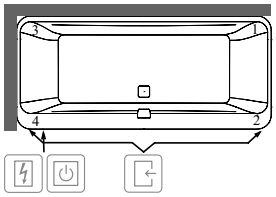

Posición técnica 2

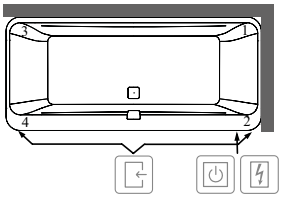

Lado accesible

Caja eléctrica

Control en borde de bañera

XX = Sustituir por el código de los colores
Para más información sobre colores, véase la página al comienzo del capítulo.
Para más información sobre los sistemas de hidromasaje, véase la página 708.

SQUARO EDGE 12 (Versión exenta 1800 x 800) Quaryl®

€ sin I.V.A.

Forma del respaldo: Simétrica (dos respaldos idénticos)

Incluido en el suministro: Desagüe y rebose a juego suministrados de serie (cromado + blanco).
Para las bañeras de color RW, los elementos de desagüe/rebose se suministran en Chrome y White.

Información técnica: **Sistemas de hidromasaje posibles a demanda**



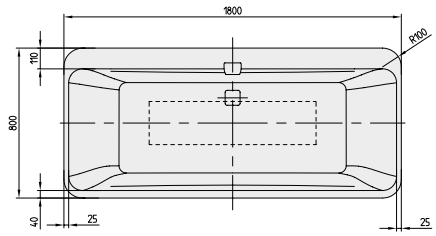

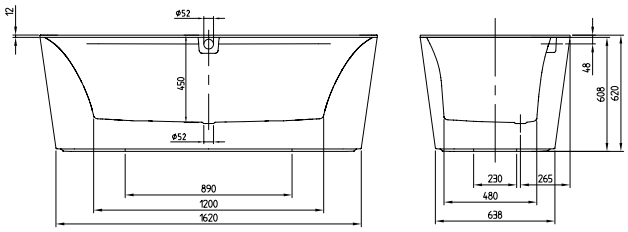

Número de artículo	Descripción	Dimensión LxAn	Medida del fondo LxAn	Profun-didad	Contenido (L) incl. 1 Pers	Peso kg	01	RW	pza./ pal.
UBQ 180 SQE 7PDV-XX	Squaro Edge 12, incl. faldón del color de la bañera	1800 x 800	1200 x 480	450	180	102,9	4.711,-	5.652,-	1

Accesorios para bañeras (opcional)

Número de artículo	Descripción	Precios
UCCON0963	Dispositivo antivacío, incl. conexiones	328,-
U90170061	Asas, 1 juego = 2 piezas, Chrome	306,-
UPCON0123	Entrada de agua, plástico, Integrada en el rebose, caudal máximo de agua: 20 l/min, chapado en cromo y White	398,-
UPCON0123-RW	Entrada de agua, plástico, Integrada en el rebose, caudal máximo de agua: 20 l/min, Stone White	398,-
UPCON0123-33	Entrada de agua, plástico, Integrada en el rebose, caudal máximo de agua: 20 l/min, Black Matt	398,-
U909540RW	Rebosadero y tapa de desagüe, Stone White	125,-
U90954033	Rebosadero y tapa de desagüe, Black Matt	125,-
U906100LK	Cojín multifunción, espuma, 240 x 150 x 50 mm, Bali	139,-
U906100LL	Cojín multifunción, espuma, 240 x 150 x 50 mm, Peru	139,-
U906100PA	Cojín multifunción, espuma, 240 x 150 x 50 mm, Anthracite	139,-

XX = Sustituir por el código de los colores
Para más información sobre colores, véase la página al comienzo del capítulo.
Para más información sobre los sistemas de hidromasaje, véase la página 708.

SQUARO EDGE 12 (Versión exenta 1800 x 800) Quaryl®, Colour on Demand

€ sin I.V.A.

Forma del respaldo: Simétrica (dos respaldos idénticos)

Incluido en el suministro: Desagüe y rebose a juego suministrados de serie (cromado + blanco).
Para las bañeras de color RW, los elementos de desagüe/rebose se suministran en Chrome y White.

Información técnica: **Sistemas de hidromasaje posibles a demanda**





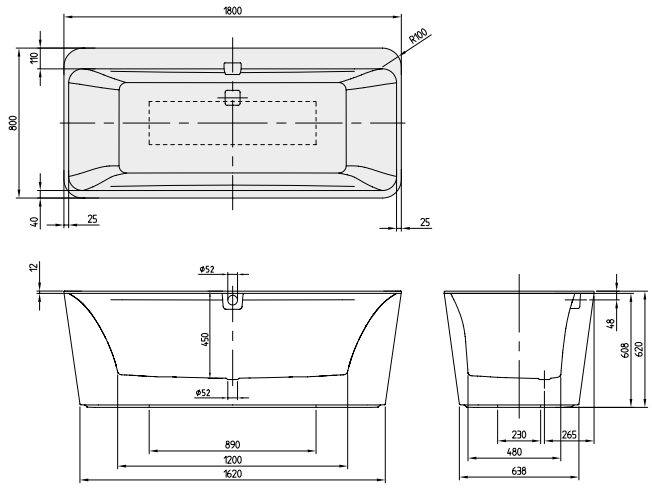

Número de artículo	Descripción	Dimensión LxAn	Medida del fondo LxAn	Profun-didad	Contenido (L) incl. 1 Pers	Peso kg	01	RW	pza./ pal.
UBQ 180 SQE 7PDBCV-XX	Squaro Edge 12, bañera exenta, incl. faldón en Colour on Demand (Quaryl®)	1800 x 800	1200 x 480	450	180	102,9	5.583,-	6.524,-	1

Accesorios para bañeras (opcional)

Número de artículo	Descripción	Precios
UCCON0963	Dispositivo antivacío, incl. conexiones	328,-
U90170061	Asas, 1 juego = 2 piezas, Chrome	306,-
UPCON0123	Entrada de agua, plástico, Integrada en el rebose, caudal máximo de agua: 20 l/min, chapado en cromo y White	398,-
UPCON0123-RW	Entrada de agua, plástico, Integrada en el rebose, caudal máximo de agua: 20 l/min, Stone White	398,-
UPCON0123-33	Entrada de agua, plástico, Integrada en el rebose, caudal máximo de agua: 20 l/min, Black Matt	398,-
U909540RW	Rebosadero y tapa de desagüe, Stone White	125,-
U90954033	Rebosadero y tapa de desagüe, Black Matt	125,-
U906100LK	Cojín multifunción, espuma, 240 x 150 x 50 mm, Bali	139,-
U906100LL	Cojín multifunción, espuma, 240 x 150 x 50 mm, Peru	139,-
U906100PA	Cojín multifunción, espuma, 240 x 150 x 50 mm, Anthracite	139,-

Producción a medida Colour on Demand: plazo de entrega de 3 semanas. Para ello, es imprescindible que use el **formulario de pedido** que se adjunta a la sección de bañeras en la página 703, para que podamos tramitar el pedido.

XX = Sustituir por el código de los colores
Para más información sobre colores, véase la página al comienzo del capítulo.
Para más información sobre los sistemas de hidromasaje, véase la página 708.

SQUARO EDGE 12 Excellence (Versión exenta 1800 x 800) Quaryl®

€ sin I.V.A.

Forma del respaldo: Simétrica (dos respaldos idénticos)

Incluido en el suministro: Desagüe y rebose a juego suministrados de serie (cromado + blanco).
Para las bañeras de color RW, los elementos de desagüe/rebose se suministran en Chrome y White.





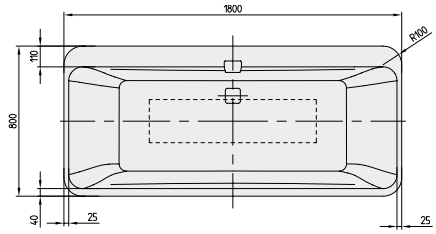

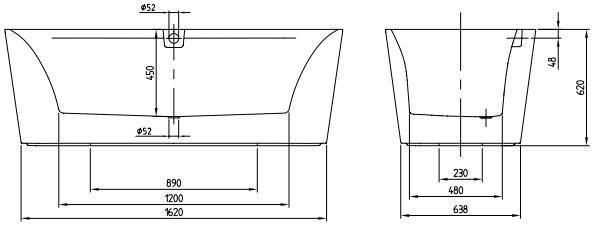

Número de artículo	Descripción	Dimensión LxAn	Medida del fondo LxAn	Profundidad	Contenido (L) incl. 1 Pers	Peso kg	01	RW	pza./ pal.
UBQ 180 SQE 9W2V-XX	Squaro Edge 12, de una pieza, incl. sistema de salida y rebose premontado (cromado), Excellence	1800 x 800	1200 x 480	450	180	102,9	5.432,-	6.519,-	1
UBQ 180 SQE 9T2V-XX	Squaro Edge 12, de una pieza, incl. entrada de agua premontada (cromada), Excellence						5.797,-	6.958,-	1

Accesorios para bañeras (opcional)

Número de artículo	Descripción	Precios
UCCON0963	Dispositivo antivacío, incl. conexiones	328,-
U90170061	Asas, 1 juego = 2 piezas, Chrome	306,-
UPCON0123	Entrada de agua, plástico, Integrada en el rebose, caudal máximo de agua: 20 l/min, chapado en cromo y White	398,-
UPCON0123-RW	Entrada de agua, plástico, Integrada en el rebose, caudal máximo de agua: 20 l/min, Stone White	398,-
UPCON0123-33	Entrada de agua, plástico, Integrada en el rebose, caudal máximo de agua: 20 l/min, Black Matt	398,-
U909540RW	Rebosadero y tapa de desagüe, Stone White	125,-
U90954033	Rebosadero y tapa de desagüe, Black Matt	125,-
U906100LK	Cojín multifunción, espuma, 240 x 150 x 50 mm, Bali	139,-
U906100LL	Cojín multifunción, espuma, 240 x 150 x 50 mm, Peru	139,-
U906100PA	Cojín multifunción, espuma, 240 x 150 x 50 mm, Anthracite	139,-

XX = Sustituir por el código de los colores
Para más información sobre colores, véase la página al comienzo del capítulo.
Para más información sobre los sistemas de hidromasaje, véase la página 708.

SQUARO EDGE 12 Excellence (Versión exenta 1800 x 800) Quaryl®, Colour on Demand

€ sin I.V.A.

Forma del respaldo: Simétrica (dos respaldos idénticos)

Incluido en el suministro: Desagüe y rebose a juego suministrados de serie (cromado + blanco).
Para las bañeras de color RW, los elementos de desagüe/rebose se suministran en Chrome y White.



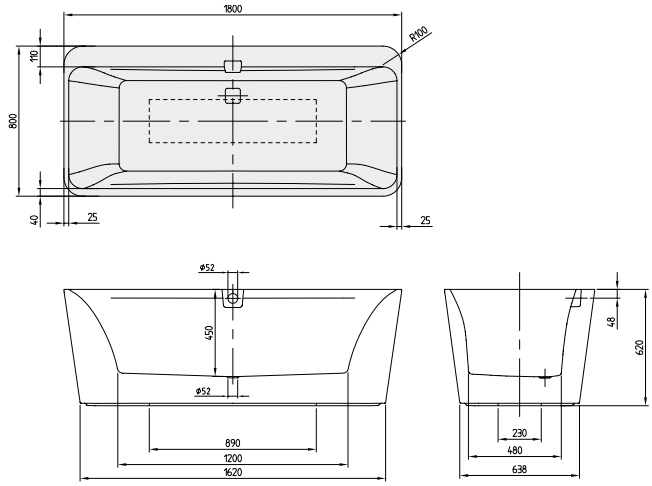

Número de artículo	Descripción	Dimensión LxAn	Medida del fondo LxAn	Profundidad	Contenido (L) incl. 1 Pers	Peso kg	01	RW	pza./ pal.
UBQ 180 SQE 9T2BCV-XX	Squaro Edge 12, de una pieza, Colour on Demand (Quaryl®), incl. entrada de agua premontada (cromada), Excellence	1800 x 800	1200 x 480	450	180	102,9	6.762,-	7.923,-	1
UBQ 180 SQE 9W2BCV-XX	Squaro Edge 12, de una pieza, Colour on Demand (Quaryl®), incl. sistema de salida y rebose premontado (cromado), Excellence						6.398,-	7.483,-	1

Accesorios para bañeras (opcional)

Número de artículo	Descripción	Precios
UCCON0963	Dispositivo antivacío, incl. conexiones	328,-
U90170061	Asas, 1 juego = 2 piezas, Chrome	306,-
U90954133	Partes visibles entrada de agua, plástico, caudal máximo de agua: 20 l/min, Black Matt	125,-
U909541RW	Partes visibles entrada de agua, plástico, caudal máximo de agua: 20 l/min, Stone White	125,-
U909540RW	Rebosadero y tapa de desagüe, Stone White	125,-
U90954033	Rebosadero y tapa de desagüe, Black Matt	125,-
UPCON0123	Entrada de agua, plástico, Integrada en el rebose, caudal máximo de agua: 20 l/min, chapado en cromo y White	398,-
UPCON0123-RW	Entrada de agua, plástico, Integrada en el rebose, caudal máximo de agua: 20 l/min, Stone White	398,-
UPCON0123-33	Entrada de agua, plástico, Integrada en el rebose, caudal máximo de agua: 20 l/min, Black Matt	398,-
U906100LK	Cojín multifunción, espuma, 240 x 150 x 50 mm, Bali	139,-
U906100LL	Cojín multifunción, espuma, 240 x 150 x 50 mm, Peru	139,-
U906100PA	Cojín multifunción, espuma, 240 x 150 x 50 mm, Anthracite	139,-

Producción a medida Colour on Demand: plazo de entrega de 3 semanas. Para ello, es imprescindible que use el **formulario de pedido** que se adjunta a la sección de bañeras en la página 703, para que podamos tramitar el pedido.

XX = Sustituir por el código de los colores
Para más información sobre colores, véase la página al comienzo del capítulo.
Para más información sobre los sistemas de hidromasaje, véase la página 708.

SUBWAY (Rectangular 1600 x 700) Acrílico

€ sin I.V.A.

Forma del respaldo: Asimétrica (respaldos no idénticos)
No incluido en el suministro: Las patas de la bañera no se suministran de serie.
Cerámica de sanitarios a juego: Subway 2.0



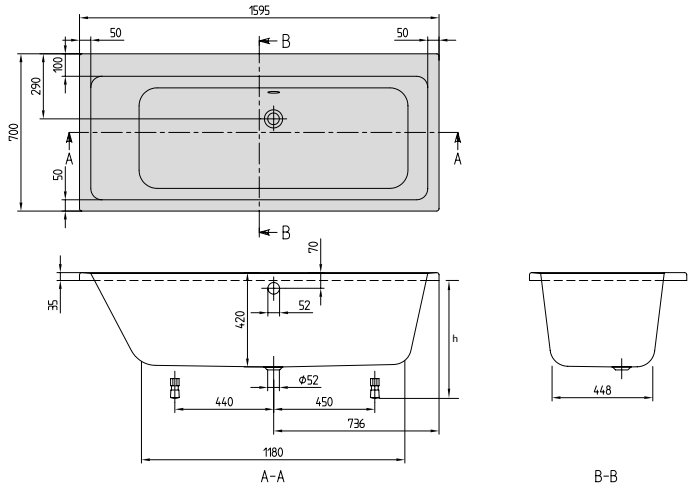

h = Altura de montaje (mín - máx)	
Bañera	525 - 575
Sistema de hidro-masaje	565 - 605

Número de artículo	Descripción	Dimensión LxAn	Medida del fondo LxAn	Profun-didad	Contenido (L) incl. 1 Pers	Peso kg	01	pza./ pal.
UBA 167 SUB 2V-XX	Subway	1600 x 700	1200 x 440	420	125	20	859,-	10

Accesorios para bañeras (opcional)

Número de artículo	Descripción	Precios
UCCON0963	Dispositivo antivacío, incl. conexiones	328,-
U90170061	Asas, 1 juego = 2 piezas, Chrome	306,-
U90960461	Combinación de desagüe y rebosadero, Chrome	257,-
U909604-01	Combinación de desagüe y rebosadero, blanco (alpino) **(NOVEDAD)**	257,-
U909604-33	Combinación de desagüe y rebosadero, Black Matt **(NOVEDAD)**	257,-
U90960361	Desagüe y rebose con entrada de agua, Chrome	564,-
U909603-01	Desagüe y rebose con entrada de agua, blanco (alpino) **(NOVEDAD)**	564,-
U909603-33	Desagüe y rebose con entrada de agua, Black Matt **(NOVEDAD)**	564,-
U99740000	Patas de bañera, plástico, para bañeras con suelo plano, regulables de 130 – 180 mm	35,-
U906100LK	Cojín multifunción, espuma, 240 x 150 x 50 mm, Bali	139,-
U906100LL	Cojín multifunción, espuma, 240 x 150 x 50 mm, Peru	139,-
U906100PA	Cojín multifunción, espuma, 240 x 150 x 50 mm, Anthracite	139,-

Sistemas de hidromasajes		Airpools		Hydropools		Combipools		Special Combipool
Número de artículo	Descripción	AE	AC	HE	HC	CE	CC	AP
U_ _ 167 SUB 2A ½ V 01	Precio sistema de hidromasaje, incl. bañera	3.489,-	4.148,-	3.754,-	5.200,-	4.936,-	5.856,-	10.459,-
U_ _ 167 SUB 2B ½ V 01	Precio sistema de hidromasaje, incl. bañera, incl. Multiplex Trio	4.053,-	4.712,-	4.318,-	5.763,-	5.500,-	6.420,-	11.023,-
En los siguientes sistemas de hidromasaje el sistema técnico sobresale.								
Posición técnica 1	Lado 1-2	-	-	-	-	-	-	+40
	Lado 1-3	-	-	-	+10	-	+10	+30
Posición técnica 2	Lado 1-2	-	-	-	-	-	-	+40
	Lado 1-3	-	-	-	+10	-	+10	+30

Sustituya _ _ en la referencia por el código de hidromasaje.
Sustituya 1/2 en la referencia con la posición técnica deseada (1 = posición técnica 1, 2 = posición técnica 2). Los eyectores para la espalda están en el lado de los elementos técnicos.
Otras opciones mediante el formulario de pedido (véase el lado desplegable derecho)

Posición técnica 1

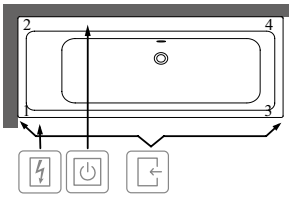

Posición técnica 2

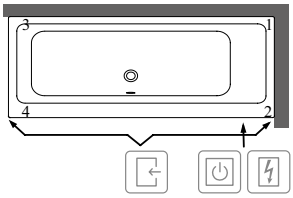

Lado accesible
Caja eléctrica
Control en borde de bañera

XX = Sustituir por el código de los colores
Para más información sobre colores, véase la página al comienzo del capítulo.
Para más información sobre los sistemas de hidromasaje, véase la página 708.

SUBWAY (Rectangular 1700 x 750) Acrílico

€ sin I.V.A.

Forma del respaldo: Asimétrica (respaldos no idénticos)
No incluido en el suministro: Las patas de la bañera no se suministran de serie.
Cerámica de sanitarios a juego: Subway 2.0



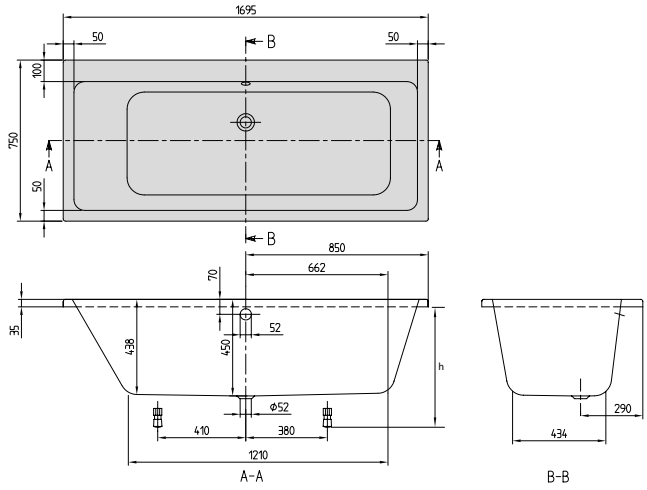

h = Altura de montaje (mín - máx)	
Bañera	555 - 605
Sistema de hidro-masaje	595 - 635

Número de artículo	Descripción	Dimensión LxAn	Medida del fondo LxAn	Profun-didad	Contenido (L) incl. 1 Pers	Peso kg	01	pza./ pal.
UBA 170 SUB 2V-XX	Subway	1700 x 750	1210 x 470	450	160	22	916,-	10

Accesorios para bañeras (opcional)

Número de artículo	Descripción	Precios
UCCON0963	Dispositivo antivacío, incl. conexiones	328,-
U90170061	Asas, 1 juego = 2 piezas, Chrome	306,-
U90960461	Combinación de desagüe y rebosadero, Chrome	257,-
U909604-01	Combinación de desagüe y rebosadero, blanco (alpino) **(NOVEDAD)**	257,-
U909604-33	Combinación de desagüe y rebosadero, Black Matt **(NOVEDAD)**	257,-
U90960361	Desagüe y rebose con entrada de agua, Chrome	564,-
U909603-01	Desagüe y rebose con entrada de agua, blanco (alpino) **(NOVEDAD)**	564,-
U909603-33	Desagüe y rebose con entrada de agua, Black Matt **(NOVEDAD)**	564,-
U99740000	Patas de bañera, plástico, para bañeras con suelo plano, regulables de 130 – 180 mm	35,-
U906100LK	Cojín multifunción, espuma, 240 x 150 x 50 mm, Bali	139,-
U906100LL	Cojín multifunción, espuma, 240 x 150 x 50 mm, Peru	139,-
U906100PA	Cojín multifunción, espuma, 240 x 150 x 50 mm, Anthracite	139,-

Sistemas de hidromasajes		Airpools		Hydropools		Combipools		Special Combipool
Número de artículo	Descripción	AE	AC	HE	HC	CE	CC	AP
U_ _ 170 SUB 2A ½ V 01	Precio sistema de hidromasaje, incl. bañera	3.546,-	4.204,-	3.810,-	5.256,-	4.993,-	5.913,-	10.515,-
U_ _ 170 SUB 2B ½ V 01	Precio sistema de hidromasaje, incl. bañera, incl. Multiplex Trio	4.110,-	4.768,-	4.374,-	5.820,-	5.557,-	6.477,-	11.079,-
En los siguientes sistemas de hidromasaje el sistema técnico sobresale.								
Posición técnica 1	Lado 1-2	-	-	-	-	-	-	+30
	Lado 1-3	-	-	-	-	-	-	+30
Posición técnica 2	Lado 1-2	-	-	-	-	-	-	+30
	Lado 1-3	-	-	-	-	-	-	+30

Sustituya _ _ en la referencia por el código de hidromasaje.
Sustituya 1/2 en la referencia con la posición técnica deseada (1 = posición técnica 1, 2 = posición técnica 2). Los eyectores para la espalda están en el lado de los elementos técnicos.
Otras opciones mediante el formulario de pedido (véase el lado desplegable derecho)

Posición técnica 1

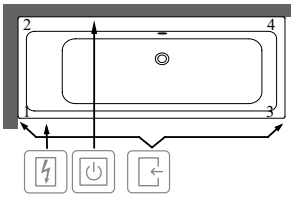

Posición técnica 2

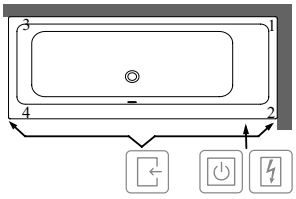

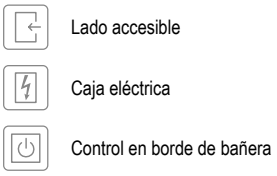

XX = Sustituir por el código de los colores
Para más información sobre colores, véase la página al comienzo del capítulo.
Para más información sobre los sistemas de hidromasaje, véase la página 708.

SUBWAY (Rectangular 1800 x 800) Acrílico

€ sin I.V.A.

Forma del respaldo: Asimétrica (respaldos no idénticos)
No incluido en el suministro: Las patas de la bañera no se suministran de serie.
Accesorio necesario: Válvula de desagüe y rebosadero prolongado.
Cerámica de sanitarios a juego: Subway 2.0



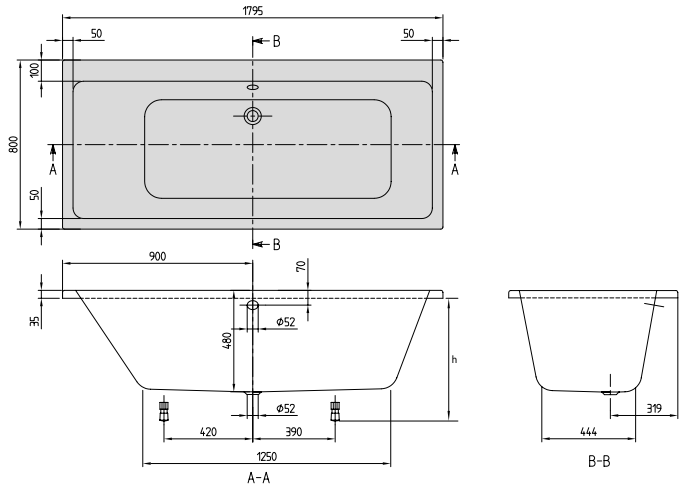

h = Altura de montaje (mín - máx)	
Bañera	585 - 635
Sistema de hidro-masaje	625 - 665

Número de artículo	Descripción	Dimensión LxAn	Medida del fondo LxAn	Profun-didad	Contenido (L) incl. 1 Pers	Peso kg	01	pza./ pal.
UBA 180 SUB 2V-XX	Subway	1800 x 800	1250 x 490	480	180	24,5	1.066,-	10

Accesorios para bañeras (opcional)

Número de artículo	Descripción	Precios
UCCON0963	Dispositivo antivacío, incl. conexiones	328,-
U90170061	Asas, 1 juego = 2 piezas, Chrome	306,-
U90960461	Combinación de desagüe y rebosadero, Chrome	257,-
U909604-01	Combinación de desagüe y rebosadero, blanco (alpino) **(NOVEDAD)**	257,-
U909604-33	Combinación de desagüe y rebosadero, Black Matt **(NOVEDAD)**	257,-
U90960361	Desagüe y rebose con entrada de agua, Chrome	564,-
U909603-01	Desagüe y rebose con entrada de agua, blanco (alpino) **(NOVEDAD)**	564,-
U909603-33	Desagüe y rebose con entrada de agua, Black Matt **(NOVEDAD)**	564,-
U99740000	Patas de bañera, plástico, para bañeras con suelo plano, regulables de 130 – 180 mm	35,-
U906100LK	Cojín multifunción, espuma, 240 x 150 x 50 mm, Bali	139,-
U906100LL	Cojín multifunción, espuma, 240 x 150 x 50 mm, Peru	139,-
U906100PA	Cojín multifunción, espuma, 240 x 150 x 50 mm, Anthracite	139,-

Sistemas de hidromasajes		Airpools		Hydropools		Combipools		Special Combipool
Número de artículo	Descripción	AE	AC	HE	HC	CE	CC	AP
U_ _ 180 SUB 2A ½ V 01	Precio sistema de hidromasaje, incl. bañera	3.696,-	4.355,-	3.961,-	5.406,-	5.143,-	6.063,-	10.666,-
U_ _ 180 SUB 2B ½ V 01	Precio sistema de hidromasaje, incl. bañera, incl. Multiplex Trio	4.260,-	4.919,-	4.525,-	5.970,-	5.707,-	6.627,-	11.229,-
En los siguientes sistemas de hidromasaje el sistema técnico sobresale.								
Posición técnica 1	Lado 1-3	-	-	-	-	-	-	+20
Posición técnica 2	Lado 1-3	-	-	-	-	-	-	+20

Sustituya _ _ en la referencia por el código de hidromasaje.
Sustituya 1/2 en la referencia con la posición técnica deseada (1 = posición técnica 1, 2 = posición técnica 2). Los eyectores para la espalda están en el lado de los elementos técnicos.
Otras opciones mediante el formulario de pedido (véase el lado desplegable derecho)

Posición técnica 1

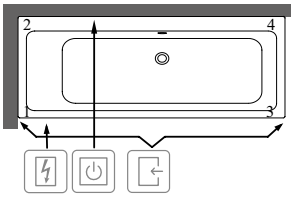

Posición técnica 2

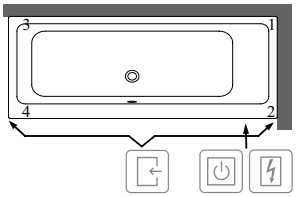

Lado accesible

Caja eléctrica

Control en borde de bañera

XX = Sustituir por el código de los colores
Para más información sobre colores, véase la página al comienzo del capítulo.
Para más información sobre los sistemas de hidromasaje, véase la página 708.

SUBWAY (Rectangular 1900 x 900) Acrílico

€ sin I.V.A.

Forma del respaldo: Asimétrica (respaldos no idénticos)
No incluido en el suministro: Las patas de la bañera no se suministran de serie.
Accesorio necesario: Válvula de desagüe y rebosadero prolongado.
Cerámica de sanitarios a juego: Subway 2.0



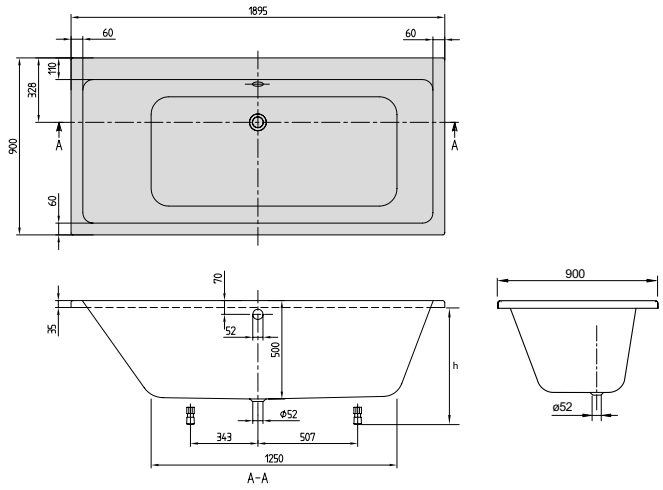

h = Altura de montaje (mín - máx)	
Bañera	605 - 655
Sistema de hidro-masaje	645 - 685

Número de artículo	Descripción	Dimensión LxAn	Medida del fondo LxAn	Profun-didad	Contenido (L) incl. 1 Pers	Peso kg	01	pza./ pal.
UBA 199 SUB 2V-XX	Subway	1900 x 900	1250 x 530	500	230	27	1.298,-	10

Accesorios para bañeras (opcional)

Número de artículo	Descripción	Precios
UCCON0963	Dispositivo antivacío, incl. conexiones	328,-
U90170061	Asas, 1 juego = 2 piezas, Chrome	306,-
U90960461	Combinación de desagüe y rebosadero, Chrome	257,-
U909604-01	Combinación de desagüe y rebosadero, blanco (alpino) **(NOVEDAD)**	257,-
U909604-33	Combinación de desagüe y rebosadero, Black Matt **(NOVEDAD)**	257,-
U90960361	Desagüe y rebose con entrada de agua, Chrome	564,-
U909603-01	Desagüe y rebose con entrada de agua, blanco (alpino) **(NOVEDAD)**	564,-
U909603-33	Desagüe y rebose con entrada de agua, Black Matt **(NOVEDAD)**	564,-
U99740000	Patas de bañera, plástico, para bañeras con suelo plano, regulables de 130 – 180 mm	35,-
U906100LK	Cojín multifunción, espuma, 240 x 150 x 50 mm, Bali	139,-
U906100LL	Cojín multifunción, espuma, 240 x 150 x 50 mm, Peru	139,-
U906100PA	Cojín multifunción, espuma, 240 x 150 x 50 mm, Anthracite	139,-

Sistemas de hidromasajes		Airpools		Hydropools		Combipools		Special Combipool
Número de artículo	Descripción	AE	AC	HE	HC	CE	CC	AP
U_ _ 199 SUB 2A ½ V 01	Precio sistema de hidromasaje, incl. bañera	3.928,-	4.586,-	4.192,-	5.638,-	5.374,-	6.294,-	10.897,-
U_ _ 199 SUB 2B ½ V 01	Precio sistema de hidromasaje, incl. bañera, incl. Multiplex Trio	4.492,-	5.150,-	4.756,-	6.202,-	5.938,-	6.858,-	11.461,-
En los siguientes sistemas de hidromasaje el sistema técnico sobresale.								
Posición técnica 1	Lado 1-3	-	-	-	-	-	-	+10
Posición técnica 2	Lado 1-3	-	-	-	-	-	-	+10

Sustituya _ _ en la referencia por el código de hidromasaje.
Sustituya 1/2 en la referencia con la posición técnica deseada (1 = posición técnica 1, 2 = posición técnica 2). Los eyectores para la espalda están en el lado de los elementos técnicos.
Otras opciones mediante el formulario de pedido (véase el lado desplegable derecho)

Posición técnica 1

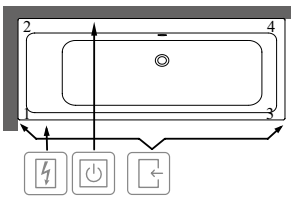

Posición técnica 2

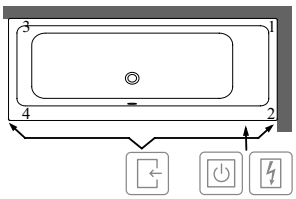

Lado accesible
Caja eléctrica
Control en borde de bañera

XX = Sustituir por el código de los colores
Para más información sobre colores, véase la página al comienzo del capítulo.
Para más información sobre los sistemas de hidromasaje, véase la página 708.

BAÑO SUBWAY 3.0

€ sin I.V.A.

Bañera integrada de Quaryl® con un gran orificio para rebosadero y llenado de la bañera SilentFlow opcional



- Diseño moderno que mantiene las tendencias de interiorismo actuales gracias al borde fino a lo largo del respaldo, la mayor profundidad de la bañera y una altura del reborde de solo 10 mm.
- La profundidad de la bañera, de 48 cm, es significativamente más cómoda.
- La bañera Subway 3.0 tiene unas dimensiones interiores muy generosas. Combina su diseño intemporal con auténtica comodidad al reclinarse.
- La primera bañera de Villeroy & Boch con un rebosadero amplio
- El óptimo sistema SilentFlow llena la bañera desde abajo, haciendo innecesaria una entrada de agua aparte y mejorando el aspecto general de la bañera.
- Disponible también con sistemas de hidromasaje
- A juego con la cerámica y el programa de mobiliario Subway 3.0
- Autolimpieza

Posibilidades individuales de combinación



La primera bañera de Quaryl® de Villeroy & Boch con un rebosadero amplio y una válvula de desagüe Push-to-Open integral instalada a ras que le aporta estilo.



El amplio rebosadero particularmente moderno está disponible en cromo brillante o en Blanco, Stone White y Black Matt, a juego con la grifería contemporánea

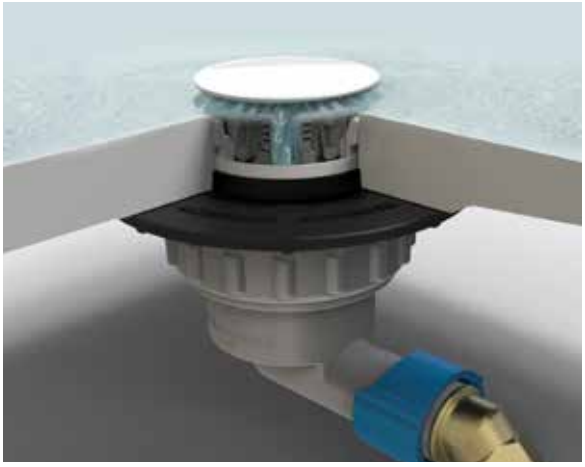

SilentFlow es un sistema de llenado oculto en la base de la bañera. SilentFlow tiene un gran estilo y se instala a ras. Disponible en el color de baño correspondiente. El baño se llena a una velocidad de 20 litros/minuto. Innovador y un elemento especialmente destacado en el diseño de cuartos de baño de última generación

Colores de bañeras



01 Blanco | RW Stone White

Colores de los accesorios



Blanco | Chrome | Stone White | Black Matt

SUBWAY 3.0 (Rectangular 1700 x 750) Quaryl®

€ sin I.V.A.

Forma del respaldo: Simétrica (dos respaldos idénticos)

Incluido en el suministro: Desagüe y rebose a juego suministrados de serie. Tapa del desagüe a juego con el color de la bañera.
El rebosadero es cromado.
Patas de bañera incluidas (autoadhesivas), regulables de 130 – 180 mm

No incluido en el suministro: Rebosadero Black Matt, Stone White, Blanco
Esta opción no incluye tapa de desagüe.

Información técnica: Nota: no hay espacio para un agujero para el grifo detrás del rebosadero.
El grifo solo se puede colocar a la izquierda y a la derecha del rebosadero, no centrado.

Cerámica de sanitarios a juego: Subway 3.0

Programa de muebles adecuados: Subway 3.0

Gama de grifería a juego: Subway 3.0

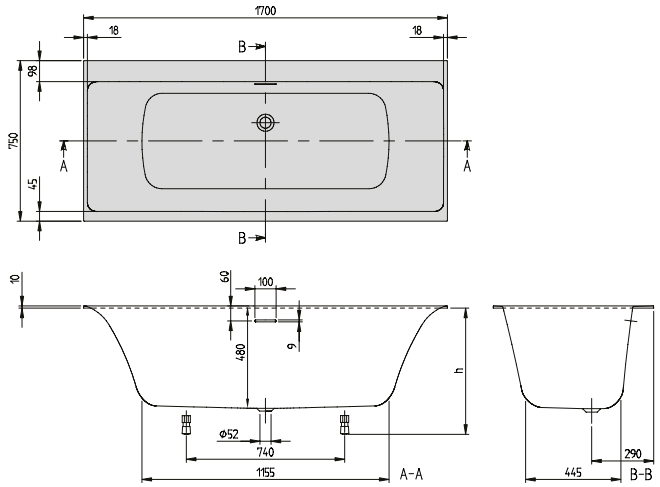

h = Altura de montaje (mín - máx)	
Bañera	610 - 660
Sistema de hidromasaje	645 - 680

Número de artículo	Descripción	Dimensión LxAn	Medida del fondo LxAn	Profundidad	Contenido (L) incl. 1 Pers	Peso kg	01	RW	pza./ pal.
UBQ 170 SBW 2DV-XX	Subway 3.0	1700 x 750	1155 x 445	480	183	41,5	1.230,-	1.718,-	8

Accesorios para bañeras (opcional)

Número de artículo	Descripción	Precios
U90170061	Asas, 1 juego = 2 piezas, Chrome	306,-
U909580RW	Rebosadero, Stone White	21,-
U90958033	Rebosadero, Black Matt	21,-
U90958001	Rebosadero, blanco (alpino)	21,-
U906100LK	Cojín multifunción, espuma, 240 x 150 x 50 mm, Bali	139,-
U906100LL	Cojín multifunción, espuma, 240 x 150 x 50 mm, Peru	139,-
U906100PA	Cojín multifunción, espuma, 240 x 150 x 50 mm, Anthracite	139,-

Sistemas de hidromasajes		Airpools		Hydropools		Combipools		Special Combipool
Número de artículo	Descripción	AE	AC	HE	HC	CE	CC	AP
U_ _ 170 SBW 2A ½ V 01	Precio sistema de hidromasaje, incl. bañera	3.860,-	4.518,-	4.124,-	5.570,-	5.307,-	6.226,-	10.829,-
U_ _ 170 SBW 2A ½ V RW	Precio sistema de hidromasaje, incl. bañera	4.349,-	5.007,-	4.613,-	6.059,-	5.795,-	6.715,-	11.318,-
En los siguientes sistemas de hidromasaje el sistema técnico sobresale.								
Posición técnica 1	Lado 1-3	-	-	-	-	-	-	+15
	Lado 3-4	-	-	-	-	-	-	+5
Posición técnica 2	Lado 1-2	-	-	-	-	-	-	+5
	Lado 1-3	-	-	-	-	-	-	+15

Sustituya _ _ en la referencia por el código de hidromasaje.
Sustituya 1/2 en la referencia con la posición técnica deseada (1 = posición técnica 1, 2 = posición técnica 2). Los eyectores para la espalda están en el lado de los elementos técnicos.
Otras opciones mediante el formulario de pedido (véase el lado desplegable derecho)

Posición técnica 1

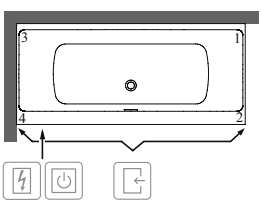

Posición técnica 2

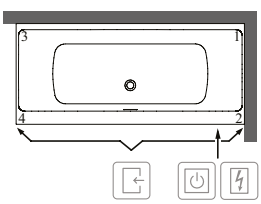

Lado accesible

Caja eléctrica

Control en borde de bañera

XX = Sustituir por el código de los colores
Para más información sobre colores, véase la página al comienzo del capítulo.
Para más información sobre los sistemas de hidromasaje, véase la página 708.

SUBWAY 3.0 con SilentFlow (Rectangular 1700 x 750) Quaryl®

€ sin I.V.A.

Forma del respaldo: Simétrica (dos respaldos idénticos)

Incluido en el suministro: Desagüe y rebose a juego suministrados de serie. Tapa del desagüe a juego con el color de la bañera.
El rebosadero es cromado.
Patas de bañera incluidas (autoadhesivas), regulables de 130 – 180 mm
Llenado silencioso de la bañera con la opción «SilentFlow» en la base del baño. ¡No se puede adquirir como elemento añadido!

No incluido en el suministro: Rebosadero Black Matt, Stone White, Blanco
Esta opción no incluye tapa de desagüe.

Información técnica: Nota: no hay espacio para un agujero para el grifo detrás del rebosadero.
El grifo solo se puede colocar a la izquierda y a la derecha del rebosadero, no centrado.
NO adecuado para accesorios de baño de pie

Cerámica de sanitarios a juego: Subway 3.0

Programa de muebles adecuados: Subway 3.0

Gama de grifería a juego: Subway 3.0

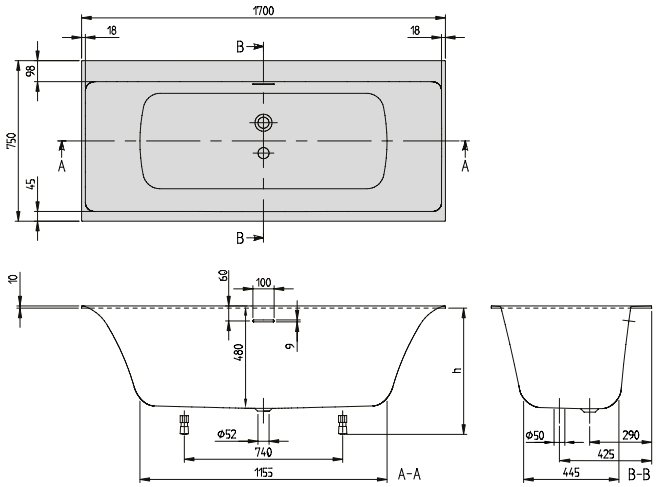

h = Altura de montaje (mín - máx)	
Bañera	610 - 660
Sistema de hidromasaje	645 - 680

Número de artículo	Descripción	Dimensión LxAn	Medida del fondo LxAn	Profundidad	Contenido (L) incl. 1 Pers	Peso kg	01	RW	pza./ pal.
UBQ 170 SBW 2TDV-XX	Subway 3.0, incluye filtro para bañera SilentFlow	1700 x 750	1155 x 445	480	183	41,5	1.663,-	2.141,-	8

Accesorios para bañeras (opcional)

Número de artículo	Descripción	Precios
UCCON0963	Dispositivo antivacío, incl. conexiones	328,-
U90170061	Asas, 1 juego = 2 piezas, Chrome	306,-
U909580RW	Rebosadero, Stone White	21,-
U90958033	Rebosadero, Black Matt	21,-
U90958001	Rebosadero, blanco (alpino)	21,-
U906100LK	Cojín multifunción, espuma, 240 x 150 x 50 mm, Bali	139,-
U906100LL	Cojín multifunción, espuma, 240 x 150 x 50 mm, Peru	139,-
U906100PA	Cojín multifunción, espuma, 240 x 150 x 50 mm, Anthracite	139,-

Sistemas de hidromasajes		Airpools		Hydropools		Combipools		Special Combipool
Número de artículo	Descripción	AE	AC	HE	HC	CE	CC	AP
U_ _ 170 SBW 2B ½ V 01	Precio sistema de hidromasaje, incl. bañera, incl. SilentFlow	4.691,-	5.350,-	4.956,-	6.401,-	6.138,-	7.058,-	11.661,-
U_ _ 170 SBW 2B ½ V RW	Precio sistema de hidromasaje, incl. bañera, incl. SilentFlow	5.170,-	5.828,-	5.434,-	6.880,-	6.616,-	7.536,-	12.139,-
En los siguientes sistemas de hidromasaje el sistema técnico sobresale.								
Posición técnica 1	Lado 1-3	-	-	-	-	-	-	+15
	Lado 3-4	-	-	-	-	-	-	+5
Posición técnica 2	Lado 1-2	-	-	-	-	-	-	+5
	Lado 1-3	-	-	-	-	-	-	+15

Sustituya _ _ en la referencia por el código de hidromasaje.
Sustituya 1/2 en la referencia con la posición técnica deseada (1 = posición técnica 1, 2 = posición técnica 2). Los eyectores para la espalda están en el lado de los elementos técnicos.
Otras opciones mediante el formulario de pedido (véase el lado desplegable derecho)

Posición técnica 1

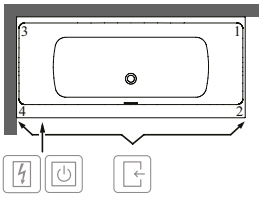

Posición técnica 2

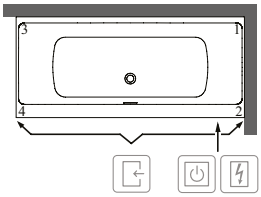

Lado accesible

Caja eléctrica

Control en borde de bañera

XX = Sustituir por el código de los colores
Para más información sobre colores, véase la página al comienzo del capítulo.
Para más información sobre los sistemas de hidromasaje, véase la página 708.

SUBWAY 3.0 (Rectangular 1800 x 800) Quaryl®

€ sin I.V.A.

Forma del respaldo: Simétrica (dos respaldos idénticos)

Incluido en el suministro: Desagüe y rebose a juego suministrados de serie. Tapa del desagüe a juego con el color de la bañera.
El rebosadero es cromado.
Patas de bañera incluidas (autoadhesivas), regulables de 130 – 180 mm

No incluido en el suministro: Rebosadero Black Matt, Stone White, Blanco
Esta opción no incluye tapa de desagüe.

Información técnica: Nota: no hay espacio para un agujero para el grifo detrás del rebosadero.
El grifo solo se puede colocar a la izquierda y a la derecha del rebosadero, no centrado.

Cerámica de sanitarios a juego: Subway 3.0

Programa de muebles adecuados: Subway 3.0

Gama de grifería a juego: Subway 3.0

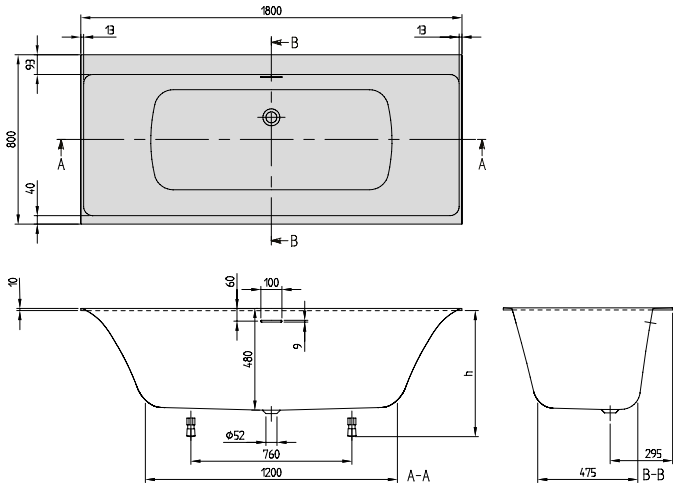

h = Altura de montaje (mín - máx)	
Bañera	610 - 660
Sistema de hidromasaje	645 - 680

Número de artículo	Descripción	Dimensión LxAn	Medida del fondo LxAn	Profundidad	Contenido (L) incl. 1 Pers	Peso kg	01	RW	pza./ pal.
UBQ 180 SBW 2DV-XX	Subway 3.0	1800 x 800	1200 x 475	480	219	43,2	1.388,-	1.852,-	8

Accesorios para bañeras (opcional)

Número de artículo	Descripción	Precios
U90170061	Asas, 1 juego = 2 piezas, Chrome	306,-
U909580RW	Rebosadero, Stone White	21,-
U90958033	Rebosadero, Black Matt	21,-
U90958001	Rebosadero, blanco (alpino)	21,-
U906100LK	Cojín multifunción, espuma, 240 x 150 x 50 mm, Bali	139,-
U906100LL	Cojín multifunción, espuma, 240 x 150 x 50 mm, Peru	139,-
U906100PA	Cojín multifunción, espuma, 240 x 150 x 50 mm, Anthracite	139,-

Sistemas de hidromasajes		Airpools		Hydropools		Combipools		Special Combipool
Número de artículo	Descripción	AE	AC	HE	HC	CE	CC	AP
U_ _ 180 SBW 2A ½ V 01	Precio sistema de hidromasaje, incl. bañera	4.018,-	4.677,-	4.283,-	5.728,-	5.465,-	6.385,-	10.988,-
U_ _ 180 SBW 2A ½ V RW	Precio sistema de hidromasaje, incl. bañera	4.482,-	5.141,-	4.747,-	6.193,-	5.929,-	6.849,-	11.452,-
En los siguientes sistemas de hidromasaje el sistema técnico sobresale.								
Posición técnica 1	Lado 1-3	-	-	-	-	-	-	+5
Posición técnica 2	Lado 1-3	-	-	-	-	-	-	+5

Sustituya _ _ en la referencia por el código de hidromasaje.
Sustituya 1/2 en la referencia con la posición técnica deseada (1 = posición técnica 1, 2 = posición técnica 2). Los eyectores para la espalda están en el lado de los elementos técnicos.
Otras opciones mediante el formulario de pedido (véase el lado desplegable derecho)

Posición técnica 1

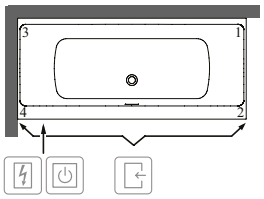

Posición técnica 2

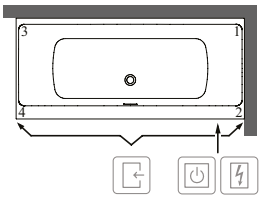

Lado accesible

Caja eléctrica

Control en borde de bañera

XX = Sustituir por el código de los colores
Para más información sobre colores, véase la página al comienzo del capítulo.
Para más información sobre los sistemas de hidromasaje, véase la página 708.

SUBWAY 3.0 con SilentFlow (Rectangular 1800 x 800) Quaryl®

€ sin I.V.A.

Forma del respaldo: Simétrica (dos respaldos idénticos)

Incluido en el suministro: Desagüe y rebose a juego suministrados de serie. Tapa del desagüe a juego con el color de la bañera.
El rebosadero es cromado.
Patas de bañera incluidas (autoadhesivas), regulables de 130 – 180 mm
Llenado silencioso de la bañera con la opción «SilentFlow» en la base del baño. ¡No se puede adquirir como elemento añadido!

No incluido en el suministro: Rebosadero Black Matt, Stone White, Blanco
Esta opción no incluye tapa de desagüe.

Información técnica: Nota: no hay espacio para un agujero para el grifo detrás del rebosadero.
El grifo solo se puede colocar a la izquierda y a la derecha del rebosadero, no centrado.
NO adecuado para accesorios de baño de pie

Cerámica de sanitarios a juego: Subway 3.0

Programa de muebles adecuados: Subway 3.0

Gama de grifería a juego: Subway 3.0

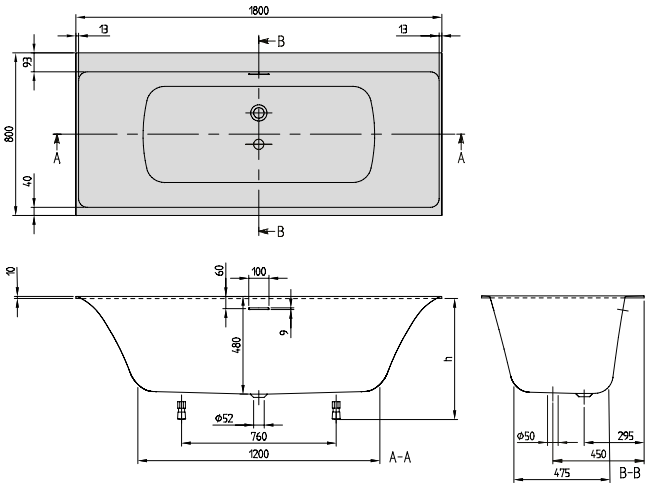

h = Altura de montaje (mín - máx)	
Bañera	610 - 660
Sistema de hidromasaje	645 - 680

Número de artículo	Descripción	Dimensión LxAn	Medida del fondo LxAn	Profundidad	Contenido (L) incl. 1 Pers	Peso kg	01	RW	pza./ pal.
UBQ 180 SBW 2TDV-XX	Subway 3.0, incluye filtro para bañera SilentFlow	1800 x 800	1200 x 475	480	219	43,2	1.818,-	2.275,-	8

Accesorios para bañeras (opcional)

Número de artículo	Descripción	Precios
UCCON0963	Dispositivo antivacío, incl. conexiones	328,-
U90170061	Asas, 1 juego = 2 piezas, Chrome	306,-
U909580RW	Rebosadero, Stone White	21,-
U90958033	Rebosadero, Black Matt	21,-
U90958001	Rebosadero, blanco (alpino)	21,-
U906100LK	Cojín multifunción, espuma, 240 x 150 x 50 mm, Bali	139,-
U906100LL	Cojín multifunción, espuma, 240 x 150 x 50 mm, Peru	139,-
U906100PA	Cojín multifunción, espuma, 240 x 150 x 50 mm, Anthracite	139,-

Sistemas de hidromasajes		Airpools		Hydropools		Combipools		Special Combipool
Número de artículo	Descripción	AE	AC	HE	HC	CE	CC	AP
U_ _ 180 SBW 2B ½ V 01	Precio sistema de hidromasaje, incl. bañera, incl. SilentFlow	4.847,-	5.505,-	5.111,-	6.557,-	6.293,-	7.213,-	11.816,-
U_ _ 180 SBW 2B ½ V RW	Precio sistema de hidromasaje, incl. bañera, incl. SilentFlow	5.303,-	5.962,-	5.568,-	7.014,-	6.750,-	7.670,-	12.273,-
En los siguientes sistemas de hidromasaje el sistema técnico sobresale.								
Posición técnica 1	Lado 1-3	-	-	-	-	-	-	+5
Posición técnica 2	Lado 1-3	-	-	-	-	-	-	+5

Sustituya _ _ en la referencia por el código de hidromasaje.
Sustituya 1/2 en la referencia con la posición técnica deseada (1 = posición técnica 1, 2 = posición técnica 2). Los eyectores para la espalda están en el lado de los elementos técnicos.
Otras opciones mediante el formulario de pedido (véase el lado desplegable derecho)

Posición técnica 1

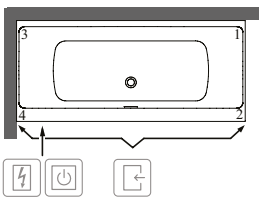

Posición técnica 2

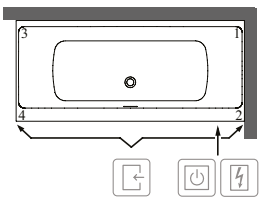

Lado accesible

Caja eléctrica

Control en borde de bañera

XX = Sustituir por el código de los colores
Para más información sobre colores, véase la página al comienzo del capítulo.
Para más información sobre los sistemas de hidromasaje, véase la página 708.

SUBWAY 3.0 (De pared, instalación a la izquierda 1800 x 800) Quaryl®

NUEVO

€ sin I.V.A.

Forma del respaldo: Simétrica (dos respaldos idénticos)

Incluido en el suministro: Desagüe y rebose a juego suministrados de serie. Tapa del desagüe a juego con el color de la bañera.
El rebosadero es cromado.

Información técnica: Nota: no hay espacio para un agujero para el grifo detrás del rebosadero.
El grifo solo se puede colocar a la izquierda y a la derecha del rebosadero, no centrado.
NO adecuado para accesorios de baño de pie

Cerámica de sanitarios a juego: Subway 3.0

Programa de muebles adecuados: Subway 3.0

Gama de grifería a juego: Subway 3.0



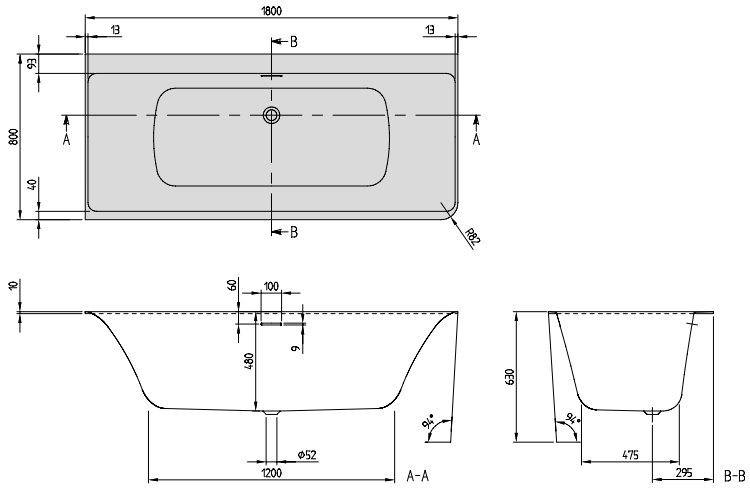

h = Altura de montaje (mín - máx)	
Bañera incl. faldón	630

Número de artículo	Descripción	Dimensión LxAn	Medida del fondo LxAn	Profundidad	Contenido (L) incl. 1 Pers	Peso kg	01	RW	pza./ pal.
UBQ 180 SBW 9CL00V-XX	Subway 3.0, de pared, modelo de esquina, izquierda, de una pieza	1800 x 800	1200 x 475	480	219	60	3.542,-	4.291,-	8

Accesorios para bañeras (opcional)

Número de artículo	Descripción	Precios
U90170061	Asas, 1 juego = 2 piezas, Chrome	306,-
U909580RW	Rebosadero, Stone White	21,-
U90958033	Rebosadero, Black Matt	21,-
U90958001	Rebosadero, blanco (alpino)	21,-
U906100LK	Cojín multifunción, espuma, 240 x 150 x 50 mm, Bali	139,-
U906100LL	Cojín multifunción, espuma, 240 x 150 x 50 mm, Peru	139,-
U906100PA	Cojín multifunción, espuma, 240 x 150 x 50 mm, Anthracite	139,-

XX = Sustituir por el código de los colores
Para más información sobre colores, véase la página al comienzo del capítulo.
Para más información sobre los sistemas de hidromasaje, véase la página 708.

SUBWAY 3.0 con SilentFlow (De pared, instalación a la izquierda 1800 x 800) Quaryl®

NUEVO

€ sin I.V.A.

Forma del respaldo: Simétrica (dos respaldos idénticos)

Incluido en el suministro: Desagüe y rebose a juego suministrados de serie. Tapa del desagüe a juego con el color de la bañera.
El rebosadero es cromado.
Llenado silencioso de la bañera con la opción «SilentFlow» en la base del baño. ¡No se puede adquirir como elemento añadido!

Información técnica: Nota: no hay espacio para un agujero para el grifo detrás del rebosadero.
El grifo solo se puede colocar a la izquierda y a la derecha del rebosadero, no centrado.
NO adecuado para accesorios de baño de pie

Cerámica de sanitarios a juego: Subway 3.0

Programa de muebles adecuados: Subway 3.0

Gama de grifería a juego: Subway 3.0



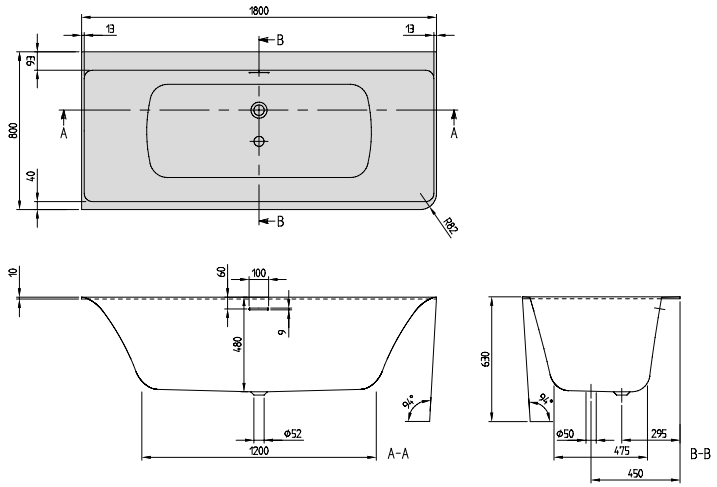

h = Altura de montaje (mín - máx)	
Bañera incl. faldón	630

Número de artículo	Descripción	Dimensión LxAn	Medida del fondo LxAn	Profun-didad	Contenido (L) incl. 1 Pers	Peso kg	01	RW	pza./ pal.
UBQ 180 SBW 9CL00TV XX	Subway 3.0, de pared, modelo de esquina, izquierda, de una pieza, incluye filtro para bañera SilentFlow	1800 x 800	1200 x 475	480	219	60	3.970,-	4.719,-	8

Accesorios para bañeras (opcional)

Número de artículo	Descripción	Precios
U90170061	Asas, 1 juego = 2 piezas, Chrome	306,-
U909580RW	Rebosadero, Stone White	21,-
U90958033	Rebosadero, Black Matt	21,-
U90958001	Rebosadero, blanco (alpino)	21,-
UCCON0963	Dispositivo antivacío, incl. conexiones	328,-
U906100LK	Cojín multifunción, espuma, 240 x 150 x 50 mm, Bali	139,-
U906100LL	Cojín multifunción, espuma, 240 x 150 x 50 mm, Peru	139,-
U906100PA	Cojín multifunción, espuma, 240 x 150 x 50 mm, Anthracite	139,-

XX = Sustituir por el código de los colores
Para más información sobre colores, véase la página al comienzo del capítulo.
Para más información sobre los sistemas de hidromasaje, véase la página 708.

SUBWAY 3.0 (De pared, instalación a la izquierda 1800 x 800) Quaryl®, Colour on Demand

NUEVO

€ sin I.V.A.

Forma del respaldo: Simétrica (dos respaldos idénticos)

Incluido en el suministro: Desagüe y rebose a juego suministrados de serie. Tapa del desagüe a juego con el color de la bañera.
El rebosadero es cromado.

Información técnica: Nota: no hay espacio para un agujero para el grifo detrás del rebosadero.
El grifo solo se puede colocar a la izquierda y a la derecha del rebosadero, no centrado.
NO adecuado para accesorios de baño de pie

Cerámica de sanitarios a juego: Subway 3.0

Programa de muebles adecuados: Subway 3.0

Gama de grifería a juego: Subway 3.0



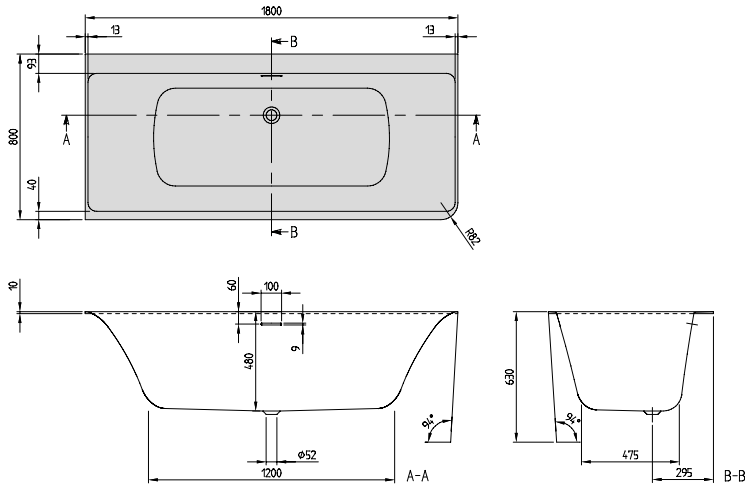

h = Altura de montaje (mín - máx)	
Bañera incl. faldón	630

Número de artículo	Descripción	Dimensión LxAn	Medida del fondo LxAn	Profun-didad	Contenido (L) incl. 1 Pers	Peso kg	01	RW	pza./ pal.
UBQ 180 SBW 9CLBCV-XX	Subway 3.0, de pared, modelo de esquina, izquierda, de una pieza, Colour on Demand	1800 x 800	1200 x 475	480	219	60	4.317,-	5.066,-	8

Accesorios para bañeras (opcional)

Número de artículo	Descripción	Precios
U90170061	Asas, 1 juego = 2 piezas, Chrome	306,-
U909580RW	Rebosadero, Stone White	21,-
U90958033	Rebosadero, Black Matt	21,-
U90958001	Rebosadero, blanco (alpino)	21,-
U906100LK	Cojín multifunción, espuma, 240 x 150 x 50 mm, Bali	139,-
U906100LL	Cojín multifunción, espuma, 240 x 150 x 50 mm, Peru	139,-
U906100PA	Cojín multifunción, espuma, 240 x 150 x 50 mm, Anthracite	139,-

XX = Sustituir por el código de los colores
Para más información sobre colores, véase la página al comienzo del capítulo.
Para más información sobre los sistemas de hidromasaje, véase la página 708.

SUBWAY 3.0 con SilentFlow (De pared, instalación a la izquierda 1800 x 800) Quaryl®, Colour on Demand

NUEVO

€ sin I.V.A.

Forma del respaldo: Simétrica (dos respaldos idénticos)

Incluido en el suministro: Desagüe y rebose a juego suministrados de serie. Tapa del desagüe a juego con el color de la bañera.
El rebosadero es cromado.
Llenado silencioso de la bañera con la opción «SilentFlow» en la base del baño. ¡No se puede adquirir como elemento añadido!

Información técnica: Nota: no hay espacio para un agujero para el grifo detrás del rebosadero.
El grifo solo se puede colocar a la izquierda y a la derecha del rebosadero, no centrado.
NO adecuado para accesorios de baño de pie

Cerámica de sanitarios a juego: Subway 3.0

Programa de muebles adecuados: Subway 3.0

Gama de grifería a juego: Subway 3.0



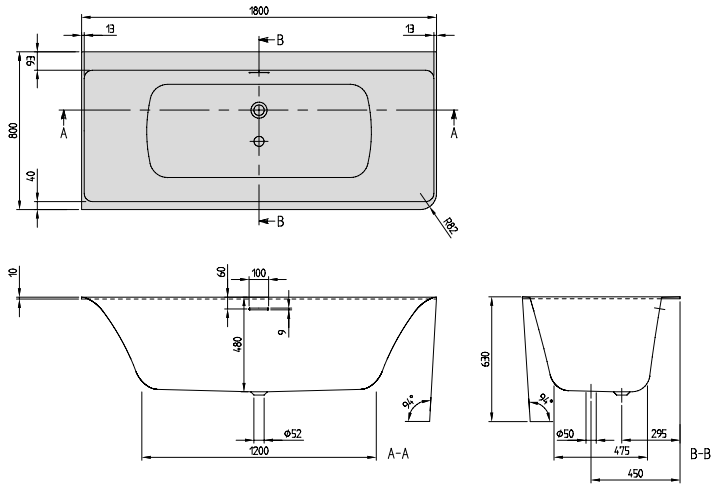

h = Altura de montaje (mín - máx)	
Bañera incl. faldón	630

Número de artículo	Descripción	Dimensión LxAn	Medida del fondo LxAn	Profun-didad	Contenido (L) incl. 1 Pers	Peso kg	01	RW	pza./ pal.
UBQ 180 SBW 9CLBCTV XX	Subway 3.0, de pared, modelo de esquina, izquierda, de una pieza, Colour on Demand, incluye filtro para bañera SilentFlow	1800 x 800	1200 x 475	480	219	60	4.745,-	5.494,-	8

Accesorios para bañeras (opcional)

Número de artículo	Descripción	Precios
U90170061	Asas, 1 juego = 2 piezas, Chrome	306,-
U909580RW	Rebosadero, Stone White	21,-
U90958033	Rebosadero, Black Matt	21,-
U90958001	Rebosadero, blanco (alpino)	21,-
UCCON0963	Dispositivo antivacío, incl. conexiones	328,-
U906100LK	Cojín multifunción, espuma, 240 x 150 x 50 mm, Bali	139,-
U906100LL	Cojín multifunción, espuma, 240 x 150 x 50 mm, Peru	139,-
U906100PA	Cojín multifunción, espuma, 240 x 150 x 50 mm, Anthracite	139,-

XX = Sustituir por el código de los colores

Para más información sobre colores, véase la página al comienzo del capítulo.
Para más información sobre los sistemas de hidromasaje, véase la página 708.

SUBWAY 3.0 (De pared, instalación a la derecha 1800 x 800) Quaryl®

NUEVO

€ sin I.V.A.

Forma del respaldo: Simétrica (dos respaldos idénticos)

Incluido en el suministro: Desagüe y rebose a juego suministrados de serie. Tapa del desagüe a juego con el color de la bañera.
El rebosadero es cromado.

Información técnica: Nota: no hay espacio para un agujero para el grifo detrás del rebosadero.
El grifo solo se puede colocar a la izquierda y a la derecha del rebosadero, no centrado.
NO adecuado para accesorios de baño de pie

Cerámica de sanitarios a juego: Subway 3.0

Programa de muebles adecuados: Subway 3.0

Gama de grifería a juego: Subway 3.0

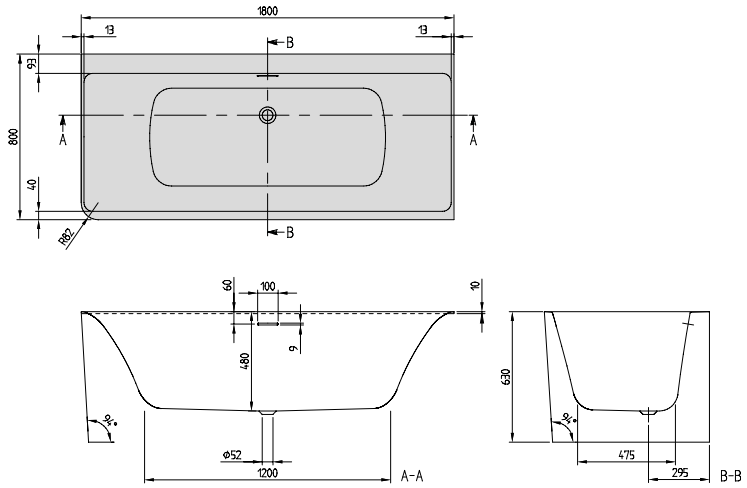

h = Altura de montaje (mín - máx)	
Bañera incl. faldón	630

Número de artículo	Descripción	Dimensión LxAn	Medida del fondo LxAn	Profundidad	Contenido (L) incl. 1 Pers	Peso kg	01	RW	pza./ pal.
UBQ 180 SBW 9CR00V-XX	Subway 3.0, de pared, modelo de esquina derecha, de una pieza	1800 x 800	1200 x 475	480	219	60	3.542,-	4.291,-	8

Accesorios para bañeras (opcional)

Número de artículo	Descripción	Precios
U90170061	Asas, 1 juego = 2 piezas, Chrome	306,-
U909580RW	Rebosadero, Stone White	21,-
U90958033	Rebosadero, Black Matt	21,-
U90958001	Rebosadero, blanco (alpino)	21,-
U906100LK	Cojín multifunción, espuma, 240 x 150 x 50 mm, Bali	139,-
U906100LL	Cojín multifunción, espuma, 240 x 150 x 50 mm, Peru	139,-
U906100PA	Cojín multifunción, espuma, 240 x 150 x 50 mm, Anthracite	139,-

XX = Sustituir por el código de los colores
Para más información sobre colores, véase la página al comienzo del capítulo.
Para más información sobre los sistemas de hidromasaje, véase la página 708.

SUBWAY 3.0 con SilentFlow (De pared, instalación a la derecha 1800 x 800) Quaryl®

NUEVO

€ sin I.V.A.

Forma del respaldo: Simétrica (dos respaldos idénticos)

Incluido en el suministro: Desagüe y rebose a juego suministrados de serie. Tapa del desagüe a juego con el color de la bañera.
El rebosadero es cromado.
Llenado silencioso de la bañera con la opción «SilentFlow» en la base del baño. ¡No se puede adquirir como elemento añadido!

Información técnica: Nota: no hay espacio para un agujero para el grifo detrás del rebosadero.
El grifo solo se puede colocar a la izquierda y a la derecha del rebosadero, no centrado.
NO adecuado para accesorios de baño de pie

Cerámica de sanitarios a juego: Subway 3.0

Programa de muebles adecuados: Subway 3.0

Gama de grifería a juego: Subway 3.0

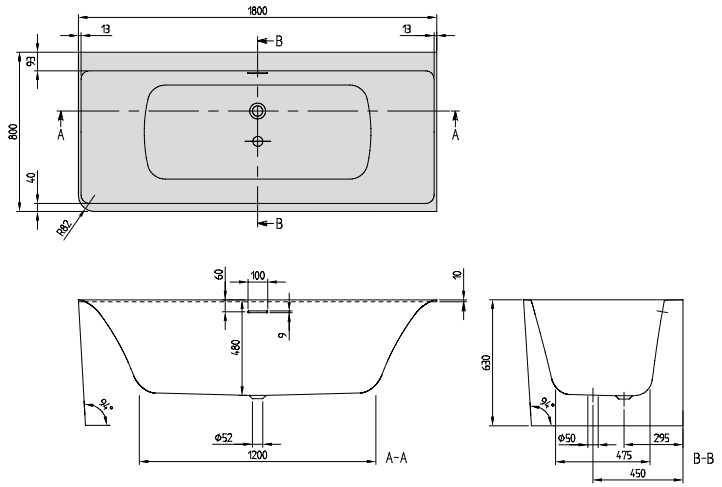

Quaryl® Villeroy & Boch

Silent Flow Villeroy & Boch

h = Altura de montaje (mín - máx)	
Bañera incl. faldón	630

Número de artículo	Descripción	Dimensión LxAn	Medida del fondo LxAn	Profun-didad	Contenido (L) incl. 1 Pers	Peso kg	01	RW	pza./ pal.
UBQ 180 SBW 9CR00TV XX	Subway 3.0, de pared, modelo de esquina derecha, de una pieza, incluye filtro para bañera SilentFlow	1800 x 800	1200 x 475	480	219	60	3.970,-	4.719,-	8

Accesorios para bañeras (opcional)

Número de artículo	Descripción	Precios
U90170061	Asas, 1 juego = 2 piezas, Chrome	306,-
U909580RW	Rebosadero, Stone White	21,-
U90958033	Rebosadero, Black Matt	21,-
U90958001	Rebosadero, blanco (alpino)	21,-
UCCON0963	Dispositivo antivacío, incl. conexiones	328,-
U906100LK	Cojín multifunción, espuma, 240 x 150 x 50 mm, Bali	139,-
U906100LL	Cojín multifunción, espuma, 240 x 150 x 50 mm, Peru	139,-
U906100PA	Cojín multifunción, espuma, 240 x 150 x 50 mm, Anthracite	139,-

XX = Sustituir por el código de los colores
Para más información sobre colores, véase la página al comienzo del capítulo.
Para más información sobre los sistemas de hidromasaje, véase la página 708.

SUBWAY 3.0 (De pared, instalación a la derecha 1800 x 800) Quaryl®, Colour on Demand

NUEVO

€ sin I.V.A.

Forma del respaldo: Simétrica (dos respaldos idénticos)

Incluido en el suministro: Desagüe y rebose a juego suministrados de serie. Tapa del desagüe a juego con el color de la bañera.
El rebosadero es cromado.

Información técnica: Nota: no hay espacio para un agujero para el grifo detrás del rebosadero.
El grifo solo se puede colocar a la izquierda y a la derecha del rebosadero, no centrado.
NO adecuado para accesorios de baño de pie

Cerámica de sanitarios a juego: Subway 3.0

Programa de muebles adecuados: Subway 3.0

Gama de grifería a juego: Subway 3.0

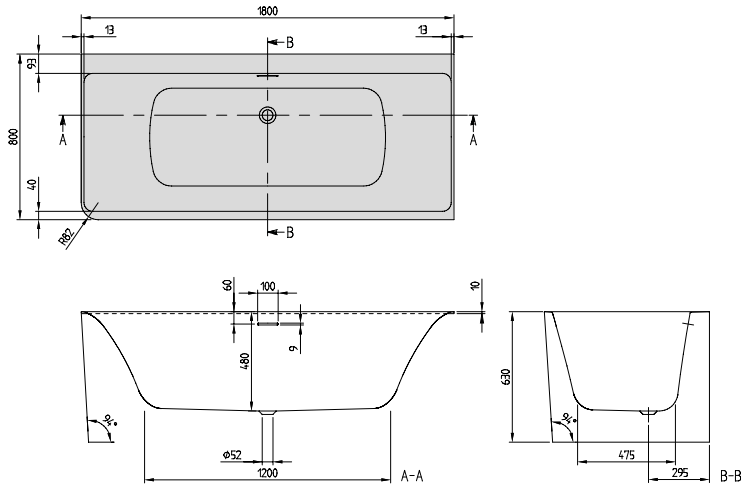

h = Altura de montaje (mín - máx)	
Bañera incl. faldón	630

Número de artículo	Descripción	Dimensión LxAn	Medida del fondo LxAn	Profun-didad	Contenido (L) incl. 1 Pers	Peso kg	01	RW	pza./ pal.
UBQ 180 SBW 9CRBCV-XX	Subway 3.0, de pared, modelo de esquina derecha, de una pieza, Colour on Demand	1800 x 800	1200 x 475	480	219	60	4.317,-	5.066,-	8

Accesorios para bañeras (opcional)

Número de artículo	Descripción	Precios
U90170061	Asas, 1 juego = 2 piezas, Chrome	306,-
U909580RW	Rebosadero, Stone White	21,-
U90958033	Rebosadero, Black Matt	21,-
U90958001	Rebosadero, blanco (alpino)	21,-
U906100LK	Cojín multifunción, espuma, 240 x 150 x 50 mm, Bali	139,-
U906100LL	Cojín multifunción, espuma, 240 x 150 x 50 mm, Peru	139,-
U906100PA	Cojín multifunción, espuma, 240 x 150 x 50 mm, Anthracite	139,-

XX = Sustituir por el código de los colores
Para más información sobre colores, véase la página al comienzo del capítulo.
Para más información sobre los sistemas de hidromasaje, véase la página 708.

SUBWAY 3.0 con SilentFlow (De pared, instalación a la derecha 1800 x 800) Quaryl®, Colour on Demand

NUEVO

€ sin I.V.A.

Forma del respaldo: Simétrica (dos respaldos idénticos)

Incluido en el suministro: Desagüe y rebose a juego suministrados de serie. Tapa del desagüe a juego con el color de la bañera.
El rebosadero es cromado.
Llenado silencioso de la bañera con la opción «SilentFlow» en la base del baño. ¡No se puede adquirir como elemento añadido!

Información técnica: Nota: no hay espacio para un agujero para el grifo detrás del rebosadero.
El grifo solo se puede colocar a la izquierda y a la derecha del rebosadero, no centrado.
NO adecuado para accesorios de baño de pie

Cerámica de sanitarios a juego: Subway 3.0

Programa de muebles adecuados: Subway 3.0

Gama de grifería a juego: Subway 3.0



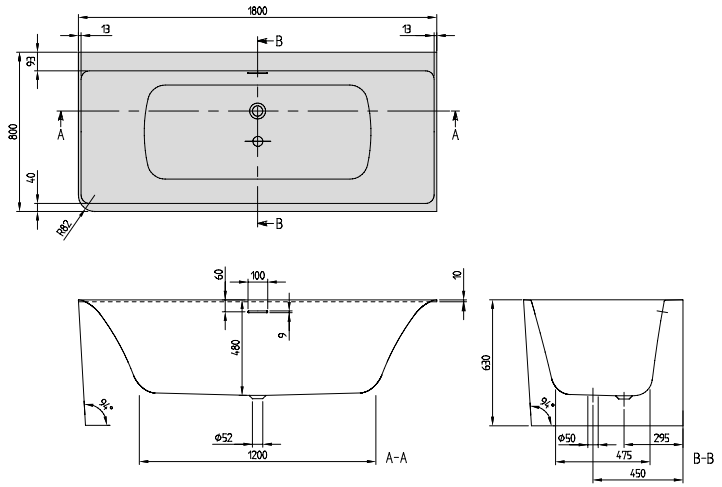

Quaryl® Villeroy & Boch

Silent Flow Villeroy & Boch

h = Altura de montaje (mín - máx)	
Bañera incl. faldón	630

Número de artículo	Descripción	Dimensión LxAn	Medida del fondo LxAn	Profundidad	Contenido (L) incl. 1 Pers	Peso kg	01	RW	pza./ pal.
UBQ 180 SBW 9CRBCTV XX	Subway 3.0, de pared, modelo de esquina derecha, de una pieza, Colour on Demand, incluye filtro para bañera SilentFlow	1800 x 800	1200 x 475	480	219	60	4.745,-	5.494,-	8

Accesorios para bañeras (opcional)

Número de artículo	Descripción	Precios
U90170061	Asas, 1 juego = 2 piezas, Chrome	306,-
U909580RW	Rebosadero, Stone White	21,-
U90958033	Rebosadero, Black Matt	21,-
U90958001	Rebosadero, blanco (alpino)	21,-
UCCON0963	Dispositivo antivacío, incl. conexiones	328,-
U906100LK	Cojín multifunción, espuma, 240 x 150 x 50 mm, Bali	139,-
U906100LL	Cojín multifunción, espuma, 240 x 150 x 50 mm, Peru	139,-
U906100PA	Cojín multifunción, espuma, 240 x 150 x 50 mm, Anthracite	139,-

XX = Sustituir por el código de los colores
Para más información sobre colores, véase la página al comienzo del capítulo.
Para más información sobre los sistemas de hidromasaje, véase la página 708.

SUBWAY 3.0 (De pared 1800 x 800) Quaryl®

NUEVO

€ sin I.V.A.

Forma del respaldo: Simétrica (dos respaldos idénticos)

Incluido en el suministro: Desagüe y rebose a juego suministrados de serie. Tapa del desagüe a juego con el color de la bañera. El rebosadero es cromado.

Información técnica: Nota: no hay espacio para un agujero para el grifo detrás del rebosadero. El grifo solo se puede colocar a la izquierda y a la derecha del rebosadero, no centrado.

Cerámica de sanitarios a juego: Subway 3.0

Programa de muebles adecuados: Subway 3.0

Gama de grifería a juego: Subway 3.0

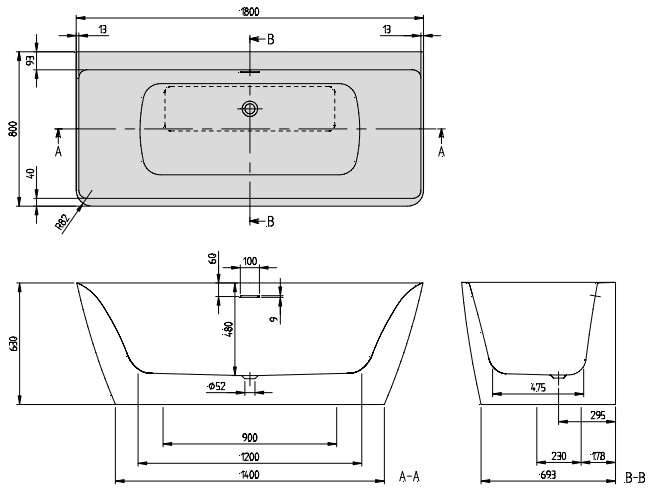

h = Altura de montaje (mín - máx)	
Bañera	630 - 630

Número de artículo	Descripción	Dimensión LxAn	Medida del fondo LxAn	Profun-didad	Contenido (L) incl. 1 Pers	Peso kg	01	RW	pza./ pal.
UBQ 180 SBW 9CS00V-XX	Subway 3.0, de pared, de una pieza	1800 x 800	1200 x 475	480	183	98	3.747,-	4.496,-	8

Accesorios para bañeras (opcional)

Número de artículo	Descripción	Precios
U906100LK	Cojín multifunción, espuma, 240 x 150 x 50 mm, Bali	139,-
U90170061	Asas, 1 juego = 2 piezas, Chrome	306,-
U906100LL	Cojín multifunción, espuma, 240 x 150 x 50 mm, Peru	139,-
U909580RW	Rebosadero, Stone White	21,-
U90958033	Rebosadero, Black Matt	21,-
U90958001	Rebosadero, blanco (alpino)	21,-
UCCON0963	Dispositivo antivacío, incl. conexiones	328,-

XX = Sustituir por el código de los colores

Para más información sobre colores, véase la página al comienzo del capítulo.
Para más información sobre los sistemas de hidromasaje, véase la página 708.

SUBWAY 3.0 (De pared 1800 x 800) Quaryl®, Colour on Demand

NUEVO

€ sin I.V.A.

Forma del respaldo: Simétrica (dos respaldos idénticos)

Incluido en el suministro: Desagüe y rebose a juego suministrados de serie. Tapa del desagüe a juego con el color de la bañera. El rebosadero es cromado.

Información técnica: Nota: no hay espacio para un agujero para el grifo detrás del rebosadero. El grifo solo se puede colocar a la izquierda y a la derecha del rebosadero, no centrado.

Cerámica de sanitarios a juego: Subway 3.0

Programa de muebles adecuados: Subway 3.0

Gama de grifería a juego: Subway 3.0



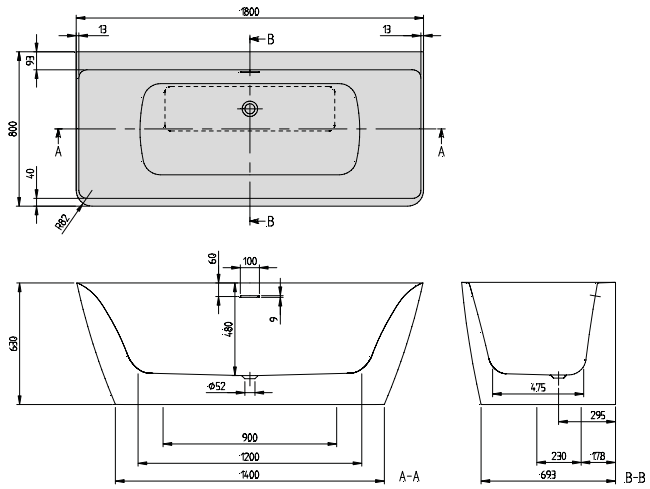

h = Altura de montaje (mín - máx)	
Bañera	630 - 630

Número de artículo	Descripción	Dimensión LxAn	Medida del fondo LxAn	Profun-didad	Contenido (L) incl. 1 Pers	Peso kg	01	RW	pza./ pal.
UBQ 180 SBW 9CSBCV-XX	Subway 3.0, de pared, Colour on Demand, de una pieza	1800 x 800	1200 x 475	480	183	98	4.522,-	5.272,-	8

Accesorios para bañeras (opcional)

Número de artículo	Descripción	Precios
U906100LK	Cojín multifunción, espuma, 240 x 150 x 50 mm, Bali	139,-
U90170061	Asas, 1 juego = 2 piezas, Chrome	306,-
U906100LL	Cojín multifunción, espuma, 240 x 150 x 50 mm, Peru	139,-
U909580RW	Rebosadero, Stone White	21,-
U90958033	Rebosadero, Black Matt	21,-
U90958001	Rebosadero, blanco (alpino)	21,-
UCCON0963	Dispositivo antivacío, incl. conexiones	328,-

XX = Sustituir por el código de los colores

Para más información sobre colores, véase la página al comienzo del capítulo.
Para más información sobre los sistemas de hidromasaje, véase la página 708.

SUBWAY 3.0 con SilentFlow (De pared 1800 x 800) Quaryl®

NUEVO

€ sin I.V.A.

Forma del respaldo: Simétrica (dos respaldos idénticos)

Incluido en el suministro: Desagüe y rebose a juego suministrados de serie. Tapa del desagüe a juego con el color de la bañera.
El rebosadero es cromado.
Llenado silencioso de la bañera con la opción «SilentFlow» en la base del baño. ¡No se puede adquirir como elemento añadido!

Información técnica: Nota: no hay espacio para un agujero para el grifo detrás del rebosadero.
El grifo solo se puede colocar a la izquierda y a la derecha del rebosadero, no centrado.
NO adecuado para accesorios de baño de pie

Cerámica de sanitarios a juego: Subway 3.0

Programa de muebles adecuados: Subway 3.0

Gama de grifería a juego: Subway 3.0

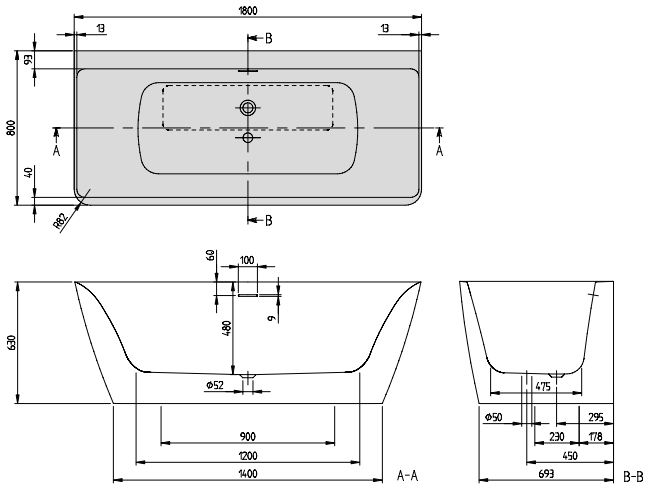

h = Altura de montaje (mín - máx)	
Bañera	630 - 630

Número de artículo	Descripción	Dimensión LxAn	Medida del fondo LxAn	Profun-didad	Contenido (L) incl. 1 Pers	Peso kg	01	RW	pza./ pal.
UBQ 180 SBW 9CS00TV XX	Subway 3.0, de pared, de una pieza, incluye filtro para bañera SilentFlow	1800 x 800	1200 x 475	480	183	98	4.178,-	4.920,-	8

Accesorios para bañeras (opcional)

Número de artículo	Descripción	Precios
UCCON0963	Dispositivo antivacío, incl. conexiones	328,-
U906100LK	Cojín multifunción, espuma, 240 x 150 x 50 mm, Bali	139,-
U906100LL	Cojín multifunción, espuma, 240 x 150 x 50 mm, Peru	139,-
U906100PA	Cojín multifunción, espuma, 240 x 150 x 50 mm, Anthracite	139,-
U90170061	Asas, 1 juego = 2 piezas, Chrome	306,-
U909580RW	Rebosadero, Stone White	21,-
U90958033	Rebosadero, Black Matt	21,-
U90958001	Rebosadero, blanco (alpino)	21,-

XX = Sustituir por el código de los colores
Para más información sobre colores, véase la página al comienzo del capítulo.
Para más información sobre los sistemas de hidromasaje, véase la página 708.

SUBWAY 3.0 con SilentFlow (De pared 1800 x 800) Quaryl®, Colour on Demand

NUEVO

€ sin I.V.A.

Forma del respaldo: Simétrica (dos respaldos idénticos)

Incluido en el suministro: Desagüe y rebose a juego suministrados de serie. Tapa del desagüe a juego con el color de la bañera.
El rebosadero es cromado.
Llenado silencioso de la bañera con la opción «SilentFlow» en la base del baño. ¡No se puede adquirir como elemento añadido!

Información técnica: Nota: no hay espacio para un agujero para el grifo detrás del rebosadero.
El grifo solo se puede colocar a la izquierda y a la derecha del rebosadero, no centrado.
NO adecuado para accesorios de baño de pie

Cerámica de sanitarios a juego: Subway 3.0

Programa de muebles adecuados: Subway 3.0

Gama de grifería a juego: Subway 3.0



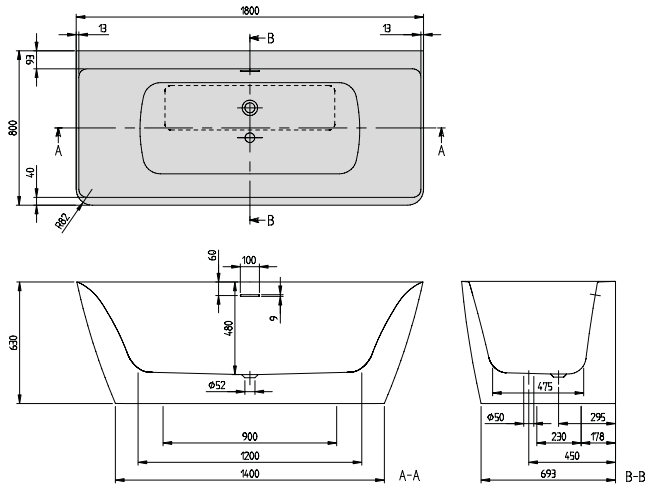

Quaryl®

Silent Flow

h = Altura de montaje (mín - máx)	
Bañera	630 - 630

Número de artículo	Descripción	Dimensión LxAn	Medida del fondo LxAn	Profundidad	Contenido (L) incl. 1 Pers	Peso kg	01	RW	pza./ pal.
UBQ 180 SBW 9CSBCTV XX	Subway 3.0, de pared, Colour on Demand, incluye filtro para bañera SilentFlow	1800 x 800	1200 x 475	480	183	98	4.953,-	5.694,-	8

Accesorios para bañeras (opcional)

Número de artículo	Descripción	Precios
UCCON0963	Dispositivo antivacío, incl. conexiones	328,-
U906100LK	Cojín multifunción, espuma, 240 x 150 x 50 mm, Bali	139,-
U906100LL	Cojín multifunción, espuma, 240 x 150 x 50 mm, Peru	139,-
U906100PA	Cojín multifunción, espuma, 240 x 150 x 50 mm, Anthracite	139,-
U90170061	Asas, 1 juego = 2 piezas, Chrome	306,-
U909580RW	Rebosadero, Stone White	21,-
U90958033	Rebosadero, Black Matt	21,-
U90958001	Rebosadero, blanco (alpino)	21,-

XX = Sustituir por el código de los colores
Para más información sobre colores, véase la página al comienzo del capítulo.
Para más información sobre los sistemas de hidromasaje, véase la página 708.

Theano Original Edition & Theano Curved Edition en colores mate

€ sin I.V.A.

Un estudio de sobria belleza, ahora con más estilo que nunca

Villeroy & Boch presenta THEANO en el colores mate Grey (3S), Stone White (RW), Almond (AL), Morning Green (R8), Pure Black (R7) hecha del más fino Quaryl®.

Las bañeras de color se han consolidado en los cuartos de baño de hoy, con un efecto impresionante. Las bañeras ovaladas exentas de las gamas Theano Original y Curved de Villeroy & Boch presentan un diseño purista de autor y amplias pendientes en los extremos. Los colores mate le da un toque adicional de llamativo estilo.

La innovadora válvula de desagüe con rebosadero oculto ViFlow en Black Matt es el complemento perfecto. También disponible en los colores Stone White, White, Morning Green, Almond y Chrome.

Estas bañeras ovaladas son exentas, robustas y de una elegancia purista al mismo tiempo. Están hechas de Quaryl, resistente a los arañazos y los impactos, con una superficie agradable al tacto. Los dos extremos, en amplia pendiente, están diseñados para compartir el placer del baño - ¡felicidad auténtica!



Las bañeras Antheus con bastidor también están disponibles en colores Grey, Stone White, Almond & Morning Green, véanse las páginas 556-559.

THEANO Edición original (Versión exenta 1550 x 750) Quaryl®

€ sin I.V.A.

Forma del respaldo: Simétrica (dos respaldos idénticos)
No incluido en el suministro: Válvula Push-to-Open sin función de rebose y ViFlow.
Información técnica: Atención: Según DIN 1986-100, para proteger los edificios contra las aguas de desagüe y rebose se debe colocar un desagüe en el suelo cuando se instala una bañera sin rebose. En combinación con ViFlow no es necesario un desagüe en el suelo.
El desagüe se debe instalar a ras del suelo del cuarto de baño, consulte la página 705-706.



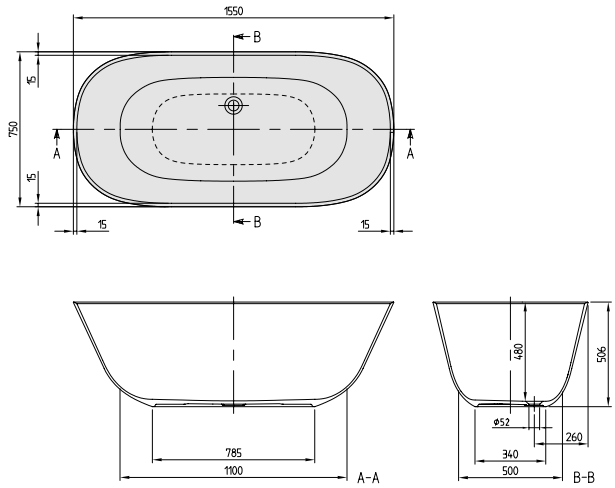

Número de artículo	Descripción	Dimensión LxAn	Medida del fondo LxAn	Profun-didad	Contenido (L) incl. 1 Pers	Peso kg	01	RW, R8, AL, 3S, R7	pza./ pal.
UBQ 155 ANH 7F200V-XX	Theano, bañera exenta, Original Edition	1550 x 750	1100 x 500	480	250	50	5.656,-	6.788,-	1

Accesorios para bañeras (opcional)

Número de artículo	Descripción	Precios
U9095303S	ViFlow, Válvulas de desagüe y rebose para baños sin orificio de rebosadero visible, Grey	410,-
U909530R8	ViFlow, Válvulas de desagüe y rebose para baños sin orificio de rebosadero visible, Morning Green	410,-
U909530AL	ViFlow, Válvulas de desagüe y rebose para baños sin orificio de rebosadero visible, Almond	410,-
U90953061	ViFlow, Válvulas de desagüe y rebose para baños sin orificio de rebosadero visible, Chrome	410,-
U90953001	ViFlow, Válvulas de desagüe y rebose para baños sin orificio de rebosadero visible, blanco (alpino)	410,-
U909530RW	ViFlow, Válvulas de desagüe y rebose para baños sin orificio de rebosadero visible, Stone White	410,-
U90953033	ViFlow, Válvulas de desagüe y rebose para baños sin orificio de rebosadero visible, Black Matt	410,-
U909530R7	ViFlow, Válvulas de desagüe y rebose para baños sin orificio de rebosadero visible, Pure Black **(NOVEDAD)**	410,-
U90952001	Válvula Push-to-Open sin función de rebose, blanco (alpino)	122,-
U9095203S	Válvula Push-to-Open sin función de rebose, Grey	122,-
U909520R8	Válvula Push-to-Open sin función de rebose, Morning Green	122,-
U909520AL	Válvula Push-to-Open sin función de rebose, Almond	122,-
U90952061	Válvula Push-to-Open sin función de rebose, Chrome	122,-
U909520RW	Válvula Push-to-Open sin función de rebose, Stone White	122,-
U90952033	Válvula Push-to-Open sin función de rebose, Black Matt	122,-
U909520R7	Válvula Push-to-Open sin función de rebose, Pure Black **(NOVEDAD)**	122,-
U906100LK	Cojín multifunción, espuma, 240 x 150 x 50 mm, Bali	139,-
U906100LL	Cojín multifunción, espuma, 240 x 150 x 50 mm, Peru	139,-
U906100PA	Cojín multifunción, espuma, 240 x 150 x 50 mm, Anthracite	139,-

XX = Sustituir por el código de los colores
Para más información sobre colores, véase la página al comienzo del capítulo.
Para más información sobre los sistemas de hidromasaje, véase la página 708.

THEANO Edición original (Versión exenta 1550 x 750) Quaryl®, Colour on Demand

€ sin I.V.A.

Forma del respaldo: Simétrica (dos respaldos idénticos)
No incluido en el suministro: Válvula Push-to-Open sin función de rebose y ViFlow.
Información técnica: Atención: Según DIN 1986-100, para proteger los edificios contra las aguas de desagüe y rebose se debe colocar un desagüe en el suelo cuando se instala una bañera sin rebose. En combinación con ViFlow no es necesario un desagüe en el suelo.
El desagüe se debe instalar a ras del suelo del cuarto de baño, consulte la página 705-706.



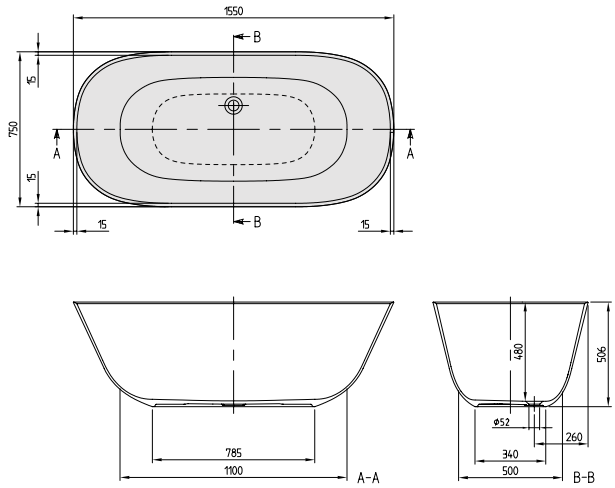

Número de artículo	Descripción	Dimensión LxAn	Medida del fondo LxAn	Profundidad	Contenido (L) incl. 1 Pers	Peso kg	01	RW	pza./ pal.
UBQ 155 ANH 7F2BCV-XX	Theano, bañera exenta, Colour on Demand (Quaryl®), Original Edition	1550 x 750	1100 x 500	480	250	50	6.485,-	7.616,-	1

Accesorios para bañeras (opcional)

Número de artículo	Descripción	Precios
U9095303S	ViFlow, Válvulas de desagüe y rebose para baños sin orificio de rebosadero visible, Grey	410,-
U909530R8	ViFlow, Válvulas de desagüe y rebose para baños sin orificio de rebosadero visible, Morning Green	410,-
U909530AL	ViFlow, Válvulas de desagüe y rebose para baños sin orificio de rebosadero visible, Almond	410,-
U90953061	ViFlow, Válvulas de desagüe y rebose para baños sin orificio de rebosadero visible, Chrome	410,-
U90953001	ViFlow, Válvulas de desagüe y rebose para baños sin orificio de rebosadero visible, blanco (alpino)	410,-
U909530RW	ViFlow, Válvulas de desagüe y rebose para baños sin orificio de rebosadero visible, Stone White	410,-
U90953033	ViFlow, Válvulas de desagüe y rebose para baños sin orificio de rebosadero visible, Black Matt	410,-
U909530R7	ViFlow, Válvulas de desagüe y rebose para baños sin orificio de rebosadero visible, Pure Black **(NOVEDAD)**	410,-
U90952001	Válvula Push-to-Open sin función de rebose, blanco (alpino)	122,-
U9095203S	Válvula Push-to-Open sin función de rebose, Grey	122,-
U909520R8	Válvula Push-to-Open sin función de rebose, Morning Green	122,-
U909520AL	Válvula Push-to-Open sin función de rebose, Almond	122,-
U90952061	Válvula Push-to-Open sin función de rebose, Chrome	122,-
U909520RW	Válvula Push-to-Open sin función de rebose, Stone White	122,-
U90952033	Válvula Push-to-Open sin función de rebose, Black Matt	122,-
U909520R7	Válvula Push-to-Open sin función de rebose, Pure Black **(NOVEDAD)**	122,-
U906100LK	Cojín multifunción, espuma, 240 x 150 x 50 mm, Bali	139,-
U906100LL	Cojín multifunción, espuma, 240 x 150 x 50 mm, Peru	139,-
U906100PA	Cojín multifunción, espuma, 240 x 150 x 50 mm, Anthracite	139,-

Producción a medida Colour on Demand: plazo de entrega de 3 semanas. Para ello, es imprescindible que use el **formulario de pedido** que se adjunta a la sección de bañeras en la página 703, para que podamos tramitar el pedido.

XX = Sustituir por el código de los colores
Para más información sobre colores, véase la página al comienzo del capítulo.
Para más información sobre los sistemas de hidromasaje, véase la página 708.

THEANO Edición original (Versión exenta 1750 x 800) Quaryl®

€ sin I.V.A.

Forma del respaldo: Simétrica (dos respaldos idénticos)
No incluido en el suministro: Válvula Push-to-Open sin función de rebose y ViFlow.
Información técnica: Atención: Según DIN 1986-100, para proteger los edificios contra las aguas de desagüe y rebose se debe colocar un desagüe en el suelo cuando se instala una bañera sin rebose. En combinación con ViFlow no es necesario un desagüe en el suelo.
El desagüe se debe instalar a ras del suelo del cuarto de baño, consulte la página 705-706.



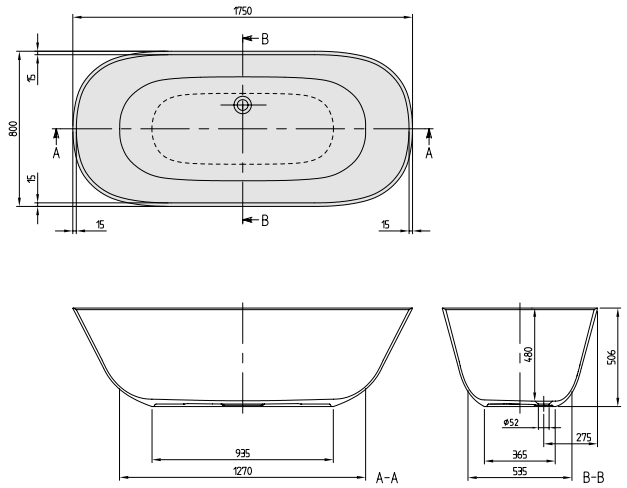

Número de artículo	Descripción	Dimensión LxAn	Medida del fondo LxAn	Profun-didad	Contenido (L) incl. 1 Pers	Peso kg	01	RW, R8, AL, 3S, R7	pza./ pal.
UBQ 175 ANH 7F200V-XX	Theano, bañera exenta, Original Edition	1750 x 800	1270 x 535	480	315	58,5	5.932,-	7.121,-	1

Accesorios para bañeras (opcional)

Número de artículo	Descripción	Precios
U9095303S	ViFlow, Válvulas de desagüe y rebose para baños sin orificio de rebosadero visible, Grey	410,-
U909530R8	ViFlow, Válvulas de desagüe y rebose para baños sin orificio de rebosadero visible, Morning Green	410,-
U909530AL	ViFlow, Válvulas de desagüe y rebose para baños sin orificio de rebosadero visible, Almond	410,-
U90953061	ViFlow, Válvulas de desagüe y rebose para baños sin orificio de rebosadero visible, Chrome	410,-
U90953001	ViFlow, Válvulas de desagüe y rebose para baños sin orificio de rebosadero visible, blanco (alpino)	410,-
U909530RW	ViFlow, Válvulas de desagüe y rebose para baños sin orificio de rebosadero visible, Stone White	410,-
U90953033	ViFlow, Válvulas de desagüe y rebose para baños sin orificio de rebosadero visible, Black Matt	410,-
U909530R7	ViFlow, Válvulas de desagüe y rebose para baños sin orificio de rebosadero visible, Pure Black **(NOVEDAD)**	410,-
U90952001	Válvula Push-to-Open sin función de rebose, blanco (alpino)	122,-
U9095203S	Válvula Push-to-Open sin función de rebose, Grey	122,-
U909520R8	Válvula Push-to-Open sin función de rebose, Morning Green	122,-
U909520AL	Válvula Push-to-Open sin función de rebose, Almond	122,-
U90952061	Válvula Push-to-Open sin función de rebose, Chrome	122,-
U909520RW	Válvula Push-to-Open sin función de rebose, Stone White	122,-
U90952033	Válvula Push-to-Open sin función de rebose, Black Matt	122,-
U909520R7	Válvula Push-to-Open sin función de rebose, Pure Black **(NOVEDAD)**	122,-
U906100LK	Cojín multifunción, espuma, 240 x 150 x 50 mm, Bali	139,-
U906100LL	Cojín multifunción, espuma, 240 x 150 x 50 mm, Peru	139,-
U906100PA	Cojín multifunción, espuma, 240 x 150 x 50 mm, Anthracite	139,-

XX = Sustituir por el código de los colores
Para más información sobre colores, véase la página al comienzo del capítulo.
Para más información sobre los sistemas de hidromasaje, véase la página 708.

THEANO Edición original (Versión exenta 1750 x 800) Quaryl®, Colour on Demand

€ sin I.V.A.

Forma del respaldo: Simétrica (dos respaldos idénticos)
No incluido en el suministro: Válvula Push-to-Open sin función de rebose y ViFlow.
Información técnica: Atención: Según DIN 1986-100, para proteger los edificios contra las aguas de desagüe y rebose se debe colocar un desagüe en el suelo cuando se instala una bañera sin rebose. En combinación con ViFlow no es necesario un desagüe en el suelo.
El desagüe se debe instalar a ras del suelo del cuarto de baño, consulte la página 705-706.



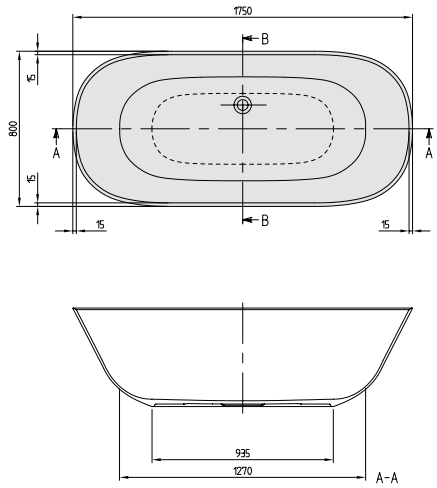

Número de artículo	Descripción	Dimensión LxAn	Medida del fondo LxAn	Profun-didad	Contenido (L) incl. 1 Pers	Peso kg	01	RW	pza./ pal.
UBQ 175 ANH 7F2BCV-XX	Theano, bañera exenta, Colour on Demand (Quaryl®), Original Edition	1750 x 800	1270 x 535	480	315	58,5	6.761,-	7.946,-	1

Accesorios para bañeras (opcional)

Número de artículo	Descripción	Precios
U9095303S	ViFlow, Válvulas de desagüe y rebose para baños sin orificio de rebosadero visible, Grey	410,-
U909530R8	ViFlow, Válvulas de desagüe y rebose para baños sin orificio de rebosadero visible, Morning Green	410,-
U909530AL	ViFlow, Válvulas de desagüe y rebose para baños sin orificio de rebosadero visible, Almond	410,-
U90953061	ViFlow, Válvulas de desagüe y rebose para baños sin orificio de rebosadero visible, Chrome	410,-
U90953001	ViFlow, Válvulas de desagüe y rebose para baños sin orificio de rebosadero visible, blanco (alpino)	410,-
U909530RW	ViFlow, Válvulas de desagüe y rebose para baños sin orificio de rebosadero visible, Stone White	410,-
U90953033	ViFlow, Válvulas de desagüe y rebose para baños sin orificio de rebosadero visible, Black Matt	410,-
U909530R7	ViFlow, Válvulas de desagüe y rebose para baños sin orificio de rebosadero visible, Pure Black **(NOVEDAD)**	410,-
U90952001	Válvula Push-to-Open sin función de rebose, blanco (alpino)	122,-
U9095203S	Válvula Push-to-Open sin función de rebose, Grey	122,-
U909520R8	Válvula Push-to-Open sin función de rebose, Morning Green	122,-
U909520AL	Válvula Push-to-Open sin función de rebose, Almond	122,-
U90952061	Válvula Push-to-Open sin función de rebose, Chrome	122,-
U909520RW	Válvula Push-to-Open sin función de rebose, Stone White	122,-
U90952033	Válvula Push-to-Open sin función de rebose, Black Matt	122,-
U909520R7	Válvula Push-to-Open sin función de rebose, Pure Black **(NOVEDAD)**	122,-
U906100LK	Cojín multifunción, espuma, 240 x 150 x 50 mm, Bali	139,-
U906100LL	Cojín multifunción, espuma, 240 x 150 x 50 mm, Peru	139,-
U906100PA	Cojín multifunción, espuma, 240 x 150 x 50 mm, Anthracite	139,-

Producción a medida Colour on Demand: plazo de entrega de 3 semanas. Para ello, es imprescindible que use el **formulario de pedido** que se adjunta a la sección de bañeras en la página 703, para que podamos tramitar el pedido.

XX = Sustituir por el código de los colores
Para más información sobre colores, véase la página al comienzo del capítulo.
Para más información sobre los sistemas de hidromasaje, véase la página 708.

THEANO Edición curva (Versión exenta 1700 x 750) Quaryl®

€ sin I.V.A.

Forma del respaldo: Asimétrica (respaldos no idénticos)
No incluido en el suministro: Válvula Push-to-Open sin función de rebose y ViFlow.
Información técnica: Atención: Según DIN 1986-100, para proteger los edificios contra las aguas de desagüe y rebose se debe colocar un desagüe en el suelo cuando se instala una bañera sin rebose. En combinación con ViFlow no es necesario un desagüe en el suelo.
El desagüe se debe instalar a ras del suelo del cuarto de baño, consulte la página 705-706.



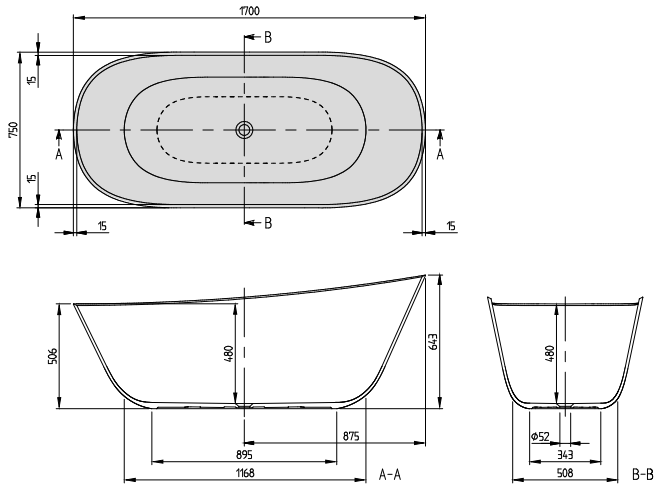

h = Altura de montaje (mín - máx)	
Bañera	643 - 643

Número de artículo	Descripción	Dimensión LxAn	Medida del fondo LxAn	Profun-didad	Contenido (L) incl. 1 Pers	Peso kg	01	RW, R8, AL, 3S, R7	pza./ pal.
UBQ 170 ANH 7F200V-XX	Theano, bañera exenta, de una pieza, Curved Edition	1700 x 750	1168 x 508	480	202	62	3.751,-	4.264,-	1

Accesorios para bañeras (opcional)

Número de artículo	Descripción	Precios
U90953061	ViFlow, Válvulas de desagüe y rebose para baños sin orificio de rebosadero visible, Chrome	410,-
U90953001	ViFlow, Válvulas de desagüe y rebose para baños sin orificio de rebosadero visible, blanco (alpino)	410,-
U909530RW	ViFlow, Válvulas de desagüe y rebose para baños sin orificio de rebosadero visible, Stone White	410,-
U909530AL	ViFlow, Válvulas de desagüe y rebose para baños sin orificio de rebosadero visible, Almond	410,-
U909530R8	ViFlow, Válvulas de desagüe y rebose para baños sin orificio de rebosadero visible, Morning Green	410,-
U9095303S	ViFlow, Válvulas de desagüe y rebose para baños sin orificio de rebosadero visible, Grey	410,-
U90953033	ViFlow, Válvulas de desagüe y rebose para baños sin orificio de rebosadero visible, Black Matt	410,-
U909530R7	ViFlow, Válvulas de desagüe y rebose para baños sin orificio de rebosadero visible, Pure Black **(NOVEDAD)**	410,-
U90952061	Válvula Push-to-Open sin función de rebose, Chrome	122,-
U90952001	Válvula Push-to-Open sin función de rebose, blanco (alpino)	122,-
U909520RW	Válvula Push-to-Open sin función de rebose, Stone White	122,-
U909520AL	Válvula Push-to-Open sin función de rebose, Almond	122,-
U909520R8	Válvula Push-to-Open sin función de rebose, Morning Green	122,-
U9095203S	Válvula Push-to-Open sin función de rebose, Grey	122,-
U909520R7	Válvula Push-to-Open sin función de rebose, Pure Black **(NOVEDAD)**	122,-
U906100LL	Cojín multifunción, espuma, 240 x 150 x 50 mm, Peru	139,-
U906100PA	Cojín multifunción, espuma, 240 x 150 x 50 mm, Anthracite	139,-
U906100LK	Cojín multifunción, espuma, 240 x 150 x 50 mm, Bali	139,-

XX = Sustituir por el código de los colores
Para más información sobre colores, véase la página al comienzo del capítulo.
Para más información sobre los sistemas de hidromasaje, véase la página 708.

THEANO Edición curva con SilentFlow (Versión exenta 1700 x 750) Quaryl®

€ sin I.V.A.

Forma del respaldo: Asimétrica (respaldos no idénticos)

Incluido en el suministro: **Llenado silencioso de la bañera con la opción «SilentFlow» en la base del baño. ¡No se puede adquirir como elemento añadido!**

No incluido en el suministro: Válvula Push-to-Open sin función de rebose y ViFlow.

Información técnica: Atención: Según DIN 1986-100, para proteger los edificios contra las aguas de desagüe y rebose se debe colocar un desagüe en el suelo cuando se instala una bañera sin rebose. En combinación con ViFlow no es necesario un desagüe en el suelo.
NO adecuado para accesorios de baño de pie
El desagüe se debe instalar a ras del suelo del cuarto de baño, consulte la página 705-706.



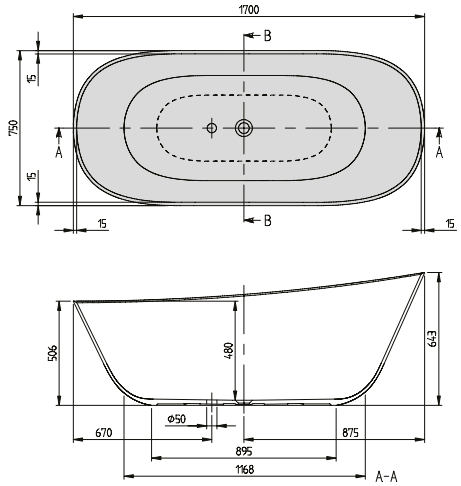

h = Altura de montaje (mín - máx)	
Bañera	643 - 643

Número de artículo	Descripción	Dimensión LxAn	Medida del fondo LxAn	Profun-didad	Contenido (L) incl. 1 Pers	Peso kg	01	RW, R8, AL, 3S, R7	pza./ pal.
UBQ 170 ANH 7F200TV XX	Theano, bañera exenta, de una pieza, incluye filtro para bañera SilentFlow, Curved Edition	1700 x 750	1168 x 508	480	202	62	4.184,-	4.696,-	1

Accesorios para bañeras (opcional)

Número de artículo	Descripción	Precios
UCCON0963	Dispositivo antivacío, incl. conexiones	328,-
U90953061	ViFlow, Válvulas de desagüe y rebose para baños sin orificio de rebosadero visible, Chrome	410,-
U90953001	ViFlow, Válvulas de desagüe y rebose para baños sin orificio de rebosadero visible, blanco (alpino)	410,-
U909530RW	ViFlow, Válvulas de desagüe y rebose para baños sin orificio de rebosadero visible, Stone White	410,-
U909530AL	ViFlow, Válvulas de desagüe y rebose para baños sin orificio de rebosadero visible, Almond	410,-
U909530R8	ViFlow, Válvulas de desagüe y rebose para baños sin orificio de rebosadero visible, Morning Green	410,-
U9095303S	ViFlow, Válvulas de desagüe y rebose para baños sin orificio de rebosadero visible, Grey	410,-
U90953033	ViFlow, Válvulas de desagüe y rebose para baños sin orificio de rebosadero visible, Black Matt	410,-
U909530R7	ViFlow, Válvulas de desagüe y rebose para baños sin orificio de rebosadero visible, Pure Black **(NOVEDAD)**	410,-
U90952061	Válvula Push-to-Open sin función de rebose, Chrome	122,-
U90952001	Válvula Push-to-Open sin función de rebose, blanco (alpino)	122,-
U909520RW	Válvula Push-to-Open sin función de rebose, Stone White	122,-
U909520AL	Válvula Push-to-Open sin función de rebose, Almond	122,-
U909520R8	Válvula Push-to-Open sin función de rebose, Morning Green	122,-
U9095203S	Válvula Push-to-Open sin función de rebose, Grey	122,-
U909520R7	Válvula Push-to-Open sin función de rebose, Pure Black **(NOVEDAD)**	122,-
U906100LK	Cojín multifunción, espuma, 240 x 150 x 50 mm, Bali	139,-
U906100LL	Cojín multifunción, espuma, 240 x 150 x 50 mm, Peru	139,-
U906100PA	Cojín multifunción, espuma, 240 x 150 x 50 mm, Anthracite	139,-

XX = Sustituir por el código de los colores
Para más información sobre colores, véase la página al comienzo del capítulo.
Para más información sobre los sistemas de hidromasaje, véase la página 708.

THEANO Edición curva (Versión exenta 1700 x 750) Quaryl®, Colour on Demand

€ sin I.V.A.

Forma del respaldo: Asimétrica (respaldos no idénticos)
No incluido en el suministro: Válvula Push-to-Open sin función de rebose y ViFlow.
Información técnica: Atención: Según DIN 1986-100, para proteger los edificios contra las aguas de desagüe y rebose se debe colocar un desagüe en el suelo cuando se instala una bañera sin rebose. En combinación con ViFlow no es necesario un desagüe en el suelo.
El desagüe se debe instalar a ras del suelo del cuarto de baño, consulte la página 705-706.



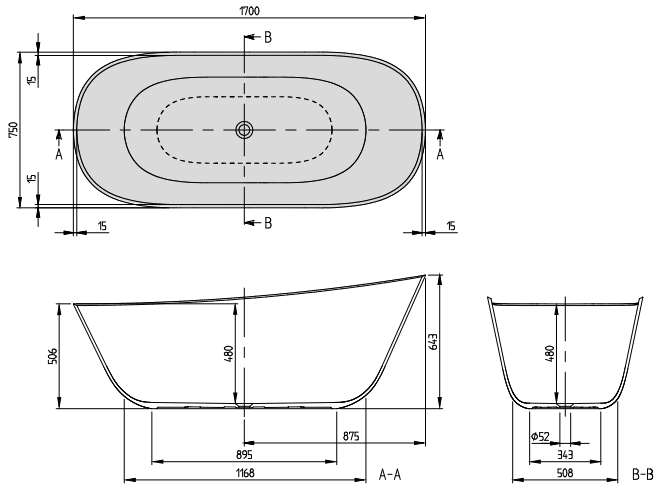

h = Altura de montaje (mín - máx)	
Bañera	643 - 643

Número de artículo	Descripción	Dimensión LxAn	Medida del fondo LxAn	Profundidad	Contenido (L) incl. 1 Pers	Peso kg	01	RW	pza./ pal.
UBQ 170 ANH 7F2BCV-XX	Theano, bañera exenta, Colour on Demand (Quaryl®), Curved Edition	1700 x 750	1168 x 508	480	202	62	4.535,-	5.048,-	1

Accesorios para bañeras (opcional)

Número de artículo	Descripción	Precios
U90953061	ViFlow, Válvulas de desagüe y rebose para baños sin orificio de rebosadero visible, Chrome	410,-
U90953001	ViFlow, Válvulas de desagüe y rebose para baños sin orificio de rebosadero visible, blanco (alpino)	410,-
U909530RW	ViFlow, Válvulas de desagüe y rebose para baños sin orificio de rebosadero visible, Stone White	410,-
U909530AL	ViFlow, Válvulas de desagüe y rebose para baños sin orificio de rebosadero visible, Almond	410,-
U909530R8	ViFlow, Válvulas de desagüe y rebose para baños sin orificio de rebosadero visible, Morning Green	410,-
U9095303S	ViFlow, Válvulas de desagüe y rebose para baños sin orificio de rebosadero visible, Grey	410,-
U90953033	ViFlow, Válvulas de desagüe y rebose para baños sin orificio de rebosadero visible, Black Matt	410,-
U909530R7	ViFlow, Válvulas de desagüe y rebose para baños sin orificio de rebosadero visible, Pure Black **(NOVEDAD)**	410,-
U90952061	Válvula Push-to-Open sin función de rebose, Chrome	122,-
U90952001	Válvula Push-to-Open sin función de rebose, blanco (alpino)	122,-
U909520RW	Válvula Push-to-Open sin función de rebose, Stone White	122,-
U909520AL	Válvula Push-to-Open sin función de rebose, Almond	122,-
U909520R8	Válvula Push-to-Open sin función de rebose, Morning Green	122,-
U9095203S	Válvula Push-to-Open sin función de rebose, Grey	122,-
U909520R7	Válvula Push-to-Open sin función de rebose, Pure Black **(NOVEDAD)**	122,-
U906100LL	Cojín multifunción, espuma, 240 x 150 x 50 mm, Peru	139,-
U906100PA	Cojín multifunción, espuma, 240 x 150 x 50 mm, Anthracite	139,-
U906100LK	Cojín multifunción, espuma, 240 x 150 x 50 mm, Bali	139,-

Producción a medida Colour on Demand: plazo de entrega de 3 semanas. Para ello, es imprescindible que use el **formulario de pedido** que se adjunta a la sección de bañeras en la página 703, para que podamos tramitar el pedido.

XX = Sustituir por el código de los colores
Para más información sobre colores, véase la página al comienzo del capítulo.
Para más información sobre los sistemas de hidromasaje, véase la página 708.

THEANO Edición curva con SilentFlow (Versión exenta 1700 x 750) Quaryl®, Colour on Demand

€ sin I.V.A.

Forma del respaldo: Asimétrica (respaldos no idénticos)
Incluido en el suministro: **Llenado silencioso de la bañera con la opción «SilentFlow» en la base del baño. ¡No se puede adquirir como elemento añadido!**
No incluido en el suministro: Válvula Push-to-Open sin función de rebose y ViFlow.
Información técnica: Atención: Según DIN 1986-100, para proteger los edificios contra las aguas de desagüe y rebose se debe colocar un desagüe en el suelo cuando se instala una bañera sin rebose. En combinación con ViFlow no es necesario un desagüe en el suelo.
NO adecuado para accesorios de baño de pie
El desagüe se debe instalar a ras del suelo del cuarto de baño, consulte la página 705-706.



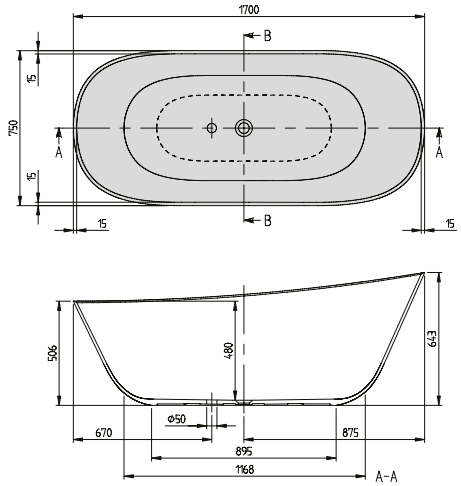

h = Altura de montaje (mín - máx)	
Bañera	643 - 643

Número de artículo	Descripción	Dimensión LxAn	Medida del fondo LxAn	Profun-didad	Contenido (L) incl. 1 Pers	Peso kg	01	RW	pza./ pal.
UBQ 170 ANH 7F2BCTV XX	Theano, bañera exenta, Colour on Demand (Quaryl®), incluye filtro para bañera SilentFlow, Curved Edition	1700 x 750	1168 x 508	480	202	62	4.968,-	5.481,-	1

Accesorios para bañeras (opcional)

Número de artículo	Descripción	Precios
UCCON0963	Dispositivo antivacío, incl. conexiones	328,-
U90953061	ViFlow, Válvulas de desagüe y rebose para baños sin orificio de rebosadero visible, Chrome	410,-
U90953001	ViFlow, Válvulas de desagüe y rebose para baños sin orificio de rebosadero visible, blanco (alpino)	410,-
U909530RW	ViFlow, Válvulas de desagüe y rebose para baños sin orificio de rebosadero visible, Stone White	410,-
U909530AL	ViFlow, Válvulas de desagüe y rebose para baños sin orificio de rebosadero visible, Almond	410,-
U909530R8	ViFlow, Válvulas de desagüe y rebose para baños sin orificio de rebosadero visible, Morning Green	410,-
U9095303S	ViFlow, Válvulas de desagüe y rebose para baños sin orificio de rebosadero visible, Grey	410,-
U90953033	ViFlow, Válvulas de desagüe y rebose para baños sin orificio de rebosadero visible, Black Matt	410,-
U909530R7	ViFlow, Válvulas de desagüe y rebose para baños sin orificio de rebosadero visible, Pure Black **(NOVEDAD)**	410,-
U90952061	Válvula Push-to-Open sin función de rebose, Chrome	122,-
U90952001	Válvula Push-to-Open sin función de rebose, blanco (alpino)	122,-
U909520RW	Válvula Push-to-Open sin función de rebose, Stone White	122,-
U909520AL	Válvula Push-to-Open sin función de rebose, Almond	122,-
U909520R8	Válvula Push-to-Open sin función de rebose, Morning Green	122,-
U9095203S	Válvula Push-to-Open sin función de rebose, Grey	122,-
U909520R7	Válvula Push-to-Open sin función de rebose, Pure Black **(NOVEDAD)**	122,-
U906100LK	Cojín multifunción, espuma, 240 x 150 x 50 mm, Bali	139,-
U906100LL	Cojín multifunción, espuma, 240 x 150 x 50 mm, Peru	139,-
U906100PA	Cojín multifunción, espuma, 240 x 150 x 50 mm, Anthracite	139,-

Producción a medida Colour on Demand: plazo de entrega de 3 semanas. Para ello, es imprescindible que use el **formulario de pedido** que se adjunta a la sección de bañeras en la página 703, para que podamos tramitar el pedido.

XX = Sustituir por el código de los colores
Para más información sobre colores, véase la página al comienzo del capítulo.
Para más información sobre los sistemas de hidromasaje, véase la página 708.

COLOUR ON DEMAND

€ sin I.V.A.

BAÑERAS COLOUR ON DEMAND

FORMAS REFINADAS. COLORES INTENSOS.

Los colores despiertan emociones, crean ambientes y aportan personalidad al baño. Únicas por la variedad de colores, las bañeras exentas de Villeroy & Boch se convierten en un elemento destacado del cuarto de baño.







Elemento destacado de diseño

- Disponibles para muchas bañeras exentas y de pared
- Óptima comodidad gracias a los materiales acrílico y Quaryl®
- Revestimiento de gran calidad en el panel de la bañera
- Con las bañeras exentas, puede elegir su ubicación preferida - en el centro del cuarto de baño o junto a la ventana
- Complete el formulario de pedido y marque el color interior que desea.

Matices de color

- Bañeras exentas de acabado bicolor
- Múltiples veces galardonado - una gama totalmente nueva de posibilidades de diseño
- Disponible en los colores de cerámica Artis de Gesa Hansen
- Disponibles, adicionalmente, en los colores de los sistemas: RAL, Pantone y Sikkens (con excepción de los colores metalizados y los colores con acabado perlado RAL)
- esistente a la radiación UV

Quaryl® Villeroy & Boch

Acryl Villeroy & Boch

Debido al uso de distintos materiales, pueden aparecer diferencias de color entre las ilustraciones y los productos

FORMULARIO DE PEDIDO DE BAÑERAS CON COLOUR ON DEMAND

€ sin I.V.A.

Número de pedido mayorista:

Nombre:

Persona de contacto:

Postal / Ciudad:

Carretera:

Teléfono:

Firma:

Siga los 2 pasos:

Paso 1: La bañera

Seleccione el baño Villeroy & Boch de su preferencia (marque lo que corresponda):

Número de referencia /Nombre de la bañera:

Color interior de la bañera: (Sustituir XX con el código del color) ☐ Blanco (01) ☐ RW (Stone White)

Paso 2: Selección del color Colour On Demand:

Elija el revestimiento que prefiere para la bañera (marque con una cruz):

Colores a juego con el lavabo

BCS4 Deep Ocean	BCS6 Frozen	BSC7 Forest	BCW8 Rust	BCW9 Indian Summer	BCT0 Powder	BCT7 French Linen
☐	☐	☐	☐	☐	☐	☐

BCT8 Coal Black	BCS8 Sage Green	BCS9 Bordeaux	BCI4 Graphite	BCAM Almond	BCR7 Pure Black	BCR8 Morning Green
☐	☐	☐	☐	☐	☐	☐

Nota: Los colores Artis solo están disponibles en brillo satinado.

Tenga en cuenta que los colores de los muebles Finion no coinciden exactamente con los colores Artis. Sin embargo, los colores están armoniosamente conjuntados.

Selección individual de color: (introducir el código de color con el sistema correspondiente)

☐ RAL _____ ☐ Sikkens _____ ☐ Pantone _____

Brillo: Elija el grado de brillo que prefiere (marque con una cruz): - ¡No apto para colores Artis!

☐ Brillante ☐ Mate ☐ Satinado

Nota: no se pueden suministrar colores metalizados ni en versiones RAL nacaradas.

Debido al uso de distintos materiales, pueden aparecer diferencias de color entre las ilustraciones y los productos

Envío:
Minoristas: cumplimente este formulario con la mayor cantidad de datos posible y envíelo a su mayorista. Conserve una copia.
Mayoristas: envíe este formulario a Villeroy & Boch Hogar, S.L. Numancia, 212, 08017 Barcelona - pedidos@villeroy-boch.com

ACCESORIOS PARA BAÑERAS

€ sin I.V.A.

Cojín multifunción

- Material: espuma suave de gran calidad
- impermeable
- Dimensiones: 240 x 140 x 50 mm, adecuadas a todas las bañeras de Villeroy & Boch
- también se puede usar como cojín de asiento o tope para los pies
- disponible en los colores:





Bali (LK)



Peru (LL)



Anthracite (PA)

Número de artículo	Descripción	Precios
U906100LK	Cojín multifunción, espuma, 240 x 150 x 50 mm, Bali	139,-
U906100LL	Cojín multifunción, espuma, 240 x 150 x 50 mm, Peru	139,-
U906100PA	Cojín multifunción, espuma, 240 x 150 x 50 mm, Anthracite	139,-

Asas

- adecuado para bañeras de acrílico y Quaryl®
- Material: bronce
- disponible en los colores:





cromado (61)

Número de artículo	Descripción	Precios
U90170061	Asas, 1 juego = 2 piezas, Chrome	306,-

ACCESORIOS PARA BAÑERAS

€ sin I.V.A.

ViFlow

El rebosadero y desagüe inteligente para bañeras

Así funciona ViFlow

Válvula de la bañera abierta

Moviendo la tapa de la válvula hacia abajo y, a continuación, girándola, se abre la válvula. El agua fluye por la válvula al desagüe.



Válvula de la bañera cerrad

La válvula se cierra girándola. El agua queda retenida en la bañera. La función de rebose integrada controla continuamente el nivel de agua en la bañera.

Función de rebose

Si el nivel de agua supera el límite de rebose, la válvula baja automáticamente y el agua que entra pasa al desagüe. Así se evita que rebose la bañera.

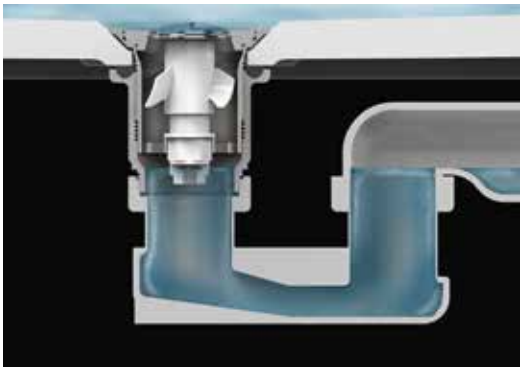

Las ventajas de ViFlow

- La válvula se cierra tirando de la tapa hacia arriba
- Función de rebose integrada, mecánica e invisible
- Posible limpieza del desagüe gracias a la tapa de la válvula extraíble (con herramienta incluida)

ViFlow se puede adquirir, si lo desea, para las bañeras de la colección **Antao**, **Antheus** y **Theano** .

Número de artículo	Descripción	Precios
U90953061	ViFlow, Válvulas de desagüe y rebose para baños sin orificio de rebosadero visible, Chrome	410,-
U90953001	ViFlow, Válvulas de desagüe y rebose para baños sin orificio de rebosadero visible, blanco (alpino)	410,-
U909530RW	ViFlow, Válvulas de desagüe y rebose para baños sin orificio de rebosadero visible, Stone White	410,-
U90953033	ViFlow, Válvulas de desagüe y rebose para baños sin orificio de rebosadero visible, Black Matt	410,-
U9095303S	ViFlow, Válvulas de desagüe y rebose para baños sin orificio de rebosadero visible, Grey	410,-
U909530R8	ViFlow, Válvulas de desagüe y rebose para baños sin orificio de rebosadero visible, Morning Green	410,-
U909530AL	ViFlow, Válvulas de desagüe y rebose para baños sin orificio de rebosadero visible, Almond	410,-
U909530R7	ViFlow, Válvulas de desagüe y rebose para baños sin orificio de rebosadero visible, Pure Black	410,-





ACCESORIOS PARA BAÑERAS

€ sin I.V.A.

ViFlow / SilentFlow

Datos técnicos para la instalación

ViFlow:	**Caudal máximo de llenado (Velocidad de desagüe)**	30 l/min
SilentFlow:	**Caudal máximo de llenado**	30 l/min

THEANO / ANTAO + VIFLOW

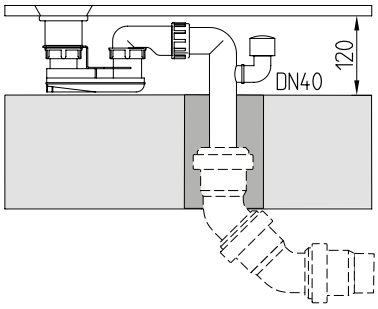

THEANO / ANTAO + VIFLOW + SILENTFLOW

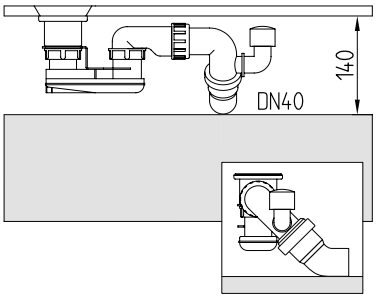

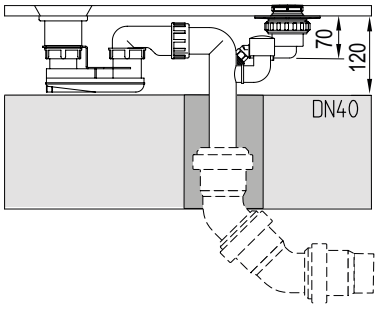

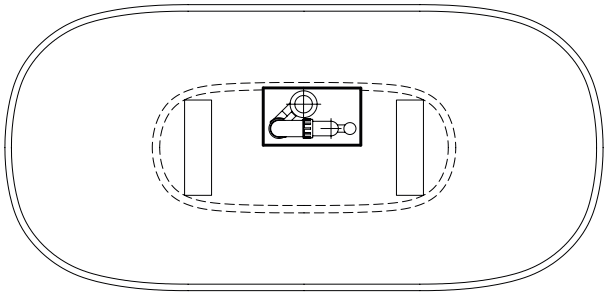

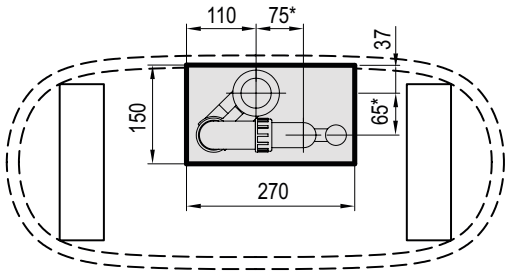

Vista superior

THEANO + VIFLOW

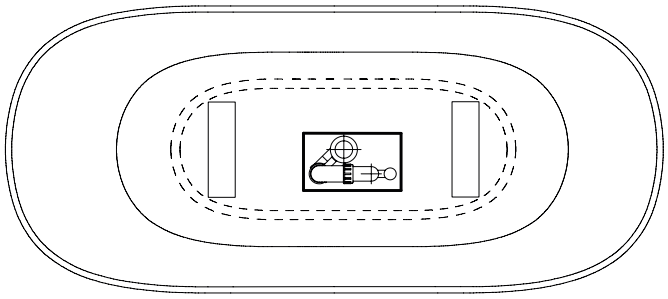

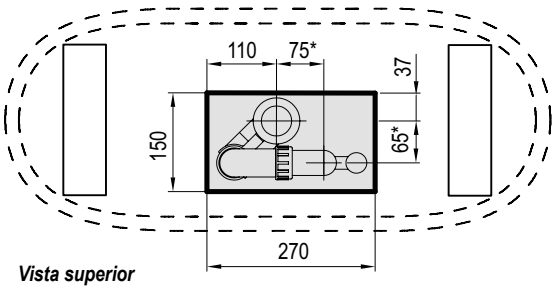

Vista superior

THEANO CURVED / ANTAO + VIFLOW

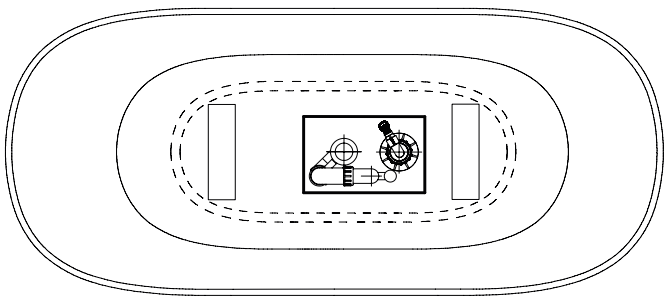

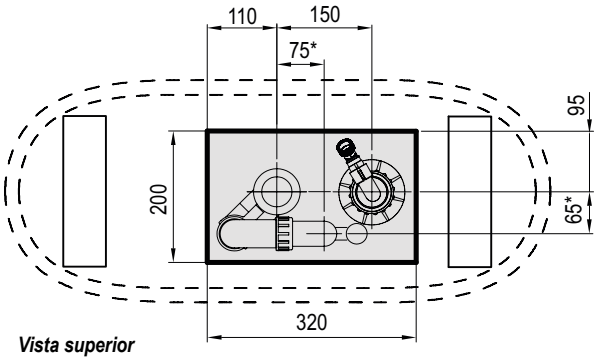

Vista superior

THEANO CURVED / ANTAO + VIFLOW + SILENTFLOW

Máximo espacio libre para el desagüe

* Conexión del tubo de desagüe (DN40) en el suelo

SISTEMAS DE HIDROMASAJE

€ sin I.V.A.

¿Cómo hago el pedido correcto?

El número de artículo de un sistema de hidromasaje tiene la siguiente estructura:

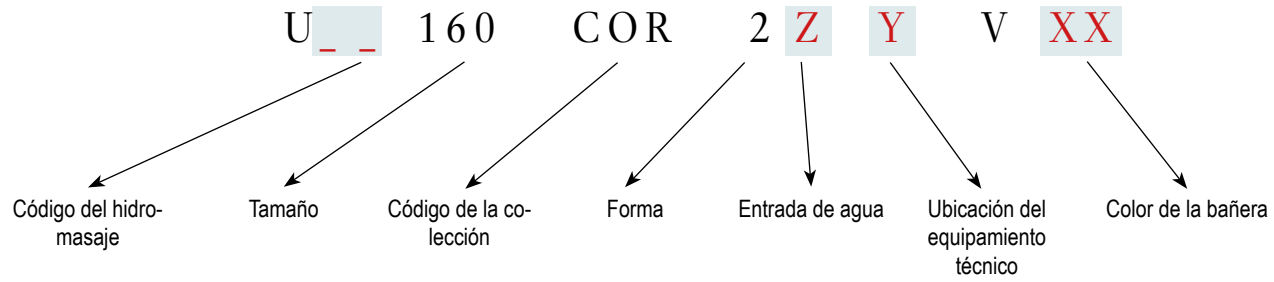

Las posiciones marcadas en color se deben configurar según los siguientes pasos:

Paso 1: **Sustituya _ _ en el número de artículo con el código del hidromasaje:**

AE	=	Airpool Entry
AC	=	Airpool Comfort
HE	=	Hydropool Entry
HC	=	Hydropool Comfort
CE	=	Combipool Entry
CC	=	Combipool Comfort
AP	=	Special Combipool Active

Paso 2: **Sustituya Z en el número de artículo por la opción de la entrada de agua (con arreglo a los requisitos técnicos véase la página del producto):**

A	=	sin entrada de agua integrada
B	=	con entrada de agua integrada

Paso 3: **Sustituya Y en el número de artículo por la ubicación deseada para el equipamiento técnico (véase el plano en la página del producto):**

1	=	Ubicación del equipamiento técnico 1
2	=	Ubicación del equipamiento técnico 2

Paso 4: **En la referencia, sustituir XX por el color de la bañera:**

01	=	Blanco
RW	=	Stone White *

Encontrará los precios de los sistemas seleccionados en la tabla en la página del producto.

***Hay varios sistemas de hidromasaje disponibles bajo pedido en el color Stone White (RW). Está adecuadamente indicado en la página del producto. Solicite información sobre los precios al servicio de atención al cliente.**

El color de las piezas visibles del hidromasaje se especifica en la página 714.

SISTEMAS DE HIDROMASAJE - EQUIPAMIENTO

€ sin I.V.A.

Resumen general del equipamiento de hidromasaje

	Airpool Entry AE	Airpool Comfort AC	Hydropool Entry HE	Hydropool Comfort HC	Combipool Entry CE	Combipool Comfort CC	Special Combipool Active AP
Toberas de suelo							
microtoberas de suelo	10	-	-	-	10	-	-
Eyectores de suelo grandes Whisper	-	10	-	-	-	10	-
Toberas Air-Royale	-	-	-	-	-	-	24
Toberas para espalda							
Microeyectores para la espalda	-	-	8	8	8	8	-
Eyectores de espalda Active	-	-	-	-	-	-	6
Toberas laterales							
Eyectores laterales Whisper	-	-	-	8	-	8	-
Eyectores laterales Whisper Active	-	-	-	-	-	-	8
Toberas para pies							
Microtoberas de pie	-	-	-	2	-	2	-
Eyectores de pie Active	-	-	-	-	-	-	2
Funciones							
Intervalos	1	1	1	1	1	1	1
Programa	-	2	-	2	-	2	6
2 LEDs blancos	O	O	O	O	O	O	O
Control en el borde de la bañera	O	O	O	O	O	O	-
Smart Control	-	-	-	-	-	-	O
Desagüe premontado	O	O	O	O	O	O	O
Elemento secador	O	O	-	-	O	O	O
Instalación eléctrica							
Tensado	230V, 50Hz						
Rendimiento	0,9 kW	0,03 kW	0,7 kW	0,9 kW	1,6 kW	0,93 kW	0,93 kW

Nota: los números de la tabla resumen indican el número de eyectores/funciones. El símbolo «O» significa que el sistema está equipado con la función correspondiente.

SISTEMAS DE HIDROMASAJE - EQUIPAMIENTO

€ sin I.V.A.

Otras ventajas de los sistemas de hidromasaje de Villeroy & Boch:

- Prácticamente todos los componentes principales han sido diseñados por Villeroy & Boch específicamente para los sistemas de hidromasaje.
- Todos nuestros sistemas destacan por su carácter silencioso.
- Los sistemas de hidromasaje impresionan por su reducido consumo eléctrico y su tecnología de limpieza sin productos químicos, por lo que tienen un reducido impacto ambiental.
- Cada sistema se puede ajustar fácilmente gracias a un marco estable con cuatro patas.
- Nuestros eyectores de hidromasaje ofrecen la combinación ideal de comodidad, presión óptima de masaje y volumen reducido.
- Las piezas visibles se pueden sustituir de forma rápida y sencilla, p. ej. para limpiarlas.
- Los eyectores tienen entradas separadas de aire y agua, asegurando un rendimiento óptimo.

AIRPOOL ENTRY (AE)

Hidromasaje	Jets	Funciones
 **Un placer vivificante en el baño** 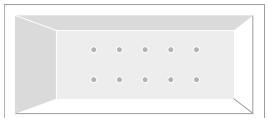	**10 microtoberas de suelo** **ACRYL**  **Quaryl®**  • 10 toberas de suelo realizan un masaje estimulante con suaves burbujas de aire • Comodidad perfecta: el diseño óptimo de las toberas aporta comodidad tanto tumbado como sentado	**Control:**  Control en el borde de la bañera **Intervalos** 1 Intervalo **Luz (LED):**  2 LEDs blancos

AIRPOOL COMFORT (AC)

Hidromasaje	Jets	Funciones
 **Burbujeante como el champán, totalmente silencioso** 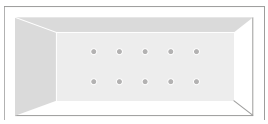	**10 eyectores de suelo grandes Whisper**  **ACRYL**  **Quaryl®**  Relajación silenciosa: Con un reducido volumen de funcionamiento en cumplimiento de DIN 4109 / SIA1818 (<25 dBa para Ugh), probado por el Fraunhofer Institut, el sistema Whisper es uno de los sistemas de hidromasaje más silenciosos del mercado. **Adecuado para viviendas en bloques de pisos.** • 10 toberas de suelo realizan un masaje estimulante con suaves burbujas de aire • Comodidad perfecta: el diseño óptimo de las toberas aporta comodidad tanto tumbado como sentado • En bañeras de Quaryl: toberas de suelo integrados a ras • Estética perfecta y limpieza muy sencilla	**Control:**  Control en el borde de la bañera **Intervalos** 1 Intervalo 2 Programas (Flow y Energy) **Luz (LED):**  2 LEDs blancos

SISTEMAS DE HIDROMASAJE - EQUIPAMIENTO

€ sin I.V.A.

HYDROPOOL ENTRY (HE)

Hidromasaje	Jets	Funciones
 **Bienestar para su espalda** 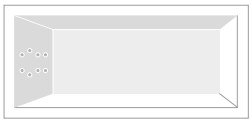	**8 Microtoberas** ACRYL  Quaryl®  • *8 microeyectores de espalda, gracias a su óptima disposición, garantizan un masaje intenso y homogéneo	**Control:**  Control en el borde de la bañera **Intervalos** 1 Intervalo **Luz (LED):**  2 LEDs blancos

HYDROPOOL COMFORT (HC)

Hidromasaje	Jets	Funciones
 **Cuídese de los pies a la cabeza** 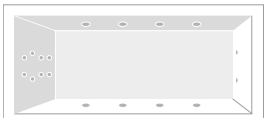	**8 Toberas laterales Whisper**  ACRYL  Quaryl®  Relajación silenciosa: En funcionamiento, emite poco sonido, conforme a DIN 4109 / SIA181 (<25 dBa para UGh). Probado por el Fraunhofer Institut, el sistema Whisper es uno de los sistemas de hidromasaje más silenciosos del mercado. **Adecuado para bloques de viviendas de varios pisos.** • Los eyectores laterales se pueden cerrar y ajustar manualmente y giran casi 270° **8 Microtoberas** **2 Microtoberas de pie** ACRYL  Quaryl®  • *8 microeyectores de espalda, gracias a su óptima disposición, garantizan un masaje intenso y homogéneo • 2 eyectores para los pies ofrecen un beneficioso masaje en los pies	**Control:**  Control en el borde de la bañera **Intervalos** 1 Intervalo 2 Programas (Flow y Energy) **Luz (LED):**  2 LEDs blancos

SISTEMAS DE HIDROMASAJE - EQUIPAMIENTO

€ sin I.V.A.

COMBIPOOL ENTRY (CE)

Hidromasaje	Jets	Funciones
 **Momentos de placer en el baño** 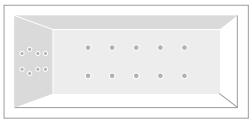	**8 Microtoberas** **ACRYL**  **Quaryl®**  • *8 microeyectores de espalda, gracias a su óptima disposición, garantizan un masaje intenso y homogéneo **10 microtoberas de suelo** **ACRYL**  **Quaryl®**  • 10 toberas de suelo realizan un masaje estimulante con suaves burbujas de aire • Comodidad perfecta: el diseño óptimo de las toberas aporta comodidad tanto tumbado como sentado	**Control:**  Control en el borde de la bañera **Intervalos** 1 Intervalo **Luz (LED):**  2 LEDs blancos

SISTEMAS DE HIDROMASAJE - EQUIPAMIENTO

€ sin I.V.A.

COMBIPOOL COMFORT (CC)

Hidromasaje	Jets	Funciones
 **Silencioso, fuerte y relajante** 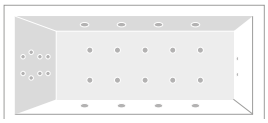	**8 Toberas laterales Whisper** **ACRYL** **Quaryl®**   Relajación silenciosa: En funcionamiento, emite poco sonido, conforme a DIN 4109 / SIA181 (<25 dBa para UGh). Probado por el Fraunhofer Institut, el sistema Whisper es uno de los sistemas de hidromasaje más silenciosos del mercado. **Adecuado para bloques de viviendas de varios pisos.** • Debido a su efecto revitalizante, estos eyectores son ideales para relajar las tensiones musculares y ofrecen relajación tras un día de trabajo frenético y ruidoso • Los eyectores laterales se pueden cerrar y ajustar y giran casi 270°	**Control:**  Control en el borde de la bañera **Intervalos** 1 Intervalo 2 Programas (Flow y Energy) **Luz (LED):**  2 LEDs blancos
	8 Microtoberas **2 Microtoberas de pie** **ACRYL** **Quaryl®**   • *8 microeyectores de espalda, gracias a su óptima disposición, garantizan un masaje intenso y homogéneo • 2 eyectores para los pies ofrecen un beneficioso masaje en los pies	
	10 eyectores de suelo grandes Whisper **ACRYL** **Quaryl®**   • Garantizan un masaje estimulante con suaves burbujas	

SISTEMAS DE HIDROMASAJE - EQUIPAMIENTO

€ sin I.V.A.

SPECIAL COMBIPOOL ACTIVE (AP)

Hidromasaje	Jets	Funciones
 **Para un masaje en profundidad, como a mano** 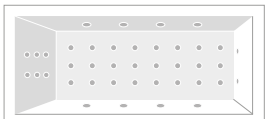	**8 eyectores laterales Whisper Active** **ACRYL**  **Quaryl®**  Los eyectores laterales especiales, con cierre y motorizados, pueden girar casi 360° y ofrecen un masaje realista y efectivo de estilo profesional. **6 eyectores de espalda Active** **2 eyectores de pie Active** **ACRYL**  **Quaryl®**  Los eyectores especiales para la espalda y los pies, motorizados y que se pueden cerrar, pueden girar casi 360º y ofrecen un masaje revitalizante y eficaz, de nivel profesional **24 eyectores Air-Royale** **ACRYL**  **Quaryl®**  Distribución óptima y estanca en todo el fondo de la bañera para lograr un masaje más uniforme	**Control:**  Smart Control **Intervalos** 1 Intervalo 6 Programas Flow: masaje ligero Energy: masaje intenso Fit Program: masaje revitalizante Relief: Masaje en espalda y pies Intense: Masaje intenso en la espalda Joy: Masaje lateral activo **Luz (LED):**  2 LEDs blancos

SISTEMAS DE HIDROMASAJE - PARTES VISIBLES

€ sin I.V.A.

	Estándar	Elaboración	
todos los sistemas	 cromado (61)	 Dorado (62)	bajo pedido
	Nota: Eyectores no disponibles en Black Matt		
Accesorios especiales	 cromado (61)	 Dorado (62)	bajo pedido

Partes visibles sistemas de hidromasaje:	
Equipamiento básico	**Accesorios especiales**
Jets	Viega Multiplex Trio
Control en el borde de la bañera	
Combinación de desagüe y rebosadero	

ACCESORIOS PARA SISTEMAS DE HIDROMASAJE

€ sin I.V.A.

Tecnología Whisper

Los sistemas de hidromasaje con tecnología Whisper cumplen los requisitos de protección acústica según DIN 4109 – probados en el Fraunhofer Institut, por lo que están entre los sistemas más silenciosos del mercado. Los eyectores Whisper, extremadamente silenciosos, ayudan a tranquilizarse y relajarse y generan una perfecta atmósfera de bienestar. En la versión de Quaryl®, los eyectores están integrados a ras, por lo que garantizan una estética discreta y perfecta. Los sistemas de hidromasaje Airpool Comfort, Hydropool Comfort y Combipool Comfort están equipados con eyectores Whisper.

Eyectores de suelo Whisper



Eyectores laterales Whisper

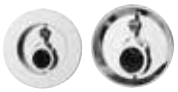

Whisper Active Jets

Estas boquillas únicas garantizan un masaje más intenso y controlado. Los tres programas a elegir: Flow, Energy y Fit, han sido desarrollados en colaboración con el médico deportivo Prof. Dr. Allmann: Ofrecen pura relajación y tienen un efecto beneficioso a largo plazo sobre su bienestar espiritual y su salud corporal. Con solo pulsar un botón puede relajar las contracturas, favorecer la circulación y relajar la musculatura. Además, los Whisper Active Jets se pueden controlar individualmente. Active Pool está equipado con estos eyectores.

ACRYL



Quaryl®



Air Royale

Los 24 eyectores están distribuidos de manera óptima por todo el fondo de la bañera, con lo que miles de finas burbujas de aire entran en contacto con numerosos puntos de todo el cuerpo - generando un efecto champán, completo y armonioso sobre la piel. Special Combipool Active está equipado con eyectores Air Royale.



6 toberas para espalda, 2 toberas para pies

Equipamiento: 6 toberas para espalda, 2 toberas para pies
Acabado estético: con toberas integradas a ras en la bañera (para bañeras de Quaryl)
Masaje eficaz:con múltiples posibilidades de ajuste en dirección e intensidad

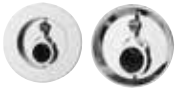

Active Jets

Toberas para espalda y pies con control electrónico.
3 nuevos programas adicionales ayudan a relajarse y alivian los dolores en las zonas dorsal y cervical:
- RELIEF: Masaje dorsal - podal
- INTENSE: Masaje dorsal intensivo
- JOY: Masaje lateral activo

Masaje intensivo y controlado::
- Cambio de dirección del chorro de agua para un masaje de cuerpo entero intenso y variado
- Posibilidad de elegir libremente la intensidad del masaje gracias a los distintos programas

Special Combipool Active está equipado con Active Jets.



Programa

Los 6 cómodos programas a elegir han sido desarrollados en colaboración con el médico deportivo Prof. Dr. Allmann:
Ofrecen pura relajación y tienen un efecto beneficioso a largo plazo sobre su bienestar espiritual y su salud corporal
Con solo pulsar un botón puede, por ejemplo, relajar las contracturas, favorecer la circulación y relajar la musculatura
- FLOW: ligero masaje
- ENERGY: masaje intensivo
- PROGRAMA FIT: masaje revitalizante
- RELIEF: Masaje dorsal - podal
- INTENSE: Masaje dorsal intensivo
- JOY: Masaje lateral activo

Los programas Flow y Energy se ofrecen en los 3 modelos Comfort (AC, HC, CC), los 6 programas en el Special Combipool Active (AP).





Smart Control

El mando a distancia Smart Control para Special Combipools Active convence por su diseño estético y el máximo confort. El sistema de menú extraordinariamente intuitivo permite acceder al programa personal de bienestar con solo pulsar un botón. Todas las opciones, anteriores y nuevas, se pueden controlar de forma sencilla y cómoda. Gracias al uso de material Soft Touch, este pequeño milagro de la técnica es perfecto para las superficies húmedas.



ACCESORIOS PARA SISTEMAS DE HIDROMASAJE

€ sin I.V.A.

Iluminación subacuática (2 puntos LED blancos)

La iluminación subacuática logra una atmósfera de lujo en el baño con dos puntos LED blancos.
El diseño de las luces LED es muy plano y genera un efecto bello, limpio y cómodo.



Viega Multiplex Trio

Sistema combinado de alimentación, desagüe y rebosadero, inclusive llave de paso. La parte visible de la llave de paso tiene el mismo color que las demás piezas visibles del sistema.



Separador de tubería aparte para Viega Multiplex Trio

La parte visible de la pieza de cierre del tubo tiene el mismo color que las demás partes visibles del sistema.



FORMULARIO DE PEDIDO ORIFICIOS PERFORADOS

Cómo usar este formulario?

A Comuníquenos la información necesaria sobre su pedido: datos de referencia de la bañera (UBA... o UBQ...), sus datos de pedido, etc.

B Dibuje un esquema de la bañera deseada, marque la posición del desagüe y el rebosadero, además de la posición del [1]orificio necesario. ¡Importante! Es imprescindible indicar desde qué esquina se han realizado las mediciones. Marque la posición con la letra «H».

C Anote el diámetro de cada orificio, la distancia central entre los orificios (H1, H2, etc.) y la distancia desde el canto exterior del borde de la bañera (H0) hasta el centro del primer orificio (L1).

A

Data: _____

Mayorista: _____

Número de artículo bañera: _____

Su número de encargo: _____

B

Ejemplos:

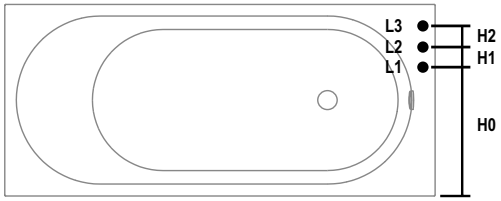

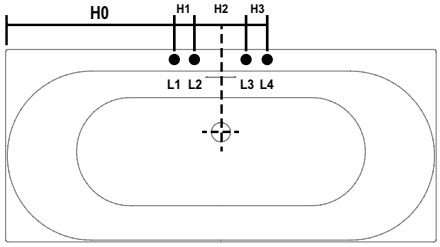

H2 = 200 o tamaño especificado en la página del producto

C

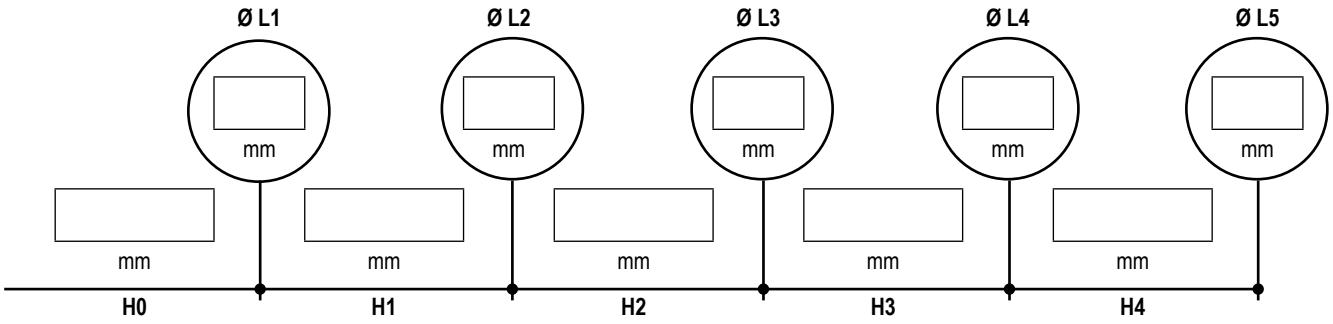

Observaciones :

GRIFERÍA



ÍNDICE - GRIFERÍA

€ sin I.V.A.

CONTENIDO

INFORMACION GENERAL

Cómo usar esta tarifa de precios	2
Indice Numérico- Índice - Grifería	827

GRIFERÍA

Antao	723-727
Architectura	728-731
Architectura Square	732-736
Conum	737-743
Dawn	744-749
Elements - Striking	750-756
Elements - Tender	757-763
Infinity Showers	764-767
Liberty	768-773
Loop & Friends	774-779
Mettlach	780-783
O.novo	784-788
O.novo Start	789-794
Skyla	794-797
Subway 3.0	798-803
Verve Showers	804-806
Universal Showers	807-814
Universal Taps & Fittings	815-819

ICONOS

- Aqua Smart — Bajo consumo de máximo 5 l/min respetuoso con el medio ambiente - Sin reducción de potencia
- Comfort Plus — Altura confortable para diferentes encimeras
- Air Plus — Chorro de intensidad agradable gracias a la adición de aire, incluso cuando se utiliza poca agua
- Smart Pressure — Caudal constante incluso con pérdidas de presión
- Easy Switch — Cambio sencillo del mango con sólo pulsar un botón
- Easy Clean — Fácil limpieza y retirada de cal simplemente con la mano
- Laminar Jet — Suministro de agua casi sin salpicaduras y reducción de pulverización para una mayor higiene
- Adjustable Plus — Ajuste sencillo del chorro para un lavado de manos confortable
- Whisper Flow — Flujo de agua muy silencioso - Clase acústica 1 para un nivel de ruido mínimo
- Cool Tap — Protección antiquemaduras en el cuerpo del termostato
- Vi Push — Activación del agua con solo tocar un botón

RESUMEN DE COLORES - GRIFERÍA

€ sin I.V.A.

Colección	Finishes			
	CHROME	BRUSHED NICKEL MATT	BRUSHED GOLD	MATT BLACK
	61	64	76	K5
ANTAO	○	○		○
ARCHITECTURA	○			
ARCHITECTURA SQUARE	○	○	○	○
CONUM	○	○	○	○
DAWN	○	○		○
ELEMENTS - STRIKING	○	○	○	○
ELEMENTS - TENDER	○	○	○	○
INFINITY SHOWERS	○			○
LIBERTY	○			
LOOP & FRIENDS	○	○		○
METTLACH	○		○	
O.NOVO	○			
O.NOVO START	○			
SKYLA	○			○
SUBWAY 3.0	○	○	○	○
VERVE SHOWERS	○	○	○	○
UNIVERSAL SHOWERS	○	○	○	○
UNIVERSAL TAPS & FITTINGS	○	○	○	○

POSIBLES COMBINACIONES

€ sin I.V.A.

	Mettlach	Conum	Antao	Dawn Two	Dawn One	Loop & Friends	Subway 3.0	Liberty	Skyla	Architectura Square	Architectura	O.Novo
FINION	○	●		○		○						
MEMENTO	●	○		○						○	○	
ARTIS		○		○	○	○			○			
ANTAO	○		●									
VENTICELLO	○		○	●			○	○				
LOOP & FRIENDS			○			●		○				
COLLARO				○			○	●		○	○	○
SUBWAY 3.0			○	○			●			○	○	○
AVENTO					●		○	○		○	○	○
SKYLA									●			
ARCHITECTURA									○	●	●	○
O.NOVO									○			●

● Colección principal / Top Together

○ Kompatibel kollektion

ANTAO

€ sin I.V.A.

Grifería

En armonía con la naturaleza
Los grifos Antao parecen haber surgido de forma natural: su diseño orgánico caracteriza toda la colección.

Diseño y características especiales
• La fuente de inspiración de la gota de rocío se refleja en su forma asimétrica y sus líneas suaves.
• La posición especial del mando acentúa su carácter insólito y natural.
• Cerámica sanitaria a juego: Antao
• Cerámica de sanitarios a juego: Antao

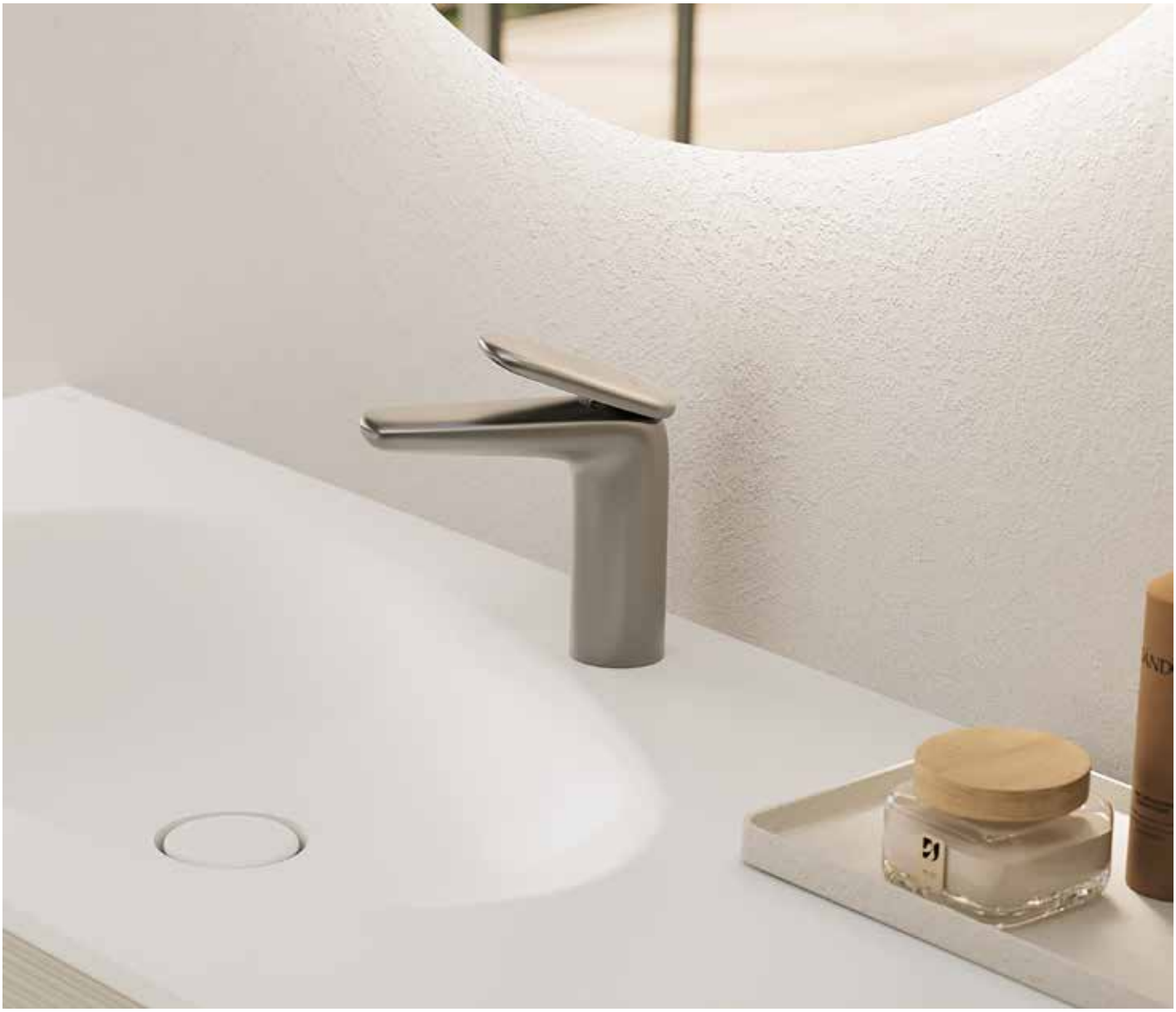

Finishes


Chrome


Brushed Nickel Matt


Matt Black

- **Atención: No todos los artículos están disponibles en todos los acabados. Todas las opciones de acabado se encuentran en la especificación del producto.**
- **A tener en cuenta para pedidos repetidos: Pueden producirse ligeras variaciones de color entre los distintos lotes de producción.**
- **Siga las instrucciones para el cuidado de la grifería y los accesorios.**

ANTAO

€ sin I.V.A.

Grifería de tres orificios para lavabo



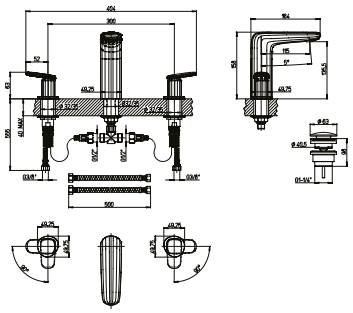

- Con desagüe Push Open
- Material: Latón
- Montaje independiente
- Tipo de conexión 3/8"
- Con regulador del chorro ajustable
- Caudal máximo 4,8 l/min
- Longitud del caño 115 mm
- Altura del caño 136 mm

Air Plus | Aqua Smart | Smart Pressure | Adjustable Plus

Número de artículo	Descripción	Precios
TVW11100100061	Chrome	802,-
TVW11100100064	Brushed Nickel Matt	1.122,-
TVW111001000K5	Matt Black	1.122,-

Mezcladora monomando de lavabo de dos agujeros Incluye unidad de instalación



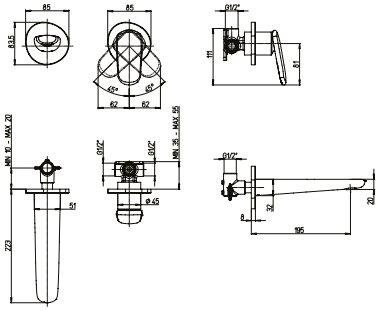

- Sin desagüe emergente
- Material: Latón
- Montaje mural
- Tipo de conexión 1/2"
- Con regulador del chorro ajustable
- Incl. unidad de instalación
- Caudal máximo 5 l/min
- Longitud del caño 195 mm

Air Plus | Aqua Smart | Smart Pressure | Adjustable Plus

Número de artículo	Descripción	Precios
TVW11100200061	Chrome	602,-
TVW11100200064	Brushed Nickel Matt	843,-
TVW111002000K5	Matt Black	843,-

Otros opcional

Número de artículo	Descripción	Precios
TVP00000301061	Desagüe Push Open, Chrome / ver página 818	53,-
TVP00000302064	Desagüe Push Open, Brushed Nickel Matt / ver página 818	107,-
TVP000003020K5	Desagüe Push Open, Matt Black / ver página 818	107,-

Grifería monomando de lavabo



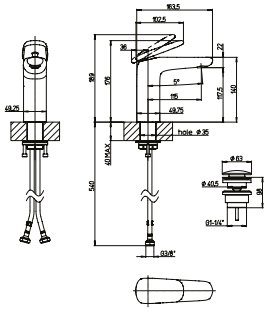

- Con desagüe Push Open
- Material: Latón
- Montaje independiente
- Tipo de conexión 3/8"
- Con regulador del chorro ajustable
- Caudal máximo 4,3 l/min
- Longitud del caño 115 mm
- Altura del caño 118 mm

Air Plus | Aqua Smart | Smart Pressure | Adjustable Plus

Número de artículo	Descripción	Precios
TVW11100300061	Chrome	481,-
TVW11100300064	Brushed Nickel Matt	673,-
TVW111003000K5	Matt Black	673,-

ANTAO

€ sin I.V.A.

Grifería monomando de lavabo



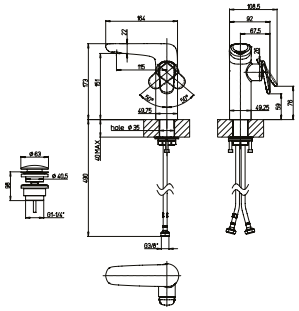

- Con desagüe Push Open
- Material: Latón
- Montaje independiente
- Tipo de conexión 3/8"
- Con regulador del chorro ajustable
- Caudal máximo 4,8 l/min
- Longitud del caño 115 mm
- Altura del caño 151 mm

Air Plus | Aqua Smart | Smart Pressure | Adjustable Plus

Número de artículo	Descripción	Precios
TVW11100400061	Chrome	602,-
TVW11100400064	Brushed Nickel Matt	843,-
TVW111004000K5	Matt Black	843,-

Grifería monomando más alta para lavabo



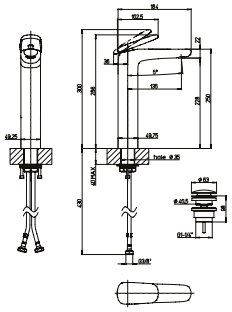

- Con desagüe Push Open
- Material: Latón
- Montaje independiente
- Tipo de conexión 3/8"
- Con regulador del chorro ajustable
- Caudal máximo 4,3 l/min
- Longitud del caño 135 mm
- Altura del caño 228 mm

Air Plus | Comfort Plus | Aqua Smart | Smart Pressure | Adjustable Plus

Número de artículo	Descripción	Precios
TVW11100500061	Chrome	722,-
TVW11100500064	Brushed Nickel Matt	1.010,-
TVW111005000K5	Matt Black	1.010,-

Grifería monomando empotrada



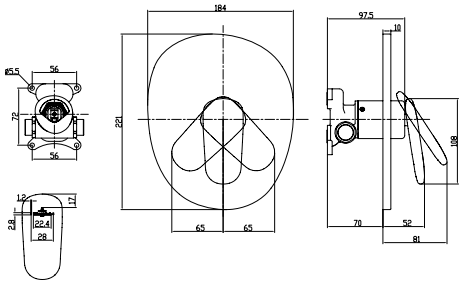

- Material: Latón
- Montaje mural
- Tipo de conexión 1/2"
- Caudal máximo 19,7 l/min

Número de artículo	Descripción	Precios
TVS11100400061	Chrome	457,-

Otros requerido

Número de artículo	Descripción	Precios
TVS00035100000	Cuerpo de montaje universal Vi-Box para grifería monomando bajo revoque / ver página 819	102,-

ANTAO

€ sin I.V.A.

Termostato empotrado con regulador de cantidad bidireccional



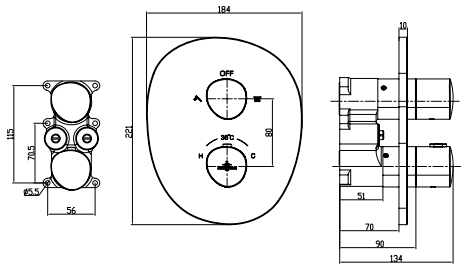

- Material: Latón
- Montaje mural
- Tipo de conexión 1/2"
- Caudal máximo 19 l/min
- Con cambiador

Número de artículo	Descripción	Precios
TVS11100200061	Chrome	828,-
TVS11100200064	Brushed Nickel Matt	1.160,-
TVS111002000K5	Matt Black	1.160,-

Otros requerido

Número de artículo	Descripción	Precios
TVD00065100000	Cuerpo de montaje del termostato bajo revoque Vi-Box con sistema de seguridad / ver página 819	154,-

Grifería monomando empotrada



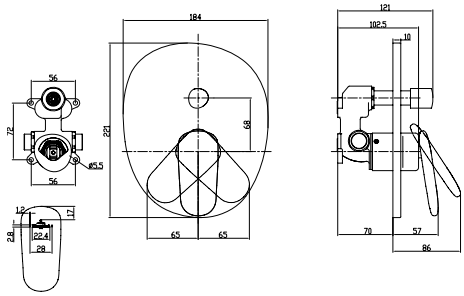

- Sin desagüe emergente
- Material: Latón
- Montaje mural
- Tipo de conexión 1/2"
- Caudal máximo 9,9 l/min
- Con cambiador

Número de artículo	Descripción	Precios
TVT11100100061	Chrome	506,-
TVT11100100064	Brushed Nickel Matt	708,-
TVT111001000K5	Matt Black	708,-

Otros requerido

Número de artículo	Descripción	Precios
TVS00035100000	Cuerpo de montaje universal Vi-Box para grifería monomando bajo revoque / ver página 819	102,-

Termostato empotrado con regulador de cantidad unidireccional



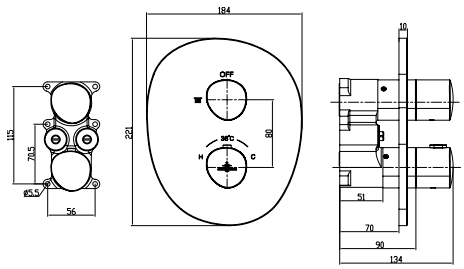

- Material: Latón
- Montaje mural
- Tipo de conexión 1/2"
- Caudal máximo 21,7 l/min

Número de artículo	Descripción	Precios
TVS11100100061	Chrome	785,-
TVS11100100064	Brushed Nickel Matt	1.100,-
TVS111001000K5	Matt Black	1.100,-

Otros requerido

Número de artículo	Descripción	Precios
TVD00065100000	Cuerpo de montaje del termostato bajo revoque Vi-Box con sistema de seguridad / ver página 819	154,-

ANTAO

€ sin I.V.A.

Grifería monomando de bañera exento



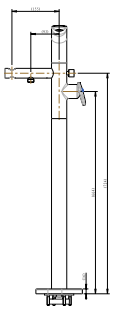

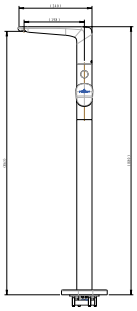

- Material: Latón
- Montaje independiente
- Caudal máximo 22,5 l/min
- Longitud del caño 198 mm
- Altura del caño 865 mm

Smart Pressure

Número de artículo	Descripción	Precios
TVT11100400061	Chrome	1.604,-
TVT11100400064	Brushed Nickel Matt	2.245,-
TVT111004000K5	Matt Black	2.245,-

Otros requerido

Número de artículo	Descripción	Precios
TVC00046500000	Fijación a piso para monomando de bañera / ver página 819	123,-

Otros opcional

Número de artículo	Descripción	Precios
TVC00003500061	Flexo de ducha teléfono, Chrome / ver página 813	41,-
TVC00003500064	Flexo de ducha teléfono, Brushed Nickel Matt / ver página 813	57,-
TVC000035000K5	Flexo de ducha teléfono, Matt Black / ver página 813	57,-
TVS10900600061	Ducha teléfono, Chrome / ver página 805	102,-
TVS10900600064	Ducha teléfono, Brushed Nickel Matt / ver página 805	143,-
TVS109006000K5	Ducha teléfono, Matt Black / ver página 805	143,-

Caño de bañera



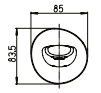

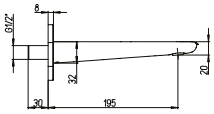

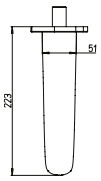

- Material: Latón
- Montaje mural
- Tipo de conexión 1/2"
- Caudal máximo 21 l/min
- Longitud del caño 195 mm

Smart Pressure

Número de artículo	Descripción	Precios
TVT11100300061	Chrome	375,-
TVT11100300064	Brushed Nickel Matt	525,-
TVT111003000K5	Matt Black	525,-

ARCHITECTURA

€ sin I.V.A.

Grifería

Diseño sofisticado
Los contornos estilizados y los detalles llamativos, como el caño plano, están perfectamente coordinados. La línea moderna, de contornos rectos, es ideal para el diseño individual de habitaciones.

Diseño y características especiales
- Grifo mezclador de lavabo con aireador EasyClean integrado
- Anillo opcional para facilitar la instalación sobre superficies irregulares (junta tórica)
- Cerámica sanitaria a juego: Architectura
- Cerámica de sanitarios a juego: Architectura



Finishes



Chrome

ARCHITECTURA

€ sin I.V.A.

Grifería monomando de lavabo



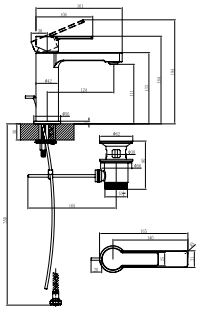

- Con desagüe automático
- Material: Latón
- Montaje independiente
- Tipo de conexión 3/8"
- Caudal máximo 4,6 l/min
- Longitud del caño 124 mm
- Altura del caño 111 mm

Air Plus | Aqua Smart | Easy Clean | Smart Pressure

Número de artículo	Descripción	Precios
TVW10300400061	Chrome	187,-

Grifería monomando de lavabo



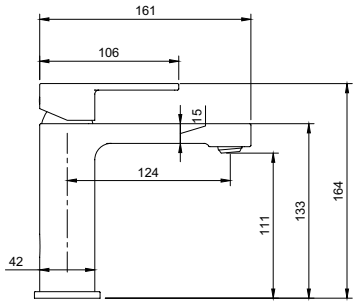

- Sin desagüe emergente
- Material: Latón
- Montaje independiente
- Tipo de conexión 3/8"
- Caudal máximo 4,6 l/min
- Longitud del caño 124 mm
- Altura del caño 111 mm

Air Plus | Aqua Smart | Easy Clean | Smart Pressure

Número de artículo	Descripción	Precios
TVW10300400161	Chrome	177,-

Grifería de agua fría



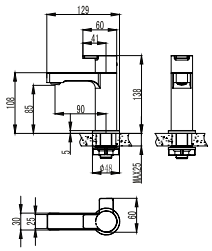

- Sin desagüe emergente
- Material: Latón
- Montaje independiente
- Tipo de conexión 3/8"
- Caudal máximo 5 l/min
- Longitud del caño 129 mm
- Altura del caño 85 mm

Air Plus | Aqua Smart | Easy Clean | Smart Pressure

Número de artículo	Descripción	Precios
TVW10300600061	Chrome	119,-
TVW103006000K5	Matt Black	167,-

Grifería monomando más alta para lavabo



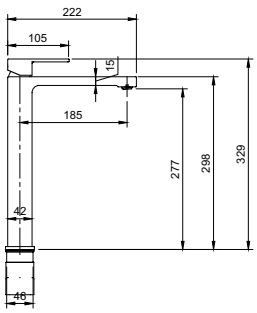

- Con desagüe Push Open
- Material: Latón
- Montaje independiente
- Tipo de conexión 3/8"
- Caudal máximo 4,6 l/min
- Longitud del caño 185 mm
- Altura del caño 276 mm

Air Plus | Comfort Plus | Aqua Smart | Easy Clean | Smart Pressure

Número de artículo	Descripción	Precios
TVW10300500061	Chrome	278,-

ARCHITECTURA

€ sin I.V.A.

Grifería monomando de lavabo



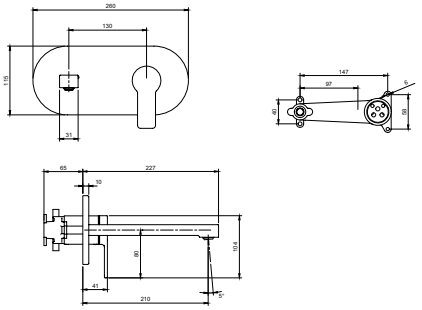

- Con desagüe Push Open
- Material: Latón
- Montaje mural
- Caudal máximo 4,0 l/min
- Longitud del caño 147 mm

Air Plus | Aqua Smart | Easy Clean | Smart Pressure

Número de artículo	Descripción	Precios
TVW10311211061	Chrome	308,-

Otros requerido

Número de artículo	Descripción	Precios
TVW00015200000	Cuerpo de montaje universal para grifería monomando empotrada / ver página 819	115,-

Grifería monomando de bidé



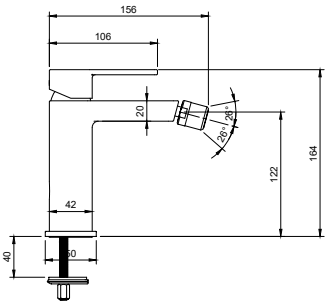

- Con desagüe automático
- Material: Latón
- Montaje independiente
- Tipo de conexión 3/8"
- Caudal máximo 4,5 l/min
- Longitud del caño 136 mm
- Altura del caño 113 mm

Air Plus | Aqua Smart

Número de artículo	Descripción	Precios
TVB10300100061	Chrome	187,-

Grifería monomando de ducha



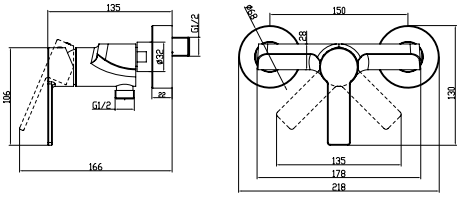

- Material: Latón
- Montaje mural
- Tipo de conexión 1/2"
- Manguera de conexión 1/2"
- Caudal máximo 22,3 l/min
- Con protección antirretorno

Número de artículo	Descripción	Precios
TVS10300100061	Chrome	197,-

Grifería monomando empotrada



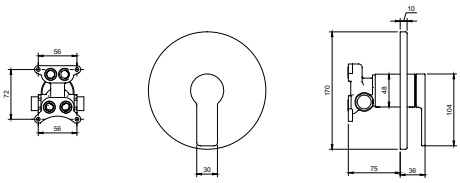

- Material: Latón
- Montaje mural
- Tipo de conexión 1/2"

Número de artículo	Descripción	Precios
TVS10335200061	Chrome	187,-

Otros requerido

Número de artículo	Descripción	Precios
TVS00035100000	Cuerpo de montaje universal Vi-Box para grifería monomando bajo revoque / ver página 819	102,-

ARCHITECTURA

€ sin I.V.A.

Grifería monomando empotrada



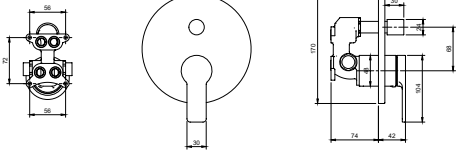

- Material: Latón
- Montaje mural
- Tipo de conexión 1/2"
- Con cambiador automático

Número de artículo	Descripción	Precios
TVS10335300061	Chrome	197,-

Otros requerido

Número de artículo	Descripción	Precios
TVS00035100000	Cuerpo de montaje universal Vi-Box para grifería monomando bajo revoque / ver página 819	102,-

Grifería monomando de bañera



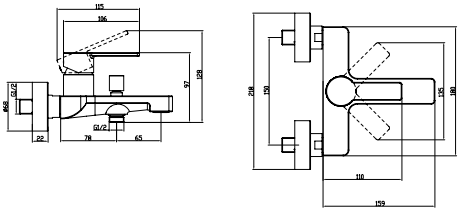

- Material: Latón
- Montaje mural
- Tipo de conexión 1/2"
- Manguera de conexión 1/2"
- Caudal máximo 27,0 l/min
- Con cambiador automático
- Longitud del caño 182 mm

Air Plus | Easy Clean | Smart Pressure

Número de artículo	Descripción	Precios
TVT10300200061	Chrome	214,-

ARCHITECTURA SQUARE

€ sin I.V.A.

Grifería

Lenguaje formal angular con un alto nivel de comodidad
Su elevado nivel de comodidad y su diseño angular aportan un aire metropolitano al cuarto de baño. Los cantos suaves proporcionan una mezcla única de comodidad y diseño moderno.

Diseño y características especiales
- Grifo mezclador de lavabo con aireador EasyClean integrado
- ComfortPlus con altura y descarga cuidadosamente seleccionadas.
- Cerámica sanitaria a juego: Architectura
- Cerámica de sanitarios a juego: Architectura



Finishes


Chrome


Brushed Nickel Matt


Matt Black


Brushed Gold

ARCHITECTURA SQUARE

€ sin I.V.A.

Grifería monomando de lavabo



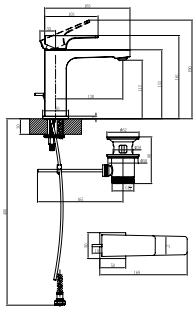

- Con desagüe automático
- Material: Latón
- Montaje independiente
- Tipo de conexión 3/8"
- Caudal máximo 4,7 l/min
- Longitud del caño 130 mm
- Altura del caño 113 mm

Air Plus | Aqua Smart | Easy Clean | Smart Pressure

Número de artículo	Descripción	Precios
TVW12500100061	Chrome	213,-
TVW12500100064	Brushed Nickel Matt	298,-
TVW12500100076	Brushed Gold	298,-
TVW125001000K5	Matt Black	298,-

Grifería monomando de lavabo



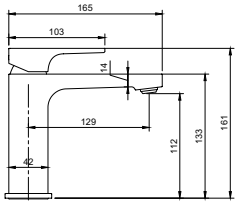

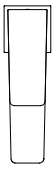

- Sin desagüe emergente
- Material: Latón
- Montaje independiente
- Tipo de conexión 3/8"
- Caudal máximo 4,7 l/min
- Longitud del caño 130 mm
- Altura del caño 113 mm

Air Plus | Aqua Smart | Easy Clean | Smart Pressure

Número de artículo	Descripción	Precios
TVW12500400061	Chrome	202,-
TVW12500400064	Brushed Nickel Matt	284,-
TVW12500400076	Brushed Gold	284,-
TVW125004000K5	Matt Black	284,-

Otros opcional

Número de artículo	Descripción	Precios
TVP00000301061	Desagüe Push Open, Chrome / ver página 818	53,-
TVP00000302064	Desagüe Push Open, Brushed Nickel Matt / ver página 818	107,-
TVP000003020K5	Desagüe Push Open, Matt Black / ver página 818	107,-

Grifería monomando más alta para lavabo



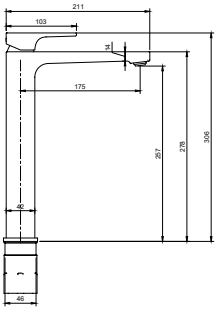

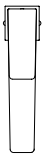

- Con desagüe Push Open
- Material: Latón
- Montaje independiente
- Tipo de conexión 3/8"
- Caudal máximo 4,9 l/min
- Longitud del caño 176 mm
- Altura del caño 258 mm

Air Plus | Comfort Plus | Aqua Smart | Easy Clean | Smart Pressure

Número de artículo	Descripción	Precios
TVW12500200061	Chrome	315,-
TVW12500200064	Brushed Nickel Matt	441,-
TVW12500200076	Brushed Gold	441,-
TVW125002000K5	Matt Black	441,-

ARCHITECTURA SQUARE

€ sin I.V.A.

Grifería monomando de lavabo



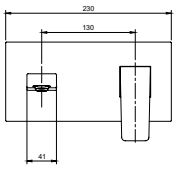

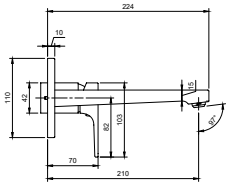

- Con desagüe Push Open
- Material: Latón
- Montaje mural
- Tipo de conexión 3/8"
- Caudal máximo 4,6 l/min
- Longitud del caño 147 mm

Air Plus | Aqua Smart | Easy Clean | Smart Pressure

Número de artículo	Descripción	Precios
TVW12500300061	Chrome	315,-
TVW12500300064	Brushed Nickel Matt	441,-
TVW12500300076	Brushed Gold	441,-
TVW125003000K5	Matt Black	441,-

Otros requerido

Número de artículo	Descripción	Precios
TVW00015200000	Cuerpo de montaje universal para grifería monomando empotrada / ver página 819	115,-

Grifería monomando de bidé



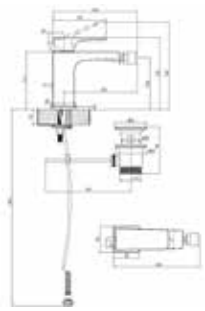

- Con desagüe automático
- Material: Latón
- Montaje independiente
- Tipo de conexión 3/8"
- Caudal máximo 4,3 l/min
- Longitud del caño 143 mm
- Altura del caño 100 mm

Aqua Smart

Número de artículo	Descripción	Precios
TVB12500100061	Chrome	213,-
TVB12500100064	Brushed Nickel Matt	298,-
TVB12500100076	Brushed Gold	298,-
TVB125001000K5	Matt Black	298,-

Grifería monomando de ducha



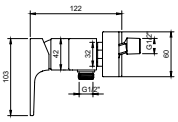

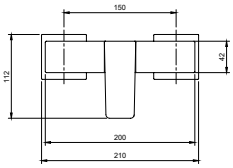

- Material: Latón
- Montaje mural
- Tipo de conexión 1/2"
- Manguera de conexión 1/2"
- Caudal máximo 13,2 l/min
- Con protección antirretorno

Número de artículo	Descripción	Precios
TVS12500100061	Chrome	224,-
TVS12500100064	Brushed Nickel Matt	315,-
TVS12500100076	Brushed Gold	315,-
TVS125001000K5	Matt Black	315,-

ARCHITECTURA SQUARE

€ sin I.V.A.

Grifería monomando empotrada



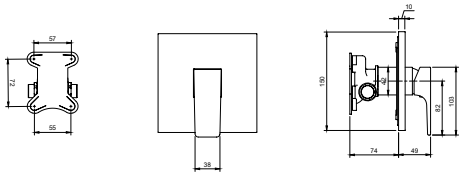

- Material: Latón
- Montaje mural
- Tipo de conexión 1/2"
- Caudal máximo 22,6 l/min

Número de artículo	Descripción	Precios
TVS12500200061	Chrome	197,-
TVS12500200064	Brushed Nickel Matt	278,-
TVS12500200076	Brushed Gold	278,-
TVS125002000K5	Matt Black	278,-

Otros requerido

Número de artículo	Descripción	Precios
TVS00035100000	Cuerpo de montaje universal Vi-Box para grifería monomando bajo revoque / ver página 819	102,-

Grifería monomando empotrada



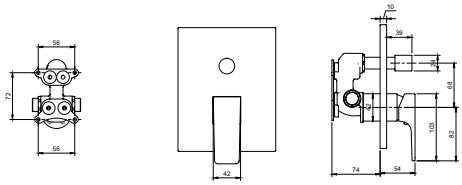

- Material: Latón
- Montaje mural
- Tipo de conexión 1/2"
- Caudal máximo 20,5 l/min
- Con cambiador

Número de artículo	Descripción	Precios
TVS12500300061	Chrome	214,-
TVS12500300064	Brushed Nickel Matt	299,-
TVS12500300076	Brushed Gold	299,-
TVS125003000K5	Matt Black	299,-

Otros requerido

Número de artículo	Descripción	Precios
TVS00035100000	Cuerpo de montaje universal Vi-Box para grifería monomando bajo revoque / ver página 819	102,-

Grifería monomando de bañera



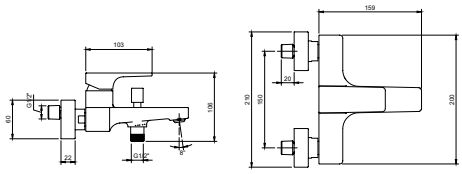

- Material: Latón
- Montaje mural
- Tipo de conexión 1/2"
- Manguera de conexión 1/2"
- Caudal máximo 21,9 l/min
- Con protección antirretorno
- Con cambiador
- Longitud del caño 145 mm

Air Plus | Easy Clean | Smart Pressure

Número de artículo	Descripción	Precios
TVT12500100061	Chrome	278,-
TVT12500100064	Brushed Nickel Matt	391,-
TVT12500100076	Brushed Gold	391,-
TVT125001000K5	Matt Black	391,-

ARCHITECTURA SQUARE

€ sin I.V.A.

Caño de bañera

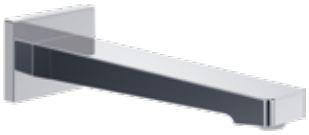

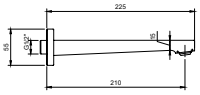

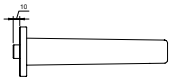

- Material: Latón
- Montaje mural
- Tipo de conexión 1/2"
- Caudal máximo 21,9 l/min
- Longitud del caño 210 mm

Air Plus | Easy Clean | Smart Pressure

Número de artículo	Descripción	Precios
TVT12500200061	Chrome	135,-
TVT12500200064	Brushed Nickel Matt	188,-
TVT12500200076	Brushed Gold	188,-
TVT125002000K5	Matt Black	188,-

CONUM

€ sin I.V.A.

Grifería

Lenguaje formal angular con un alto nivel de comodidad
Su elevado nivel de comodidad y su diseño angular aportan un aire metropolitano al cuarto de baño. Los cantos suaves proporcionan una mezcla única de comodidad y diseño moderno.

Diseño y características especiales
- Grifo mezclador de lavabo con aireador EasyClean integrado
- ComfortPlus con altura y descarga cuidadosamente seleccionadas.
- Cerámica sanitaria a juego: Architectura
- Cerámica de sanitarios a juego: Finion



Finishes


Chrome


Brushed Nickel Matt


Matt Black


Brushed Gold

CONUM

€ sin I.V.A.

Grifería monomando de lavabo



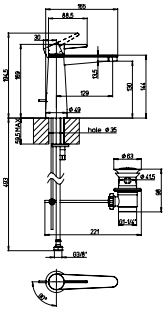

- Con desagüe automático
- Material: Latón
- Montaje independiente
- Tipo de conexión 3/8"
- Caudal máximo 4,3 l/min
- Longitud del caño 129 mm
- Altura del caño 130 mm

Aqua Smart | Smart Pressure | Laminar Jet

Número de artículo	Descripción	Precios
TVW12700300061	Chrome	703,-
TVW12700300064	Brushed Nickel Matt	985,-
TVW12700300076	Brushed Gold	985,-
TVW127003000K5	Matt Black	985,-

Grifería monomando de lavabo



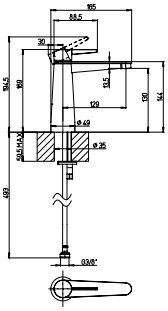

- Sin desagüe emergente
- Material: Latón
- Montaje independiente
- Tipo de conexión 3/8"
- Caudal máximo 4,3 l/min
- Longitud del caño 129 mm
- Altura del caño 130 mm

Aqua Smart | Smart Pressure | Laminar Jet

Número de artículo	Descripción	Precios
TVW12700300161	Chrome	693,-
TVW12700300164	Brushed Nickel Matt	969,-
TVW12700300176	Brushed Gold	969,-
TVW127003001K5	Matt Black	969,-

Otros opcional

Número de artículo	Descripción	Precios
TVP00000301061	Desagüe Push Open, Chrome / ver página 818	53,-
TVP00000302064	Desagüe Push Open, Brushed Nickel Matt / ver página 818	107,-
TVP000003020K5	Desagüe Push Open, Matt Black / ver página 818	107,-

Grifería monomando de lavabo



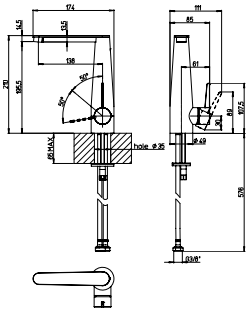

- Con desagüe Push Open
- Material: Latón
- Montaje independiente
- Tipo de conexión 3/8"
- Caudal máximo 4,3 l/min
- Longitud del caño 138 mm
- Altura del caño 195,5 mm

Comfort Plus | Aqua Smart | Smart Pressure | Laminar Jet

Número de artículo	Descripción	Precios
TVW12700400061	Chrome	879,-
TVW12700400064	Brushed Nickel Matt	1.229,-
TVW12700400076	Brushed Gold	1.229,-
TVW127004000K5	Matt Black	1.229,-

CONUM

€ sin I.V.A.

Grifería monomando más alta para lavabo



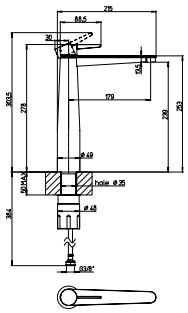

- Con desagüe Push Open
- Material: Latón
- Montaje independiente
- Tipo de conexión 3/8"
- Caudal máximo 4,3 l/min
- Longitud del caño 179 mm
- Altura del caño 239 mm

Comfort Plus | Aqua Smart | Smart Pressure | Laminar Jet

Número de artículo	Descripción	Precios
TVW12700500061	Chrome	1.056,-
TVW12700500064	Brushed Nickel Matt	1.475,-
TVW12700500076	Brushed Gold	1.475,-
TVW127005000K5	Matt Black	1.475,-

Grifería de tres orificios para lavabo



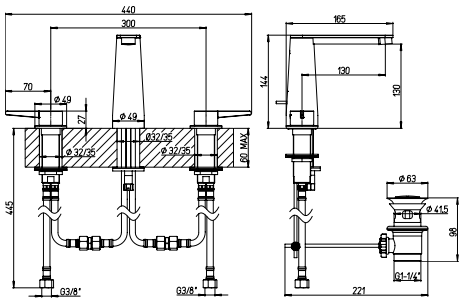

- Con desagüe automático
- Material: Latón
- Montaje independiente
- Tipo de conexión 3/8"
- Caudal máximo 4,3 l/min
- Longitud del caño 130 mm
- Altura del caño 130 mm

Aqua Smart | Smart Pressure | Laminar Jet

Número de artículo	Descripción	Precios
TVW12700100061	Chrome	1.171,-
TVW12700100064	Brushed Nickel Matt	1.639,-
TVW12700100076	Brushed Gold	1.639,-
TVW127001000K5	Matt Black	1.639,-

Grifería de tres orificios para lavabo



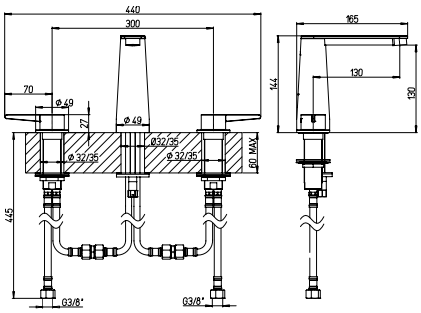

- Sin desagüe emergente
- Material: Latón
- Montaje independiente
- Tipo de conexión 3/8"
- Caudal máximo 4,3 l/min
- Longitud del caño 130 mm
- Altura del caño 130 mm

Aqua Smart | Smart Pressure | Laminar Jet

Número de artículo	Descripción	Precios
TVW12700100161	Chrome	1.160,-
TVW12700100164	Brushed Nickel Matt	1.624,-
TVW12700100176	Brushed Gold	1.624,-
TVW127001001K5	Matt Black	1.624,-

Otros opcional

Número de artículo	Descripción	Precios
TVP00000301061	Desagüe Push Open, Chrome / ver página 818	53,-
TVP00000302064	Desagüe Push Open, Brushed Nickel Matt / ver página 818	107,-
TVP000003020K5	Desagüe Push Open, Matt Black / ver página 818	107,-

CONUM

€ sin I.V.A.

Grifería de tres orificios para lavabo Incluye unidad de instalación



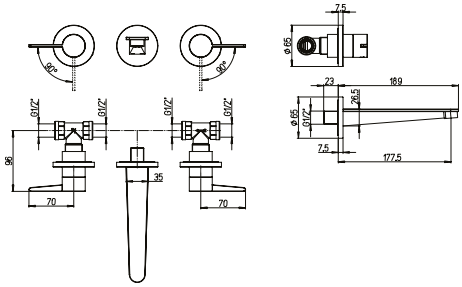

- Sin desagüe emergente
- Material: Latón
- Montaje independiente
- Tipo de conexión 1/2"
- Incl. unidad de instalación
- Caudal máximo 4,3 l/min
- Longitud del caño 177,5 mm

Aqua Smart | Smart Pressure | Laminar Jet

Número de artículo	Descripción	Precios
TVW12700200061	Chrome	879,-
TVW12700200064	Brushed Nickel Matt	1.229,-
TVW12700200076	Brushed Gold	1.229,-
TVW127002000K5	Matt Black	1.229,-

Otros opcional

Número de artículo	Descripción	Precios
TVP00000301061	Desagüe Push Open, Chrome / ver página 818	53,-
TVP00000302064	Desagüe Push Open, Brushed Nickel Matt / ver página 818	107,-
TVP000003020K5	Desagüe Push Open, Matt Black / ver página 818	107,-

Grifería monomando de bidé



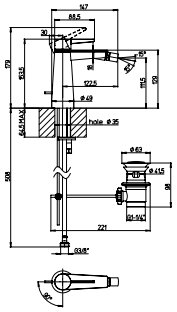

- Con desagüe automático
- Material: Latón
- Montaje independiente
- Tipo de conexión 3/8"
- Caudal máximo 4,7 l/min
- Longitud del caño 122,5 mm
- Altura del caño 111,5 mm

Aqua Smart | Laminar Jet

Número de artículo	Descripción	Precios
TVB12700100061	Chrome	703,-
TVB12700100064	Brushed Nickel Matt	985,-
TVB12700100076	Brushed Gold	985,-
TVB127001000K5	Matt Black	985,-

Grifería de cuatro orificios para borde de bañera



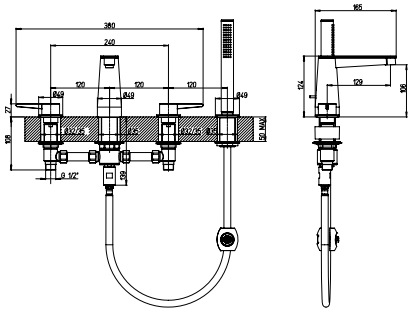

- Material: Latón
- Montaje independiente
- Tipo de conexión 1/2"
- Incluye manguera y cabezal de ducha de mano
- Longitud del caño 129 mm
- Altura del caño 106 mm

Smart Pressure | Laminar Jet

Número de artículo	Descripción	Precios
TVT12700200061	Chrome	2.226,-
TVT12700200064	Brushed Nickel Matt	3.117,-
TVT12700200076	Brushed Gold	3.117,-
TVT127002000K5	Matt Black	3.117,-

CONUM

€ sin I.V.A.

Grifería monomando de bañera exento



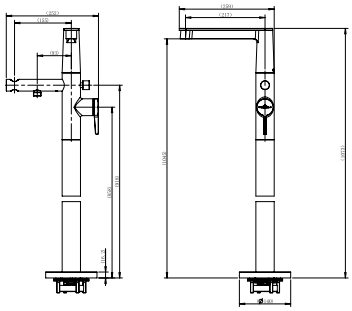

- Material: Latón
- Montaje independiente
- Manguera de conexión 1/2"
- Caudal máximo 4,3 l/min
- Longitud del caño 217 mm
- Altura del caño 1045 mm

Smart Pressure | Laminar Jet

Número de artículo	Descripción	Precios
TVT12700400061	Chrome	2.342,-
TVT12700400064	Brushed Nickel Matt	3.278,-
TVT12700400076	Brushed Gold	3.278,-
TVT127004000K5	Matt Black	3.278,-

Otros requerido

Número de artículo	Descripción	Precios
TVC00046500000	Fijación a piso para monomando de bañera / ver página 819	123,-

Otros opcional

Número de artículo	Descripción	Precios
TVC00003500061	Flexo de ducha teléfono, Chrome / ver página 813	41,-
TVC00003500064	Flexo de ducha teléfono, Brushed Nickel Matt / ver página 813	57,-
TVC00003500076	Flexo de ducha teléfono, Brushed Gold / ver página 813	57,-
TVC000035000K5	Flexo de ducha teléfono, Matt Black / ver página 813	57,-
TVS10900600061	Ducha teléfono, Chrome / ver página 805	102,-
TVS10900600064	Ducha teléfono, Brushed Nickel Matt / ver página 805	143,-
TVS10900600076	Ducha teléfono, Brushed Gold / ver página 805	143,-
TVS109006000K5	Ducha teléfono, Matt Black / ver página 805	143,-

Caño de bañera



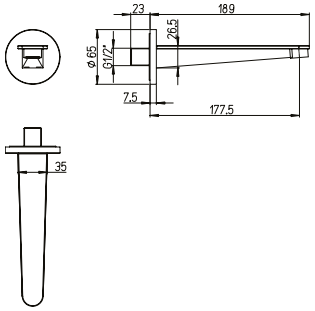

- Material: Latón
- Montaje mural
- Tipo de conexión 1/2"
- Caudal máximo 20,3 l/min
- Longitud del caño 177,5 mm

Smart Pressure | Laminar Jet

Número de artículo	Descripción	Precios
TVT12700300061	Chrome	549,-
TVT12700300064	Brushed Nickel Matt	768,-
TVT12700300076	Brushed Gold	768,-
TVT127003000K5	Matt Black	768,-

CONUM

€ sin I.V.A.

Grifería monomando empotrada



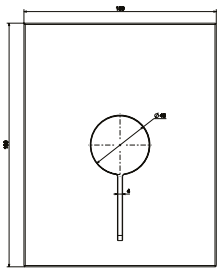

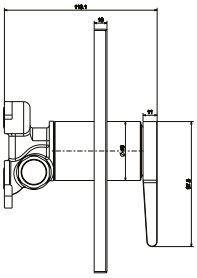

- Material: Latón
- Montaje mural
- Tipo de conexión 1/2"

Número de artículo	Descripción	Precios
TVS12700400061	Chrome	668,-
TVS12700400064	Brushed Nickel Matt	935,-
TVS12700400076	Brushed Gold	935,-
TVS127004000K5	Matt Black	935,-

Otros requerido

Número de artículo	Descripción	Precios
TVS00035100000	Cuerpo de montaje universal Vi-Box para grifería monomando bajo revoque / ver página 819	102,-

Grifería monomando empotrada



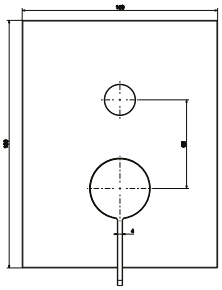

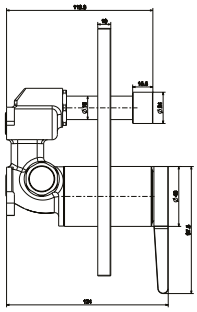

- Material: Latón
- Montaje mural
- Tipo de conexión 1/2"
- Con cambiador

Número de artículo	Descripción	Precios
TVT12700100061	Chrome	738,-
TVT12700100064	Brushed Nickel Matt	1.033,-
TVT12700100076	Brushed Gold	1.033,-
TVT127001000K5	Matt Black	1.033,-

Otros requerido

Número de artículo	Descripción	Precios
TVS00035100000	Cuerpo de montaje universal Vi-Box para grifería monomando bajo revoque / ver página 819	102,-

Termostato empotrado con regulador de cantidad unidireccional



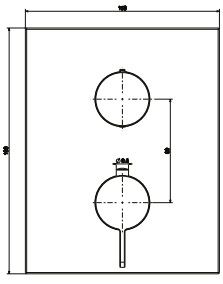

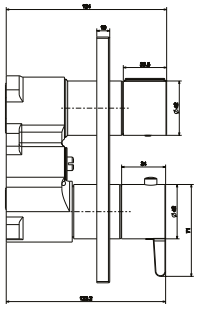

- Material: Latón
- Montaje mural
- Tipo de conexión 1/2"

Número de artículo	Descripción	Precios
TVS12700100061	Chrome	1.148,-
TVS12700100064	Brushed Nickel Matt	1.607,-
TVS12700100076	Brushed Gold	1.607,-
TVS127001000K5	Matt Black	1.607,-

Otros requerido

Número de artículo	Descripción	Precios
TVD00065100000	Cuerpo de montaje del termostato bajo revoque Vi-Box con sistema de seguridad / ver página 819	154,-

CONUM

€ sin I.V.A.

Termostato empotrado con regulador de cantidad bidireccional



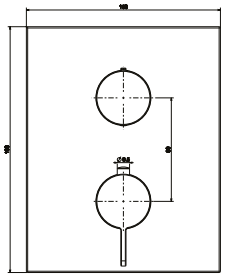

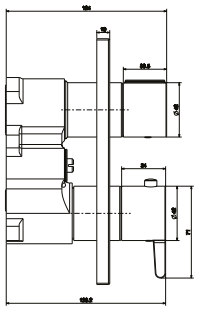

- Material: Latón
- Montaje mural
- Tipo de conexión 1/2"
- Con cambiador

Número de artículo	Descripción	Precios
TVS12700200061	Chrome	1.210,-
TVS12700200064	Brushed Nickel Matt	1.695,-
TVS12700200076	Brushed Gold	1.695,-
TVS127002000K5	Matt Black	1.695,-

Otros requerido

Número de artículo	Descripción	Precios
TVD00065100000	Cuerpo de montaje del termostato bajo revoque Vi-Box con sistema de seguridad / ver página 819	154,-

DAWN

€ sin I.V.A.

Grifería

Una nueva visión del minimalismo
Con su variado diseño minimalista, Dawn marca nuevas pautas de diseño para la grifería moderna. La colección ofrece una amplia gama de opciones de diseño y aporta toques frescos en los cuartos de baño modernos.

Diseño y características especiales
• Diseño moderno y minimalista
• Numerosas combinaciones posibles



Finishes


Chrome


Brushed Nickel Matt


Matt Black

- **Atención: No todos los artículos están disponibles en todos los acabados. Todas las opciones de acabado se encuentran en la especificación del producto.**
- **A tener en cuenta para pedidos repetidos: Pueden producirse ligeras variaciones de color entre los distintos lotes de producción.**
- **Siga las instrucciones para el cuidado de la grifería y los accesorios.**

DAWN

€ sin I.V.A.

Grifería monomando de lavabo



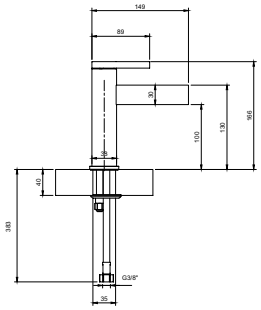

- Sin desagüe emergente
- Material: Latón
- Montaje independiente
- Tipo de conexión 3/8"
- Caudal máximo 4,7 l/min
- Longitud del caño 100 mm
- Altura del caño 110 mm

Air Plus | Aqua Smart | Smart Pressure

Número de artículo	Descripción	Precios
TVW10610315161	Chrome	322,-
TVW10610315164	Brushed Nickel Matt	451,-
TVW106103151K5	Matt Black	451,-

Otros opcional

Número de artículo	Descripción	Precios
TVP00000301061	Desagüe Push Open, Chrome / ver página 818	53,-
TVP00000302064	Desagüe Push Open, Brushed Nickel Matt / ver página 818	107,-
TVP000003020K5	Desagüe Push Open, Matt Black / ver página 818	107,-

Grifería monomando de lavabo



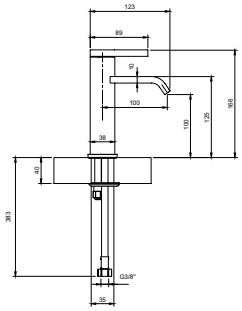

- Sin desagüe emergente
- Material: Latón
- Montaje independiente
- Tipo de conexión 3/8"
- Caudal máximo 5,0 l/min
- Longitud del caño 100 mm
- Altura del caño 100 mm

Air Plus | Aqua Smart | Smart Pressure

Número de artículo	Descripción	Precios
TVW10610315261	Chrome	322,-
TVW10610315264	Brushed Nickel Matt	451,-
TVW106103152K5	Matt Black	451,-

Otros opcional

Número de artículo	Descripción	Precios
TVP00000301061	Desagüe Push Open, Chrome / ver página 818	53,-
TVP00000302064	Desagüe Push Open, Brushed Nickel Matt / ver página 818	107,-
TVP000003020K5	Desagüe Push Open, Matt Black / ver página 818	107,-

DAWN

€ sin I.V.A.

Grifería monomando más alta para lavabo



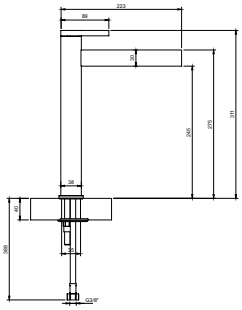

- Sin desagüe emergente
- Material: Latón
- Montaje independiente
- Tipo de conexión 3/8"
- Caudal máximo 4,7 l/min
- Longitud del caño 185 mm
- Altura del caño 245 mm

Air Plus | Aqua Smart | Smart Pressure

Número de artículo	Descripción	Precios
TVW10610615161	Chrome	434,-
TVW10610615164	Brushed Nickel Matt	607,-
TVW106106151K5	Matt Black	607,-

Otros opcional

Número de artículo	Descripción	Precios
TVP00000301061	Desagüe Push Open, Chrome / ver página 818	53,-
TVP00000302064	Desagüe Push Open, Brushed Nickel Matt / ver página 818	107,-
TVP000003020K5	Desagüe Push Open, Matt Black / ver página 818	107,-

Grifería monomando más alta para lavabo



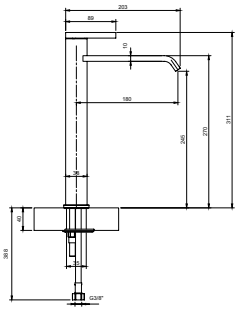

- Sin desagüe emergente
- Material: Latón
- Montaje independiente
- Tipo de conexión 3/8"
- Caudal máximo 4,7 l/min
- Longitud del caño 180 mm
- Altura del caño 245 mm

Air Plus | Comfort Plus | Aqua Smart | Smart Pressure

Número de artículo	Descripción	Precios
TVW10610615261	Chrome	434,-
TVW10610615264	Brushed Nickel Matt	607,-
TVW106106152K5	Matt Black	607,-

Otros opcional

Número de artículo	Descripción	Precios
TVP00000301061	Desagüe Push Open, Chrome / ver página 818	53,-
TVP00000302064	Desagüe Push Open, Brushed Nickel Matt / ver página 818	107,-
TVP000003020K5	Desagüe Push Open, Matt Black / ver página 818	107,-

DAWN

€ sin I.V.A.

Grifería monomando de lavabo



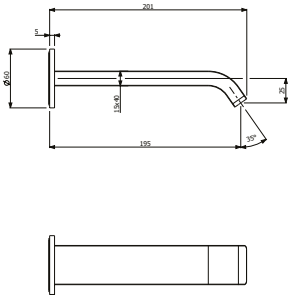

- Sin desagüe emergente
- Material: Latón
- Montaje mural
- Caudal máximo 9,2 l/min
- Longitud del caño 195 mm

Air Plus | Smart Pressure

Número de artículo	Descripción	Precios
TVZ10600300061	Chrome	322,-
TVZ10600300064	Brushed Nickel Matt	451,-
TVZ106003000K5	Matt Black	451,-

Otros requerido

Número de artículo	Descripción	Precios
TVW10611B15161	Cuerpo de montaje universal para grifería monomando empotrada, Chrome / ver página 779	193,-
TVW10611B15064	Cuerpo de montaje universal para grifería monomando empotrada, Brushed Nickel Matt / ver página 779	270,-
TVW10611B150K5	Cuerpo de montaje universal para grifería monomando empotrada, Matt Black / ver página 779	270,-

Otros opcional

Número de artículo	Descripción	Precios
TVP00000301061	Desagüe Push Open, Chrome / ver página 818	53,-
TVP00000302064	Desagüe Push Open, Brushed Nickel Matt / ver página 818	107,-
TVP000003020K5	Desagüe Push Open, Matt Black / ver página 818	107,-

Caño de bañera



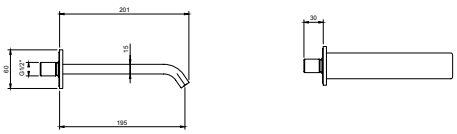

- Material: Latón
- Montaje mural
- Tipo de conexión 1/2"
- Caudal máximo 19,9 l/min
- Longitud del caño 195 mm

Air Plus | Smart Pressure

Número de artículo	Descripción	Precios
TVT10650515261	Chrome	293,-
TVT10650515264	Brushed Nickel Matt	409,-
TVT106505152K5	Matt Black	409,-

Caño de bañera

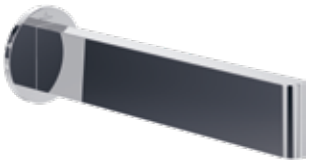

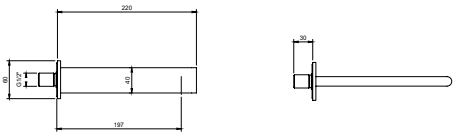

- Material: Latón
- Montaje mural
- Tipo de conexión 1/2"
- Caudal máximo 24,1 l/min
- Longitud del caño 196 mm

Air Plus | Smart Pressure

Número de artículo	Descripción	Precios
TVT10650515161	Chrome	293,-
TVT10650515164	Brushed Nickel Matt	409,-
TVT106505151K5	Matt Black	409,-

DAWN

€ sin I.V.A.

Grifería monomando empotrada



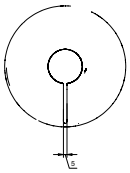

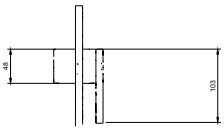

- Material: Latón
- Montaje mural

Número de artículo	Descripción	Precios
TVS10635211061	Chrome	296,-
TVS10635211064	Brushed Nickel Matt	414,-
TVS106352110K5	Matt Black	414,-

Otros requerido

Número de artículo	Descripción	Precios
TVS00035100000	Cuerpo de montaje universal Vi-Box para grifería monomando bajo revoque / ver página 819	102,-

Grifería monomando empotrada



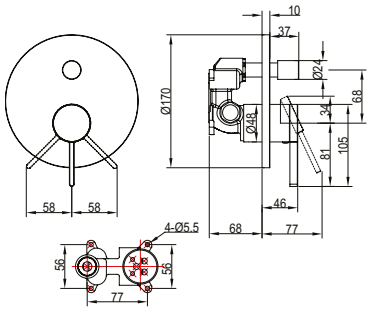

- Material: Latón
- Montaje mural
- Con cambiador

Número de artículo	Descripción	Precios
TVS10635311061	Chrome	361,-
TVS10635311064	Brushed Nickel Matt	503,-
TVS106353110K5	Matt Black	503,-

Otros requerido

Número de artículo	Descripción	Precios
TVS00035100000	Cuerpo de montaje universal Vi-Box para grifería monomando bajo revoque / ver página 819	102,-

Grifería monomando de bidé



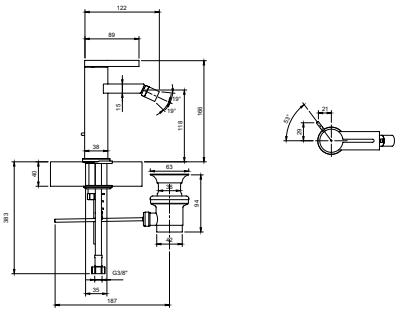

- Con desagüe automático
- Material: Latón
- Montaje independiente
- Tipo de conexión 3/8"
- Caudal máximo 7,7 l/min
- Longitud del caño 100 mm
- Altura del caño 107 mm

Air Plus

Número de artículo	Descripción	Precios
TVB10620115061	Chrome	322,-
TVB10620115064	Brushed Nickel Matt	451,-

DAWN

€ sin I.V.A.

Grifería monomando de ducha



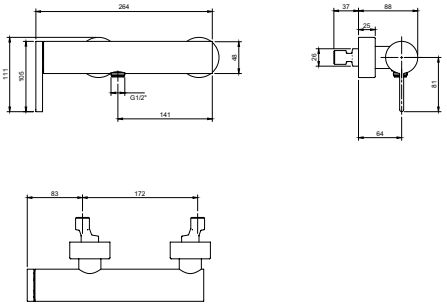

- Material: Latón
- Montaje mural
- Tipo de conexión 1/2"
- Manguera de conexión 1/2"
- Caudal máximo 21,4 l/min
- Con protección antirretorno

Número de artículo	Descripción	Precios
TVS10630115061	Chrome	489,-
TVS10630115064	Brushed Nickel Matt	687,-
TVS106301150K5	Matt Black	687,-

Grifería monomando de bañera



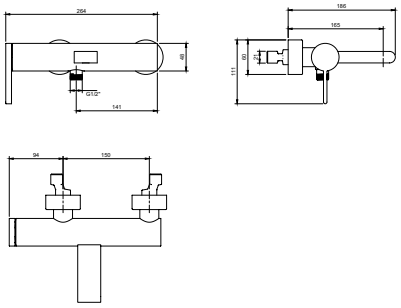

- Material: Latón
- Montaje mural
- Tipo de conexión 1/2"
- Manguera de conexión 1/2"
- Caudal máximo 17,9 l/min
- Con protección antirretorno
- Con cambiador
- Longitud del caño 165 mm

Air Plus | Smart Pressure

Número de artículo	Descripción	Precios
TVT10650115161	Chrome	605,-
TVT10650115164	Brushed Nickel Matt	845,-
TVT106501151K5	Matt Black	845,-

Grifería monomando de bañera



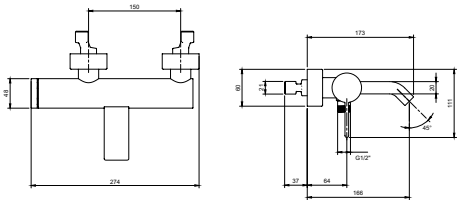

- Material: Latón
- Montaje mural
- Tipo de conexión 1/2"
- Manguera de conexión 1/2"
- Caudal máximo 16,6 l/min
- Con protección antirretorno
- Con cambiador
- Longitud del caño 166 mm

Air Plus | Smart Pressure

Número de artículo	Descripción	Precios
TVT10650115261	Chrome	605,-
TVT10650115264	Brushed Nickel Matt	845,-
TVT106501152K5	Matt Black	845,-

Cuerpo de montaje empotrado para grifería de tres orificios para lavabo



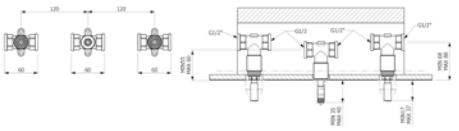

- Montaje mural
- Tipo de conexión 1/2"
- Caudal máximo 5,0 l/min

Número de artículo	Descripción	Precios
TVW10610B15000		167,-

ELEMENTS - STRIKING

€ sin I.V.A.

Grifería

La línea más destacada
Elements Striking aporta el toque final a la arquitectura moderna de los cuartos de baño. Los accesorios rectilíneos recogen el claro lenguaje formal de nuestras modernas colecciones de griferías y se convierten en destacados elementos de diseño en el baño. Materiales de alta calidad, como el latón cromado y el cristal, hacen de Elements Striking una solución fiable para baños puristas.

Diseño y características especiales
• Moderno diseño rectilíneo para un estilo purista
• Tornillos ocultos que crean una noble estética inmaculada



Finishes


Chrome


Brushed Nickel Matt


Brushed Gold


Matt Black

- **A tener en cuenta para pedidos repetidos: Pueden producirse ligeras variaciones de color entre los distintos lotes de producción.**
- **Siga las instrucciones para el cuidado de la grifería y los accesorios.**

ELEMENTS - STRIKING

€ sin I.V.A.

Toallero



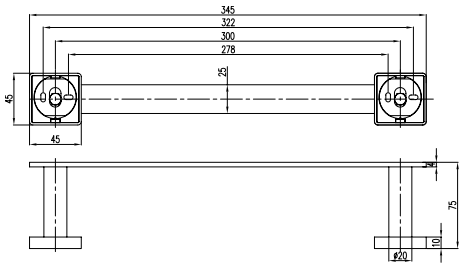

- Material: Latón
- Montaje mural
- Longitud: 345 mm

Número de artículo	Descripción	Precios
TVA15200900061	Chrome	105,-
TVA15200900064	Brushed Nickel Matt	156,-
TVA15200900076	Brushed Gold	156,-
TVA152009000K5	Matt Black	156,-

Toallero



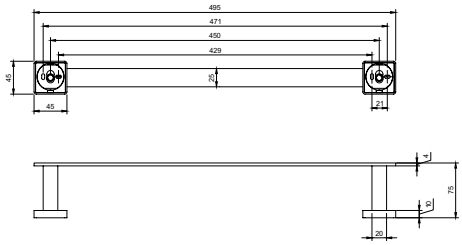

- Material: Latón
- Montaje mural
- Longitud: 495 mm

Número de artículo	Descripción	Precios
TVA15200100061	Chrome	125,-
TVA15200100064	Brushed Nickel Matt	186,-
TVA15200100076	Brushed Gold	186,-
TVA152001000K5	Matt Black	186,-

Toallero



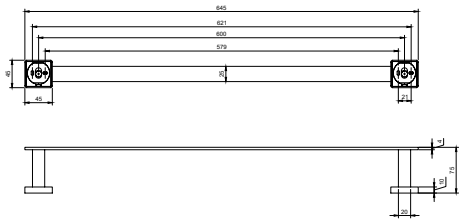

- Material: Latón
- Montaje mural
- Longitud: 645 mm

Número de artículo	Descripción	Precios
TVA15200200061	Chrome	158,-
TVA15200200064	Brushed Nickel Matt	222,-
TVA15200200076	Brushed Gold	222,-
TVA152002000K5	Matt Black	222,-

Toallero, doble brazo



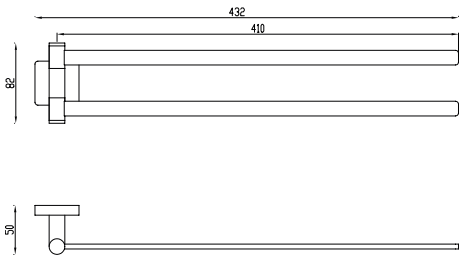

- Material: Latón
- Montaje mural
- Giratorio
- Longitud: 410 mm

Número de artículo	Descripción	Precios
TVA15202500061	Chrome	257,-
TVA15202500064	Brushed Nickel Matt	359,-
TVA15202500076	Brushed Gold	359,-
TVA152025000K5	Matt Black	359,-

ELEMENTS - STRIKING

€ sin I.V.A.

Toallero



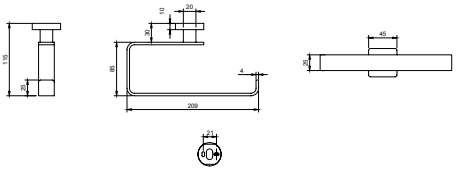

- Material: Latón
- Montaje mural

Número de artículo	Descripción	Precios
TVA15200500061	Chrome	96,-
TVA15200500064	Brushed Nickel Matt	134,-
TVA15200500076	Brushed Gold	134,-
TVA152005000K5	Matt Black	134,-

Portatoallas



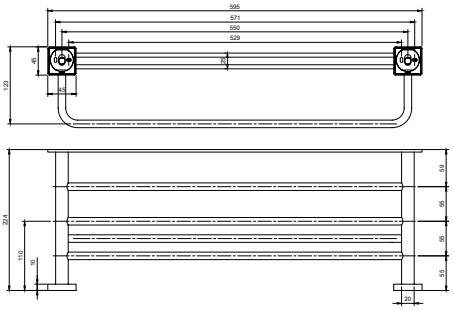

- Material: Latón
- Montaje mural
- Longitud: 595 mm

Número de artículo	Descripción	Precios
TVA15200600061	Chrome	326,-
TVA15200600064	Brushed Nickel Matt	486,-
TVA15200600076	Brushed Gold	486,-
TVA152006000K5	Matt Black	486,-

Gancho para toalla



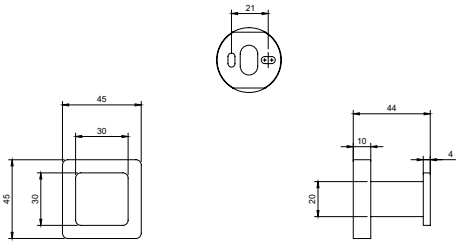

- Material: Latón
- Montaje mural

Número de artículo	Descripción	Precios
TVA15201100061	Chrome	58,-
TVA15201100064	Brushed Nickel Matt	81,-
TVA15201100076	Brushed Gold	81,-
TVA152011000K5	Matt Black	81,-

ELEMENTS - STRIKING

€ sin I.V.A.

Gancho doble para toallas

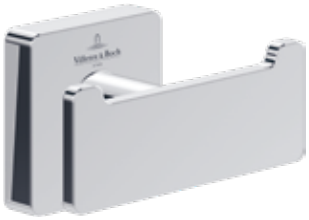

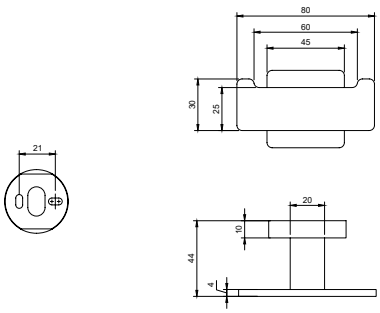

- Material: Latón
- Montaje mural

Número de artículo	Descripción	Precios
TVA15201200061	Chrome	64,-
TVA15201200064	Brushed Nickel Matt	89,-
TVA15201200076	Brushed Gold	89,-
TVA152012000K5	Matt Black	89,-

Portarrollos con tapa



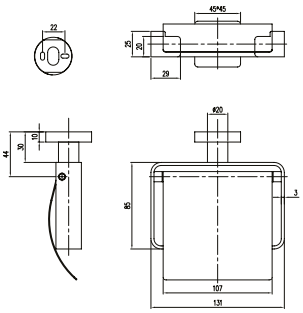

- Material: Latón
- Montaje mural

Número de artículo	Descripción	Precios
TVA15201300061	Chrome	114,-
TVA15201300064	Brushed Nickel Matt	160,-
TVA15201300076	Brushed Gold	160,-
TVA152013000K5	Matt Black	160,-

Portarrollos sin tapa



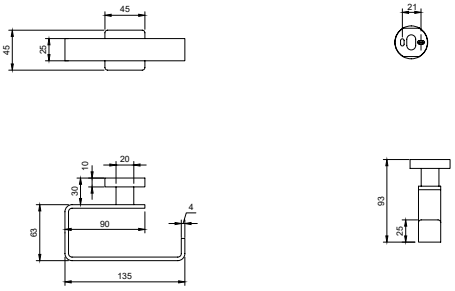

- Material: Latón
- Montaje mural

Número de artículo	Descripción	Precios
TVA15201400061	Chrome	77,-
TVA15201400064	Brushed Nickel Matt	109,-
TVA15201400076	Brushed Gold	109,-
TVA152014000K5	Matt Black	109,-

ELEMENTS - STRIKING

€ sin I.V.A.

Portarrollos con estante



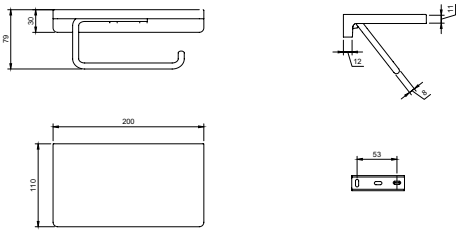

- Material: Latón/zinc
- Montaje mural

Número de artículo	Descripción	Precios
TVA15202300061	Chrome	130,-
TVA152023000K5	Matt Black	181,-
TVA15202300064	Brushed Nickel Matt	181,-
TVA15202300076	Brushed Gold	181,-

Portarrollos de reserva



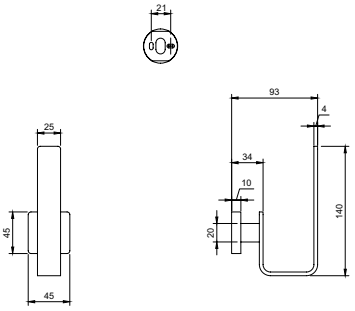

- Material: Latón
- Montaje mural

Número de artículo	Descripción	Precios
TVA15201500061	Chrome	63,-
TVA15201500064	Brushed Nickel Matt	94,-
TVA15201500076	Brushed Gold	94,-
TVA152015000K5	Matt Black	94,-

Escobillero



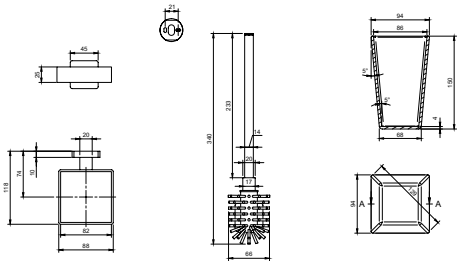

- Material: Latón
- Montaje mural
- Frasco de cristal satinado
- Incl. escobilla

Número de artículo	Descripción	Precios
TVA15201700061	Chrome	183,-
TVA15201700064	Brushed Nickel Matt	256,-
TVA15201700076	Brushed Gold	256,-
TVA152017000K5	Matt Black	256,-

ELEMENTS - STRIKING

€ sin I.V.A.

Portavasos



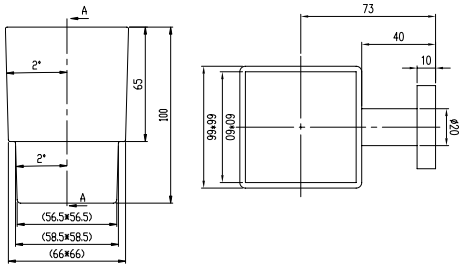

- Material: Latón
- Montaje mural
- Jarra de cristal satinado

Número de artículo	Descripción	Precios
TVA15201900061	Chrome	107,-
TVA15201900064	Brushed Nickel Matt	150,-
TVA15201900076	Brushed Gold	150,-
TVA152019000K5	Matt Black	150,-

Dispensador de jabón



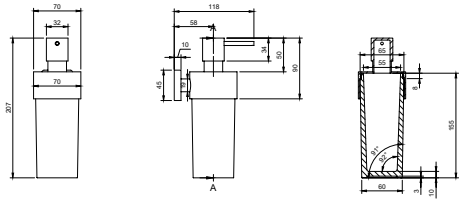

- Material: Latón
- Montaje mural
- Frasco de cristal satinado
- Volumen del frasco: 230 ml

Número de artículo	Descripción	Precios
TVA15200700061	Chrome	160,-
TVA15200700064	Brushed Nickel Matt	224,-
TVA15200700076	Brushed Gold	224,-
TVA152007000K5	Matt Black	224,-

Jabonera



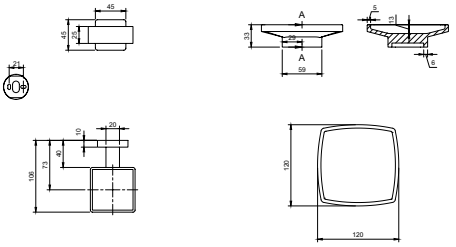

- Material: Latón
- Montaje mural
- Jabonera de cristal satinado

Número de artículo	Descripción	Precios
TVA15202000061	Chrome	77,-
TVA15202000064	Brushed Nickel Matt	113,-
TVA15202000076	Brushed Gold	113,-
TVA152020000K5	Matt Black	113,-

ELEMENTS - STRIKING

€ sin I.V.A.

Barra



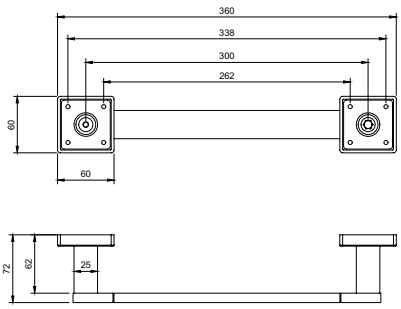

- Material: Latón
- Montaje mural
- Longitud: 360 mm

Número de artículo	Descripción	Precios
TVA15202200061	Chrome	184,-
TVA15202200064	Brushed Nickel Matt	249,-
TVA15202200076	Brushed Gold	249,-
TVA152022000K5	Matt Black	249,-

ELEMENTS - TENDER

€ sin I.V.A.

Grifería

La línea más suave
Un asunto redondo: Los accesorios de elegancia atemporal armonizan a la perfección con los atractivos grifos de Villeroy & Boch y se integran discretamente en cualquier concepto de baño. Los productos están fabricados con materiales de alta calidad y satisfacen las más altas exigencias de calidad y funcionalidad.

Diseño y características especiales
• Los contornos redondeados aportan armonía y elegancia al cuarto de baño
• Tornillos ocultos que crean una noble estética inmaculada



Finishes

Chrome

Brushed Nickel Matt

Brushed Gold

Matt Black

ELEMENTS - TENDER

€ sin I.V.A.

Toallero



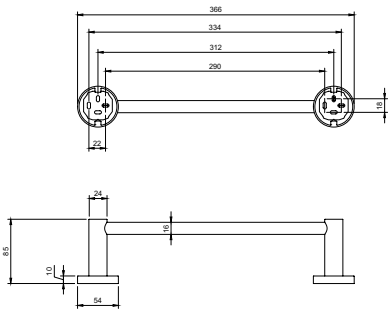

- Material: Latón/zinc
- Montaje mural
- Longitud: 305 mm

Número de artículo	Descripción	Precios
TVA15102100061	Chrome	74,-
TVA15102100064	Brushed Nickel Matt	104,-
TVA15102100076	Brushed Gold	104,-
TVA151021000K5	Matt Black	104,-

Toallero



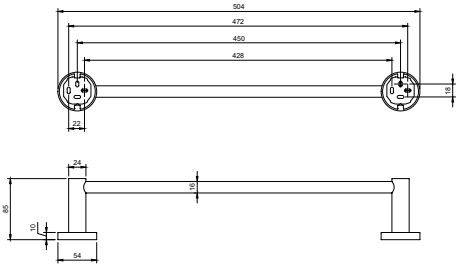

- Material: Latón/zinc
- Montaje mural
- Longitud: 457 mm

Número de artículo	Descripción	Precios
TVA15100100061	Chrome	79,-
TVA15100100064	Brushed Nickel Matt	111,-
TVA15100100076	Brushed Gold	111,-
TVA151001000K5	Matt Black	111,-

Toallero



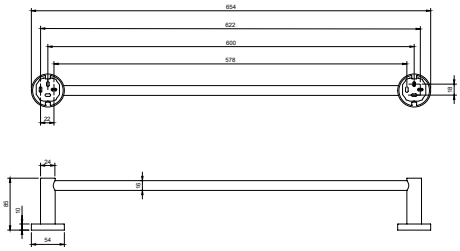

- Material: Latón/zinc
- Montaje mural
- Longitud: 654 mm

Número de artículo	Descripción	Precios
TVA15100200061	Chrome	106,-
TVA15100200064	Brushed Nickel Matt	149,-
TVA15100200076	Brushed Gold	149,-
TVA151002000K5	Matt Black	149,-

Toallero, doble brazo



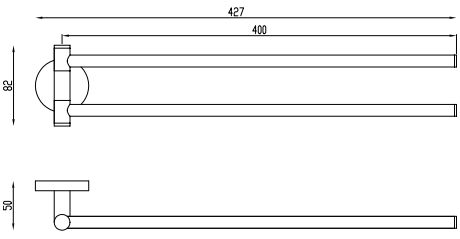

- Material: Latón/zinc
- Montaje mural
- Giratorio
- Longitud: 400 mm

Número de artículo	Descripción	Precios
TVA15103800061	Chrome	204,-
TVA15103800064	Brushed Nickel Matt	285,-
TVA15103800076	Brushed Gold	285,-
TVA151038000K5	Matt Black	285,-

ELEMENTS - TENDER

€ sin I.V.A.

Toallero



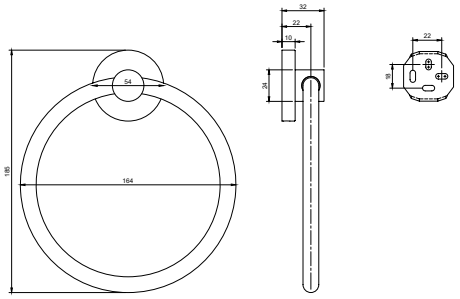

- Material: Latón/zinc
- Montaje mural

Número de artículo	Descripción	Precios
TVA15100500061	Chrome	58,-
TVA15100500064	Brushed Nickel Matt	81,-
TVA15100500076	Brushed Gold	81,-
TVA151005000K5	Matt Black	81,-

Gancho para toalla



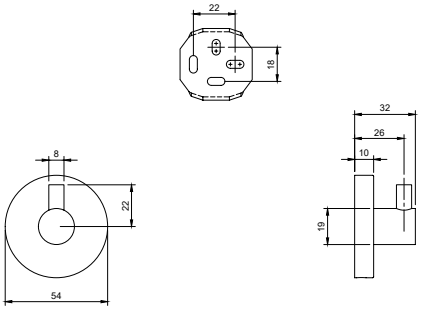

- Material: Latón/zinc
- Montaje mural

Número de artículo	Descripción	Precios
TVA15101100061	Chrome	46,-
TVA15101100064	Brushed Nickel Matt	64,-
TVA15101100076	Brushed Gold	64,-
TVA151011000K5	Matt Black	64,-

Gancho doble para toallas



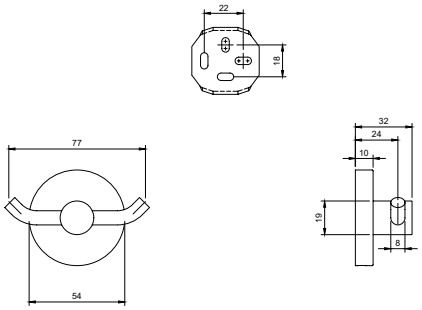

- Material: Latón/zinc
- Montaje mural

Número de artículo	Descripción	Precios
TVA15101200061	Chrome	51,-
TVA15101200064	Brushed Nickel Matt	72,-
TVA15101200076	Brushed Gold	72,-
TVA151012000K5	Matt Black	72,-

ELEMENTS - TENDER

€ sin I.V.A.

Portatoallas



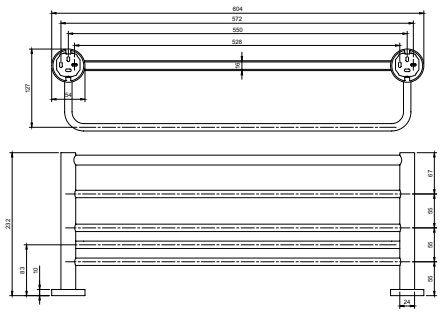

- Material: Latón/zinc
- Montaje mural
- Longitud: 600 mm

Número de artículo	Descripción	Precios
TVA15100600061	Chrome	274,-
TVA15100600064	Brushed Nickel Matt	384,-
TVA15100600076	Brushed Gold	384,-
TVA151006000K5	Matt Black	384,-

Cesta esquinera de ducha

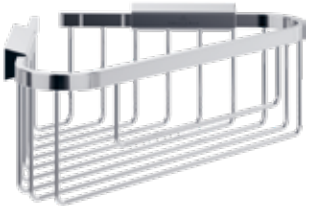

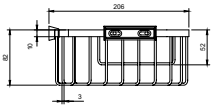

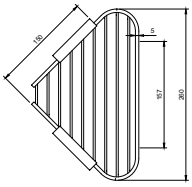

- Material: Latón/zinc
- Montaje mural

Número de artículo	Descripción	Precios
TVA15100900061	Chrome	79,-
TVA15100900064	Brushed Nickel Matt	111,-
TVA15100900076	Brushed Gold	111,-
TVA151009000K5	Matt Black	111,-

Barra



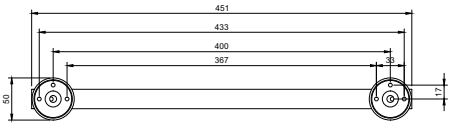

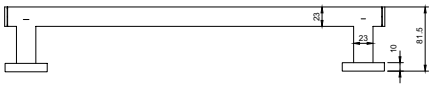

- Material: Latón/zinc
- Montaje mural
- Longitud: 450 mm

Número de artículo	Descripción	Precios
TVA15101000061	Chrome	142,-
TVA15101000064	Brushed Nickel Matt	198,-
TVA15101000076	Brushed Gold	198,-
TVA151010000K5	Matt Black	198,-

ELEMENTS - TENDER

€ sin I.V.A.

Portarrollos con tapa



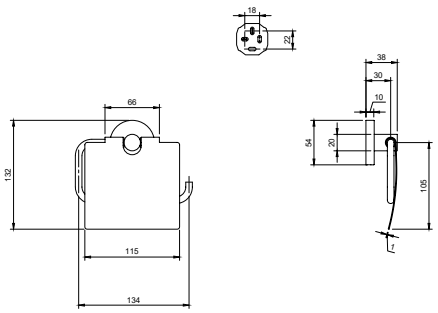

- Material: Latón/zinc
- Montaje mural

Número de artículo	Descripción	Precios
TVA15101300061	Chrome	85,-
TVA15101300064	Brushed Nickel Matt	119,-
TVA15101300076	Brushed Gold	119,-
TVA151013000K5	Matt Black	119,-

Portarrollos sin tapa



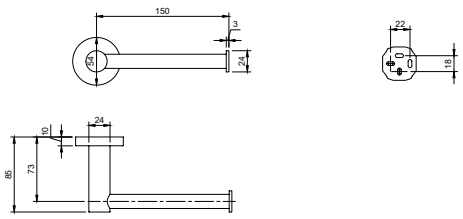

- Material: Latón/zinc
- Montaje mural

Número de artículo	Descripción	Precios
TVA15101400061	Chrome	66,-
TVA15101400064	Brushed Nickel Matt	94,-
TVA15101400076	Brushed Gold	94,-
TVA151014000K5	Matt Black	94,-

Portarrollos de reserva



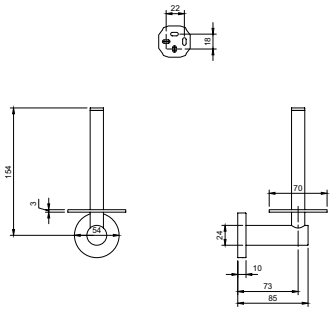

- Material: Latón/zinc
- Montaje mural

Número de artículo	Descripción	Precios
TVA15101500061	Chrome	77,-
TVA15101500064	Brushed Nickel Matt	108,-
TVA15101500076	Brushed Gold	108,-
TVA151015000K5	Matt Black	108,-

ELEMENTS - TENDER

€ sin I.V.A.

Escobillero

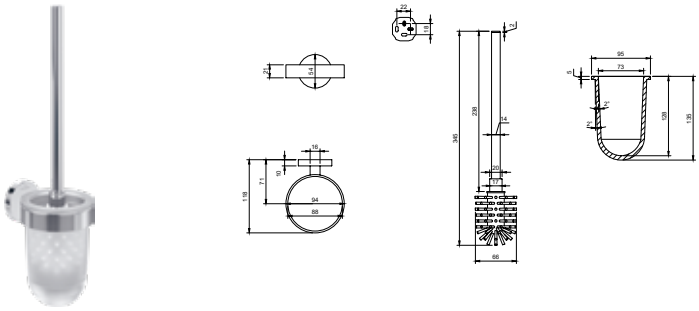

- Material: Latón/zinc
- Montaje mural
- Frasco de cristal satinado
- Incl. escobilla

Número de artículo	Descripción	Precios
TVA15101600061	Chrome	124,-
TVA15101600064	Brushed Nickel Matt	174,-
TVA15101600076	Brushed Gold	174,-
TVA151016000K5	Matt Black	174,-

Espejo de aumento ajustable

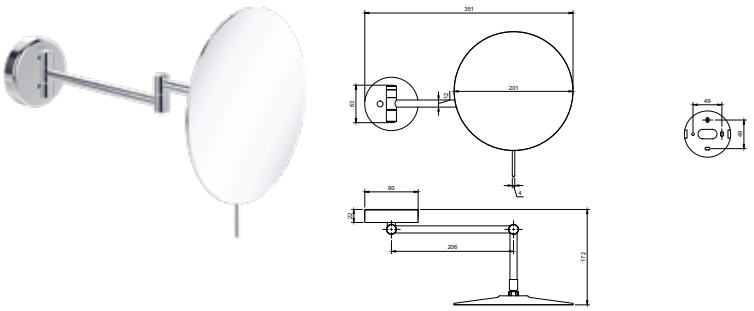

- Material: Zinc
- Montaje mural

Número de artículo	Descripción	Precios
TVA15101700061	Chrome	369,-
TVA15101700064	Brushed Nickel Matt	516,-
TVA15101700076	Brushed Gold	516,-
TVA151017000K5	Matt Black	516,-

Portavasos

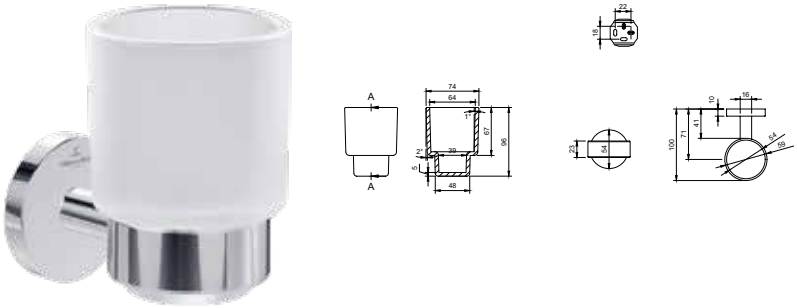

- Material: Latón/zinc
- Montaje mural
- Jarra de cristal satinado

Número de artículo	Descripción	Precios
TVA15101800061	Chrome	64,-
TVA15101800064	Brushed Nickel Matt	89,-
TVA15101800076	Brushed Gold	89,-
TVA151018000K5	Matt Black	89,-

ELEMENTS - TENDER

€ sin I.V.A.

Dispensador de jabón



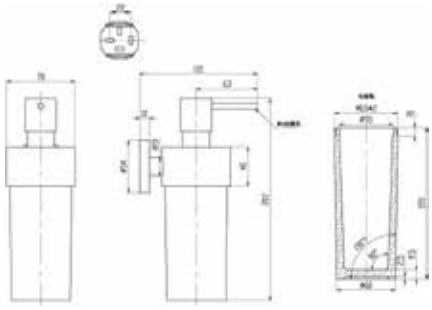

- Material: Latón/zinc
- Montaje mural
- Frasco de cristal satinado
- Volumen del frasco: 230 ml

Número de artículo	Descripción	Precios
TVA15100700061	Chrome	233,-
TVA15100700064	Brushed Nickel Matt	326,-
TVA15100700076	Brushed Gold	326,-
TVA151007000K5	Matt Black	326,-

Jabonera



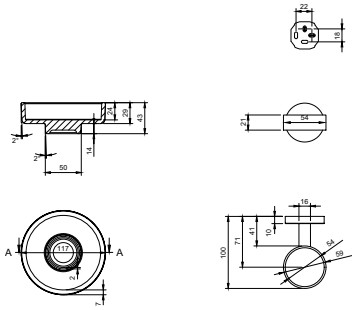

- Material: Latón/zinc
- Montaje mural
- Jabonera de cristal satinado

Número de artículo	Descripción	Precios
TVA15101900061	Chrome	62,-
TVA15101900064	Brushed Nickel Matt	86,-
TVA15101900076	Brushed Gold	86,-
TVA151019000K5	Matt Black	86,-

INFINITY SHOWERS

€ sin I.V.A.

Grifería

Diseño para momentos de SPA
Con la colección de ducha Infinity de Villeroy&Boch, podrá convertir su ritual diario en una experiencia relajante. Mímese con distintos tipos de chorro y disfrute de su propia experiencia de ducha personalizada. Déjese inspirar por este diseño atemporal, que se integra discretamente en su cuarto de baño y se puede combinar con todas las colecciones y estilos de baño de Villeroy&Boch.

Diseño y características especiales
- Diseño moderno y universal que combina con todas las colecciones de grifería V&B existentes
- CoolTap para una protección segura contra las quemaduras en el cuerpo del termostato
- Ducha manual y superior EasyClean para aportar durabilidad y una protección óptima contra la cal gracias a su fácil limpieza
- Ducha manual EasySwitch Cambio sencillo de los modos de rociado con solo pulsar un botón
- Estante de cristal esmerilado de fácil limpieza para productos de higiene personal
- Fácil ajuste de la posición y el ángulo de la ducha manual sin pulsador adicional



Finishes


Chrome


Matt Black

INFINITY SHOWERS

€ sin I.V.A.

Ducha teléfono



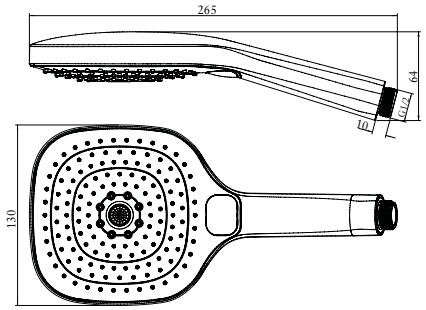

- Manguera de conexión 1/2"
- Tipos de pulverización: Cabezal de ducha de mano con chorros de ducha laminares, de masaje y relax
- Ducha de mano: caudal máximo 7,06 l/min
- Cabezal de ducha de mano con válvula de comprobación integrada
- Ducha teléfono Ø 130 mm

Easy Switch | Easy Clean | Laminar Jet

Número de artículo	Descripción	Precios
TVS11000100061	Chrome	139,-
TVS110001000K5	Matt Black	194,-

Juego de ducha



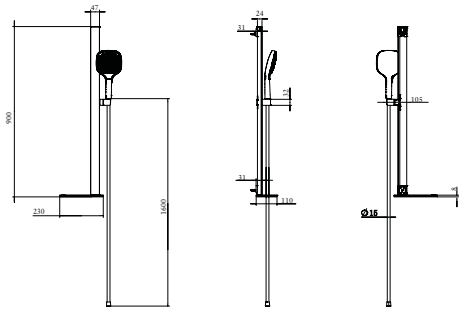

- Montaje mural
- Manguera de conexión 1/2"
- Tubo de ducha 1600 mm
- Sistema de fijación rápida
- Estante de cristal
- Barra deslizante
- Tipos de pulverización: Cabezal de ducha de mano con chorros de ducha laminares, de masaje y relax
- Ducha de mano: caudal máximo 7,06 l/min
- Cabezal de ducha de mano con válvula de comprobación integrada
- Ducha teléfono Ø 130 mm

Easy Switch | Easy Clean | Laminar Jet

Número de artículo	Descripción	Precios
TVS11000200061	Chrome	468,-
TVS110002000K5	Matt Black	655,-

Juego de ducha



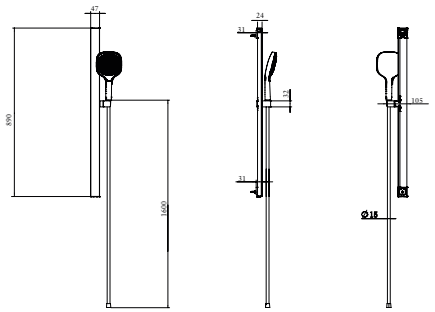

- Montaje mural
- Manguera de conexión 1/2"
- Tubo de ducha 1600 mm
- Sistema de fijación rápida
- Barra deslizante
- Tipos de pulverización: Cabezal de ducha de mano con chorros de ducha laminares, de masaje y relax
- Ducha de mano: caudal máximo 7,06 l/min
- Limitación de temperatura ajustable
- Cabezal de ducha de mano con válvula de comprobación integrada
- Ducha teléfono Ø 130 mm

Easy Switch | Easy Clean | Laminar Jet

Número de artículo	Descripción	Precios
TVS11000300061	Chrome	436,-
TVS110003000K5	Matt Black	611,-

INFINITY SHOWERS

€ sin I.V.A.

Sistema de ducha con tres tipos de chorro

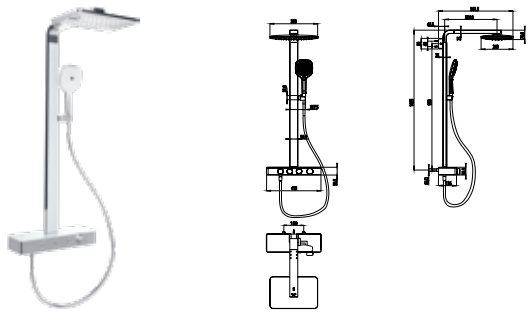

- Montaje mural
- Manguera de conexión 1/2"
- Tubo de ducha 1600 mm
- Termostato con estante de cristal
- Accionamiento mediante pulsadores
- Barra deslizante
- Tipos de pulverización: Cabezal de ducha de mano con chorros de ducha laminares, de masaje y relax, Ducha superior con cascada y chorros de ducha relax
- Ducha de mano: caudal máximo 7,06 l/min
- Ducha de mano: caudal máximo 9,07 l/min
- Limitación de temperatura ajustable
- Cabezal de ducha de mano con válvula de comprobación integrada

Easy Switch | Easy Clean | Laminar Jet | Cool Tap | Vi Push

Número de artículo	Descripción	Precios
TVS11000400061	Chrome	3.207,-
TVS110004000K5	Matt Black	4.491,-

Sistema de ducha con cuatro funciones

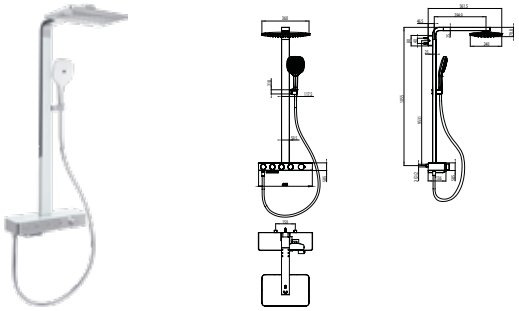

- Montaje mural
- Manguera de conexión 1/2"
- Tubo de ducha 1600 mm
- Termostato con estante de cristal
- Accionamiento mediante pulsadores
- Barra deslizante
- Tipos de pulverización: Cabezal de ducha de mano con chorros de ducha laminares, de masaje y relax, Ducha superior con cascada y chorros de ducha relax
- Salida: caudal máximo 19,76 l/min
- Ducha de mano: caudal máximo 7,06 l/min
- Ducha de mano: caudal máximo 9,07 l/min
- Limitación de temperatura ajustable
- Cabezal de ducha de mano con válvula de comprobación integrada

Easy Switch | Easy Clean | Laminar Jet | Cool Tap | Vi Push

Número de artículo	Descripción	Precios
TVS11000500061	Chrome	3.474,-
TVS110005000K5	Matt Black	4.865,-

Termostato de ducha



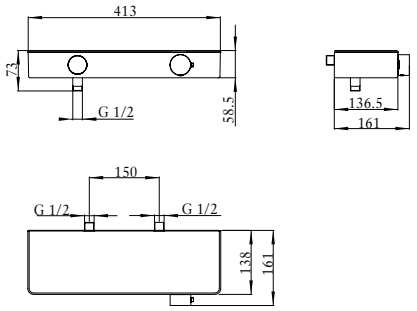

- Montaje mural
- Estante de cristal
- Accionamiento mediante pulsadores
- Caudal máximo 14,7 l/min
- Limitación de temperatura ajustable
- Con protección antirretorno

Cool Tap | Vi Push

Número de artículo	Descripción	Precios
TVS11000700061	Chrome	717,-
TVS110007000K5	Matt Black	1.004,-

INFINITY SHOWERS

€ sin I.V.A.

Termostato de bañera



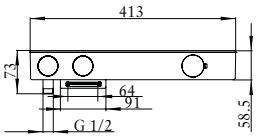



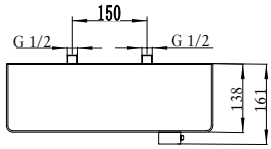

- Montaje mural
- Estante de cristal
- Accionamiento mediante pulsadores
- Salida: caudal máximo 22 l/min
- Ducha de mano: caudal máximo 14,2 l/min
- Limitación de temperatura ajustable
- Con cambiador automático

Cool Tap | Vi Push

Número de artículo	Descripción	Precios
TVT11000200061	Chrome	779,-
TVT110002000K5	Matt Black	1.091,-

LIBERTY

€ sin I.V.A.

Grifería

Opciones ilimitadas de elección
La colección más versátil para proyectos profesionales: Las formas claras y geométricas y las salidas de diferentes alturas y longitudes le permiten elegir grifos que combinen a la perfección con la cerámica de Villeroy & Boch de su elección. Liberty facilita la planificación.

Diseño y características especiales
• Compatible con > 90 % de los lavabos de cerámica de Villeroy & Boch existentes
• Ideal para lavabos redondos, ovalados y rectilíneos



Finishes



Chrome

LIBERTY

€ sin I.V.A.

Grifería monomando de lavabo



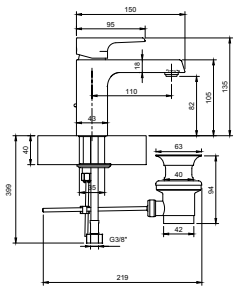

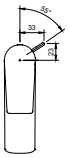

- Con desagüe automático
- Material: Latón
- Montaje independiente
- Tipo de conexión 3/8"
- Con regulador del chorro ajustable
- Anillo base incluido
- Caudal máximo 4,7 l/min
- Longitud del caño 110 mm
- Altura del caño 84 mm

Air Plus | Aqua Smart | Smart Pressure | Adjustable Plus

Número de artículo	Descripción	Precios
TVW10700100061	Chrome	244,-

Grifería monomando de lavabo



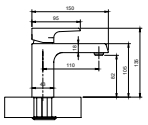



- Sin desagüe emergente
- Material: Latón
- Montaje independiente
- Tipo de conexión 3/8"
- Con regulador del chorro ajustable
- Anillo base incluido
- Caudal máximo 4,7 l/min
- Longitud del caño 110 mm
- Altura del caño 84 mm

Air Plus | Aqua Smart | Smart Pressure | Adjustable Plus

Número de artículo	Descripción	Precios
TVW10700100161	Chrome	233,-

Otros opcional

Número de artículo	Descripción	Precios
TVP00000301061	Desagüe Push Open, Chrome / ver página 818	53,-

Grifería monomando de lavabo



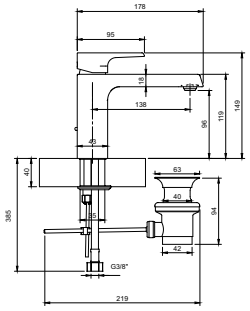

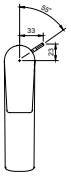

- Con desagüe automático
- Material: Latón
- Montaje independiente
- Tipo de conexión 3/8"
- Con regulador del chorro ajustable
- Anillo base incluido
- Caudal máximo 4,7 l/min
- Longitud del caño 138 mm
- Altura del caño 98 mm

Air Plus | Aqua Smart | Smart Pressure | Adjustable Plus

Número de artículo	Descripción	Precios
TVW10700300061	Chrome	258,-

LIBERTY

€ sin I.V.A.

Grifería monomando de lavabo



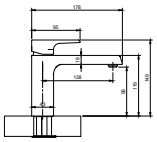



- Sin desagüe emergente
- Material: Latón
- Montaje independiente
- Tipo de conexión 3/8"
- Con regulador del chorro ajustable
- Anillo base incluido
- Caudal máximo 4,7 l/min
- Longitud del caño 138 mm
- Altura del caño 98 mm

Air Plus | Aqua Smart | Smart Pressure | Adjustable Plus

Número de artículo	Descripción	Precios
TVW10700300161	Chrome	247,-

Otros opcional

Número de artículo	Descripción	Precios
TVP00000301061	Desagüe Push Open, Chrome / ver página 818	53,-

Grifería monomando más alta para lavabo



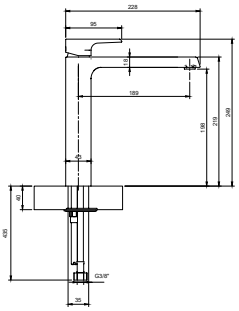

- Sin desagüe emergente
- Material: Latón
- Montaje independiente
- Tipo de conexión 3/8"
- Con regulador del chorro ajustable
- Anillo base incluido
- Caudal máximo 4,5 l/min
- Longitud del caño 189 mm
- Altura del caño 198 mm

Air Plus | Comfort Plus | Aqua Smart | Smart Pressure | Adjustable Plus

Número de artículo	Descripción	Precios
TVW10700400061	Chrome	362,-

Otros opcional

Número de artículo	Descripción	Precios
TVP00000301061	Desagüe Push Open, Chrome / ver página 818	53,-

Grifería monomando más alta para lavabo



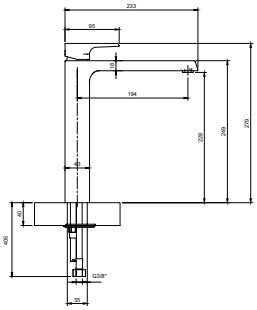

- Sin desagüe emergente
- Material: Latón
- Montaje independiente
- Tipo de conexión 3/8"
- Con regulador del chorro ajustable
- Anillo base incluido
- Caudal máximo 4,7 l/min
- Longitud del caño 194 mm
- Altura del caño 228 mm

Air Plus | Comfort Plus | Aqua Smart | Smart Pressure | Adjustable Plus

Número de artículo	Descripción	Precios
TVW10700500061	Chrome	393,-

Otros opcional

Número de artículo	Descripción	Precios
TVP00000301061	Desagüe Push Open, Chrome / ver página 818	53,-

LIBERTY

€ sin I.V.A.

Grifería monomando más alta para lavabo



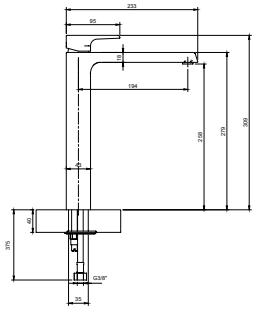

- Sin desagüe emergente
- Material: Latón
- Montaje independiente
- Tipo de conexión 3/8"
- Con regulador del chorro ajustable
- Anillo base incluido
- Caudal máximo 4,7 l/min
- Longitud del caño 194 mm
- Altura del caño 258 mm

Air Plus | Comfort Plus | Aqua Smart | Smart Pressure | Adjustable Plus

Número de artículo	Descripción	Precios
TVW10700600061	Chrome	417,-

Otros opcional

Número de artículo	Descripción	Precios
TVP00000301061	Desagüe Push Open, Chrome / ver página 818	53,-

Grifería de tres orificios para lavabo



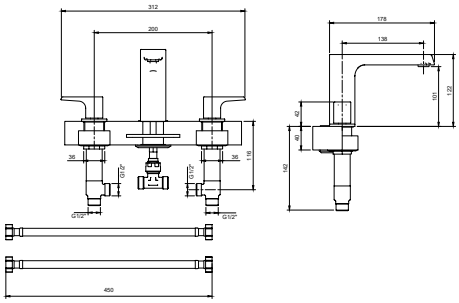

- Sin desagüe emergente
- Material: Latón
- Montaje independiente
- Tipo de conexión 3/8"
- Con regulador del chorro ajustable
- Caudal máximo 5,2 l/min
- Longitud del caño 138 mm
- Altura del caño 101 mm

Air Plus | Aqua Smart | Smart Pressure | Adjustable Plus

Número de artículo	Descripción	Precios
TVW10700700061	Chrome	590,-

Otros opcional

Número de artículo	Descripción	Precios
TVP00000301061	Desagüe Push Open, Chrome / ver página 818	53,-

Grifería de agua fría



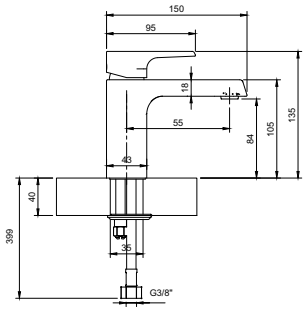

- Sin desagüe emergente
- Material: Latón
- Montaje independiente
- Tipo de conexión 3/8"
- Con regulador del chorro ajustable
- Caudal máximo 4,9 l/min
- Longitud del caño 150 mm
- Altura del caño 84 mm

Air Plus | Aqua Smart | Smart Pressure | Adjustable Plus

Número de artículo	Descripción	Precios
TVW10700200061	Chrome	250,-

Otros opcional

Número de artículo	Descripción	Precios
TVP00000301061	Desagüe Push Open, Chrome / ver página 818	53,-

LIBERTY

€ sin I.V.A.

Grifería monomando de ducha



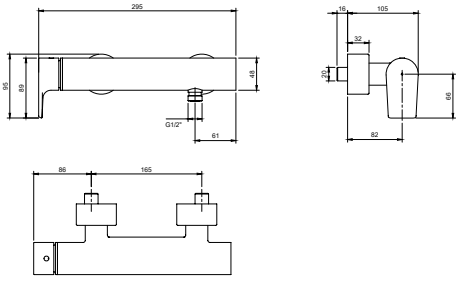

- Material: Latón
- Montaje mural
- Tipo de conexión 1/2"
- Manguera de conexión 1/2"
- Con protección antirretorno

Número de artículo	Descripción	Precios
TVS10700300061	Chrome	374,-

Grifería monomando de bañera



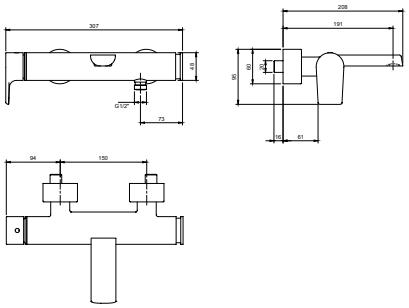

- Material: Latón
- Montaje mural
- Tipo de conexión 1/2"
- Manguera de conexión 1/2"
- Caudal máximo 21,9 l/min
- Con protección antirretorno
- Con cambiador
- Longitud del caño 191 mm

Air Plus | Smart Pressure

Número de artículo	Descripción	Precios
TVT10700100061	Chrome	481,-

Grifería monomando de lavabo Incluye unidad de instalación



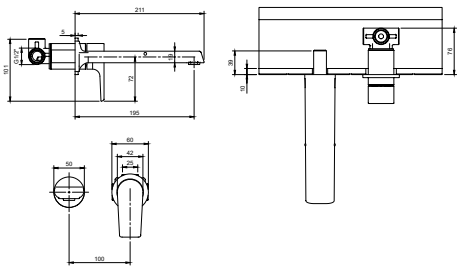

- Sin desagüe emergente
- Material: Latón
- Montaje mural
- Tipo de conexión 1/2"
- Con regulador del chorro ajustable
- Incl. unidad de instalación
- Caudal máximo 4,9 l/min
- Longitud del caño 195 mm

Air Plus | Aqua Smart | Smart Pressure | Adjustable Plus

Número de artículo	Descripción	Precios
TVW10700800061	Chrome	465,-

Otros opcional

Número de artículo	Descripción	Precios
TVP00000301061	Desagüe Push Open, Chrome / ver página 818	53,-

Grifería monomando de lavabo Incluye unidad de instalación



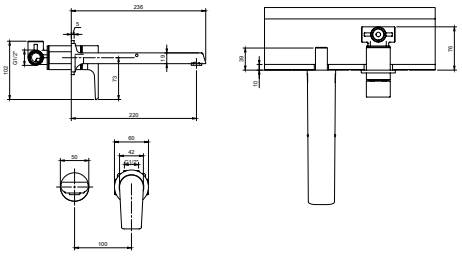

- Sin desagüe emergente
- Material: Latón
- Montaje mural
- Tipo de conexión 1/2"
- Con regulador del chorro ajustable
- Incl. unidad de instalación
- Caudal máximo 4,8 l/min
- Longitud del caño 220 mm

Air Plus | Aqua Smart | Smart Pressure | Adjustable Plus

Número de artículo	Descripción	Precios
TVW10700800161	Chrome	478,-

Otros opcional

Número de artículo	Descripción	Precios
TVP00000301061	Desagüe Push Open, Chrome / ver página 818	53,-

LIBERTY

€ sin I.V.A.

Grifería monomando empotrada



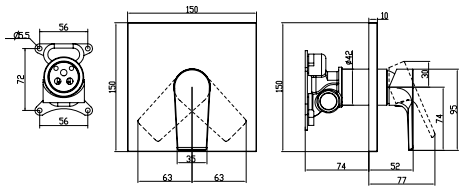

- Material: Latón
- Montaje mural
- Tipo de conexión 1/2"

Número de artículo	Descripción	Precios
TVS10700400061	Chrome	246,-

Otros requerido

Número de artículo	Descripción	Precios
TVS00035100000	Cuerpo de montaje universal Vi-Box para grifería monomando bajo revoque / ver página 819	102,-

Grifería monomando empotrada



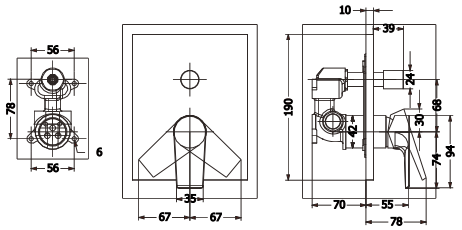

- Material: Latón
- Montaje mural
- Tipo de conexión 1/2"
- Con cambiador

Número de artículo	Descripción	Precios
TVS10700500061	Chrome	262,-

Otros requerido

Número de artículo	Descripción	Precios
TVS00035100000	Cuerpo de montaje universal Vi-Box para grifería monomando bajo revoque / ver página 819	102,-

Grifería monomando de bidé



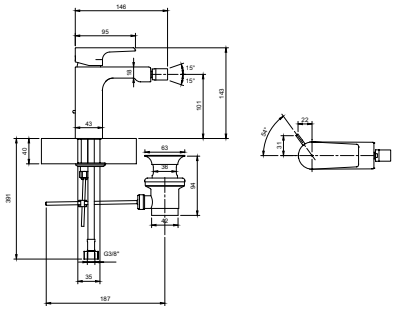

- Con desagüe automático
- Material: Latón
- Montaje independiente
- Tipo de conexión 3/8"
- Con regulador del chorro ajustable
- Caudal máximo 10,6 l/min
- Longitud del caño 95 mm
- Altura del caño 101 mm

Air Plus | Smart Pressure

Número de artículo	Descripción	Precios
TVB10700100061	Chrome	244,-

Caño de bañera



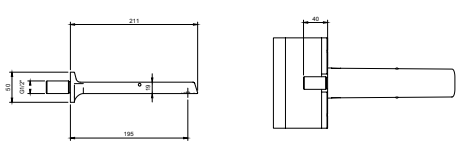

- Material: Latón
- Montaje mural
- Tipo de conexión 1/2"
- Caudal máximo 41,3 l/min
- Longitud del caño 195 mm

Air Plus | Smart Pressure

Número de artículo	Descripción	Precios
TVT10700200061	Chrome	206,-

LOOP & FRIENDS

€ sin I.V.A.

Grifería

Para lugares especiales
El estilo minimalista y moderno de Loop & Friends convierte cada cuarto de baño en un lugar especial. Con sus formas orgánicas y fluidas, la colección ofrece una amplia gama de opciones para el diseño individual del cuarto de baño. Dele su propio toque de diseño personal.

Diseño y características especiales
- Diseño minimalista y moderno
- Formas redondeadas y fluidas con líneas de filigrana
- Especialmente bello en combinación con la cerámica sanitaria de la colección Loop & Friends
- Disponible en acabados modernos y exclusivos
- Cerámica sanitaria a juego: Loop & Friends
- Cerámica de sanitarios a juego: Loop & Friends



Finishes


Chrome


Brushed Nickel Matt


Matt Black

- **Atención: No todos los artículos están disponibles en todos los acabados. Todas las opciones de acabado se encuentran en la especificación del producto.**
- **A tener en cuenta para pedidos repetidos: Pueden producirse ligeras variaciones de color entre los distintos lotes de producción.**

LOOP & FRIENDS

€ sin I.V.A.

Grifería monomando de lavabo



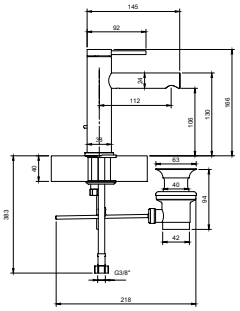

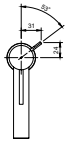

- Con desagüe automático
- Material: Latón
- Montaje independiente
- Tipo de conexión 3/8"
- Caudal máximo 6,2 l/min
- Longitud del caño 112 mm
- Altura del caño 106 mm

Air Plus | Smart Pressure

Número de artículo	Descripción	Precios
TVW10610215361	Chrome	295,-
TVW10610215364	Brushed Nickel Matt	416,-
TVW106102153K5	Matt Black	416,-

Grifería monomando de lavabo



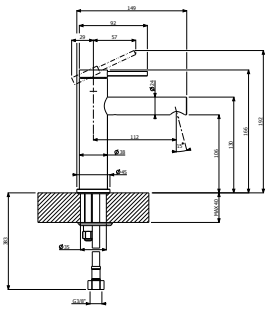

- Sin desagüe emergente
- Material: Latón
- Montaje independiente
- Tipo de conexión G 3/8
- Caudal máximo 6,1 l/min
- Longitud del caño 112 mm
- Altura del caño 106 mm

Air Plus

Número de artículo	Descripción	Precios
TVW10610315361	Chrome	285,-
TVW10610315364	Brushed Nickel Matt	398,-
TVW106103153K5	Matt Black	398,-

Otros opcional

Número de artículo	Descripción	Precios
TVP00000301061	Desagüe Push Open, Chrome / ver página 818	53,-
TVP00000302064	Desagüe Push Open, Brushed Nickel Matt / ver página 818	107,-
TVP000003020K5	Desagüe Push Open, Matt Black / ver página 818	107,-

Grifería monomando más alta para lavabo



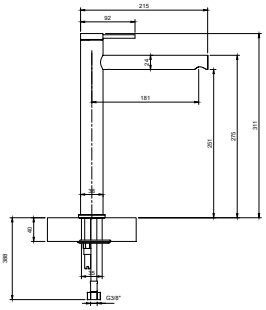

- Sin desagüe emergente
- Material: Latón
- Montaje independiente
- Tipo de conexión 3/8"
- Caudal máximo 6,1 l/min
- Longitud del caño 182 mm
- Altura del caño 251 mm

Air Plus | Comfort Plus | Smart Pressure

Número de artículo	Descripción	Precios
TVW10610615361	Chrome	399,-
TVW10610615364	Brushed Nickel Matt	559,-
TVW106106153K5	Matt Black	559,-

Otros opcional

Número de artículo	Descripción	Precios
TVP00000301061	Desagüe Push Open, Chrome / ver página 818	53,-
TVP00000302064	Desagüe Push Open, Brushed Nickel Matt / ver página 818	107,-
TVP000003020K5	Desagüe Push Open, Matt Black / ver página 818	107,-

LOOP & FRIENDS

€ sin I.V.A.

Grifería de tres orificios para lavabo



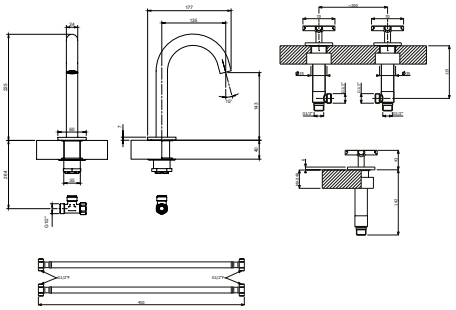

- Sin desagüe emergente
- Material: Latón
- Montaje independiente
- Tipo de conexión 1/2"
- Caudal máximo 4,9 l/min
- Longitud del caño 135 mm
- Altura del caño 144 mm

Air Plus | Aqua Smart | Smart Pressure

Número de artículo	Descripción	Precios
TVZ10600900061	Chrome	580,-
TVZ10600900064	Brushed Nickel Matt	810,-
TVZ106009000K5	Matt Black	810,-

Otros opcional

Número de artículo	Descripción	Precios
TVP00000301061	Desagüe Push Open, Chrome / ver página 818	53,-
TVP00000302064	Desagüe Push Open, Brushed Nickel Matt / ver página 818	107,-
TVP000003020K5	Desagüe Push Open, Matt Black / ver página 818	107,-

Grifería monomando de lavabo



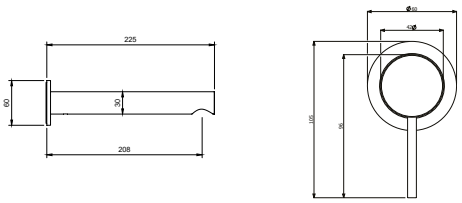

- Sin desagüe emergente
- Material: Latón
- Montaje mural
- Tipo de conexión 1/2"
- Caudal máximo 5,1 l/min
- Longitud del caño 207 mm

Air Plus | Aqua Smart | Smart Pressure

Número de artículo	Descripción	Precios
TVZ10601000061	Chrome	295,-
TVZ10601000064	Brushed Nickel Matt	416,-
TVZ106010000K5	Matt Black	416,-

Otros requerido

Número de artículo	Descripción	Precios
TVW10611B15161	Cuerpo de montaje universal para grifería monomando empotrada, Chrome / ver página 779	193,-
TVW10611B15064	Cuerpo de montaje universal para grifería monomando empotrada, Brushed Nickel Matt / ver página 779	270,-
TVW10611B150K5	Cuerpo de montaje universal para grifería monomando empotrada, Matt Black / ver página 779	270,-

Otros opcional

Número de artículo	Descripción	Precios
TVP00000301061	Desagüe Push Open, Chrome / ver página 818	53,-
TVP00000302064	Desagüe Push Open, Brushed Nickel Matt / ver página 818	107,-
TVP000003020K5	Desagüe Push Open, Matt Black / ver página 818	107,-

LOOP & FRIENDS

€ sin I.V.A.

Grifería de tres orificios para lavabo



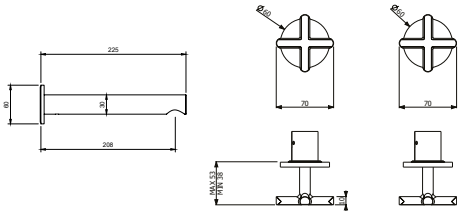

- Sin desagüe emergente
- Material: Latón
- Montaje mural
- Tipo de conexión 1/2"
- Caudal máximo 5,1 l/min
- Longitud del caño 207 mm

Air Plus | Aqua Smart | Smart Pressure

Número de artículo	Descripción	Precios
TVZ10601200061	Chrome	450,-
TVZ10601200064	Brushed Nickel Matt	631,-
TVZ106012000K5	Matt Black	631,-

Otros requerido

Número de artículo	Descripción	Precios
TVW10610B15200	Cuerpo de montaje empotrado para grifería de tres orificios para lavabo / ver página 779	167,-

Otros opcional

Número de artículo	Descripción	Precios
TVP00000301061	Desagüe Push Open, Chrome / ver página 818	53,-
TVP00000302064	Desagüe Push Open, Brushed Nickel Matt / ver página 818	107,-
TVP000003020K5	Desagüe Push Open, Matt Black / ver página 818	107,-

Grifería monomando de bidé



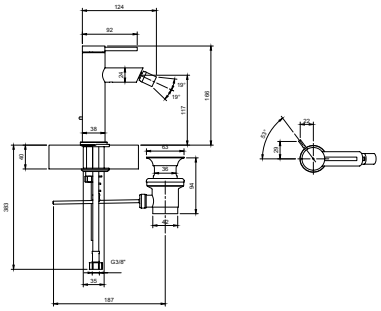

- Con desagüe automático
- Material: Latón
- Montaje independiente
- Tipo de conexión 3/8"
- Caudal máximo 7,9 l/min
- Longitud del caño 101 mm
- Altura del caño 130 mm

Air Plus

Número de artículo	Descripción	Precios
TVB10620115361	Chrome	295,-
TVB10620115364	Brushed Nickel Matt	416,-

Grifería monomando de ducha



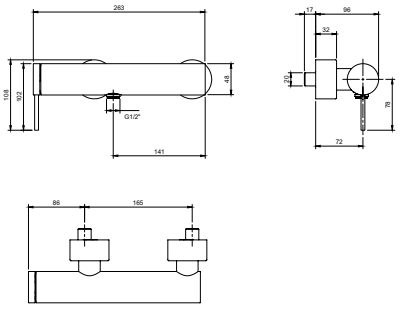

- Material: Latón
- Montaje mural
- Tipo de conexión 1/2"
- Manguera de conexión 1/2"
- Caudal máximo 21,9 l/min
- Con protección antirretorno

Número de artículo	Descripción	Precios
TVS10630115361	Chrome	401,-
TVS10630115364	Brushed Nickel Matt	561,-
TVS106301153K5	Matt Black	561,-

LOOP & FRIENDS

€ sin I.V.A.

Grifería monomando de bañera



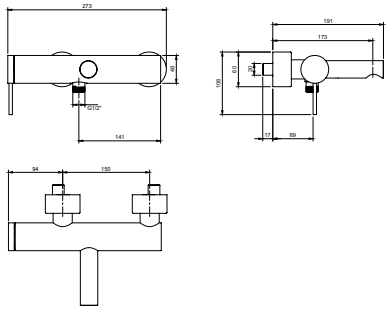

- Material: Latón
- Montaje mural
- Tipo de conexión 1/2"
- Manguera de conexión 1/2"
- Caudal máximo 18,4 l/min
- Con protección antirretorno
- Con cambiador
- Longitud del caño 173 mm

Air Plus | Smart Pressure

Número de artículo	Descripción	Precios
TVT10650115361	Chrome	497,-
TVT10650115364	Brushed Nickel Matt	696,-
TVT106501153K5	Matt Black	696,-

Grifería monomando empotrada



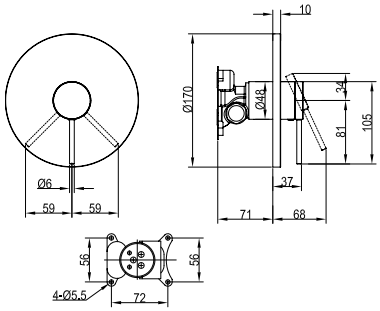

- Material: Latón
- Montaje mural

Número de artículo	Descripción	Precios
TVS10635211361	Chrome	289,-
TVS10635211364	Brushed Nickel Matt	417,-
TVS106352113K5	Matt Black	417,-

Otros requerido

Número de artículo	Descripción	Precios
TVS00035100000	Cuerpo de montaje universal Vi-Box para grifería monomando bajo revoque / ver página 819	102,-

Grifería monomando empotrada



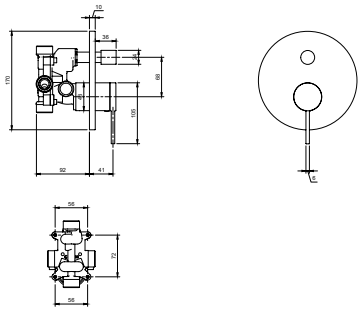

- Material: Latón
- Montaje mural
- Con cambiador

Número de artículo	Descripción	Precios
TVS10635311361	Chrome	304,-
TVS10635311364	Brushed Nickel Matt	438,-
TVS106353113K5	Matt Black	438,-

Otros requerido

Número de artículo	Descripción	Precios
TVS00035100000	Cuerpo de montaje universal Vi-Box para grifería monomando bajo revoque / ver página 819	102,-

LOOP & FRIENDS

€ sin I.V.A.

Caño de bañera



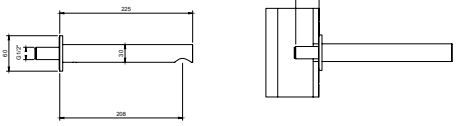

- Material: Latón
- Montaje mural
- Tipo de conexión 1/2"
- Caudal máximo 12,4 l/min
- Longitud del caño 207 mm

Air Plus | Smart Pressure

Número de artículo	Descripción	Precios
TVT10650515361	Chrome	270,-
TVT10650515364	Brushed Nickel Matt	378,-
TVT106505153K5	Matt Black	378,-

Cuerpo de montaje universal para grifería monomando empotrada



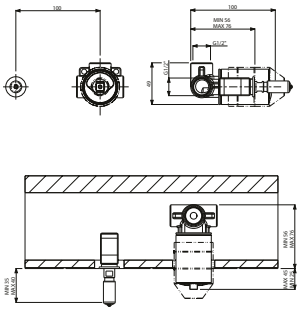

- Material: Latón
- Montaje mural
- Tipo de conexión 1/2"
- Caudal máximo 4,7 l/min

Número de artículo	Descripción	Precios
TVW10611B15161	Chrome	193,-
TVW10611B15064	Brushed Nickel Matt	270,-
TVW10611B150K5	Matt Black	270,-

Cuerpo de montaje empotrado para grifería de tres orificios para lavabo



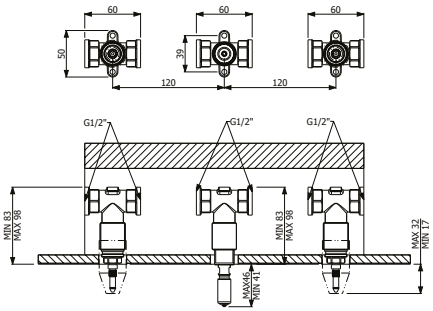

- Material: Latón
- Montaje mural
- Tipo de conexión 1/2"

Número de artículo	Descripción	Precios
TVW10610B15200		167,-

METTLACH

€ sin I.V.A.

Grifería

Exclusividad por tradición
Diseño único de alta gama que hace honor a la herencia de marca de Villeroy & Boch, con un corte diamantado de alta calidad de la placa Mettlach (azulejo) en el asiento del cartucho y el mando.

Diseño y características especiales
• Diseño lujoso con una marca histórica
• Cerámica sanitaria a juego: Memento
• Cerámica de sanitarios a juego: Memento



Finishes


Chrome


Brushed Gold

- **Atención: No todos los artículos están disponibles en todos los acabados. Todas las opciones de acabado se encuentran en la especificación del producto.**
- **A tener en cuenta para pedidos repetidos: Pueden producirse ligeras variaciones de color entre los distintos lotes de producción.**
- **Siga las instrucciones para el cuidado de la grifería y los accesorios.**

METTLACH

€ sin I.V.A.

Grifería de tres orificios para lavabo

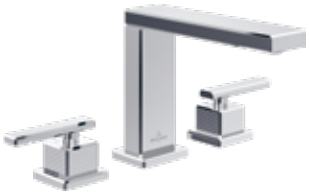

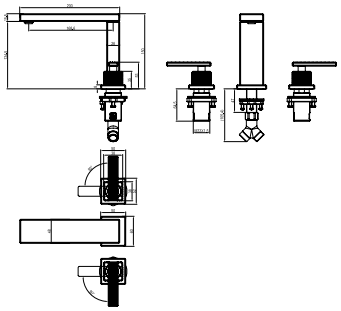

- Sin desagüe emergente
- Material: Latón
- Montaje independiente
- Tipo de conexión 3/8"
- Con regulador del chorro ajustable
- Longitud del caño 169 mm
- Altura del caño 135 mm

Air Plus | Aqua Smart | Easy Clean | Smart Pressure | Adjustable Plus

Número de artículo	Descripción	Precios
TVW12600200061	Chrome	1.962,-
TVW12600200076	Brushed Gold	2.747,-

Otros opcional

Número de artículo	Descripción	Precios
TVP00000301061	Desagüe Push Open, Chrome / ver página 818	53,-

Grifería de tres orificios para lavabo Incluye unidad de instalación



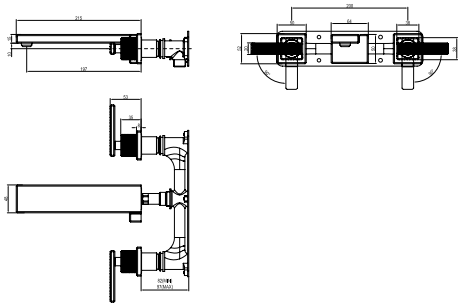

- Sin desagüe emergente
- Material: Latón
- Montaje mural
- Tipo de conexión 3/8"
- Con regulador del chorro ajustable
- Longitud del caño 215 mm

Air Plus | Aqua Smart | Easy Clean | Smart Pressure | Adjustable Plus

Número de artículo	Descripción	Precios
TVW12600400061	Chrome	1.717,-
TVW12600400076	Brushed Gold	2.404,-

Otros opcional

Número de artículo	Descripción	Precios
TVP00000301061	Desagüe Push Open, Chrome / ver página 818	53,-

Grifería monomando de lavabo



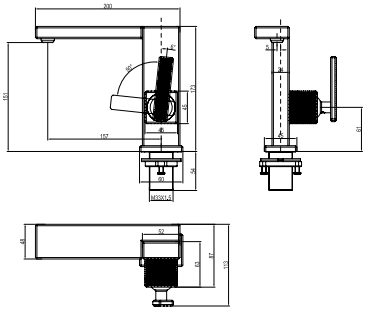

- Sin desagüe emergente
- Material: Latón
- Montaje independiente
- Tipo de conexión 3/8"
- Con regulador del chorro ajustable
- Longitud del caño 157 mm
- Altura del caño 151 mm

Air Plus | Aqua Smart | Easy Clean | Smart Pressure | Adjustable Plus

Número de artículo	Descripción	Precios
TVW12600100061	Chrome	1.588,-
TVW12600100076	Brushed Gold	2.222,-

Otros opcional

Número de artículo	Descripción	Precios
TVP00000301061	Desagüe Push Open, Chrome / ver página 818	53,-

METTLACH

€ sin I.V.A.

Grifería monomando más alta para lavabo



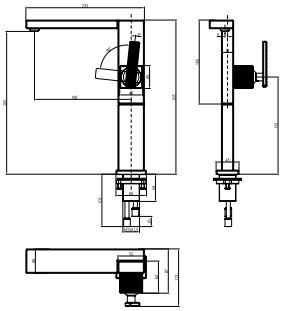

- Sin desagüe emergente
- Material: Latón
- Montaje independiente
- Tipo de conexión 3/8"
- Con regulador del chorro ajustable
- Longitud del caño 190 mm
- Altura del caño 281 mm

Air Plus | Comfort Plus | Aqua Smart | Easy Clean | Smart Pressure | Adjustable Plus

Número de artículo	Descripción	Precios
TVW12600300061	Chrome	1.595,-
TVW12600300076	Brushed Gold	2.233,-

Otros opcional

Número de artículo	Descripción	Precios
TVP00000301061	Desagüe Push Open, Chrome / ver página 818	53,-

Termostato empotrado con regulador de cantidad unidireccional



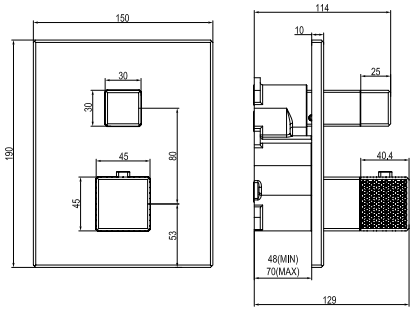

- Material: Latón
- Montaje mural

Número de artículo	Descripción	Precios
TVT12600100061	Chrome	1.508,-
TVT12600100076	Brushed Gold	2.110,-

Otros requerido

Número de artículo	Descripción	Precios
TVD00065100000	Cuerpo de montaje del termostato bajo revoque Vi-Box con sistema de seguridad / ver página 819	154,-

Termostato empotrado con regulador de cantidad bidireccional



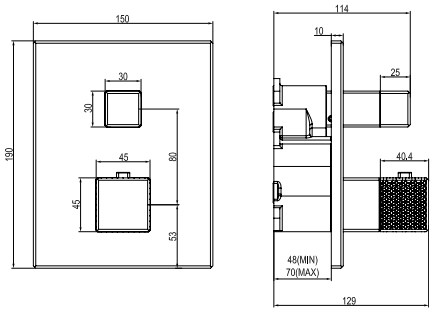

- Material: Latón
- Montaje mural
- Con cambiador

Número de artículo	Descripción	Precios
TVS12600300061	Chrome	1.658,-
TVS12600300076	Brushed Gold	2.321,-

Otros requerido

Número de artículo	Descripción	Precios
TVD00065100000	Cuerpo de montaje del termostato bajo revoque Vi-Box con sistema de seguridad / ver página 819	154,-

METTLACH

€ sin I.V.A.

Grifería de cuatro orificios para borde de bañera



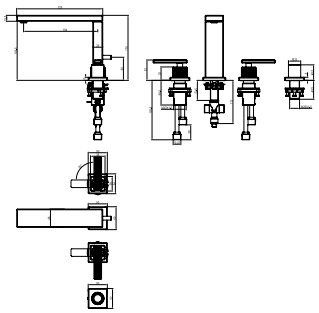

- Material: Latón
- Montaje independiente

Air Plus | Easy Clean | Smart Pressure | Adjustable Plus

Número de artículo	Descripción	Precios
TVT12600200061	Chrome	2.882,-
TVT12600200076	Brushed Gold	4.034,-

Otros opcional

Número de artículo	Descripción	Precios
TVS10900600061	Ducha teléfono, Chrome / ver página 805	102,-
TVS10900600076	Ducha teléfono, Brushed Gold / ver página 805	143,-

Grifería monomando de bañera exento



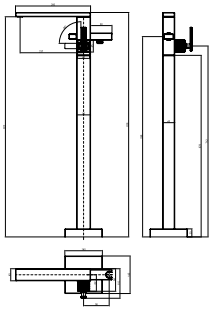

- Material: Latón
- Montaje independiente
- Manguera de conexión 1/2"
- Incluye sistema de fijación al suelo
- Con cambiador
- Longitud del caño 237 mm
- Altura del caño 822 mm

Air Plus | Easy Clean | Smart Pressure | Adjustable Plus

Número de artículo	Descripción	Precios
TVT12600300061	Chrome	3.940,-
TVT12600300076	Brushed Gold	5.516,-

Otros opcional

Número de artículo	Descripción	Precios
TVS10900600061	Ducha teléfono, Chrome / ver página 805	102,-
TVS10900600076	Ducha teléfono, Brushed Gold / ver página 805	143,-
TVC00003500061	Flexo de ducha teléfono, Chrome / ver página 813	41,-
TVC00003500076	Flexo de ducha teléfono, Brushed Gold / ver página 813	57,-

Caño de bañera



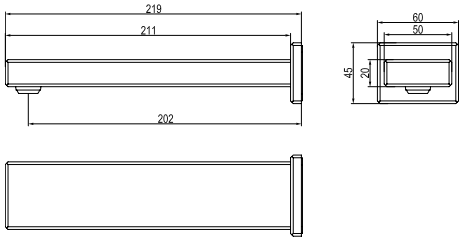

- Material: Latón
- Montaje mural
- Longitud del caño 194 mm

Air Plus | Easy Clean | Smart Pressure | Adjustable Plus

Número de artículo	Descripción	Precios
TVW12600500061	Chrome	821,-
TVW12600500076	Brushed Gold	1.149,-

O.NOVO

€ sin I.V.A.

Grifería

Refrescante discreción
El lenguaje de diseño de O.novo enamora por su sencillez y claridad. Las formas minimalistas con bordes redondeados admiten múltiples combinaciones y siempre quedan bien.

Diseño y características especiales
•Mando y caño a juego con el diseño de la cerámica O.novo
• Aireador EasyClean integrado
• Cerámica sanitaria a juego: O.novo
• Cerámica de sanitarios a juego: O.novo



Finishes



Chrome

O.NOVO

€ sin I.V.A.

Grifería monomando de lavabo



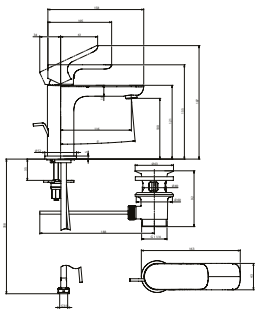

- Con desagüe automático
- Material: Latón
- Montaje independiente
- Tipo de conexión 3/8"
- Caudal máximo 4,6 l/min
- Longitud del caño 117 mm
- Altura del caño 105 mm

Air Plus | Aqua Smart | Easy Clean | Smart Pressure

Número de artículo	Descripción	Precios
TVW10400300061	Chrome	182,-

Grifería monomando de lavabo



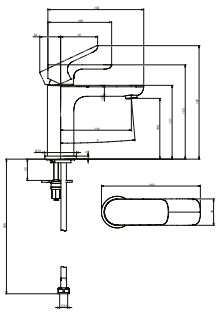

- Sin desagüe emergente
- Material: Latón
- Montaje independiente
- Tipo de conexión 3/8"
- Caudal máximo 4,6 l/min
- Longitud del caño 117 mm
- Altura del caño 105 mm

Air Plus | Aqua Smart | Easy Clean | Smart Pressure

Número de artículo	Descripción	Precios
TVW10400300161	Chrome	171,-

Otros opcional

Número de artículo	Descripción	Precios
TVP00000301061	Desagüe Push Open, Chrome / ver página 818	53,-

Grifería monomando de lavabo con apertura en frío



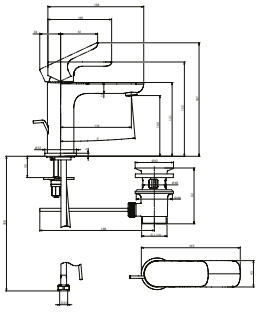

- Con desagüe emergente
- Material: Latón
- Montaje independiente
- Tipo de conexión 3/8"
- Puesta en marcha en frío
- Caudal máximo 4,6 l/min
- Longitud del caño 117 mm
- Altura del caño 105 mm

Air Plus | Aqua Smart | Easy Clean | Smart Pressure

Número de artículo	Descripción	Precios
TVW10400400061	Chrome	192,-

Otros opcional

Número de artículo	Descripción	Precios
TVP00000301061	Desagüe Push Open, Chrome / ver página 818	53,-

O.NOVO

€ sin I.V.A.

Grifería monomando de lavabo con apertura en frío



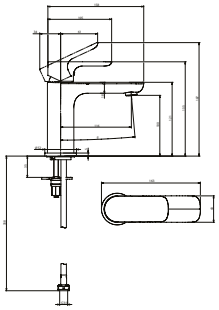

- Sin desagüe emergente
- Material: Latón
- Montaje independiente
- Tipo de conexión 3/8"
- Puesta en marcha en frío
- Caudal máximo 4,6 l/min
- Longitud del caño 117 mm
- Altura del caño 105 mm

Air Plus | Aqua Smart | Easy Clean | Smart Pressure

Número de artículo	Descripción	Precios
TVW10400400161	Chrome	182,-

Otros opcional

Número de artículo	Descripción	Precios
TVP00000301061	Desagüe Push Open, Chrome / ver página 818	53,-

Grifería de agua fría



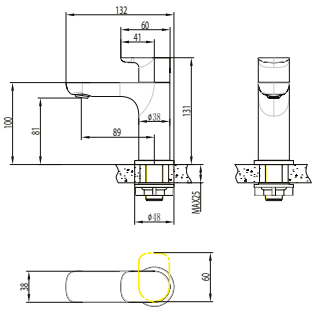

- Sin desagüe emergente
- Material: Latón
- Montaje independiente
- Tipo de conexión 3/8"
- Caudal máximo 5 l/min
- Longitud del caño 132 mm
- Altura del caño 81 mm

Air Plus | Aqua Smart | Easy Clean | Smart Pressure

Número de artículo	Descripción	Precios
TVW10400200061	Chrome	95,-
TVW104002000K5	Matt Black	134,-

Grifería monomando más alta para lavabo



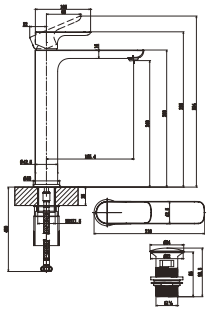

- Con desagüe Push Open
- Material: Latón
- Montaje independiente
- Tipo de conexión 3/8"
- Caudal máximo 4,8 l/min
- Longitud del caño 165 mm
- Altura del caño 240 mm

Air Plus | Comfort Plus | Aqua Smart | Easy Clean | Smart Pressure

Número de artículo	Descripción	Precios
TVW10410511061	Chrome	262,-

Grifería monomando de bidé



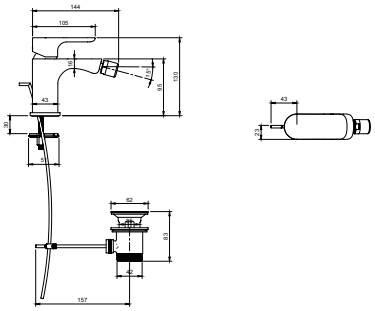

- Con desagüe automático
- Material: Latón
- Montaje independiente
- Tipo de conexión 3/8"
- Caudal máximo 4,8 l/min
- Longitud del caño 121 mm
- Altura del caño 75 mm

Air Plus | Aqua Smart

Número de artículo	Descripción	Precios
TVB10420111061	Chrome	182,-

O.NOVO

€ sin I.V.A.

Grifería monomando de ducha



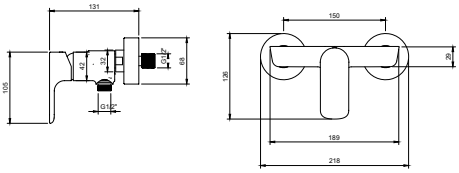

- Material: Latón
- Montaje mural
- Tipo de conexión 1/2"
- Manguera de conexión 1/2"
- Caudal máximo 22,3 l/min
- Con protección antirretorno

Número de artículo	Descripción	Precios
TVS10400100061	Chrome	192,-

Grifería monomando empotrada



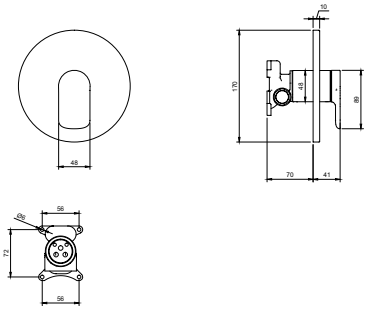

- Material: Latón
- Montaje mural
- Caudal máximo 19 l/min

Número de artículo	Descripción	Precios
TVS10435200061	Chrome	182,-

Otros requerido

Número de artículo	Descripción	Precios
TVS00035100000	Cuerpo de montaje universal Vi-Box para grifería monomando bajo revoque / ver página 819	102,-

Grifería monomando empotrada



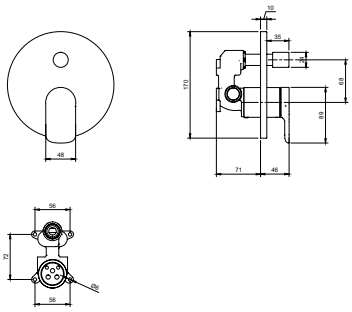

- Material: Latón
- Montaje mural
- Caudal máximo 18 l/min
- Con cambiador automático

Número de artículo	Descripción	Precios
TVS10435300061	Chrome	192,-

Otros requerido

Número de artículo	Descripción	Precios
TVS00035100000	Cuerpo de montaje universal Vi-Box para grifería monomando bajo revoque / ver página 819	102,-

Grifería monomando de bañera



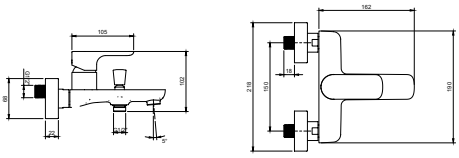

- Material: Latón
- Montaje mural
- Tipo de conexión 1/2"
- Manguera de conexión 1/2"
- Caudal máximo 28,2 l/min
- Con protección antirretorno
- Con cambiador automático
- Longitud del caño 162 mm
- Altura del caño 34 mm

Air Plus | Easy Clean | Smart Pressure

Número de artículo	Descripción	Precios
TVT10400100061	Chrome	205,-

O.NOVO

€ sin I.V.A.

Caño de bañera



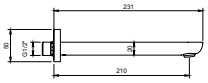

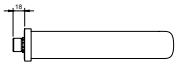

- Material: Latón
- Montaje mural
- Tipo de conexión 1/2"
- Caudal máximo 20,2 l/min
- Longitud del caño 210 mm

Air Plus | Easy Clean | Smart Pressure

Número de artículo	Descripción	Precios
TVT10450500061	Chrome	107,-

O.NOVO START

€ sin I.V.A.

Grifería

Excepcionalmente atractivo
Los contornos finos y las transiciones onduladas caracterizan el diseño de O.novo Start. El centro de atención en el baño moderno: calidad perfecta de Villeroy & Boch a un precio atractivo.

Diseño y características especiales
• Gracias a sus 3 alturas diferentes, los grifos mezcladores de lavabo se pueden combinar con una gran variedad de lavabos distintos.
• Aireador EasyClean integrado



Finishes



Chrome

O.NOVO START

€ sin I.V.A.

Grifería monomando de lavabo



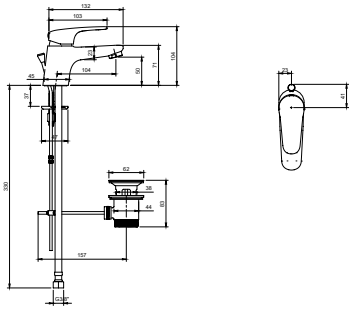

- Con desagüe automático
- Material: Latón
- Montaje independiente
- Tipo de conexión 3/8"
- Caudal máximo 4,3 l/min
- Longitud del caño 107 mm
- Altura del caño 50 mm

Air Plus | Aqua Smart | Easy Clean | Smart Pressure

Número de artículo	Descripción	Precios
TVW10514111061	Chrome	117,-

Grifería monomando de lavabo



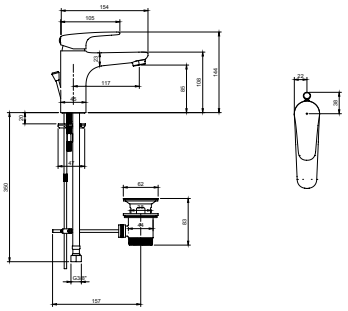

- Con desagüe automático
- Material: Latón
- Montaje independiente
- Tipo de conexión 3/8"
- Caudal máximo 4,8 l/min
- Longitud del caño 117 mm
- Altura del caño 85 mm

Air Plus | Aqua Smart | Easy Clean | Smart Pressure

Número de artículo	Descripción	Precios
TVW10510111061	Chrome	135,-

Producto alternativo

Número de artículo	Descripción	Precios
TVW10510311061	Grifería monomando de lavabo, Chrome / ver página 790	124,-

Grifería monomando de lavabo



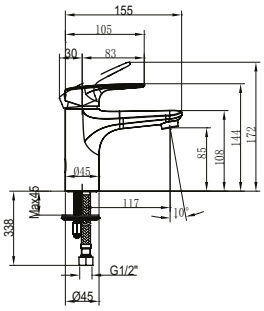

- Sin desagüe emergente
- Material: Latón
- Montaje independiente
- Tipo de conexión 3/8"
- Caudal máximo 4,5 l/min
- Longitud del caño 117 mm
- Altura del caño 85 mm

Air Plus | Aqua Smart | Easy Clean | Smart Pressure

Número de artículo	Descripción	Precios
TVW10510311061	Chrome	124,-

Grifería monomando más alta para lavabo



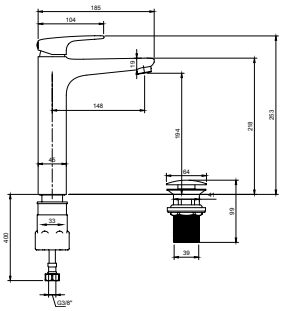

- Con desagüe Push Open
- Material: Latón
- Montaje independiente
- Tipo de conexión 3/8"
- Caudal máximo 4,6 l/min
- Longitud del caño 148 mm
- Altura del caño 194 mm

Air Plus | Comfort Plus | Aqua Smart | Easy Clean | Smart Pressure

Número de artículo	Descripción	Precios
TVW10510511061	Chrome	209,-

O.NOVO START

€ sin I.V.A.

Grifería monomando de lavabo



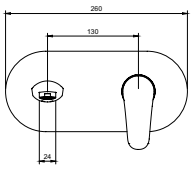

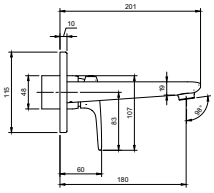

- Con desagüe Push Open
- Material: Latón
- Montaje mural
- Caudal máximo 4,4 l/min
- Longitud del caño 180 mm

Air Plus | Aqua Smart | Easy Clean | Smart Pressure

Número de artículo	Descripción	Precios
TVW10511211061	Chrome	213,-

Otros requerido

Número de artículo	Descripción	Precios
TVW00015200000	Cuerpo de montaje universal para grifería monomando empotrada / ver página 819	115,-

Grifería de agua fría



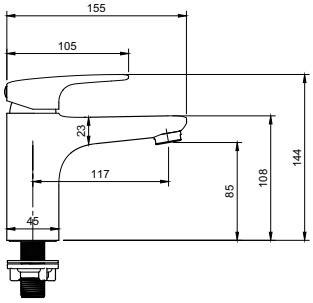

- Material: Latón
- Montaje independiente
- Tipo de conexión 1/2"
- Caudal máximo 4,5 l/min
- Longitud del caño 117 mm
- Altura del caño 85 mm

Air Plus | Aqua Smart | Easy Clean | Smart Pressure

Número de artículo	Descripción	Precios
TVW10500111061	Chrome	122,-

Grifería monomando de bidé



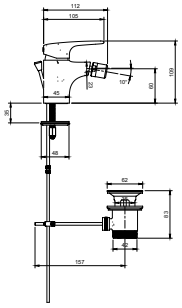



- Con desagüe automático
- Material: Latón
- Montaje independiente
- Tipo de conexión 3/8"
- Caudal máximo 4,5 l/min
- Longitud del caño 87 mm
- Altura del caño 60 mm

Air Plus | Aqua Smart | Easy Clean | Smart Pressure

Número de artículo	Descripción	Precios
TVB10520111061	Chrome	117,-

Grifería monomando de ducha



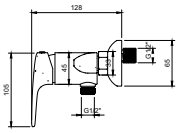

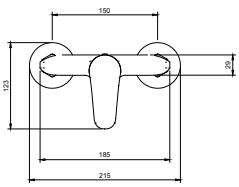

- Material: Latón
- Montaje mural
- Tipo de conexión 1/2"
- Manguera de conexión 1/2"
- Caudal máximo 18,5 l/min
- Con protección antirretorno

Número de artículo	Descripción	Precios
TVS10530111061	Chrome	145,-

O.NOVO START

€ sin I.V.A.

Grifería monomando empotrada



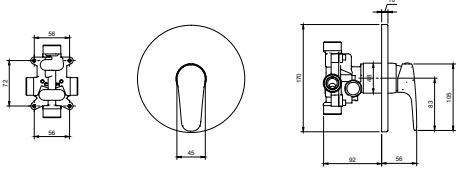

- Material: Latón
- Montaje mural
- Caudal máximo 23,6 l/min

Número de artículo	Descripción	Precios
TVS10535211061	Chrome	144,-

Otros requerido

Número de artículo	Descripción	Precios
TVS00035100000	Cuerpo de montaje universal Vi-Box para grifería monomando bajo revoque / ver página 819	102,-

Grifería monomando empotrada



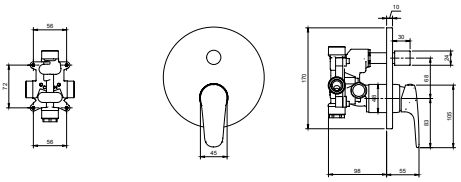

- Material: Latón
- Montaje mural
- Caudal máximo 22,9 l/min
- Con cambiador automático

Número de artículo	Descripción	Precios
TVS10535311061	Chrome	160,-

Otros requerido

Número de artículo	Descripción	Precios
TVS00035100000	Cuerpo de montaje universal Vi-Box para grifería monomando bajo revoque / ver página 819	102,-

Grifería monomando de bañera



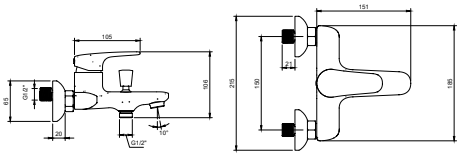

- Material: Latón
- Montaje mural
- Tipo de conexión 1/2"
- Manguera de conexión 1/2"
- Caudal máximo 21,6 l/min
- Con cambiador automático

Air Plus | Easy Clean

Número de artículo	Descripción	Precios
TVT10550111061	Chrome	170,-

Caño de bañera



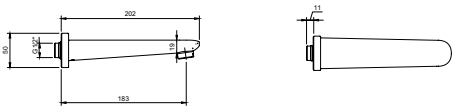

- Material: Latón
- Montaje mural
- Tipo de conexión 1/2"
- Caudal máximo 27,5 l/min
- Longitud del caño 183 mm

Air Plus | Easy Clean

Número de artículo	Descripción	Precios
TVT10550511061	Chrome	83,-

O.NOVO START

€ sin I.V.A.

Caño de bañera con cambiador



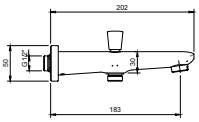

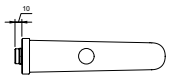

- Material: Latón
- Montaje mural
- Tipo de conexión 1/2"
- Caudal máximo 29,1 l/min
- Con cambiador automático
- Longitud del caño 183 mm

Air Plus | Easy Clean

Número de artículo	Descripción	Precios
TVT10550811061	Chrome	102,-

SKYLA

€ sin I.V.A.

Grifería

Tanta variedad como en sus proyectos
Con su diseño atemporal y suavidad de líneas, la grifería Skyla se adapta con gran flexibilidad al diseño general del baño.

Diseño y funciones especiales
• Grifería con diseño redondeado y líneas suaves que combina perfectamente con varios lavabos
• El diseño ovalado del mando del grifo se corresponde con la forma del rebosadero del lavabo
• Cerámica de sanitarios a juego: Skyla



Finishes


Chrome


Matt Black

SKYLA

€ sin I.V.A.

Grifería monomando de lavabo con apertura en frío



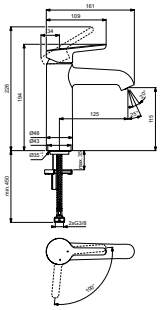

- Sin desagüe emergente
- Material: Latón
- Montaje independiente
- Tipo de conexión 3/8"
- Anillo base incluido
- Longitud del caño 125 mm
- Altura del caño 115 mm

Air Plus | Aqua Smart | Smart Pressure

Número de artículo	Descripción	Precios
TVW11600200061	Chrome	206,-
TVW116002000K5	Matt Black	288,-

Otros opcional

Número de artículo	Descripción	Precios
TVP00000301061	Desagüe Push Open, Chrome / ver página 818	53,-
TVP000003020K5	Desagüe Push Open, Matt Black / ver página 818	107,-

Grifería monomando más alta para lavabo



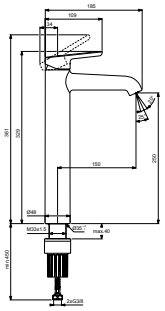

- Sin desagüe emergente
- Material: Latón
- Montaje independiente
- Tipo de conexión 3/8"
- Longitud del caño 150 mm
- Altura del caño 250 mm

Air Plus | Comfort Plus | Aqua Smart | Smart Pressure

Número de artículo	Descripción	Precios
TVW11600300061	Chrome	315,-
TVW116003000K5	Matt Black	441,-

Otros opcional

Número de artículo	Descripción	Precios
TVP00000301061	Desagüe Push Open, Chrome / ver página 818	53,-
TVP000003020K5	Desagüe Push Open, Matt Black / ver página 818	107,-

Grifería monomando de lavabo



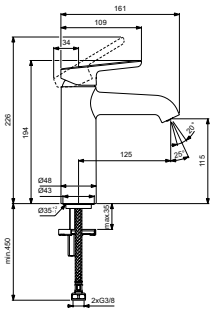

- Sin desagüe emergente
- Material: Latón
- Montaje independiente
- Tipo de conexión 3/8"
- Longitud del caño 125 mm
- Altura del caño 115 mm

Air Plus | Aqua Smart | Smart Pressure

Número de artículo	Descripción	Precios
TVW11600400061	Chrome	197,-
TVW116004000K5	Matt Black	276,-

Otros opcional

Número de artículo	Descripción	Precios
TVP00000301061	Desagüe Push Open, Chrome / ver página 818	53,-
TVP000003020K5	Desagüe Push Open, Matt Black / ver página 818	107,-

SKYLA

€ sin I.V.A.

Grifería monomando de lavabo



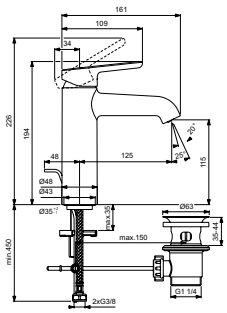

- Con desagüe automático
- Material: Latón
- Montaje independiente
- Tipo de conexión 3/8"
- Longitud del caño 125 mm
- Altura del caño 115 mm

Air Plus | Aqua Smart | Smart Pressure

Número de artículo	Descripción	Precios
TVW11600500061	Chrome	210,-
TVW116005000K5	Matt Black	294,-

Caño de bañera



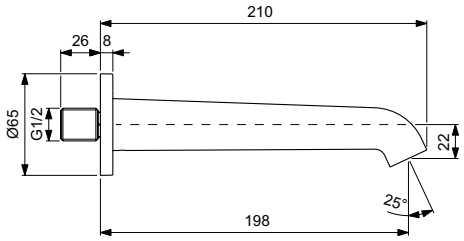

- Material: Latón
- Montaje mural
- Tipo de conexión 1/2"
- Longitud del caño 198 mm

Air Plus

Número de artículo	Descripción	Precios
TVT11600100061	Chrome	134,-
TVT116001000K5	Matt Black	188,-

Grifería monomando de bañera



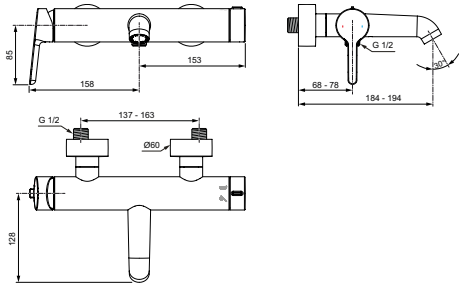

- Material: Latón
- Montaje mural
- Tipo de conexión 1/2"
- Manguera de conexión 1/2"
- Con protección antirretorno
- Con cambiador

Número de artículo	Descripción	Precios
TVS11600300061	Chrome	327,-
TVS116003000K5	Matt Black	458,-

Grifería monomando de ducha



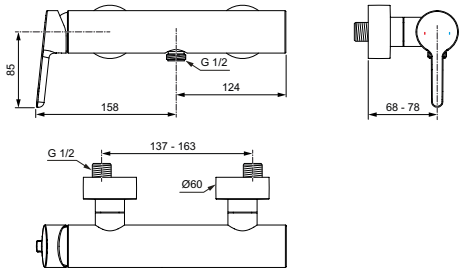

- Material: Latón
- Montaje mural
- Tipo de conexión 1/2"
- Manguera de conexión 1/2"
- Con protección antirretorno

Air Plus

Número de artículo	Descripción	Precios
TVS11600400061	Chrome	319,-
TVS116004000K5	Matt Black	447,-

SKYLA

€ sin I.V.A.

Grifería monomando de bidé



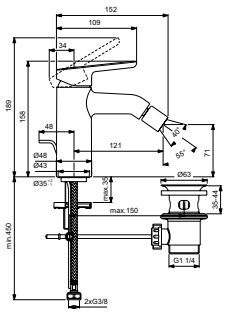

- Con desagüe automático
- Material: Latón
- Montaje independiente
- Tipo de conexión 3/8"
- Con regulador del chorro ajustable
- Longitud del caño 121 mm
- Altura del caño 71 mm

Aqua Smart | Smart Pressure | Adjustable Plus

Número de artículo	Descripción	Precios
TVB11600100061	Chrome	206,-
TVB116001000K5	Matt Black	288,-

SUBWAY 3.0

€ sin I.V.A.

Grifería

El baño de nuestras vidas
Subway 3.0 tiene todo lo que un cuarto de baño necesitará hoy y en el futuro: funciones inteligentes, un diseño minimalista atemporal y distintos acabados para contar con una amplia gama de opciones de diseño y combinaciones. La grifería de alta calidad fabricada en Europa es el complemento perfecto de la gama de wellness, muebles y lavabos Subway 3.0, creando un conjunto de baño completo con un diseño uniforme.

Diseño y características especiales
- Diseño minimalista con bordes suaves
- Aireador EasyClean para una protección óptima contra la cal y durabilidad gracias a su fácil limpieza
- Aireador AdjustablePlus para una orientación flexible del chorro de agua
- El complemento perfecto para la gama de wellness, mobiliario y lavabos Subway 3.0.
- Disponible en varios acabados de moda para diferentes opciones de decoración y combinaciones
- Cerámica sanitaria a juego: Subway 3.0
- Cerámica de sanitarios a juego: Subway 3.0



Finishes


Chrome


Brushed Nickel Matt


Brushed Gold


Matt Black

- **A tener en cuenta para pedidos repetidos: Pueden producirse ligeras variaciones de color entre los distintos lotes de producción.**
- **Siga las instrucciones para el cuidado de la grifería y los accesorios.**

SUBWAY 3.0

€ sin I.V.A.

Grifería monomando de lavabo



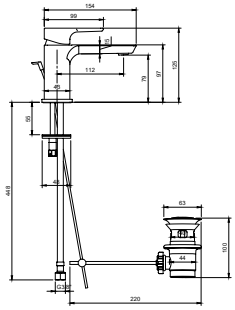

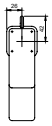

- Con desagüe automático
- Material: Latón
- Montaje independiente
- Tipo de conexión 3/8"
- Con regulador del chorro ajustable
- Caudal máximo 3,9 l/min
- Longitud del caño 112 mm
- Altura del caño 80 mm

Air Plus | Aqua Smart | Easy Clean | Smart Pressure | Adjustable Plus

Número de artículo	Descripción	Precios
TVW11200100061	Chrome	268,-
TVW11200100064	Brushed Nickel Matt	374,-
TVW11200100076	Brushed Gold	374,-
TVW112001000K5	Matt Black	374,-

Grifería monomando de lavabo



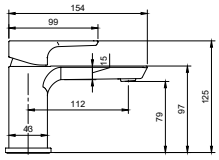

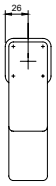

- Sin desagüe emergente
- Material: Latón
- Montaje independiente
- Tipo de conexión 3/8"
- Con regulador del chorro ajustable
- Caudal máximo 3,9 l/min
- Longitud del caño 112 mm
- Altura del caño 80 mm

Air Plus | Aqua Smart | Easy Clean | Smart Pressure | Adjustable Plus

Número de artículo	Descripción	Precios
TVW11200100161	Chrome	258,-
TVW11200100164	Brushed Nickel Matt	361,-
TVW11200100176	Brushed Gold	361,-
TVW112001001K5	Matt Black	361,-

Otros opcional

Número de artículo	Descripción	Precios
TVP00000301061	Desagüe Push Open, Chrome / ver página 818	53,-
TVP00000302064	Desagüe Push Open, Brushed Nickel Matt / ver página 818	107,-
TVP000003020K5	Desagüe Push Open, Matt Black / ver página 818	107,-

Grifería monomando de lavabo



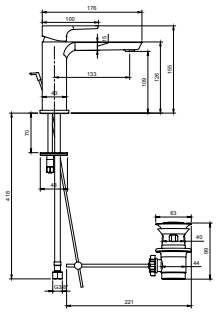

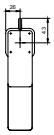

- Con desagüe automático
- Material: Latón
- Montaje independiente
- Tipo de conexión 3/8"
- Con regulador del chorro ajustable
- Caudal máximo 4,0 l/min
- Longitud del caño 134 mm
- Altura del caño 110 mm

Air Plus | Aqua Smart | Easy Clean | Smart Pressure | Adjustable Plus

Número de artículo	Descripción	Precios
TVW11200200061	Chrome	284,-
TVW11200200064	Brushed Nickel Matt	396,-
TVW11200200076	Brushed Gold	396,-
TVW112002000K5	Matt Black	396,-

SUBWAY 3.0

€ sin I.V.A.

Grifería monomando de lavabo



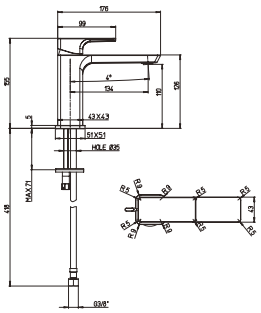

- Sin desagüe emergente
- Material: Latón
- Montaje independiente
- Tipo de conexión 3/8"
- Con regulador del chorro ajustable
- Caudal máximo 4,0 l/min
- Longitud del caño 134 mm
- Altura del caño 110 mm

Air Plus | Aqua Smart | Easy Clean | Smart Pressure | Adjustable Plus

Número de artículo	Descripción	Precios
TVW11200300061	Chrome	268,-
TVW11200300064	Brushed Nickel Matt	374,-
TVW11200300076	Brushed Gold	374,-
TVW112003000K5	Matt Black	374,-

Otros opcional

Número de artículo	Descripción	Precios
TVP00000301061	Desagüe Push Open, Chrome / ver página 818	53,-
TVP00000302064	Desagüe Push Open, Brushed Nickel Matt / ver página 818	107,-
TVP000003020K5	Desagüe Push Open, Matt Black / ver página 818	107,-

Grifería monomando más alta para lavabo



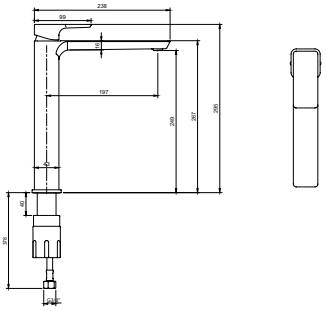

- Sin desagüe emergente
- Material: Latón
- Montaje independiente
- Tipo de conexión 3/8"
- Con regulador del chorro ajustable
- Caudal máximo 4,0 l/min
- Longitud del caño 197 mm
- Altura del caño 246 mm

Air Plus | Comfort Plus | Aqua Smart | Easy Clean | Smart Pressure | Adjustable Plus

Número de artículo	Descripción	Precios
TVW11200400061	Chrome	441,-
TVW11200400064	Brushed Nickel Matt	618,-
TVW11200400076	Brushed Gold	618,-
TVW112004000K5	Matt Black	618,-

Grifería de tres orificios para lavabo



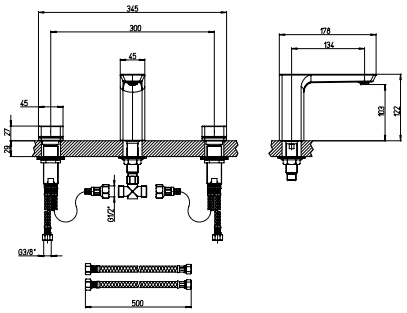

- Sin desagüe emergente
- Material: Latón
- Montaje independiente
- Tipo de conexión 3/8"
- Con regulador del chorro ajustable
- Caudal máximo 3,8 l/min
- Longitud del caño 134 mm
- Altura del caño 103 mm

Air Plus | Aqua Smart | Easy Clean | Smart Pressure | Adjustable Plus

Número de artículo	Descripción	Precios
TVW11200500061	Chrome	649,-
TVW11200500064	Brushed Nickel Matt	909,-
TVW11200500076	Brushed Gold	909,-
TVW112005000K5	Matt Black	909,-

Otros opcional

Número de artículo	Descripción	Precios
TVP00000301061	Desagüe Push Open, Chrome / ver página 818	53,-
TVP00000302064	Desagüe Push Open, Brushed Nickel Matt / ver página 818	107,-
TVP000003020K5	Desagüe Push Open, Matt Black / ver página 818	107,-

SUBWAY 3.0

€ sin I.V.A.

Grifería de agua fría



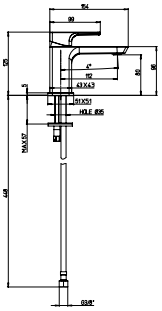

- Sin desagüe emergente
- Material: Latón
- Montaje independiente
- Tipo de conexión 3/8"
- Con regulador del chorro ajustable
- Caudal máximo 4,1 l/min
- Longitud del caño 112 mm
- Altura del caño 80 mm

Air Plus | Aqua Smart | Easy Clean | Smart Pressure | Adjustable Plus

Número de artículo	Descripción	Precios
TVW11200600061	Chrome	235,-
TVW11200600064	Brushed Nickel Matt	329,-
TVW11200600076	Brushed Gold	329,-
TVW112006000K5	Matt Black	329,-

Otros opcional

Número de artículo	Descripción	Precios
TVP00000301061	Desagüe Push Open, Chrome / ver página 818	53,-
TVP00000302064	Desagüe Push Open, Brushed Nickel Matt / ver página 818	107,-
TVP000003020K5	Desagüe Push Open, Matt Black / ver página 818	107,-

Grifería monomando de lavabo Incluye unidad de instalación

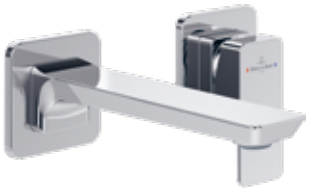

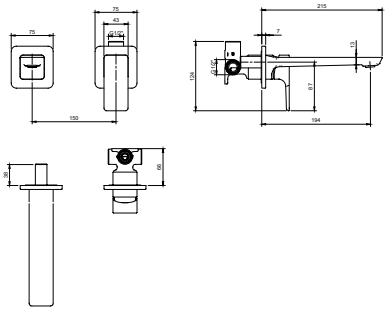

- Sin desagüe emergente
- Material: Latón
- Montaje mural
- Tipo de conexión 1/2"
- Con regulador del chorro ajustable
- Incl. unidad de instalación
- Caudal máximo 3,8 l/min
- Longitud del caño 194 mm

Air Plus | Aqua Smart | Easy Clean | Smart Pressure | Adjustable Plus

Número de artículo	Descripción	Precios
TVW11200700061	Chrome	511,-
TVW11200700064	Brushed Nickel Matt	716,-
TVW11200700076	Brushed Gold	716,-
TVW112007000K5	Matt Black	716,-

Otros opcional

Número de artículo	Descripción	Precios
TVP00000301061	Desagüe Push Open, Chrome / ver página 818	53,-
TVP00000302064	Desagüe Push Open, Brushed Nickel Matt / ver página 818	107,-
TVP000003020K5	Desagüe Push Open, Matt Black / ver página 818	107,-

Caño de bañera



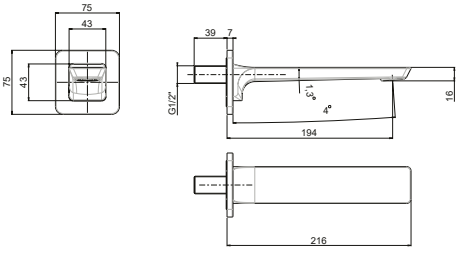

- Material: Latón
- Montaje mural
- Tipo de conexión 1/2"
- Con regulador del chorro ajustable
- Caudal máximo 17,6 l/min
- Longitud del caño 194 mm

Air Plus | Easy Clean | Smart Pressure | Adjustable Plus

Número de artículo	Descripción	Precios
TVT11200100061	Chrome	284,-
TVT11200100064	Brushed Nickel Matt	396,-
TVT11200100076	Brushed Gold	396,-
TVT112001000K5	Matt Black	396,-

SUBWAY 3.0

€ sin I.V.A.

Grifería monomando de bañera



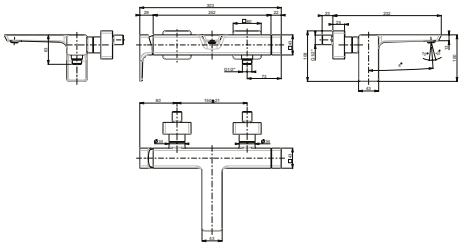

- Material: Latón
- Montaje mural
- Tipo de conexión 1/2"
- Manguera de conexión 1/2"
- Con regulador del chorro ajustable
- Caudal máximo 17,6 l/min
- Con protección antirretorno
- Con cambiador
- Longitud del caño 209 mm

Air Plus | Easy Clean | Smart Pressure

Número de artículo	Descripción	Precios
TVT11200200061	Chrome	491,-
TVT11200200064	Brushed Nickel Matt	689,-
TVT11200200076	Brushed Gold	689,-
TVT112002000K5	Matt Black	689,-

Grifería monomando de ducha



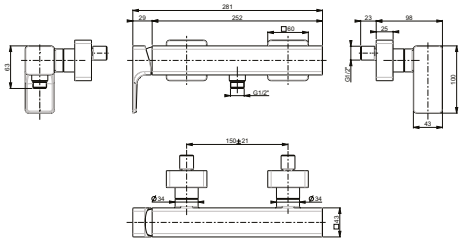

- Material: Latón
- Montaje mural
- Tipo de conexión 1/2"
- Manguera de conexión 1/2"
- Con protección antirretorno

Número de artículo	Descripción	Precios
TVS11200100061	Chrome	396,-
TVS11200100064	Brushed Nickel Matt	411,-
TVS11200100076	Brushed Gold	411,-
TVS112001000K5	Matt Black	411,-

Grifería monomando de bidé



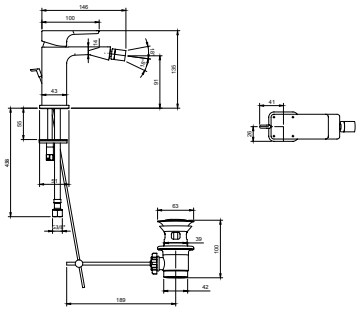

- Con desagüe automático
- Material: Latón
- Montaje independiente
- Tipo de conexión 3/8"
- Con regulador del chorro ajustable
- Longitud del caño 122 mm
- Altura del caño 91 mm

Air Plus | Easy Clean | Smart Pressure | Adjustable Plus

Número de artículo	Descripción	Precios
TVB11200100061	Chrome	268,-
TVB11200100064	Brushed Nickel Matt	374,-
TVB11200100076	Brushed Gold	374,-
TVB112001000K5	Matt Black	374,-

SUBWAY 3.0

€ sin I.V.A.

Grifería monomando empotrada



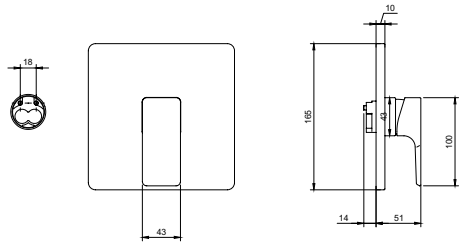

- Material: Latón
- Montaje mural

Número de artículo	Descripción	Precios
TVS11200200061	Chrome	267,-
TVS11200200064	Brushed Nickel Matt	374,-
TVS11200200076	Brushed Gold	374,-
TVS112002000K5	Matt Black	374,-

Otros requerido

Número de artículo	Descripción	Precios
TVS00035100000	Cuerpo de montaje universal Vi-Box para grifería monomando bajo revoque / ver página 819	102,-

Grifería monomando empotrada



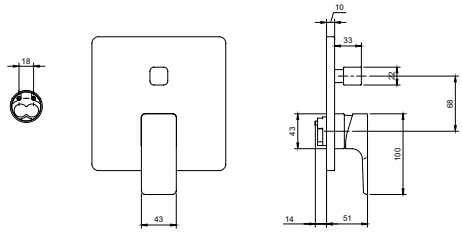

- Material: Latón
- Montaje mural
- Con cambiador

Número de artículo	Descripción	Precios
TVS11200300061	Chrome	284,-
TVS11200300064	Brushed Nickel Matt	396,-
TVS11200300076	Brushed Gold	396,-
TVS112003000K5	Matt Black	396,-

Otros requerido

Número de artículo	Descripción	Precios
TVS00035100000	Cuerpo de montaje universal Vi-Box para grifería monomando bajo revoque / ver página 819	102,-

VERVE SHOWERS

€ sin I.V.A.

Grifería

El diseño se une a la comodidad
Con su diseño atemporal, la nueva serie de duchas Verve se integra perfectamente en el mobiliario del baño y combina con todas las colecciones y estilos de Villeroy & Boch. Gracias a las distintas modalidades de salida, Verve crea una experiencia de ducha personalizada.

Diseño y características especiales
• Duchas de mano que ahorran agua para un uso sostenible
• Con tres modalidades de salida diferentes: Relax, Masaje, Intensa



Finishes


Chrome


Brushed Nickel Matt


Brushed Gold


Matt Black

VERVE SHOWERS

€ sin I.V.A.

Ducha teléfono



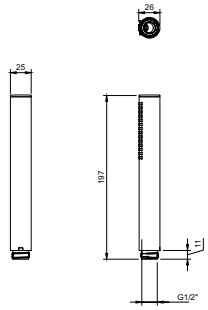



- Material: Latón
- Manguera de conexión 1/2"
- Tipos de pulverización: Eyector confort
- Caudal máximo 9,37 l/min
- Cabezal de ducha de mano con válvula de comprobación integrada
- Ducha teléfono Ø 25 mm

Easy Clean

Número de artículo	Descripción	Precios
TVS10900600061	Chrome	102,-
TVS10900600064	Brushed Nickel Matt	143,-
TVS10900600076	Brushed Gold	143,-
TVS109006000K5	Matt Black	143,-

Ducha teléfono con tres tipos de chorro



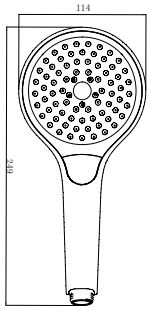

- Material: Estireno de acrilonitrilo butadieno (ABS)
- Tipos de pulverización: Ducha de mano con chorro relajante, masaje e intenso
- Caudal máximo 8,51 l/min
- Cabezal de ducha de mano con válvula de comprobación integrada
- Ducha teléfono Ø 110 mm

Easy Switch Easy Clean

Número de artículo	Descripción	Precios
TVS109001UK061	Chrome	88,-
TVS109001UK064	Brushed Nickel Matt	125,-
TVS109001UK076	Brushed Gold	125,-
TVS109001UK0K5	Matt Black	125,-

Sistema de ducha con tres tipos de chorro



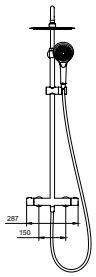

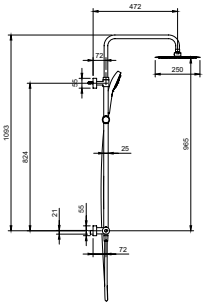

- Material: Latón
- Montaje mural
- Tipo de conexión 1/2"
- Manguera de conexión 1/2"
- Tubo de ducha 1600 mm
- De altura regulable
- Tipos de pulverización: Ducha de mano con chorro relajante, masaje e intenso
- Ducha de mano: caudal máximo 8,51 l/min
- Ducha de mano: caudal máximo 9,09 l/min
- Limitación de temperatura ajustable
- Cabezal de ducha de mano con válvula de comprobación integrada
- Ducha teléfono Ø 110 mm
- Regadera Ø 250 mm
- Con cambiador automático

Easy Switch Easy Clean

Número de artículo	Descripción	Precios
TVS109005UK061	Chrome	1.034,-
TVS109005UK0K5	Matt Black	1.447,-
TVS109005UK064	Brushed Nickel Matt	1.447,-
TVS109005UK076	Brushed Gold	1.447,-

VERVE SHOWERS

€ sin I.V.A.

Juego de ducha con tres tipos de chorro



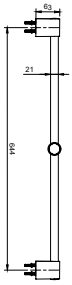

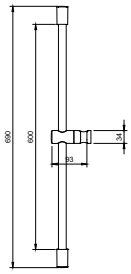

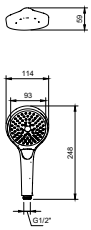

- Material: Estireno de acrilonitrilo butadieno (ABS)/latón
- Montaje mural
- Manguera de conexión 1/2"
- Tubo de ducha 1600 mm
- Fijación flexible
- Tipos de pulverización: Ducha de mano con chorro relajante, masaje e intenso
- Ducha de mano: caudal máximo 8,51 l/min
- Cabezal de ducha de mano con válvula de comprobación integrada
- Ducha teléfono Ø 110 mm

Easy Switch | Easy Clean

Número de artículo	Descripción	Precios
TVS109007UK061	Chrome	154,-
TVS109007UK064	Brushed Nickel Matt	216,-
TVS109007UK076	Brushed Gold	216,-
TVS109007UK0K5	Matt Black	216,-

UNIVERSAL SHOWERS

€ sin I.V.A.

Grifería

Todoterreno
Las duchas universales son auténticas todoterreno en el cuarto de baño. Con sus numerosas formas, tamaños y variantes de instalación, combinan con todas las colecciones de Villeroy & Boch y son la elección adecuada para el diseño personalizado de su baño.

Diseño y características especiales
- Duchas para todas las colecciones de grifería de Villeroy & Boch
- Duchas para montaje en superficie o encastradas



Finishes


Chrome


Brushed Nickel Matt


Brushed Gold


Matt Black

- **Atención: No todos los artículos están disponibles en todos los acabados. Todas las opciones de acabado se encuentran en la especificación del producto.**
- **A tener en cuenta para pedidos repetidos: Pueden producirse ligeras variaciones de color entre los distintos lotes de producción.**
- **Siga las instrucciones para el cuidado de la grifería y los accesorios.**

UNIVERSAL SHOWERS

€ sin I.V.A.

Cabezal de lluvia


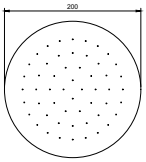

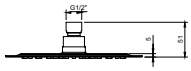

- Material: Acero inoxidable
- Tipo de conexión 1/2"
- Ducha de mano: caudal máximo 11,5 l/min
- Regadera Ø 200 mm

Easy Clean

Número de artículo	Descripción	Precios
TVC00040120061	Chrome	122,-

Cabezal de lluvia


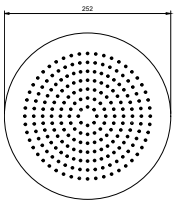

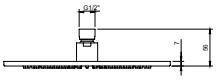

- Material: Latón
- Tipo de conexión 1/2"
- Ducha de mano: caudal máximo 11,7 l/min
- Regadera Ø 250 mm

Air Plus Easy Clean

Número de artículo	Descripción	Precios
TVC00000100061	Chrome	227,-
TVC00000100064	Brushed Nickel Matt	318,-
TVC00000100076	Brushed Gold	318,-
TVC000001000K5	Matt Black	318,-

Cabezal de lluvia

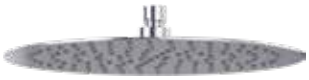
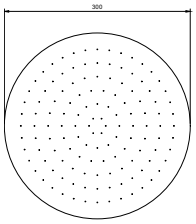

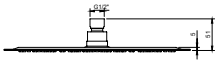

- Material: Acero inoxidable
- Tipo de conexión 1/2"
- Ducha de mano: caudal máximo 19,5 l/min
- Regadera Ø 300 mm

Easy Clean

Número de artículo	Descripción	Precios
TVC00040130061	Chrome	224,-

Cabezal de lluvia


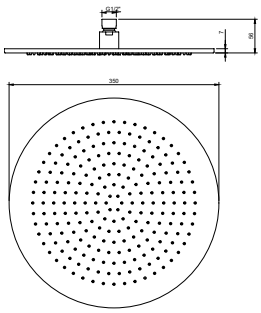

- Material: Latón
- Tipo de conexión 1/2"
- Ducha de mano: caudal máximo 11,9 l/min
- Regadera Ø 350 mm

Air Plus Easy Clean

Número de artículo	Descripción	Precios
TVC00000300061	Chrome	371,-
TVC00000300064	Brushed Nickel Matt	520,-
TVC00000300076	Brushed Gold	520,-
TVC000003000K5	Matt Black	520,-

Cabezal de lluvia


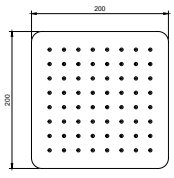

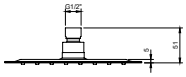

- Material: Acero inoxidable
- Tipo de conexión 1/2"
- Ducha de mano: caudal máximo 11,4 l/min
- Dimensiones de la ducha: 200x200 mm

Easy Clean

Número de artículo	Descripción	Precios
TVC00040220061	Chrome	128,-

UNIVERSAL SHOWERS

€ sin I.V.A.

Cabezal de lluvia



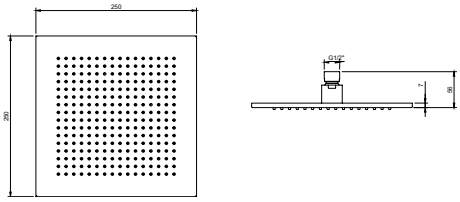

- Material: Latón
- Tipo de conexión 1/2"
- Ducha de mano: caudal máximo 11,7 l/min
- Dimensiones de la ducha: 250x250 mm

Air Plus | Easy Clean

Número de artículo	Descripción	Precios
TVC00000200061	Chrome	269,-
TVC00000200064	Brushed Nickel Matt	376,-
TVC00000200076	Brushed Gold	376,-
TVC000002000K5	Matt Black	376,-

Cabezal de lluvia



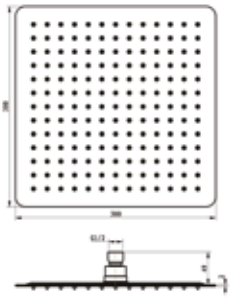

- Material: Acero inoxidable
- Tipo de conexión 1/2"
- Ducha de mano: caudal máximo 19,7 l/min
- Dimensiones de la ducha: 300x300 mm

Easy Clean

Número de artículo	Descripción	Precios
TVC00040230061	Chrome	233,-

Cabezal de lluvia



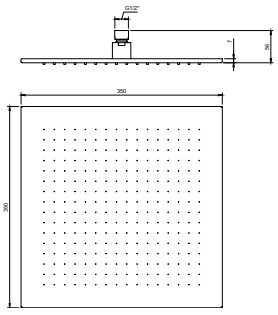

- Material: Latón
- Tipo de conexión 1/2"
- Ducha de mano: caudal máximo 11,9 l/min
- Dimensiones de la ducha: 350x350 mm

Air Plus | Easy Clean

Número de artículo	Descripción	Precios
TVC00000600061	Chrome	416,-
TVC00000600064	Brushed Nickel Matt	581,-
TVC00000600076	Brushed Gold	581,-
TVC000006000K5	Matt Black	581,-

Brazo de cabezal de lluvia



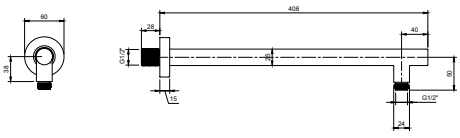

- Material: Latón
- Montaje mural
- Tipo de conexión 1/2"
- Longitud: 406 mm

Número de artículo	Descripción	Precios
TVC00045351061	Chrome	83,-
TVC00045351064	Brushed Nickel Matt	116,-
TVC00045351076	Brushed Gold	116,-
TVC000453510K5	Matt Black	116,-

UNIVERSAL SHOWERS

€ sin I.V.A.

Brazo de cabezal de lluvia



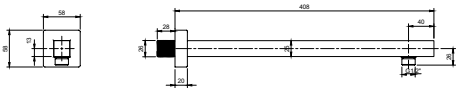

- Material: Latón
- Montaje mural
- Tipo de conexión 1/2"
- Longitud: 406 mm

Número de artículo	Descripción	Precios
TVC00045453061	Chrome	83,-
TVC00045453064	Brushed Nickel Matt	116,-
TVC00045453076	Brushed Gold	116,-
TVC000454530K5	Matt Black	116,-

Brazo de cabezal de lluvia



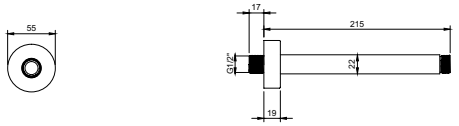

- Material: Latón
- Montaje en el techo
- Tipo de conexión 1/2"
- Longitud: 215 mm

Número de artículo	Descripción	Precios
TVC00045352061	Chrome	54,-
TVC00045352064	Brushed Nickel Matt	83,-
TVC00045352076	Brushed Gold	83,-
TVC000453520K5	Matt Black	83,-

Brazo de cabezal de lluvia



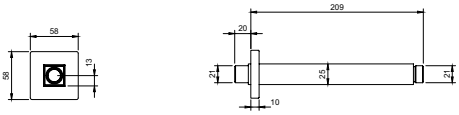

- Material: Latón
- Montaje en el techo
- Tipo de conexión 1/2"
- Longitud: 209 mm

Número de artículo	Descripción	Precios
TVC00045454061	Chrome	70,-
TVC00045454064	Brushed Nickel Matt	83,-
TVC00045454076	Brushed Gold	83,-
TVC000454540K5	Matt Black	83,-

Soporte para teléfono de ducha



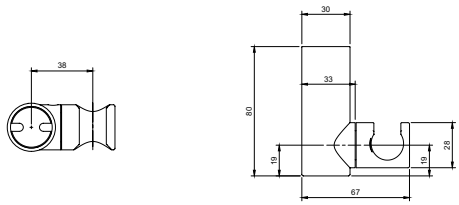

- Material: Latón
- Montaje mural

Número de artículo	Descripción	Precios
TVC00045800061	Chrome	83,-
TVC00045800064	Brushed Nickel Matt	121,-
TVC00045800076	Brushed Gold	121,-
TVC000458000K5	Matt Black	121,-

UNIVERSAL SHOWERS

€ sin I.V.A.

Soporte para teléfono de ducha



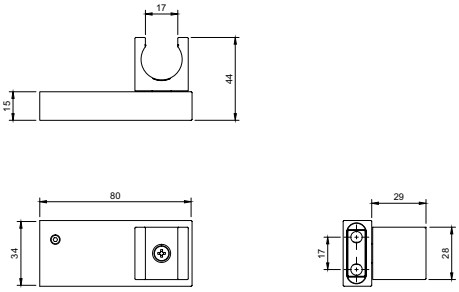

- Material: Latón
- Montaje mural

Número de artículo	Descripción	Precios
TVC00045900061	Chrome	81,-
TVC00045900064	Brushed Nickel Matt	115,-
TVC00045900076	Brushed Gold	115,-
TVC000459000K5	Matt Black	115,-

Toma de agua mural



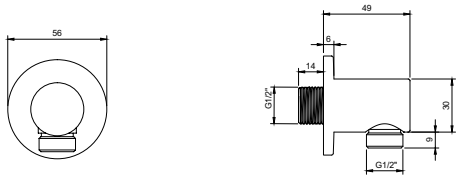

- Material: Latón
- Montaje mural
- Tipo de conexión 1/2"
- Manguera de conexión 1/2"

Número de artículo	Descripción	Precios
TVC00045600061	Chrome	63,-
TVC00045600064	Brushed Nickel Matt	89,-
TVC00045600076	Brushed Gold	89,-
TVC000456000K5	Matt Black	89,-

Toma de agua mural



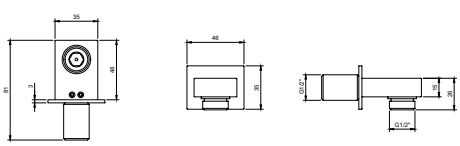

- Material: Latón
- Montaje mural
- Tipo de conexión 1/2"
- Manguera de conexión 1/2"

Número de artículo	Descripción	Precios
TVC00045700061	Chrome	69,-
TVC00045700064	Brushed Nickel Matt	99,-
TVC00045700076	Brushed Gold	99,-
TVC00045700K5	Matt Black	99,-

UNIVERSAL SHOWERS

€ sin I.V.A.

Soporte para teléfono de ducha con toma de agua



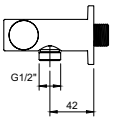



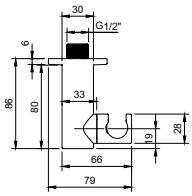

- Material: Latón
- Montaje mural
- Tipo de conexión 1/2"
- Manguera de conexión 1/2"

Número de artículo	Descripción	Precios
TVC00046200061	Chrome	96,-
TVC00046200064	Brushed Nickel Matt	137,-
TVC00046200076	Brushed Gold	137,-
TVC000462000K5	Matt Black	137,-

Soporte para teléfono de ducha con toma de agua

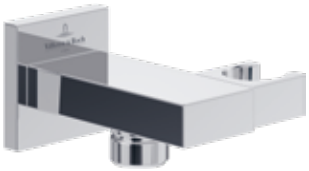

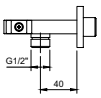



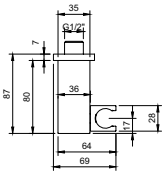

- Material: Latón
- Montaje mural
- Tipo de conexión 1/2"
- Manguera de conexión 1/2"

Número de artículo	Descripción	Precios
TVC00046300061	Chrome	89,-
TVC00046300064	Brushed Nickel Matt	131,-
TVC00046300076	Brushed Gold	131,-
TVC000463000K5	Matt Black	131,-

Flexo de ducha teléfono



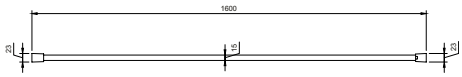

- Material: PVC
- Tipo de conexión 1/2"
- Longitud: 1600 mm
- Protección antitorsión en ambos lados

Número de artículo	Descripción	Precios
TVC00003400061	Chrome	46,-
TVC00003400064	Brushed Nickel Matt	64,-
TVC00003400076	Brushed Gold	64,-
TVC000034000K5	Matt Black	64,-

UNIVERSAL SHOWERS

€ sin I.V.A.

Flexo de ducha teléfono



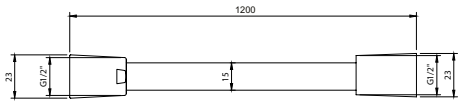

- Material: PVC
- Tipo de conexión 1/2"
- Longitud: 1200 mm
- Protección antitorsión en ambos lados

Número de artículo	Descripción	Precios
TVC00003500061	Chrome	41,-
TVC00003500064	Brushed Nickel Matt	57,-
TVC00003500076	Brushed Gold	57,-
TVC000035000K5	Matt Black	57,-

Sistema de ducha con tres tipos de chorro



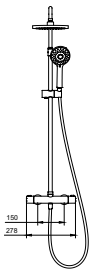

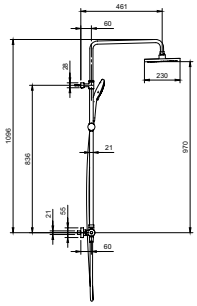

- Material: Plástico ABS / Acero inoxidable
- Montaje mural
- Tipo de conexión 1/2"
- Tubo de ducha 1600 mm
- Tipos de pulverización: Ducha de mano con chorro relajante, masaje e intenso
- Ducha de mano: caudal máximo 8,93 l/min
- Ducha de mano: caudal máximo 8,88 l/min
- Limitación de temperatura ajustable
- Cabezal de ducha de mano con válvula de comprobación integrada
- Ducha teléfono Ø 110 mm
- Regadera Ø 230 mm
- Con cambiador integrado

Número de artículo	Descripción	Precios
TVS109002UK061	Chrome	450,-
TVS109002UK0K5	Matt Black	631,-

Juego de ducha con tres tipos de chorro



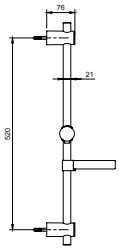

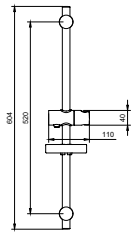

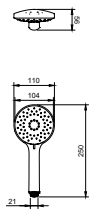

- Material: Plástico ABS / Acero inoxidable
- Montaje mural
- Manguera de conexión 1/2"
- Tubo de ducha 1600 mm
- Tipos de pulverización: Ducha de mano con chorro relajante, masaje e intenso
- Caudal máximo 8,93 l/min
- Ducha de mano: caudal máximo 8,7 l/min
- Cabezal de ducha de mano con válvula de comprobación integrada
- Ducha teléfono Ø 110 mm

Easy Clean

Número de artículo	Descripción	Precios
TVS109004UK061	Chrome	102,-
TVS109004UK0K5	Matt Black	142,-

UNIVERSAL SHOWERS

€ sin I.V.A.

Ducha teléfono con tres tipos de chorro



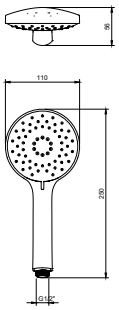

- Material: Estireno de acrilonitrilo butadieno (ABS)
- Tipos de pulverización: Ducha de mano con chorro relajante, masaje e intenso
- Ducha de mano: caudal máximo 8,93 l/min
- Cabezal de ducha de mano con válvula de comprobación integrada
- Ducha teléfono Ø 110 mm

Easy Clean

Número de artículo	Descripción	Precios
TVS109003UK061	Chrome	46,-
TVS109003UK0K5	Matt Black	64,-

UNIVERSAL TAPS & FITTINGS

€ sin I.V.A.

Grifería

La solución perfecta
La grifería universal da el toque final al cuarto de baño. Desde la Vi-Box, de fácil instalación, hasta la ducha para su bidé. Cada producto tiene un toque individual y combina con todas las colecciones de grifería de Villeroy & Boch.

Diseño y características especiales
• Duchas para todas las colecciones de grifería de Villeroy & Boch
• Combinación perfecta de diseño y funcionalidad



Finishes



Chrome | Brushed Nickel Matt | Brushed Gold | Matt Black

- **Atención: No todos los artículos están disponibles en todos los acabados. Todas las opciones de acabado se encuentran en la especificación del producto.**
- **A tener en cuenta para pedidos repetidos: Pueden producirse ligeras variaciones de color entre los distintos lotes de producción.**
- **Siga las instrucciones para el cuidado de la grifería y los accesorios.**

UNIVERSAL TAPS & FITTINGS

€ sin I.V.A.

Grifería de agua fría



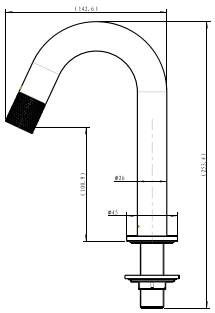

- Sin desagüe emergente
- Material: Latón
- Montaje independiente
- Tipo de conexión 1/2"
- Caudal máximo 5 l/min
- Altura del caño 100 mm

Air Plus | Aqua Smart | Smart Pressure

Número de artículo	Descripción	Precios
TVW00000400061	Chrome	151,-
TVW000004000K5	Matt Black	211,-

Termostato empotrado con regulador de cantidad bidireccional



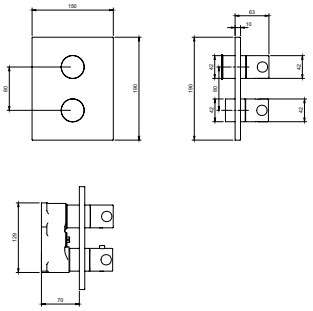

- Material: Latón
- Montaje mural
- Caudal a 3 bar: 18,9 l/min & 16,7 l/min
- Regulador de cantidad bidireccional
- Con protección antirretorno
- Con cambiador

Número de artículo	Descripción	Precios
TVD00065300061	Chrome	450,-
TVD00065300064	Brushed Nickel Matt	631,-
TVD00065300076	Brushed Gold	631,-
TVD000653000K5	Matt Black	631,-

Otros requerido

Número de artículo	Descripción	Precios
TVD00065100000	Cuerpo de montaje del termostato bajo revoque Vi-Box con sistema de seguridad / ver página 819	154,-

Termostato empotrado con regulador de cantidad tridireccional



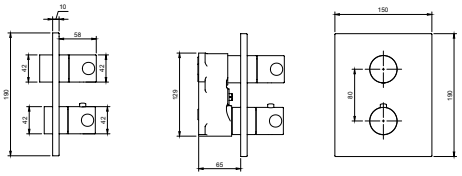

- Material: Latón
- Montaje mural
- Regulador de volumen tridireccional
- Limitación de temperatura ajustable
- Con cambiador

Número de artículo	Descripción	Precios
TVD00000100061	Chrome	483,-

Otros requerido

Número de artículo	Descripción	Precios
TVD00065100000	Cuerpo de montaje del termostato bajo revoque Vi-Box con sistema de seguridad / ver página 819	154,-

UNIVERSAL TAPS & FITTINGS

€ sin I.V.A.

Termostato de bañera



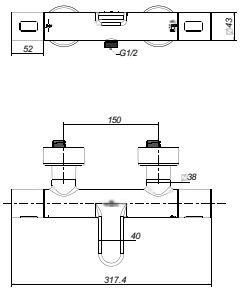

- Material: Latón
- Montaje mural
- Tipo de conexión 1/2"
- Manguera de conexión 1/2"
- Con regulador del chorro ajustable
- Caudal máximo 21 l/min
- Limitación de temperatura ajustable
- Con protección antirretorno
- Longitud del caño 80 mm

Easy Clean | Smart Pressure | Cool Tap

Número de artículo	Descripción	Precios
TVT00000100061	Chrome	328,-
TVT00000100064	Brushed Nickel Matt	459,-
TVT00000100076	Brushed Gold	459,-
TVT000001000K5	Matt Black	459,-

Termostato de bañera



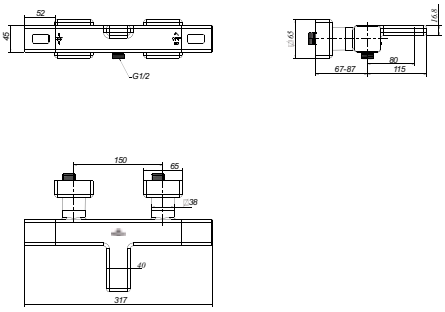

- Material: Latón
- Montaje mural
- Tipo de conexión 1/2"
- Manguera de conexión 1/2"
- Con regulador del chorro ajustable
- Caudal máximo 21 l/min
- Limitación de temperatura ajustable
- Con protección antirretorno
- Longitud del caño 80 mm

Easy Clean | Smart Pressure | Cool Tap

Número de artículo	Descripción	Precios
TVT00000200061	Chrome	409,-
TVT00000200064	Brushed Nickel Matt	572,-
TVT00000200076	Brushed Gold	572,-
TVT000002000K5	Matt Black	572,-

Termostato de ducha



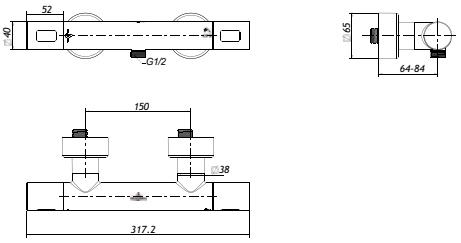

- Material: Latón
- Montaje mural
- Tipo de conexión 1/2"
- Manguera de conexión 1/2"
- Caudal máximo 21 l/min
- Limitación de temperatura ajustable
- Con protección antirretorno

Cool Tap | Whisper Flow

Número de artículo	Descripción	Precios
TVS00001700061	Chrome	258,-
TVS00001700064	Brushed Nickel Matt	362,-
TVS00001700076	Brushed Gold	362,-
TVS000017000K5	Matt Black	362,-

UNIVERSAL TAPS & FITTINGS

€ sin I.V.A.

Termostato de ducha



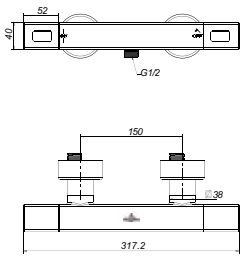

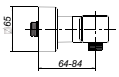

- Material: Latón
- Montaje mural
- Tipo de conexión 1/2"
- Manguera de conexión 1/2"
- Caudal máximo 21 l/min
- Limitación de temperatura ajustable
- Con protección antirretorno

Cool Tap | Whisper Flow

Número de artículo	Descripción	Precios
TVS00001800061	Chrome	328,-
TVS00001800064	Brushed Nickel Matt	459,-
TVS00001800076	Brushed Gold	459,-
TVS000018000K5	Matt Black	459,-

Sifón



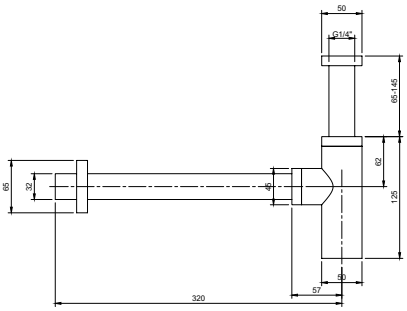

- Material: Latón
- Montaje mural
- Tipo de conexión 1 1/4"
- Sifón de botella que se puede abrir para facilitar la limpieza

Número de artículo	Descripción	Precios
TVC00000400061	Chrome	117,-
TVC00000400064	Brushed Nickel Matt	170,-
TVC00000400076	Brushed Gold	170,-
TVC000004000K5	Matt Black	170,-

Desagüe Push Open





- Material: Latón

Número de artículo	Descripción	Precios
TVP00000302064	Brushed Nickel Matt	107,-
TVP000003020K5	Matt Black	107,-

Desagüe Push Open



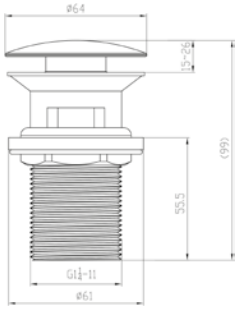

- Material: Latón

Número de artículo	Descripción	Precios
TVP00000301061	Chrome	53,-

UNIVERSAL TAPS & FITTINGS

€ sin I.V.A.

Cuerpo de montaje universal Vi-Box para grifería monomando bajo revoque



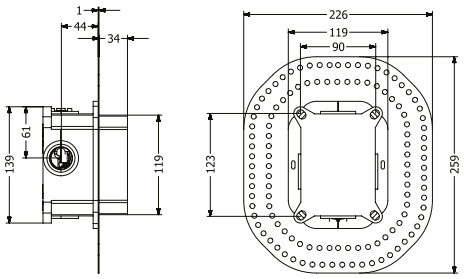

- Material: Plástico
- Montaje mural
- Profundidad de montaje mín./máx.: 75 / 101 mm
- Caudal a 3 bar en la salida n.º 1: 21,5 l/min, en la salida n.º 2: 21,5 l/min

Número de artículo	Descripción	Precios
TVS00035100000		102,-

Cuerpo de montaje del termostato bajo revoque Vi-Box con sistema de seguridad



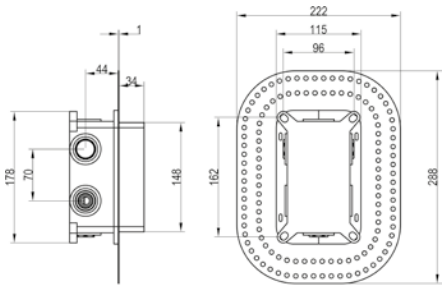

- Material: Plástico
- Montaje mural
- Profundidad de montaje mín./máx.: 84 / 106 mm
- Caudal a 3 bar en la salida n.º 1: 13,3 l/min, en la salida n.º 2: 13,7 l/min, en la salida n.º 3: 13,5 l/min
- Con protección antirretorno

Número de artículo	Descripción	Precios
TVD00065100000		154,-

Cuerpo de montaje universal para grifería monomando empotrada



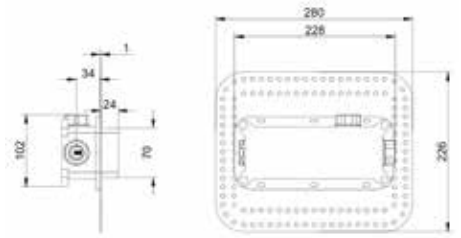

- Material: Plástico
- Montaje mural
- Profundidad de montaje mín./máx.: 65 / 80 mm
- 1 x Salida
- Caudal máximo 20,7 l/min
- Con protección antirretorno

Número de artículo	Descripción	Precios
TVW00015200000		115,-

Fijación a piso para monomando de bañera



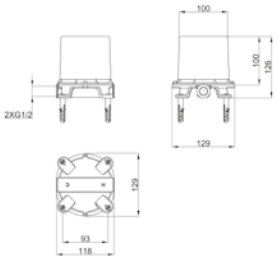

- Material: Latón
- Montaje en el suelo
- Profundidad de montaje mín.: 68 mm

Número de artículo	Descripción	Precios
TVC00046500000		123,-

INDICE NJUMERICO - CERÁMICA & MOBILIARIO DE BAÑO

Número de artículo	Página
4104	333-335
4111	333
4113	336
4119	343-344
4120	343
4124	335-336
4133	286
4134	334
4143	162
4156	104
4158	105
4161	256
4162	256
4164	158-159
4168	159-161
4172	102
4178	102
4179	101
4188	77-79
4190	79
4198	101
4300	106-107
4323	229
4334	117-118
4340	254-255
4342	251-252
4343	251
4344	250-251
4364	162
4370	294-295
4371	295
4373	80
4385	76-77
4386	76-77
4387	76
4388	102
4389	101
4411	337
4465	163
4470	296
4471	296
4482	281
4601	348, 359
4610	119, 164, 219, 298
4611	337-338
4612	338
4620	349
4624	266
4625	271
4633	230
4664	163
4670	297, 331
4671	299
4672	300
4674	42
4682	281
4683	348
4687	86, 92
4694	84-85, 88
4695	347, 359
4A00	105
4A06	106
4A07	228
4A18	119
4A19	118
4A20	118
4A21	119
4A22	221-227
4A23	104
4A33	113-117
4A40	252-253
4A41	247-249
4A45	210
4A46	210
4A47	210
4A48	211
4A49	211
4A50	211
4A51	214
4A52	215
4A53	215
4A54	215
4A55	216
4A56	216
4A57	216
4A58	217
4A59	212
4A60	212
4A61	212
4A62	213
4A63	213
4A64	213
4A65	214
4A66	214
4A68	344-345
4A70	289-293
4A71	289
4A72	39
4A73	39
4A74	39
4A75	40
4A76	40
4A77	41
4A80	345
4A87	72-75
5178	343
5222	105-106, 294, 315
5244	104-105, 277-280, 289-293, 311-313
5265	77-78, 247-250, 252-254
5266	72-75, 247-249, 252-253
5267	250, 254
5400	317
5401	317
5405	107
5411	41
5460	257
5461	257
5504	165, 231, 339
5574	94
5586	95
5587	96
5600	320
5602	321
5606	320
5614	218, 318-319
5617	322-323
5644	108
5649	346, 359
5656	108-109, 281
5657	266
5658	270
5660	258-260
5661	268-270
5684	85-86, 89-90
5685	87, 91
5688	262-263
5689	271
5690	93
5706	300, 322-323
5707	338
5760	268-269, 349
5788	270-271
5A25	81
5A26	81
5A27	81
5A51	277-280
5A52	278-279
5A56	286
5A65	82
5A66	82
5A67	82
5A75	83
5A76	83
5A77	83
5C39	261
6147	155
6321	274
6322	275
6331	274
6332	274
6623	265
6661	195
6662	196
6808	385
6810	195, 385
6820	273
6912	274
7101	195
7113	312-315
7175	311-312
7232	195
7264	77-78, 80
7310	255
7315	315-316
7327	255
7358	106
7487	84
7513	109, 324, 328
7523	273
7524	273
7557	272
7618	267
7619	267-268
7667	264-265
7682	264-265
7721	196
7758	108
7796	265
7818	256
7901	385
8701	93, 108, 196, 266, 270, 299-300, 321-323, 338, 349
8706	95-96
8711	93, 108, 196, 266, 270, 299-300, 321-323, 338, 349
8749	221, 223, 225-227, 229
8798	386
8809	195-196
8810	388
8822	389
8823	265
8824	265, 267-268
8826	388
8843	388
8846	390
8847	272
8L03	385
8M10	165, 231, 339
8M12	391
8M14	391
8M22	337-338
8M24	230
8M34	390
8M42	218, 297, 299-300, 318, 323
8M43	264-265, 267-268
8M67	42
8M70	84-85, 93
8M82	260-261
8M85	164, 219, 298, 301
9190	94-96, 109, 165, 231, 272, 324, 328, 339
9208	257, 296, 317
9209	274, 350, 368, 374, 376-377, 382
9217	350-358
9218	383
9219	94-96, 109, 165, 231, 272-273, 324, 328, 339, 350, 353-354, 368, 371, 375, 378, 383, 386
9220	95-96
9221	40-41, 72-75, 77-80, 84, 93-96, 104-107, 109, 113-118, 159-163, 165, 195, 221-227, 231, 247-255, 257, 272-273, 277-281, 289-296, 299, 311-317, 321, 324, 328, 333-337, 339, 343-345, 350, 353-354, 368-369, 371, 374-376, 379-381, 383
9222	42, 84-92, 163-164, 195, 218-219, 230, 258-265, 297-298, 318-320, 337, 346-348
9223	107, 368, 370, 379, 382, 386
9224	42, 84-92, 163-164, 195, 218-219, 230, 258-264, 297-298, 318-320, 337, 346-348, 362, 364, 368-370, 372-373, 377-378
9296	333-335
9319	94, 109, 165, 231, 272-273, 324, 328, 339
9326	94, 109, 165, 231, 272-273, 324, 328, 339
9327	94, 109, 165, 231, 272-273, 324, 328, 339
9428	274-275
9429	274
9683	274
98M1	390
98M2	388
98M8	390
98M9	84-85, 88-90, 93-94
9926	195-196
9933	94-96, 109, 165, 231, 272-273, 324, 328, 339
9953	41, 84-92, 107, 163, 257-265, 281, 296, 317, 337, 346-348
9956	109, 324, 328
9M02	389
9M12	389
9M17	389
9M38	258-263, 266, 268-271, 347
9M39	258-261, 266, 268-269, 271, 348-349
9M40	262-263, 270
9M51	346
9M52	389
9M55	328
9M57	388
9M58	87, 91
9M60	87, 91
9M62	389
9M63	88-90, 346
9M65	328
9M66	86, 92, 390
9M67	266, 347-349
9M68	218, 301, 318-323
9M69	320
9M70	84-85, 88-90, 93
9M71	258-263, 266, 268-271, 347
9M72	347-349
9M74	218, 318-323
9M77	108
9M78	218, 297, 299-300, 318-323
9M79	337-339
9M80	337-339
9M81	87, 91, 94
9M87	108
9M88	163
9M97	347-349
A430	243
A439	245
A440	245
A441	245
A463	308-309
A464	309
A475	241
A476	70
A477	233-234
A478	234
A479	234
A483	235
A484	238
A485	238
A684	326
A685	326
A686	325
A687	325
A688	325
A709	326
A710	326
A712	326
A713	326
A876	111
A887	111
A888	110
A889	110
A890	110
A891	110
A892	110
A893	110
A894	111
A895	111
A906	326
A907	326
A908	326
A909	325
A910	325
A914	325
A915	325
A917	325
A922	341
A923	341
A924	341
A925	341
A926	340
A927	340
A928	341
A929	340
A930	340
A950	341
A951	341
B565	205
B566	205
B567	205
B568	205
B569	204
B570	204
B571	204
B572	204
B577	202
B578	202
B579	203
B580	203
B581	203
B582	203
B583	202
B584	202
B585	200
B586	200
B587	201
B588	201
B589	201

INDICE NJUMERICO - CERÁMICA & MOBILIARIO DE BAÑO

Número de artículo	Página
B590	201
B591	200
B592	200
B595	199
B596	199
B597	199
B598	199
B599	198
B600	198
B601	207
B602	207
B603	207
B604	207
B668	206
B669	206
B676	206
B677	206
B728	208
B730	208
B879	99
B880	99
B881	98
B882	98
B883	98
B884	98
B885	98
B886	98
B887	98
B888	97-98
B889	97
B890	97
B891	97
B892	97
B893	97
B894	97
B895	97
B896	99
B897	99
C004	236, 239, 241, 309
C005	125
C006	125
C007	124
C008	124
C010	123
C011	123
C012	122
C014	148
C015	149
C016	146
C017	148
C018	149
C019	146
C020	146
C021	126
C022	129
C023	131
C024	126
C025	127
C026	129
C027	131
C028	127
C029	130
C030	132
C031	128
C032	153
C033	153
C034	153
C037	151
C038	147
C039	148
C040	150
C041	141
C042	142
C043	144
C044	140
C045	135
C046	137
C047	138
C048	133
C049	128
C050	130
C051	132
C052	126
C069	151
C070	141
C071	143
C072	144
C073	135
C074	137
C075	139
C076	133
C077	128
C078	130
C079	132
C080	151
C081	140
C082	142
C083	144
C084	134
C085	136
C086	138
C087	140
C088	134
C089	136
C090	138
C091	141
C092	135
C093	150
C094	145
C095	147
C096	148
C097	141
C098	143
C099	144
C100	135
C101	137
C102	139
C103	134
C104	128
C105	130
C106	132
C107	126
C108	150
C109	145
C110	147
C111	149
C112	142
C113	143
C114	145
C115	140
C116	136
C117	137
C118	139
C119	134
C120	129
C121	131
C122	133
C123	127
C124	150
C125	146
C126	147
C127	149
C128	142
C129	143
C130	145
C131	136
C132	138
C133	139
C134	129
C135	131
C136	133
C137	127
C138	123
C139	122
C140	121
C141	125
C142	124
C143	124
C144	123
C145	122
C146	122
C147	121
C148	152
C149	152
C150	151
C151	152
C152	152
C553	235, 238
C554	235, 238
C567	302
C568	302
C569	303
C570	303
C571	304
C572	304
C573	304
C574	304
C575	305
C576	305
C577	305
C578	305
C579	306
C580	306
C581	306
C582	306
C583	306
C584	306
C585	153, 309
C586	307
C587	307
C588	307
C589	307
C590	307
C591	307
C592	307
C593	307
C594	308
C595	308
C596	308
C597	308
C598	308
C599	308
C600	308
C601	303
C602	303
C783	283
C784	283
C785	283
C786	283
C787	283
C788	283
C789	283
C790	283
C791	283
C792	283
C793	282
C794	282
C795	282
C796	282
C797	282
C798	282
C799	282
C800	282
C801	284
C802	284
F010	168
F020	167
F030	167
F040	167
F060	166
F070	167
F09Z	171
F10Z	170
F11Z	170
F12Z	171
F13Z	169
F14Z	170
F15Z	170
F16Z	169
F17Z	169
F18Z	168
F19Z	169
F21Z	168
F22Z	174
F23Z	173
F24Z	173
F25Z	174
F26Z	172
F27Z	173
F28Z	173
F29Z	172
F30Z	172
F31Z	171
F32Z	171
F33Z	172
F34Z	180
F35Z	179
F36Z	179
F37Z	180
F38Z	178
F39Z	179
F40Z	179
F41Z	178
F42Z	178
F43Z	177
F44Z	177
F45Z	178
F460	190
F470	190
F480	189
F490	189
F500	191
F510	191
F560	190
F570	190
F580	191
F600	191-192
F63Z	177
F64Z	176
F65Z	176
F66Z	177
F67Z	175
F68Z	176
F69Z	176
F70Z	175
F71Z	175
F72Z	174
F73Z	174
F74Z	175
F75Z	183
F76Z	182
F77Z	182
F78Z	183
F79Z	181
F80Z	181
F81Z	181
F82Z	182
F83Z	182
F84Z	180
F85Z	180
F86Z	181
F87Z	186
F88Z	185
F89Z	185
F90Z	186
F91Z	184
F92Z	184
F93Z	184
F94Z	185
F95Z	185
F96Z	183
F97Z	183
F98Z	184
F99Z	189
FA0Z	188
FA1Z	188
FA2Z	189
FA3Z	187
FA4Z	187
FA5Z	187
FA6Z	188
FA7Z	188
FA8Z	186
FA9Z	186
FB20	387
FD0Z	187
FD10	191
G010	168
G020	167
G030	167
G040	167
G050	166
G060	166
G070	167
G09Z	171
G10Z	170
G11Z	170
G12Z	171
G13Z	169
G14Z	170
G15Z	170
G16Z	169
G17Z	169
G18Z	168
G19Z	169
G21Z	168
G22Z	174
G23Z	173
G24Z	173
G25Z	174
G26Z	172
G27Z	173
G28Z	173
G29Z	172
G30Z	172
G31Z	171
G32Z	171
G33Z	172
G34Z	180
G35Z	179
G36Z	179
G37Z	180
G38Z	178
G39Z	179
G40Z	179
G41Z	178
G42Z	178
G43Z	177
G44Z	177
G45Z	178
G460	190
G470	190
G480	189
G490	189
G500	191
G510	191
G560	190
G570	190
G580	191
G600	192
G63Z	177
G64Z	176
G65Z	176
G66Z	177
G67Z	175
G68Z	176
G69Z	176
G70Z	175
G71Z	175
G72Z	174
G73Z	174
G74Z	175
G75Z	183
G76Z	182
G77Z	182
G78Z	183
G79Z	181
G80Z	181
G81Z	181
G82Z	182
G83Z	182
G84Z	180
G85Z	180
G86Z	181
G87Z	186

INDICE NJUMERICO - CERÁMICA & MOBILIARIO DE BAÑO

Número de artículo	Página
G88Z	185
G89Z	185
G90Z	186
G91Z	184
G92Z	184
G93Z	184
G94Z	185
G95Z	185
G96Z	183
G97Z	183
G98Z	184
G999	193
G99Z	189
GA0Z	188
GA1Z	188
GA2Z	189
GA3Z	187
GA4Z	187
GA5Z	187
GA6Z	188
GA7Z	188
GA8Z	186
GA9Z	186
GD0Z	187
K01Z	46
K02Z	46
K03Z	45
K04Z	46
K05Z	46
K06Z	45
K07Z	67
K08Z	64
K09Z	61
K10Z	55
K11Z	57
K12Z	59
K13Z	53
K14Z	48
K15Z	50
K16Z	51
K17Z	47
K18Z	68
K19Z	66
K20Z	63
K21Z	57
K22Z	58
K23Z	60
K24Z	54
K25Z	49
K26Z	51
K27Z	53
K28Z	48
K29Z	67
K30Z	65
K31Z	62
K32Z	56
K33Z	58
K34Z	59
K35Z	54
K36Z	49
K37Z	50
K38Z	52
K39Z	47
K40Z	69
K41Z	68
K42Z	68
K43Z	69
K44Z	69
K45Z	70
K46Z	70
K47Z	70
K490	70
K491	70
K492	70
L01Z	46
L02Z	46
L03Z	45
L04Z	46
L05Z	46
L06Z	45
L07Z	67
L08Z	64
L09Z	61
L10Z	55
L11Z	57
L12Z	59
L13Z	53
L14Z	48
L15Z	50
L16Z	51
L17Z	47
L18Z	68
L19Z	66
L20Z	63
L21Z	57
L22Z	58
L23Z	60
L24Z	54
L25Z	49
L26Z	51
L27Z	53
L28Z	48
L29Z	67
L30Z	65
L31Z	62
L32Z	56
L33Z	58
L34Z	59
L35Z	54
L36Z	49
L37Z	50
L38Z	52
L39Z	47
L40Z	69
L41Z	68
L42Z	68
L43Z	69
L44Z	69
L47Z	70
V0E1	362
V0E2	362
V16E	363
V22E	364
V994	363, 366
V995	362-365

Platos de ducha cerámica	
6028 A7	499
6060 10	498
6061 80	498
6062 90	498
6209 90	500
6210 G3	497
6210 K3	497
6213 C3	497
6213 D4	497
6215 80	499
6221 90	498
6222 12	498
6223 B3	496
6223 D4	496
6223 J3	495
6223 J5	496
6223 N3	495
6223 N4	495
6223 S3	495
6223 S4	495
6228 C3	509
6228 F4	507
6228 H3	509
6228 H4	509
6228 J5	503
6228 K4	504
6228 SC	510
6229 C2	509
6229 E3	504
6229 F1	506
6229 F2	506
6229 G1	508
6229 G2	508
6229 H1	509
6229 H2	509
6229 J3	503
6229 K1	505
6229 K2	505
6229 SC	510
6230 L1	509
6230 L2	509
6230 L3	509
6230 M4	504
6230 N4	503
6230 P2	505
6230 P3	505
6230 SC	510
6231 Q1	509
6231 Q2	509
6231 Q3	509
6231 R4	504
6231 S4	503
6231 SC	510
6231 T2	505
6231 T3	505
6232 N4	509
6232 SC	510
6232 V2	509
6232 V3	509
6232 V4	509
6233 D4	494
6233 J3	493
6233 N3	493
6233 N4	493
6233 S4	493
8200 00	497-500
9209 52	493-494
9212 98	493-494
9225 00	495-496, 503-510
9226 00	495-496, 503-510
9226 02	495-496, 503-510

INDICE NJUMERICO - COCINAS

Número de artículo	Página
3307	417, 455
3309	407, 446
3310	431
3312	423
3313	423
3315	416, 454
3324	434
3325	433
3334	421, 457
3335	412, 450
3336	400, 440
3337	401, 441
3340	419
3345	413, 451
3346	402, 442
3347	422, 458
3348	422, 458
3350	411
3351	414, 452
3352	414, 452
3355	415, 453
335A	415, 453
3360	399
3361	403, 443
3362	403, 443
3366	404, 444
336A	404, 444
3380	397
3384	420, 456
3385	410, 449
3386	398, 439
3388	430
3390	437
3391	396
6320	436
6323	435
6703	428
6704	429
6706	427
6708	395
6712	405-406, 445
6714	424
6738	438
6758	432
6761	418
6770	405-406, 445
6772	424
6780	408, 447
6781	425-426, 459
6790	409, 448
8299	480
9405	479

INDICE NJUMERICO - WELLNESS

Número de artículo	Página
UBA 147 ARA 2V-XX	560
UBA 157 ARA 2V-XX	561
UBA 157 ARE 2V-XX	568
UBA 160 CAS 2V-XX	656
UBA 160 COR 2DV-XX	584
UBA 160 COR 2JV-XX	584
UBA 160 COR 2NV-XX	584
UBA 160 COR 2PV-XX	584
UBA 160 COR 2TV-XX	584
UBA 167 ARA 2V-XX	562
UBA 167 SUB 2V-XX	672
UBA 170 ARA 2V-XX	564
UBA 170 ARE 2V-XX	570
UBA 170 ARE 9CL00V-XX	572
UBA 170 ARE 9CR00V-XX	573
UBA 170 ARE 9CS00V-XX	574
UBA 170 CAS 2V-XX	658
UBA 170 COR 2DV-XX	585
UBA 170 COR 2JV-XX	585
UBA 170 COR 2NV-XX	585
UBA 170 COR 2PV-XX	585
UBA 170 COR 2TV-XX	585
UBA 170 LOF 2V-XX	620
UBA 170 LOF 9CL00V-XX	640
UBA 170 LOF 9CLBCV-XX	641
UBA 170 LOF 9CR00V-XX	638
UBA 170 LOF 9CRBCV-XX	639
UBA 170 LOF 9CS00V-XX	636
UBA 170 LOF 9CSBCV-XX	637
UBA 170 LOF 9PD00V-XX	628
UBA 170 LOF 9PDBCV-XX	629
UBA 170 LOF 9PT00V-XX	632
UBA 170 LOF 9PTBCV-XX	633
UBA 170 LSF 2V-XX	612
UBA 170 SUB 2V-XX	673
UBA 175 LFS 9LIV-XX	610
UBA 175 LFS 9REV-XX	611
UBA 177 ARA 2V-XX	563
UBA 177 ARE 2V-XX	569
UBA 177 CAS 2V-XX	657
UBA 178 ARA 2V-XX	565
UBA 180 ARA 2V-XX	566
UBA 180 ARE 2V-XX	571
UBA 180 ARE 9CL00V-XX	575
UBA 180 ARE 9CR00V-XX	576
UBA 180 ARE 9CS00V-XX	577
UBA 180 CAS 2V-XX	659
UBA 180 COR 2DV-XX	586
UBA 180 COR 2JV-XX	586
UBA 180 COR 2NV-XX	586
UBA 180 COR 2PV-XX	586
UBA 180 COR 2TV-XX	586
UBA 180 COR 9CL00VD-XX	588
UBA 180 COR 9CL00VJ-XX	588
UBA 180 COR 9CL00VN-XX	588
UBA 180 COR 9CL00VP-XX	588
UBA 180 COR 9CLBCVD-XX	589
UBA 180 COR 9CLBCVJ-XX	589
UBA 180 COR 9CLBCVN-XX	589
UBA 180 COR 9CLBCVP-XX	589
UBA 180 COR 9CR00VD-XX	590
UBA 180 COR 9CR00VJ-XX	590
UBA 180 COR 9CR00VN-XX	590
UBA 180 COR 9CR00VP-XX	590
UBA 180 COR 9CRBCVD-XX	591
UBA 180 COR 9CRBCVJ-XX	591
UBA 180 COR 9CRBCVN-XX	591
UBA 180 COR 9CRBCVP-XX	591
UBA 180 COR 9CS00VD-XX	592
UBA 180 COR 9CS00VJ-XX	592
UBA 180 COR 9CS00VN-XX	592
UBA 180 COR 9CS00VP-XX	592
UBA 180 COR 9CSBCVD-XX	593
UBA 180 COR 9CSBCVJ-XX	593
UBA 180 COR 9CSBCVN-XX	593
UBA 180 COR 9CSBCVP-XX	593
UBA 180 LOF 2V-XX	621
UBA 180 LOF 9CL00V-XX	622
UBA 180 LOF 9CLBCV-XX	623
UBA 180 LOF 9CR00V-XX	624
UBA 180 LOF 9CRBCV-XX	625
UBA 180 LOF 9CS00V-XX	626
UBA 180 LOF 9CSBCV-XX	627
UBA 180 LOF 9PD00V-XX	630
UBA 180 LOF 9PDBCV-XX	631
UBA 180 LOF 9PT00V-XX	634
UBA 180 LOF 9PTBCV-XX	635
UBA 180 LSF 2V-XX	613
UBA 180 LSF 9CL00V-XX	614
UBA 180 LSF 9CLBCV-XX	615
UBA 180 LSF 9CR00V-XX	616
UBA 180 LSF 9CRBCV-XX	617
UBA 180 LSF 9CS00V-XX	618
UBA 180 LSF 9CSBCV-XX	619
UBA 180 SUB 2V-XX	674
UBA 190 CAS 2V-XX	660
UBA 199 ARA 2V-XX	567
UBA 199 COR 2DV-XX	587
UBA 199 COR 2JV-XX	587
UBA 199 COR 2NV-XX	587
UBA 199 COR 2PV-XX	587
UBA 199 COR 2TV-XX	587
UBA 199 SUB 2V-XX	675
UBQ 155 ANH 7F200V-XX	694
UBQ 155 ANH 7F2BCV-XX	695
UBQ 155 ANH 7F400V-XX	556
UBQ 155 ANH 7F4BCV-XX	557
UBQ 160 OBE 2V-XX	642
UBQ 160 SQE 2DV-XX	663
UBQ 170 ANH 7F200TV XX	699
UBQ 170 ANH 7F200V-XX	698
UBQ 170 ANH 7F2BCTV XX	701
UBQ 170 ANH 7F2BCV-XX	700
UBQ 170 LIB 2V-XX	608
UBQ 170 OBE 2V-XX	644
UBQ 170 OBR 2DV-XX	647
UBQ 170 SBW 2DV-XX	677
UBQ 170 SBW 2TDV-XX	678
UBQ 170 SQE 2DV-XX	664
UBQ 170 SQR 2V-XX	661
UBQ 170 TAO 7F2BCV-XX	554
UBQ 170 TAO 7TF2BCV XX	555
UBQ 170 TAO 7TV-XX	553
UBQ 170 TAO 7V-XX	552
UBQ 175 ANH 7F200V-XX	696
UBQ 175 ANH 7F2BCV-XX	697
UBQ 175 ANH 7F400V-XX	558
UBQ 175 ANH 7F4BCV-XX	559
UBQ 175 CEU 7V-XX	581
UBQ 177 FIN 7A100V1 XX	596
UBQ 177 FIN 7A100V2 XX	596
UBQ 177 FIN 7A100V3 XX	596
UBQ 177 FIN 7A100V4 XX	596
UBQ 177 FIN 7A1BCV1 XX	601
UBQ 177 FIN 7A1BCV2 XX	601
UBQ 177 FIN 7A1BCV3 XX	601
UBQ 177 FIN 7A1BCV4 XX	601
UBQ 177 FIN 7A300V1 XX	597
UBQ 177 FIN 7A300V2 XX	597
UBQ 177 FIN 7A300V3 XX	597
UBQ 177 FIN 7A300V4 XX	597
UBQ 177 FIN 7A3BCV1 XX	602
UBQ 177 FIN 7A3BCV2 XX	602
UBQ 177 FIN 7A3BCV3 XX	602
UBQ 177 FIN 7A3BCV4 XX	602
UBQ 177 FIN 7A400V1 XX	598
UBQ 177 FIN 7A400V2 XX	598
UBQ 177 FIN 7A400V3 XX	598
UBQ 177 FIN 7A400V4 XX	598
UBQ 177 FIN 7A4BCV1 XX	603
UBQ 177 FIN 7A4BCV2 XX	603
UBQ 177 FIN 7A4BCV3 XX	603
UBQ 177 FIN 7A4BCV4 XX	603
UBQ 177 FIN 7A500V3 XX	599
UBQ 177 FIN 7A500V4 XX	599
UBQ 177 FIN 7A5BCV3 XX	604
UBQ 177 FIN 7A5BCV4 XX	604
UBQ 177 FIN 7A600V3 XX	600
UBQ 177 FIN 7A600V4 XX	600
UBQ 177 FIN 7A6BCV3 XX	605
UBQ 177 FIN 7A6BCV4 XX	605
UBQ 177 FIN 7N100V1 XX	596
UBQ 177 FIN 7N100V2 XX	596
UBQ 177 FIN 7N100V3 XX	596
UBQ 177 FIN 7N100V4 XX	596
UBQ 177 FIN 7N1BCV1 XX	601
UBQ 177 FIN 7N1BCV2 XX	601
UBQ 177 FIN 7N1BCV3 XX	601
UBQ 177 FIN 7N1BCV4 XX	601
UBQ 177 FIN 7N300V1 XX	597
UBQ 177 FIN 7N300V2 XX	597
UBQ 177 FIN 7N300V3 XX	597
UBQ 177 FIN 7N300V4 XX	597
UBQ 177 FIN 7N3BCV1 XX	602
UBQ 177 FIN 7N3BCV2 XX	602
UBQ 177 FIN 7N3BCV3 XX	602
UBQ 177 FIN 7N3BCV4 XX	602
UBQ 177 FIN 7N400V1 XX	598
UBQ 177 FIN 7N400V2 XX	598
UBQ 177 FIN 7N400V3 XX	598
UBQ 177 FIN 7N400V4 XX	598
UBQ 177 FIN 7N4BCV1 XX	603
UBQ 177 FIN 7N4BCV2 XX	603
UBQ 177 FIN 7N4BCV3 XX	603
UBQ 177 FIN 7N4BCV4 XX	603
UBQ 177 FIN 7N500V3 XX	599
UBQ 177 FIN 7N500V4 XX	599
UBQ 177 FIN 7N5BCV3 XX	604
UBQ 177 FIN 7N5BCV4 XX	604
UBQ 177 FIN 7N600V3 XX	600
UBQ 177 FIN 7N600V4 XX	600
UBQ 177 FIN 7N6BCV3 XX	605
UBQ 177 FIN 7N6BCV4 XX	605
UBQ 177 OBE 2V-XX	643
UBQ 180 HOM 7WBCV-XX	607
UBQ 180 HOM 7WR7V-XX	606
UBQ 180 LIB 2V-XX	609
UBQ 180 OBE 2V-XX	645
UBQ 180 OBN 9CL00VD XX	652
UBQ 180 OBN 9CLBCVD XX	653
UBQ 180 OBN 9CR00VD XX	654
UBQ 180 OBN 9CRBCVD XX	655
UBQ 180 OBR 2DV-XX	648
UBQ 180 OBR 9CD00V-XX	650
UBQ 180 OBR 9CDBCV-XX	651
UBQ 180 SBW 2DV-XX	679
UBQ 180 SBW 2TDV-XX	680
UBQ 180 SBW 9CL00TV-XX	682
UBQ 180 SBW 9CL00V-XX	681
UBQ 180 SBW 9CLBCTV-XX	684
UBQ 180 SBW 9CLBCV-XX	683
UBQ 180 SBW 9CR00TV-XX	686
UBQ 180 SBW 9CR00V-XX	685
UBQ 180 SBW 9CRBCTV-XX	688
UBQ 180 SBW 9CRBCV-XX	687
UBQ 180 SBW 9CS00TV-XX	691
UBQ 180 SBW 9CS00V-XX	689
UBQ 180 SBW 9CSBCTV-XX	692
UBQ 180 SBW 9CSBCV-XX	690
UBQ 180 SQE 2DV-XX	665
UBQ 180 SQE 7DV-XX	667
UBQ 180 SQE 7PDBCV-XX	669
UBQ 180 SQE 7PDV-XX	668
UBQ 180 SQE 9T2BCV-XX	671
UBQ 180 SQE 9T2V-XX	670
UBQ 180 SQE 9W2BCV-XX	671
UBQ 180 SQE 9W2V-XX	670
UBQ 180 SQR 2V-XX	662
UBQ 181 OBR 2DV-XX	649
UBQ 190 SQE 2DV-XX	666
UBQ 194 AVE 9PDV-XX	578
UBQ 194 AVE 9T1BCV-XX	580
UBQ 194 AVE 9T1V-XX	579
UBQ 194 AVE 9W1BCV-XX	580
UBQ 194 AVE 9W1V-XX	579
UBQ 199 OBE 2V-XX	646
UDA 0906 DEN 1GV-XX	531
UDA 0906 DEN 1V-XX	531
UDA 0935 SUB 1V-XX	539
UDA 1010 ARA 115GV-XX	523
UDA 1010 ARA 115V-XX	523
UDA 1010 ARA 148GV-XX	527
UDA 1010 ARA 148V-XX	527
UDA 1010 PLA 1GV-XX	534
UDA 1010 PLA 1V-XX	534
UDA 1070 ARA 215GV-XX	526
UDA 1070 ARA 215V-XX	526
UDA 1070 ARA 248GV-XX	530
UDA 1070 ARA 248V-XX	530
UDA 1075 ARA 215GV-XX	526
UDA 1075 ARA 215V-XX	526
UDA 1075 ARA 248GV-XX	530
UDA 1075 ARA 248V-XX	530
UDA 1080 ARA 215GV-XX	526
UDA 1080 ARA 215V-XX	526
UDA 1080 ARA 248GV-XX	530
UDA 1080 ARA 248V-XX	530
UDA 1080 PLA 2GV-XX	538
UDA 1080 PLA 2V-XX	538
UDA 1090 ARA 215GV-XX	526
UDA 1090 ARA 215V-XX	526
UDA 1090 ARA 248GV-XX	530
UDA 1090 ARA 248V-XX	530
UDA 1090 PLA 2GV-XX	538
UDA 1090 PLA 2V-XX	538
UDA 1270 ARA 215GV-XX	525
UDA 1270 ARA 215V-XX	525
UDA 1270 ARA 248GV-XX	529
UDA 1270 ARA 248V-XX	529
UDA 1275 ARA 215GV-XX	525
UDA 1275 ARA 215V-XX	525
UDA 1275 ARA 248GV-XX	529
UDA 1275 ARA 248V-XX	529
UDA 1280 ARA 215GV-XX	525
UDA 1280 ARA 215V-XX	525
UDA 1280 ARA 248GV-XX	529
UDA 1280 ARA 248V-XX	529
UDA 1280 PLA 2GV-XX	537
UDA 1280 PLA 2V-XX	537
UDA 1290 ARA 215GV-XX	525
UDA 1290 ARA 215V-XX	525
UDA 1290 ARA 248GV-XX	529
UDA 1290 ARA 248V-XX	529
UDA 1290 PLA 2GV-XX	537
UDA 1290 PLA 2V-XX	537
UDA 1293 SUB 2V-XX	540
UDA 1410 PLA 2GV-XX	537
UDA 1410 PLA 2V-XX	537
UDA 1470 ARA 215GV-XX	525
UDA 1470 ARA 215V-XX	525
UDA 1470 ARA 248GV-XX	529
UDA 1470 ARA 248V-XX	529
UDA 1475 ARA 215GV-XX	525
UDA 1475 ARA 215V-XX	525
UDA 1475 ARA 248GV-XX	529
UDA 1475 ARA 248V-XX	529
UDA 1480 ARA 215GV-XX	525
UDA 1480 ARA 215V-XX	525
UDA 1480 ARA 248GV-XX	529
UDA 1480 ARA 248V-XX	529
UDA 1480 PLA 2GV-XX	537
UDA 1480 PLA 2V-XX	537
UDA 1490 ARA 215GV-XX	525
UDA 1490 ARA 215V-XX	525
UDA 1490 ARA 248GV-XX	529
UDA 1490 ARA 248V-XX	529
UDA 1490 PLA 2GV-XX	537
UDA 1490 PLA 2V-XX	537
UDA 1493 SUB 2V-XX	540
UDA 1510 ARA 215GV-XX	525
UDA 1510 ARA 215V-XX	525
UDA 1510 ARA 248GV-XX	529
UDA 1510 ARA 248V-XX	529
UDA 1580 ARA 215GV-XX	525
UDA 1580 ARA 215V-XX	525
UDA 1580 ARA 248GV-XX	529
UDA 1580 ARA 248V-XX	529
UDA 1580 PLA 2GV-XX	536
UDA 1580 PLA 2V-XX	536
UDA 1590 ARA 215GV-XX	525
UDA 1590 ARA 215V-XX	525
UDA 1590 ARA 248GV-XX	529
UDA 1590 ARA 248V-XX	529
UDA 1590 PLA 2GV-XX	536
UDA 1590 PLA 2V-XX	536
UDA 1610 PLA 2GV-XX	536
UDA 1610 PLA 2V-XX	536
UDA 1670 ARA 215GV-XX	524

INDICE NJUMERICO - WELLNESS

Número de artículo	Página
UDA 1670 ARA 215V-XX	524
UDA 1670 ARA 248GV-XX	528
UDA 1670 ARA 248V-XX	528
UDA 1675 ARA 215GV-XX	524
UDA 1675 ARA 215V-XX	524
UDA 1675 ARA 248GV-XX	528
UDA 1675 ARA 248V-XX	528
UDA 1680 ARA 215GV-XX	524
UDA 1680 ARA 215V-XX	524
UDA 1680 ARA 248GV-XX	528
UDA 1680 ARA 248V-XX	528
UDA 1680 PLA 2GV-XX	536
UDA 1680 PLA 2V-XX	536
UDA 1690 ARA 215GV-XX	524
UDA 1690 ARA 215V-XX	524
UDA 1690 ARA 248GV-XX	528
UDA 1690 ARA 248V-XX	528
UDA 1690 PLA 2GV-XX	536
UDA 1690 PLA 2V-XX	536
UDA 1770 ARA 215GV-XX	524
UDA 1770 ARA 215V-XX	524
UDA 1770 ARA 248GV-XX	528
UDA 1770 ARA 248V-XX	528
UDA 1775 ARA 215GV-XX	524
UDA 1775 ARA 215V-XX	524
UDA 1775 ARA 248GV-XX	528
UDA 1775 ARA 248V-XX	528
UDA 1780 ARA 215GV-XX	524
UDA 1780 ARA 215V-XX	524
UDA 1780 ARA 248GV-XX	528
UDA 1780 ARA 248V-XX	528
UDA 1780 PLA 2GV-XX	535
UDA 1780 PLA 2V-XX	535
UDA 1790 ARA 215GV-XX	524
UDA 1790 ARA 215V-XX	524
UDA 1790 ARA 248GV-XX	528
UDA 1790 ARA 248V-XX	528
UDA 1790 PLA 2GV-XX	535
UDA 1790 PLA 2V-XX	535
UDA 1810 PLA 2GV-XX	535
UDA 1810 PLA 2V-XX	535
UDA 1880 ARA 215GV-XX	524
UDA 1880 ARA 215V-XX	524
UDA 1880 ARA 248GV-XX	528
UDA 1880 ARA 248V-XX	528
UDA 1880 PLA 2GV-XX	535
UDA 1880 PLA 2V-XX	535
UDA 1890 ARA 215GV-XX	524
UDA 1890 ARA 215V-XX	524
UDA 1890 ARA 248GV-XX	528
UDA 1890 ARA 248V-XX	528
UDA 1890 PLA 2GV-XX	535
UDA 1890 PLA 2V-XX	535
UDA 8080 ARA 115GV-XX	523
UDA 8080 ARA 115V-XX	523
UDA 8080 ARA 148GV-XX	527
UDA 8080 ARA 148V-XX	527
UDA 8080 PLA 1GV-XX	534
UDA 8080 PLA 1V-XX	534
UDA 9070 ARA 215GV-XX	526
UDA 9070 ARA 215V-XX	526
UDA 9070 ARA 248GV-XX	530
UDA 9070 ARA 248V-XX	530
UDA 9075 ARA 215GV-XX	526
UDA 9075 ARA 215V-XX	526
UDA 9075 ARA 248GV-XX	530
UDA 9075 ARA 248V-XX	530
UDA 9080 ARA 215GV-XX	526
UDA 9080 ARA 215V-XX	526
UDA 9080 ARA 248GV-XX	530
UDA 9080 ARA 248V-XX	530
UDA 9080 PLA 2GV-XX	538
UDA 9080 PLA 2V-XX	538
UDA 9090 ARA 115GV-XX	523
UDA 9090 ARA 115V-XX	523
UDA 9090 ARA 148GV-XX	527
UDA 9090 ARA 148V-XX	527
UDA 9090 PLA 1GV-XX	534
UDA 9090 PLA 1V-XX	534
UDQ 0900 FFL 1V-XX	513
UDQ 1010 SQI 1V-XX	517
UDQ 1070 SQI 2IV-XX	521

Número de artículo	Página
UDQ 1070 SQI 2LV-XX	518
UDQ 1070 SQI 2RV-XX	519
UDQ 1075 SQI 2IV-XX	521
UDQ 1075 SQI 2LV-XX	518
UDQ 1075 SQI 2RV-XX	519
UDQ 1080 SQI 2BV-XX	520
UDQ 1090 SQI 2V-XX	517
UDQ 1170 SQI 2IV-XX	521
UDQ 1170 SQI 2LV-XX	518
UDQ 1170 SQI 2RV-XX	519
UDQ 1175 SQI 2IV-XX	521
UDQ 1175 SQI 2LV-XX	518
UDQ 1175 SQI 2RV-XX	519
UDQ 1180 SQI 2IV-XX	521
UDQ 1180 SQI 2LV-XX	518
UDQ 1180 SQI 2RV-XX	519
UDQ 1190 SQI 2IV-XX	521
UDQ 1190 SQI 2LV-XX	518
UDQ 1190 SQI 2RV-XX	519
UDQ 1270 SQI 2BV-XX	520
UDQ 1275 SQI 2BV-XX	520
UDQ 1280 FFL 2V-XX	514
UDQ 1280 SQI 2V-XX	517
UDQ 1290 FFL 2V-XX	514
UDQ 1290 SQI 2V-XX	517
UDQ 1370 SQI 2IV-XX	521
UDQ 1370 SQI 2LV-XX	518
UDQ 1370 SQI 2RV-XX	519
UDQ 1375 SQI 2IV-XX	521
UDQ 1375 SQI 2LV-XX	518
UDQ 1375 SQI 2RV-XX	519
UDQ 1380 SQI 2IV-XX	521
UDQ 1380 SQI 2LV-XX	518
UDQ 1380 SQI 2RV-XX	519
UDQ 1390 SQI 2IV-XX	521
UDQ 1390 SQI 2LV-XX	518
UDQ 1390 SQI 2RV-XX	519
UDQ 1410 SQI 2IV-XX	521
UDQ 1470 SQI 2BV-XX	520
UDQ 1475 SQI 2BV-XX	520
UDQ 1480 SQI 2V-XX	517
UDQ 1490 FFL 2V-XX	514
UDQ 1490 SQI 2MV-XX	522
UDQ 1490 SQI 2V-XX	517
UDQ 1510 SQI 2IV-XX	521
UDQ 1570 SQI 2IV-XX	521
UDQ 1570 SQI 2LV-XX	518
UDQ 1570 SQI 2RV-XX	519
UDQ 1575 SQI 2IV-XX	521
UDQ 1575 SQI 2LV-XX	518
UDQ 1575 SQI 2RV-XX	519
UDQ 1580 SQI 2IV-XX	521
UDQ 1580 SQI 2LV-XX	518
UDQ 1580 SQI 2RV-XX	519
UDQ 1590 SQI 2IV-XX	521
UDQ 1590 SQI 2LV-XX	518
UDQ 1590 SQI 2RV-XX	519
UDQ 1610 SQI 2IV-XX	521
UDQ 1610 SQI 2LV-XX	518
UDQ 1610 SQI 2RV-XX	519
UDQ 1670 SQI 2BV-XX	520
UDQ 1675 SQI 2BV-XX	520
UDQ 1680 SQI 2V-XX	517
UDQ 1690 FFL 2V-XX	514
UDQ 1690 SQI 2V-XX	517
UDQ 1710 SQI 2IV-XX	521
UDQ 1710 SQI 2LV-XX	518
UDQ 1710 SQI 2RV-XX	519
UDQ 1770 SQI 2IV-XX	521
UDQ 1770 SQI 2LV-XX	518
UDQ 1770 SQI 2RV-XX	519
UDQ 1775 SQI 2IV-XX	521
UDQ 1775 SQI 2LV-XX	518
UDQ 1775 SQI 2RV-XX	519
UDQ 1780 SQI 2IV-XX	521
UDQ 1780 SQI 2LV-XX	518
UDQ 1780 SQI 2RV-XX	519
UDQ 1790 SQI 2IV-XX	521
UDQ 1790 SQI 2LV-XX	518
UDQ 1790 SQI 2RV-XX	519
UDQ 1800 FFL 2V-XX	514
UDQ 1810 SQI 2MV-XX	522

Número de artículo	Página
UDQ 1810 SQI 2V-XX	517
UDQ 1870 SQI 2BV-XX	520
UDQ 1875 SQI 2BV-XX	520
UDQ 1880 SQI 2V-XX	517
UDQ 1890 FFL 2V-XX	514
UDQ 1890 SQI 2BV-XX	520
UDQ 8070 SQI 2IV-XX	521
UDQ 8070 SQI 2LV-XX	518
UDQ 8070 SQI 2RV-XX	519
UDQ 8075 SQI 2IV-XX	521
UDQ 8075 SQI 2LV-XX	518
UDQ 8075 SQI 2RV-XX	519
UDQ 8080 SQI 1IV-XX	521
UDQ 8080 SQI 1LV-XX	518
UDQ 8080 SQI 1RV-XX	519
UDQ 9070 SQI 2BV-XX	520
UDQ 9075 SQI 2BV-XX	520
UDQ 9080 SQI 2V-XX	517
UDQ 9090 SQI 1V-XX	517

Accesorios

G999 02 00	596-605
U82990000	523-531, 539-540
U90170061	560-571, 584-587, 608-613, 620-621, 642-649, 656-675, 677-692, 704
U906100LK	552-581, 584-593, 606-675, 677-692, 694-701, 704
U906100LL	552-560, 562-581, 584-593, 606-675, 677-692, 694-701, 704
U906100PA	552-560, 562-581, 584-593, 606-675, 677-688, 691-692, 694-701, 704
U90880261	513-514, 531, 539-540
U90880368	513-514, 531, 539-540
U90881299	493-494, 517-521, 523-530, 534-538
U90952001	552-559, 694-701
U90952033	556-559, 694-697
U9095203S	552-559, 694-701
U90952061	556-559, 694-701
U909520AL	552-559, 694-701
U909520R7	552-555, 694-701
U909520R8	552-559, 694-701
U909520RW	552-559, 694-701

Número de artículo	Página
U90953001	552-559, 694-701, 705
U90953033	556-559, 694-701, 705
U9095303S	552-559, 694-701, 705
U90953061	556-559, 694-701, 705
U909530AL	552-559, 694-701, 705
U909530R7	552-555, 694-701, 705
U909530R8	552-559, 694-701, 705
U909530RW	552-559, 694-701, 705
U90954033	663-671
U909540RW	663-671
U90954133	666, 671
U909541RW	666, 671
U90955033	652-655
U909550RW	652-655
U90957033	647-651
U909570RW	647-651
U90958001	677-692
U90958033	677-692
U909580RW	677-692
U90959001	612-627, 636-641
U90959033	612-627, 636-641
U90959061	612-627, 636-641
U90959133	612-627, 636-641
U90959161	612-627, 636-641
U909591RW	612-627, 636-641
U90959401	628-635
U90959433	628-635
U90959461	628-635
U90959533	628-635
U90959561	628-635
U909595RW	628-635
U909603-01	560-577, 581, 608-611, 642-646, 656-662, 672-675
U909603-33	560-577, 581, 608-611, 642-646, 656-662, 672-675
U90960361	560-578, 581, 608-611, 642-646, 656-662, 672-675
U909604-01	560-577, 581, 608-611, 642-646, 656-662, 672-675

INDICE NJUMERICO - WELLNESS

Número de artículo	Página
U909604-33	560-577, 581, 608-611, 642-646, 656-662, 672-675
U90960461	560-577, 581, 608-611, 642-646, 656-662, 672-675
U91411000	513, 517-521
U91411100	514, 517-521
U91411200	523-530, 534-538
U91411300	523-530, 534-538
U91412100	493-496, 503-510, 523-531, 534-541
U91412200	493-496, 503-510, 523-531, 534-541
U91412300	513-514, 517-521, 541
U91412400	513-514, 517-521, 541
U99740000	560-577, 584-587, 610-613, 620-621, 656-660, 672-675
U99880061	606
U99880076	606
UCCON0963	553, 555, 560-581, 584-593, 596-605, 608-627, 636-675, 678, 680, 682, 684, 686, 688-692, 699, 701
UCWAS0290-01	534-538
UCWAS0290-1N	534-538
UCWAS0290-1S	534-538
UCWAS0290-2N	534-538
UCWAS0290-3N	534-538
UCWAS0290-4N	534-538
UCWAS0290-5N	534-538
UCWAS0290-69	534-538
UCWAS0290G-01	534-538
UPCON0123	663-671
UPCON0123-33	663-671
UPCON0123-RW	663-671
UPCON0136	647-651
UPCON0136-33	647-651
UPCON0136-RW	647-651
UPCON0137	584-593
UPCON0141	612-627, 636-641
UPCON0144	652-655
UPCON0144-33	652-655
UPCON0144-RW	652-655

INDICE NJUMERICO - GRIFERÍA

Número de artículo	Página
TVA151001000	758
TVA151002000	758
TVA151005000	759
TVA151006000	760
TVA151007000	763
TVA151009000	760
TVA151010000	760
TVA151011000	759
TVA151012000	759
TVA151013000	761
TVA151014000	761
TVA151015000	761
TVA151016000	762
TVA151017000	762
TVA151018000	762
TVA151019000	763
TVA151021000	758
TVA151038000	758
TVA152001000	751
TVA152002000	751
TVA152005000	752
TVA152006000	752
TVA152007000	755
TVA152009000	751
TVA152011000	752
TVA152012000	753
TVA152013000	753
TVA152014000	753
TVA152015000	754
TVA152017000	754
TVA152019000	755
TVA152020000	755
TVA152022000	756
TVA152023000	754
TVA152025000	751
TVB103001000	730
TVB104201110	786
TVB105201110	791
TVB106201150	748
TVB106201153	777
TVB107001000	773
TVB112001000	802
TVB116001000	797
TVB125001000	734
TVB127001000	740
TVC000001000	808
TVC000002000	809
TVC000003000	808
TVC000004000	818
TVC000006000	809
TVC000034000	812
TVC000035000	813
TVC000401200	808
TVC000401300	808
TVC000402200	808
TVC000402300	809
TVC000453510	809
TVC000453520	810
TVC000454530	810
TVC000454540	810
TVC000456000	811
TVC000457000	811
TVC000458000	810
TVC000459000	811
TVC000462000	812
TVC000463000	812
TVC000465000	819
TVD000001000	816
TVD000651000	819
TVD000653000	816
TVP000003010	818
TVP000003020	818
TVS000017000	817
TVS000018000	818
TVS000351000	819
TVS103001000	730
TVS103352000	730
TVS103353000	731
TVS104001000	787
TVS104352000	787
TVS104353000	787
TVS105301110	791
TVS105352110	792
TVS105353110	792
TVS106301150	749
TVS106301153	777
TVS106352110	748
TVS106352113	778
TVS106353110	748
TVS106353113	778
TVS107003000	772
TVS107004000	773
TVS107005000	773
TVS109001UK0	805
TVS109002UK0	813
TVS109003UK0	814
TVS109004UK0	813
TVS109005UK0	805
TVS109006000	805
TVS109007UK0	806
TVS110001000	765
TVS110002000	765
TVS110003000	765
TVS110004000	766
TVS110005000	766
TVS110007000	766
TVS111001000	726
TVS111002000	726
TVS111004000	725
TVS112001000	802
TVS112002000	803
TVS112003000	803
TVS116003000	796
TVS116004000	796
TVS125001000	734
TVS125002000	735
TVS125003000	735
TVS126003000	782
TVS127001000	742
TVS127002000	743
TVS127004000	742
TVT000001000	817
TVT000002000	817
TVT103002000	731
TVT104001000	787
TVT104505000	788
TVT105501110	792
TVT105505110	792
TVT105508110	793
TVT106501151	749
TVT106501152	749
TVT106501153	778
TVT106505151	747
TVT106505152	747
TVT106505153	779
TVT107001000	772
TVT107002000	773
TVT110002000	767
TVT111001000	726
TVT111003000	727
TVT111004000	727
TVT112001000	801
TVT112002000	802
TVT116001000	796
TVT125001000	735
TVT125002000	736
TVT126001000	782
TVT126002000	783
TVT126003000	783
TVT127001000	742
TVT127002000	740
TVT127003000	741
TVT127004000	741
TVW000004000	816
TVW000152000	819
TVW103004000	729
TVW103004001	729
TVW103005000	729
TVW103006000	729
TVW103112110	730
TVW104002000	786
TVW104003000	785
TVW104003001	785
TVW104004000	785
TVW104004001	786
TVW104105110	786
TVW105001110	791
TVW105101110	790
TVW105103110	790
TVW105105110	790
TVW105112110	791
TVW105141110	790
TVW106102153	775
TVW106103151	745
TVW106103152	745
TVW106103153	775
TVW106106151	746
TVW106106152	746
TVW106106153	775
TVW10610B150	749
TVW10610B152	779
TVW10611B150	779
TVW10611B151	779
TVW107001000	769
TVW107001001	769
TVW107002000	771
TVW107003000	769
TVW107003001	770
TVW107004000	770
TVW107005000	770
TVW107006000	771
TVW107007000	771
TVW107008000	772
TVW107008001	772
TVW111001000	724
TVW111002000	724
TVW111003000	724
TVW111004000	725
TVW111005000	725
TVW112001000	799
TVW112001001	799
TVW112002000	799
TVW112003000	800
TVW112004000	800
TVW112005000	800
TVW112006000	801
TVW112007000	801
TVW116002000	795
TVW116003000	795
TVW116004000	795
TVW116005000	796
TVW125001000	733
TVW125002000	733
TVW125003000	734
TVW125004000	733
TVW126001000	781
TVW126002000	781
TVW126003000	782
TVW126004000	781
TVW126005000	783
TVW127001000	739
TVW127001001	739
TVW127002000	740
TVW127003000	738
TVW127003001	738
TVW127004000	738
TVW127005000	739
TVZ106003000	747
TVZ106009000	776
TVZ106010000	776
TVZ106012000	777

Lista de comprobación de los sistemas de hidromasaje

Estimado cliente: Le agradecemos su interés en nuestro producto. El sistema de hidromasaje se entrega completamente premontado de fábrica. Para garantizar el montaje seguro y adecuado de su sistema de hidromasaje, tenga en cuenta los siguientes puntos:

1. Toma de corriente

☐ Toma de corriente	Alimentación con 230 V/50 Hz
☐ Protección por fusibles	Fusibles máx. 16 A. Interruptor de corriente se seguridad a tierra (FGCI) con 30 mA como máximo de potencia nominal de desconexión
☐ Cable de conexión equipotencial	El sistema se debe conectar, según la normativa local vigente, a la conexión equipotencial que debe encontrarse en el cuarto de baño.
☐ Seccionador de red	La toma de corriente debe estar equipada con un conector de corriente omnipolar (magnetotérmico de 2 fases) instalado bajo la bañera cerca de la unidad de control. Este conector debe presentar, cuando está desconectado, un intervalo de abertura de contactos de 3 mm, como mínimo, y cumplir las normas de seguridad IPX5.
☐ Conexión	El sistema de hidromasaje cumple los requisitos para aparatos de la clase de protección I y debe conectarse de manera permanente a una caja de distribución mediante un cable fijo de, como mínimo, 3 x 2,5 mm2.
☐ Nota:	La instalación eléctrica, así como las posibles reparaciones, se encomendarán exclusivamente a un instalador electricista homologado. En la instalación eléctrica debe cumplirse la normativa nacional aplicable a escala local.

2. Desagüe / toma de agua

☐ Desagüe	La tubería de desagüe debe tener un diámetro de 40 - 50 mm y estar preinstalada cerca del lugar donde se colocará el sistema.
☐ Conexión de agua	Respete la posición de la grifería. Si el sistema de hidromasaje está equipado con grifería de alimentación Multiplex Trio, deben respetarse las normas nacionales específicas a escala local relativas a la instalación de agua. Asimismo, debe respetarse la necesidad de contar con una llave de paso.

3. Montaje

☐ Accesibilidad	Las partes técnicas del sistema de hidromasaje deben ser accesibles. Para ello, se requiere una tapa extraíble. Para retirar esta tapa, deberá ser necesario el uso de herramientas. La posición de la toma de corriente y de otras piezas técnicas depende del tipo de hidromasaje elegido y del modelo de bañera (ver páginas de productos).
☐ Ventilación	Debe instalarse una rejilla o abertura de ventilación, con una sección de abertura de 40 cm2, como mínimo.
☐ Instalación	Tenga en cuenta que la altura de montaje de un sistema de hidromasaje suele ser superior a la de una bañera normal. Se recomienda instalar el sistema de hidromasaje sobre la pared y el suelo alicatados. Siga el procedimiento establecido para evitar daños en el sistema de hidromasaje.

4. Lugar de instalación

☐ Características del suelo	Asegúrese de que las características del suelo sean adecuadas para el peso del sistema de hidromasaje y que el suelo sea resistente a la humedad.
☐ Transporte	Compruebe el trayecto de transporte del sistema de hidromasaje hasta el cuarto de baño por si hubiera obstáculos (escaleras, puertas) y verifique que haya suficiente margen de maniobra, etc.
☐ Ventilación	El cuarto de baño debe contar con suficiente ventilación (con un sistema mecánico de ventilación).
☐ Reducción de ruidos	Para evitar puentes acústicos, tenga en cuenta las siguientes medidas: • Debe evitarse el contacto directo con la base constructiva, p. ej. mediante una junta de silicona de tamaño suficiente o con ayuda de cintas especiales de protección acústica. • El lugar de instalación debe ser sólido y bajo en vibraciones. • Debe evitarse cualquier contacto entre la mampostería y la bañera o con los componentes del sistema. • La grifería montada directamente en el borde de la bañera debe estar conectada con tubos flexibles. • La reducción del ruido aéreo se logra empleando materiales aislantes (dentro de los pasos de paredes y techos) y evitando el paso innecesario de aire (por debajo del hidromasaje).

Formulario de pedido sistemas de hidromasaje

Número de pedido mayorista: _____

Nombre de la empresa: _____

Persona de contacto: _____

Código postal + población: _____

Carretera: _____

Teléfono: _____

Firma: _____

Configure su bañera de hidromasaje

Paso 1: La bañera

Referencia combinada / nombre de la bañera, incl. color y posición técnica
(ejemplo: U AE 180 OBE 2A1 V01 / Airpool Entry Oberon 180, posición técnica 1, blanco) _____

Partes visibles: ☐ Chrome (estándar)

☐ Oro (a demanda)

Paso 2: Accesorios:

	Accesorios especiales (marcar con una cruz)		**Precio**
TI00	Separador de tubería aparte para Viega Multiplex Trio y entrada de agua	☐	328,-
TH0 _	Perforaciones (__ indica el número de orificios), precio por unidad. Use el formulario.	☐	40,-

Paso 3: Otras opciones (encontrará las posibles combinaciones en el modelo de bañera correspondiente):

	Descripción **Código de color**	**LK**	**LL**	**PA**	**61**	**Precio**
HRXX	Cojín multifunción	☐	☐	☐		139,-
HGXX	Asideros premontados (en función del modelo)				☐	306,-

Sustituir XX con el código del color LK = Bali LL = Peru PA= Anthracite 61=Chrome

Para el formulario de pedido de bañeras, incl. opciones premontadas, desplegar el lateral →

Envío:
Minoristas: cumplimente este formulario con la mayor cantidad de datos posible y envíelo a su mayorista. Conserve una copia.
Mayoristas: envíe este formulario a Villeroy & Boch Hogar, S.L. Numancia, 212, 08017 Barcelona - pedidos@villeroy-boch.com

Formulario de pedido Bañeras incl. opciones premontadas

Número de pedido mayorista: _____

Nombre de la empresa: _____

Persona de contacto: _____

Código postal + población: _____

Carretera: _____

Teléfono: _____

Firma: _____

Siga los 3 pasos:

Paso 1: la bañera: Elija su bañera preferida de Villeroy & Boch (y, si lo desea, los accesorios correspondientes de la bañera):

Número de referencia /Nombre de la bañera: _____

Color/N.º del color: ☐ Blanco (01) ☐ Stone White (RW)

Paso 2: Accesorios / Opciones: Seleccione el accesorio premontado para la bañera que prefiera (marcar con una cruz)

Accesorosios premontados para la bañera (marcar con una cruz):

	Descripción		**Precio**
TH0 _	Perforaciones (__ indica el número de orificios), precio por unidad. Use el formulario.	☐	40,-

Otras opciones (encontrará las posibles combinaciones en el modelo de bañera correspondiente):

	Descripción **Código de color**		**LK**	**LL**	**PA**	**61**	**Precio**
HRXX	Cojín multifunción		☐	☐	☐		139,-
HGXX	Asideros premontados (en función del modelo)					☐	306,-

Sustituir XX con el código del color LK = Bali, LL = Peru, PA= Anthracite, 61 = Chrome

Importante: en la confirmación del encargo, „BA/BQ“ de la referencia se sustituye por el código „PB“ (=bañera premontada).

← Desplegar el lateral para ver el formulario de pedido de los sistemas de hidromasaje

Envío:

Minoristas: cumplimente este formulario con la mayor cantidad de datos posible y envíelo a su mayorista. Conserve una copia.

Mayoristas: envíe este formulario a Villeroy & Boch Hogar, S.L. Numancia, 212, 08017 Barcelona - pedidos@villeroy-boch.com

Villeroy & Boch

Villeroy & Boch AG
Unternehmensbereich Bad und Wellness
Hauptverwaltung
66693 Mettlach
Tel. +49 (0) 68 64 81-0

Villeroy & Boch Hogar, S.L.
C/ Numancia, 212
08017 Barcelona
Tel. 34 93 496 19 58

WWW.VILLEROY-BOCH.COM

9200 00 P3

Las diferencias en cuanto a color y dimensiones equivalen a las tolerancias habituales.
Reservado el derecho a realizar modificaciones de la gama de productos, los modelos y los colores.
La mayoría de los modelos están legalmente registrados.